РУКОВОДСТВО ПО ЭКСПЛУАТАЦИИ

QUORIS

KIA

The Power to Surprise

КОМПАНИЯ Kia

Поздравляем вас с приобретением нового автомобиля Kia.

Являясь признанным в мире производителем автомобилей, известных своим высоким качеством и справедливой ценой, компания Kia Motors считает своим долгом предоставлять клиентам услуги на уровне выше их ожиданий и полностью удовлетворяющем их потребности.

В дилерской сети Kia вас ожидает **«семейное»** отношение, которое создает ощущение тепла, гостеприимства и доверия— ощущения, что за тобой ухаживают заботливые люди.

Вся информация, содержащаяся в этом руководстве пользователя, была точной на момент ее публикации. Тем не менее, компания Kia оставляет за собой право в любое время вносить изменения, поскольку таким образом реализуется наша политика непрерывного усовершенствования продукции.

Это руководство применимо ко всем моделям Kia и содержит описание и пояснения как к дополнительному оснащению, так и к стандартному оборудованию. Поэтому в руководстве могут встречаться материалы, которые не соответствуют вашей конкретной модели автомобиля Kia.

Наслаждайтесь своим автомобилем и «семейной» заботой от Kia!

Благодарим Вас за выбор автомобиля Kia.

Данное руководство ознакомит Вас с особенностями эксплуатации и технического обслуживания автомобиля, а также здесь содержится информация о безопасности. В дополнение к руководству прилагаются Гарантия и Журнал технического обслуживания, которые содержат важную информацию по всем гарантийным обязательствам, которые распространяются на Ваш автомобиль. Компания Kia настоятельно рекомендует Вам внимательно ознакомиться с данными материалами и соблюдать приведенные в них рекомендации, благодаря чему эксплуатация автомобиля Вашего будет безопасной и комфортной.

Компания Kia предлагает большой ассортимент опций, компонентов и дополнительных функций для различных моделей своих автомобилей. Поэтому, некоторые компоненты оборудования, описанные в данном руководстве и приведенные на иллюстрациях, могут не соответствовать комплектации конкретного автомобиля.

Информация и технические характеристики, приведенные в данном руководстве, верны на момент его публикации. Компания Kia сохраняет за собой право в любой момент отменять или изменять технические требования или конструкцию без предварительного уведомления пользователя и без принятия на себя любых обязательств. При наличии вопросов Kia рекомендует обратиться к официальному дилеру Kia или партнерской сервисной компании.

Компания Kia заинтересована в том, чтобы Вы были полностью удовлетворены качеством автомобиля Kia и получали удовольствие от вождения.

© 2017 Корпорация Kia MOTORS.

Все права защищены. Воспроизведение электронными или механическими средствами, включая фотокопирование и запись, использование в какой-либо системе хранения и поиска данных, а также полный либо частичный перевод приведенных материалов, без письменного разрешения Корпорация Kia MOTORS.

Напечатано в Корее

Table of contents

Введение	1
Краткий обзор вашего автомобиля	2
Характеристика системы безопасности вашего автомобиля	3
Особенности вашего автомобиля	4
Управление автомобилем	5
Действия в аварийных ситуациях	6
Техническое обслуживание	7
Технические характеристики и информация для потребителя	8
Alphabetical index	I

Введение

1

Как пользоваться этим руководством..... 1-02
Требования к топливу..... 1-03
Бензиновый двигатель..... 1-03
Обкатка автомобиля..... 1-06

КАК ПОЛЬЗОВАТЬСЯ ЭТИМ РУКОВОДСТВОМ

Мы хотим, чтобы вождение автомобиля доставляло вам максимум удовольствия. В этом вам поможет руководство пользователя. Мы настоятельно рекомендуем вам полностью прочитать это руководство. Для того чтобы свести к минимуму вероятность смерти или травмы, вы должны прочитать пункты руководства под заголовками «ПРЕДУПРЕЖДЕНИЕ» и «ПРЕДОСТЕРЕЖЕНИЕ».

Текст руководства дополняют иллюстрации, которые делают объяснения более наглядными. Прочитав руководство, вы узнаете об особенностях автомобиля, получите важные сведения по технике безопасности и советы по вождению в различных дорожных условиях.

Общая структура руководства приведена в оглавлении. При поиске информации по конкретной теме поможет алфавитный указатель.

Главы: Руководство состоит из восьми глав и алфавитного указателя. Каждая глава начинается с краткого оглавления, по которому можно сразу понять, есть ли там нужные сведения.

В этом руководстве вы найдете различные предупреждения, предостережения и замечания, следующие за сигнальными словами «ПРЕДУПРЕЖДЕНИЯ», «ПРЕДОСТЕРЕЖЕНИЕ» и «ПРИМЕЧАНИЯ». Эти включены в текст для того, чтобы вас обезопасить. Вы должны внимательно читать и соблюдать ВСЕ процедуры и рекомендации, содержащиеся в этих «ПРЕДУПРЕЖДЕНИЯХ», «ПРЕДОСТЕРЕЖЕНИЯХ» и «ПРИМЕЧАНИЯХ».

⚠ ПРЕДУПРЕЖДЕНИЕ

Заголовок «ПРЕДУПРЕЖДЕНИЕ» указывает на ситуацию, при которой несоблюдение предупреждения может привести к ущербу, тяжелым травмам или смерти.

⚠ ПРЕДОСТЕРЕЖЕНИЕ

Заголовок «ОСТОРОЖНО» указывает на ситуацию, при которой несоблюдение предостережения может привести к ущербу для автомобиля.

✻ ПРИМЕЧАНИЕ

Заголовок «ПРИМЕЧАНИЕ» указывает на сообщение интересной или полезной информации.

ТРЕБОВАНИЯ К ТОПЛИВУ

Бензиновый двигатель

Неэтилированный бензин

Для Европы

Для обеспечения оптимальных рабочих характеристик автомобиля рекомендуется использовать неэтилированный бензин с октановым числом RON (октановое число бензина по исследовательскому методу) 95/AKI (противодетонационный показатель) 91 или выше. (Не используйте топливо в смеси с метанолом.)

Можно использовать неэтилированный бензин с октановым числом RON 91~94 / AKI 87~90, но это может привести к незначительному снижению рабочих характеристик автомобиля.

Кроме Европы

Ваш новый автомобиль Kia рассчитан на использования только неэтилированного бензина с октановым числом RON (октановое число бензина по исследовательскому методу) 91 / AKI (противодетонационный показатель) 87 или выше. (Не используйте топливо в смеси с метанолом.)

Этот автомобиль разработан для достижения максимальных рабочих характеристик, а также минимизации выбросов выхлопных газов и образования нагара на свечах зажигания при условии использования НЕЭТИЛИРОВАННОГО топлива.

⚠ ПРЕДОСТЕРЕЖЕНИЕ

НИКОГДА НЕ ИСПОЛЬЗУЙТЕ ЭТИЛИРОВАННОЕ ТОПЛИВО. Использование этилированного топлива вредит каталитическому конвертеру, ведет к повреждениям датчика содержания кислорода в системе управления двигателем и отрицательно влияет на снижение токсичности выхлопа.

Никогда не добавляйте в топливный бак никаких чистящих средств, кроме тех, которые указаны в спецификации. (Для получения более подробной информации Kia рекомендует обратиться к официальному дилеру Kia или партнерской сервисной компании.)

⚠ ПРЕДУПРЕЖДЕНИЕ

- **Не пытайтесь долить еще топлива после автоматического отключения заправочного пистолета.**
- **Проверяйте надежность фиксации крышки заливной горловины, чтобы исключить разлив топлива в случае аварии.**

Бензин с содержанием спирта и метанола

Бензоспирт, смесь бензина и этанола (также известного как зерновой спирт), и бензин или бензоспирт, содержащий метанол (также известный как древесный спирт) в настоящее время продается вместе или вместо этилированного бензина.

Не используйте бензоспирт, содержащий более 10 % этанола, и не используйте бензин или бензоспирт с любым содержанием метанола. Любой из этих видов топлива может вызвать проблемы управляемости автомобиля и повреждения топливной системы, системы управления двигателем и системы контроля выбросов.

Прекратите использование бензоспирта любого рода при возникновении проблем с управляемостью автомобиля.
Повреждения или проблемы управляемости автомобиля не покрываются гарантией изготовителя, если они возникают по причине применения следующего:

1. Бензоспирт, содержащий более 10 % этанола.
2. Бензин или бензоспирт, содержащий метанол.
3. Этилированное топливо или этилированный бензоспирт.

⚠ ПРЕДОСТЕРЕЖЕНИЕ

Никогда не используйте бензоспирт с содержанием метанола. Прекратите использование любого бензоспиртового продукта, который ухудшает управляемость.

Другие виды топлива

Использование других видов топлива, в частности:

- Топливо с содержанием силикона (Si),
- Топливо с содержанием ММТ (трикарбонил-пи-метилциклопентадиенил-марганец),
- Топлива с содержанием ферроцена (Fe),
- Топливо с содержанием других металлических присадок,

может привести к повреждению двигателя или автомобиля, засорению, перебоям зажигания, медленному ускорению, остановке двигателя, плавлению катализатора, интенсивной коррозии, сокращению срока службы и т. д.
Кроме того, может включиться индикаторная лампа неисправности.

✻ ПРИМЕЧАНИЕ

Ограниченная гарантия на новый автомобиль не распространяется на повреждения топливной системы или проблемы, связанные со снижением эксплуатационных параметров, вызванные использованием этих видов топлива.

Применение МТБЭ

Компания Kia рекомендует не заправлять данный автомобиль топливом, содержащим МТБЭ (метилтретбутиловый эфир) в концентрации выше 15,0 % об. (содержание кислорода 2,7 % веса).
Топливо, содержащее МТБЭ в концентрации более 15,0 % об. (содержание кислорода 2,7 % веса), может снизить производительность двигателя и привести к возникновению паровых пробок или затрудненному запуску.

⚠ ПРЕДОСТЕРЕЖЕНИЕ

Ограниченная гарантия на новый автомобиль не распространяется на повреждения топливной системы и любые проблемы с производительностью, вызванные использованием топлива с содержанием метанола или МТБЭ (метилтретбутилового эфира) более 15,0 % об. (содержание кислорода 2,7 % веса).

Не используйте метанол

В этом автомобиле запрещается использовать топливо, содержащее метанол (древесный спирт). Этот вид топлива может снизить рабочие характеристики автомобиля и повредить компоненты топливной системы, системы управления двигателем и системы понижения токсичности выхлопа.

Топливные присадки

Компания Kia рекомендует использовать неэтилированный бензин с октановым числом RON (октановое число бензина по исследовательскому методу) 95 / AKI (противодетонационный показатель) 91 или выше (для Европы) или с октановым числом RON (октановое число бензина по исследовательскому методу) 91 / AKI (противодетонационный показатель) 87 или выше (за исключением Европы).

Клиентам, не имеющим возможности регулярно заправляться бензином высокого качества с присадками, в случае проблем с запуском или работой двигателя рекомендуется добавлять в топливный бак одну бутыль присадок на каждые 15 000 км (для Европы)/ 5000 км (за исключением Европы) или при каждой замене масла в двигателе. Присадки и рекомендации по их использованию можно получить в специализированной мастерской. Kia рекомендует обратиться к официальному дилеру Kia или партнерской сервисной компании.

Эксплуатация в других странах

Если вы собираетесь ездить на автомобиле в другой стране, то должны выполнить следующие требования.

- Соблюдайте все положения по регистрации и страховке.
- Убедитесь в том, что в стране пребывания будет доступно топливо соответствующего качества.

ОБКАТКА АВТОМОБИЛЯ

Этот автомобиль не требует специального периода обкатки. Соблюдая несколько простых мер предосторожности на протяжении первых1 000 км пробега, вы можете улучшить ходовые характеристики, экономичность и срок службы вашего автомобиля.

- Не используйте высокие обороты двигателя.
- Во время движения сохраняйте скорость вращения двигателя в диапазон от 2000 об/мин до 4000 об/мин.
- Не двигайтесь с одной и той же скоростью (низкой или высокой) в течение длительного времени. Для правильной обкатки двигателя необходимо варьировать частоту его вращения.
- Избегайте резких остановок, за исключением экстренных случаев, чтобы могли притереться тормоза.

Краткий обзор вашего автомобиля

Обзор экстерьера..... 2-02
Обзор салона..... 2-04
Моторный отсек..... 2-09

ОБЗОР ЭКСТЕРЬЕРА

■ Вид спереди

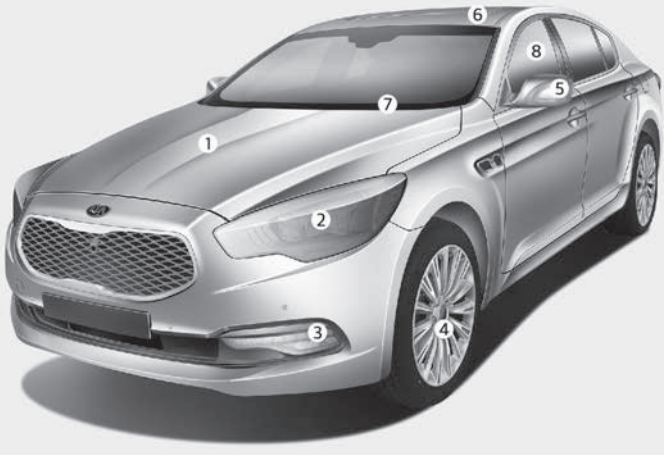

✻ Фактическая форма может отличаться от изображенной на рисунке.

OKH015001K

1. Капот..... стр. 4-40
2. Головная фара (особенности автомобиля). . стр. 4-126
Головная фара (техническое обслуживание)..... стр. 7-91
3. Противотуманная фара (особенности автомобиля) ..... стр. 4-128
Противотуманные фары (техническое обслуживание)..... стр. 7-92
4. Шина и колесо (техническое обслуживание)..... стр. 7-55
Шина и колесо (технические характеристики)..... стр. 8-07
5. Наружное зеркало заднего вида..... ..... стр. 4-55
6. Люк в крыше..... стр. 4-46
7. Щетки очистителей лобового стекла (особенности автомобиля)..... стр. 4-131
Щетки очистителей лобового стекла (техническое обслуживание)..... ..... стр. 7-47
8. Окна..... ..... стр. 4-35

■ Вид сзади

✻ Фактическая форма может отличаться от изображенной на рисунке.

OKH015002K

1. Дверь..... ..... стр. 4-17
2. Лючок горловины топливного бака..... стр. 4-42
3. Задняя комбинированная фара..... ..... стр. 7-94
4. Крышка багажника..... ..... стр. 4-23
5. Дополнительный верхний стоп-сигнал..... стр. 7-95
6. Обогрев заднего стекла..... ..... стр. 4-139
7. Система помощи при парковке задом..... стр. 4-111
8. Антенна..... ..... стр. 4-178
9. Камера заднего вида..... стр. 4-117

ОБЗОР САЛОНА

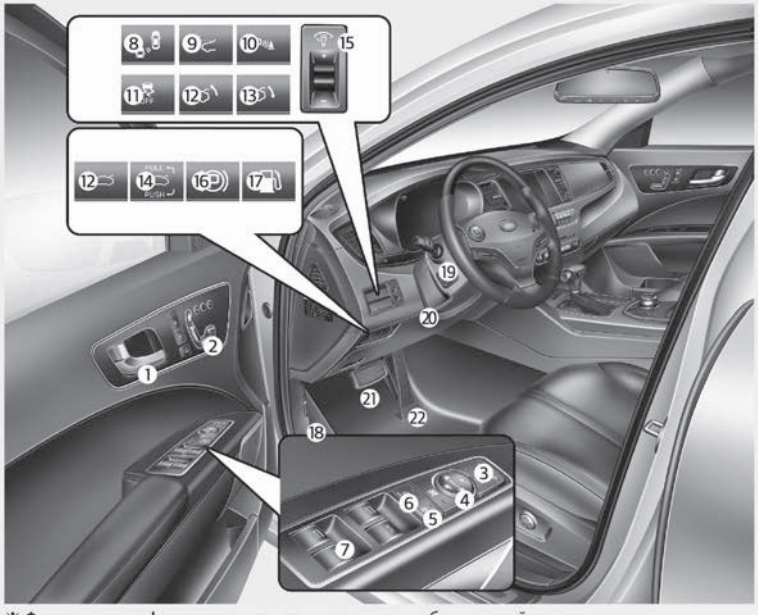

❋ Фактическая форма может отличаться от изображенной на рисунке. OKH013003K

1. Внутренняя ручка двери..... ..... стр. 4-18
2. Переключатель регулировки переднего сиденья с электроприводом..... ..... стр. 3-05
3. Рычаг для откр. лючка горловины топл. бака..... ..... стр. 4-57
4. Перекл. блокировки стеклоподъемника..... стр. 4-55
5. Перекл. блокировки стеклоподъемника..... стр. 4-38
6. Переключатель центрального замка дверей.. стр. 4-20
7. Переключатели стеклоподъемников..... стр. 4-35
8. Кнопка вкл/выкл системы обнаруж. объектов в непросматр. зоне (BSD)..... ..... стр. 5-96
9. Кнопка включения/выключения приборной панели на ветровом стекле..... ..... стр. 4-109
10. Кнопка включения/выключения системы помощи при парковке..... ..... стр. 4-111
11. Кнопка выкл. системы курсовой устойчивости (ESC)..... ..... стр. 5-46
12. Кнопка открытия багажника..... ..... стр. 4-23
13. Кнопка закрытия крышки багажника..... ..... стр. 4-24
14. Кнопка открытия/закрытия крышки багажника..... ..... стр. 4-24
15. Рычаг управление подсветкой приборной панели .... стр. 4-59
16. Электрический стояночный тормоз..... ..... стр. 5-34
17. Рычаг открытия лючка горловины топливного бака..... ..... стр. 4-42

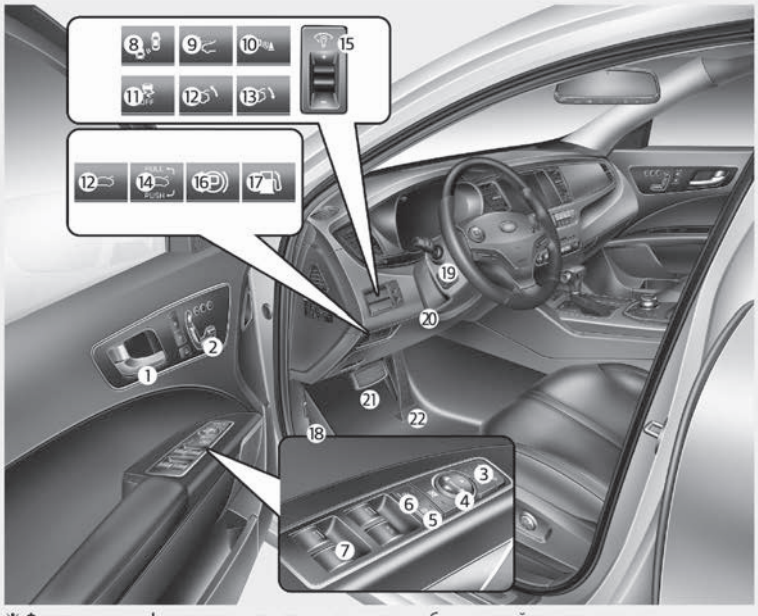

* Фактическая форма может отличаться от изображенной на рисунке. OKH013003K

18. Рычаг открытия капота..... стр. 4-40
19. Руль..... стр. 4-51
20. Рычаг регулир. наклона и выдвигания руля.. стр. 4-52
21. Педаль тормоза..... стр. 5-31
22. Педаль газа..... стр. 5-10

❋ Фактическая форма может отличаться от изображенной на рисунке.

OKH0015004CN

1. Комбинация приборов..... стр. 4-59
2. Звуковой сигнал..... стр. 4-53
3. Фронтальная подушка безопасности водителя..... ..... стр. 3-56
4. Кнопка «ENGINE START/STOP» (запуска/остановки двигателя)..... ..... стр. 5-07
5. Аудио/видео/навигация..... стр. 4-177
6. Система климат-контроля..... ..... стр. 4-140
7. Часы..... ..... стр. 4-170
8. Аварийная световая сигнализация..... стр. 6-02
9. Фронтальная подушка безопасности пассажира .... стр. 3-56
10. Коленная подушка безопасности..... ..... стр. 3-56
11. Перчаточный ящик..... ..... стр. 4-160
12. Рычаг управления SBC (переключение по кабелю) .... стр. 5-13
13. Рычаг управления SBC (переключение по проводке)..... ..... стр. 5-21
14. Кнопка режима движения..... ..... стр. 5-60
15. Кнопка «AUTO HOLD» (Автоматическое удержание)..... ..... стр. 5-39
16. Электрический стояночный тормоз..... ..... стр. 5-34
17. Центральный ключ DIS..... ..... стр. 4-177
18. Кнопка включения/выключения системы мониторинга непросматриваемых зон перед автомобилем .... стр. 4-121

✻ Фактическая форма может отличаться от изображенной на рисунке.

OKH0015004CN

19. Кнопка складывания задней шторки..... стр. 4-174
20. Кнопка включения/выключения системы кругового обзора..... стр. 4-122
21. Кнопка управления высотой автомобиля..... стр. 5-71
22. Кнопка режима движения по заснеженной дороге ..... стр. 5-60
23. Бардачок центральной консоли..... стр. 4-159

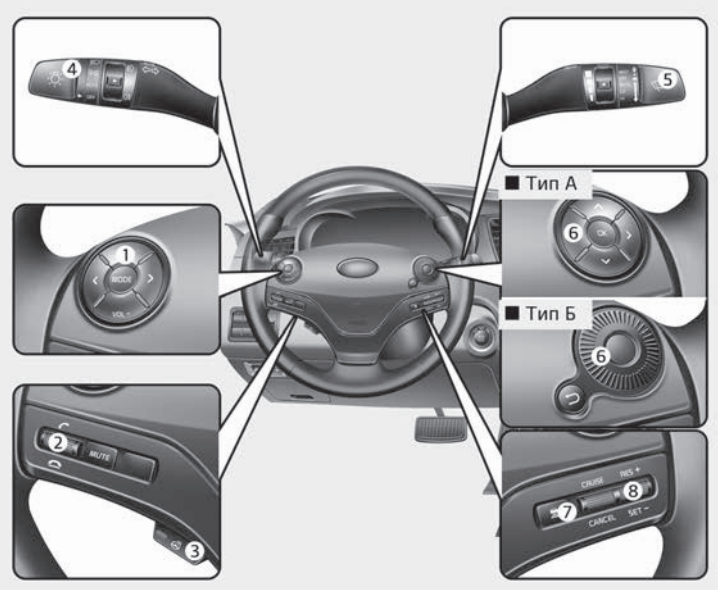

❋ Фактическая форма может отличаться от изображенной на рисунке.

OKH015005L

1. Кнопки дистанционного управления аудио стр. 4-179
2. Кнопки управления гарнитурой Bluetooth. . стр. 4-178
3. Кнопка включения/выключения подогрева руля ..... стр. 4-53
4. Рычаг регулировки освещения/указателей поворота..... ..... стр. 4-124
5. Рычаг управления стеклоочистителем и стеклоомывателем..... ..... стр. 4-132
6. Управление ЖК-дисплеем..... ..... стр. 4-60
7. Переключатель расширенного интеллектуального круиз-контроля (настройка расстояния между автомобилями)..... ..... стр. 5-85
8. Переключатель круиз-контроля..... стр. 5-76
   Переключатель расширенного интеллектуального круиз-контроля..... ..... стр. 5-80

МОТОРНЫЙ ОТСЕК

■ Бензиновый двигатель (Lambda II 3,8 л - MPI)

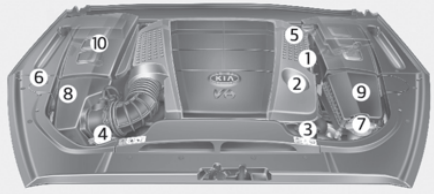

■ Бензиновый двигатель (Lambda II 3,8 л) - GDI

❊ Фактическое моторное отделение автомобиля может отличаться от изображенного на рисунке.
❊ Аккумулятор находится в багажнике.

OKH012007-OKH012006

1. Масляный щуп двигателя..... стр. 7-32
2. Крышка заливной горловины для моторного масла ..... стр. 7-32
3. Бачок с охлаждающей жидкостью двигателя..... ..... стр. 7-34
4. Крышка радиатора..... ..... стр. 7-35
5. Бачок тормозной жидкости..... ..... стр. 7-38
6. Бачок для рабочей жидкости усилителя рулевого управления..... ..... стр. 7-40
7. Бачок омывателя лобового стекла..... ..... стр. 7-41
8. Воздухоочиститель..... ..... стр. 7-42
9. Блок предохранителей..... ..... стр. 7-66
10. Разъем для перемычки..... ..... стр. 6-05

■ Бензиновый двигатель (Tau 5,0)

❋ Фактическое моторное отделение автомобиля может отличаться от изображенного на рисунке.

❋ Аккумулятор находится в багажнике.

OKH015006K

1. Масляный щуп двигателя..... стр. 7-32
2. Крышка заливной горловины для моторного масла ..... стр. 7-32
3. Бачок с охлаждающей жидкостью двигателя..... ..... стр. 7-34
4. Крышка радиатора..... ..... стр. 7-35
5. Бачок тормозной жидкости..... ..... стр. 7-38
6. Бачок для рабочей жидкости усилителя рулевого управления..... ..... стр. 7-40
7. Бачок омывателя лобового стекла..... ..... стр. 7-41
8. Воздухоочиститель..... ..... стр. 7-42
9. Блок предохранителей..... ..... стр. 7-66
10. Разъем для перемычки..... ..... стр. 6-05

Характеристика системы безопасности вашего автомобиля

Сиденья 3-02
Регулировка переднего сиденья 3-05
Система запоминания положения места водителя 3-07
Подголовник (для переднего сиденья) 3-09
Регулировка заднего сиденья 3-14
Подголовник (для заднего сиденья) 3-19
Ремни безопасности 3-22
Система ремней безопасности 3-22
Преднатяжитель ремня безопасности 3-28
Проактивный ремень безопасности (PSB) 3-31
Меры предосторожности при обращении с ремнем безопасности 3-32
Уход за ремнями безопасности 3-35
Детское автокресло 3-36
Использование детского автокресла 3-38
Подушка безопасности — система пассивной безопасности 3-48
Принцип действия подушки безопасности 3-49
Сигнальная лампа подушки безопасности 3-52
Компоненты и функции системы пассивной безопасности 3-53
Фронтальная подушка безопасности водителя и пассажира 3-56
Боковая подушка безопасности 3-60
Шторка безопасности 3-62
Уход за системой пассивной безопасности 3-70
Дополнительные меры предосторожности 3-71
Установка дополнительного или модификация существующего оборудования на автомобиле с подушками безопасности 3-72
Предупреждающая надпись о подушке безопасности 3-72

СИДЕНЬЯ

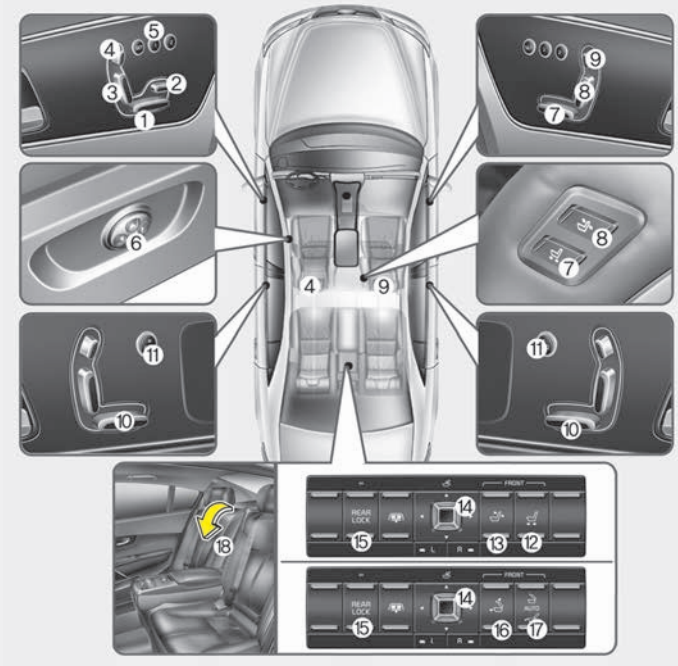

Водительское сиденье

1. Вперед и назад
2. Длина подушки сиденья
3. Угол наклона спинки сиденья
4. Высота подголовника
5. Система запоминания положения места водителя[*1]
6. Поясничная опора

Переднее сиденье пассажира

7. Вперед и назад
8. Угол наклона спинки сиденья
9. Высота подголовника

Заднее сиденье

10. Вперед и назад
11. Кнопка удобного доступа[*1]
12. Передвижение переднего пассажирского сиденья вперед и назад[*1]
13. Угол наклона переднего пассажирского сиденья назад[*1]
14. Поясничная опора
15. Кнопка блокировки регулировки в задней части автомобиля

[*1] при наличии

16. Кнопка сдвижения переднего пассажирского сиденья для прохода
17. Кнопка режима отдыха[*1] (Переднее пассажирское сиденье и заднее сиденье регулируются одновременно.)
18. Подлокотник

⚠ ПРЕДУПРЕЖДЕНИЕ

■ Незакрепленные предметы

Незакрепленные предметы у ног водителя могут мешать работе педалей, что повышает вероятность аварии. Не следует размещать что-либо под передними сиденьями.

⚠ ПРЕДУПРЕЖДЕНИЕ

■ Ответственность водителя за пассажиров

(Продолжение)

(Продолжение)

В случае аварии человек на сиденье с откинутой спинкой может получить тяжелые либо смертельные травмы. Если во время аварии спинка сиденья откинута, бедра пассажира могут проскользнуть под поясной ветвью ремня, вследствие чего будет приходиться значительное усилие на живот. В результате возможно получение тяжелых либо смертельных внутренних травм. Водитель обязан проинструктировать пассажиров о том, что во время движения автомобиля спинки сидений должны находиться в вертикальном положении.

⚠ ПРЕДУПРЕЖДЕНИЕ

Не следует использовать подушку, приобретенную отдельно, так как при этом снижается сцепление пассажира с сиденьем. При аварии или резкой остановке бедра пассажира могут проскользнуть под поясную ветвь ремня безопасности. Это грозит тяжелыми или смертельными внутренними травмами, так как ремень безопасности не может эффективно выполнить свою функцию.

⚠ ПРЕДУПРЕЖДЕНИЕ

■ Водительское сиденье

- **Не пытайтесь регулировать сиденье во время движения автомобиля. Это может привести к потере управления и созданию аварийной ситуации со смертельным исходом, серьезными травмами и повреждением имущества.**

(Продолжение)

[*1] при наличии

(Продолжение)

- **Следите за тем, чтобы ничего не мешало установке сиденья в правильное положение. При внезапной остановке или столкновении предметы, находящиеся у спинки сиденья или иным образом препятствующие ее фиксации в правильном положении, могут стать причиной тяжелых или смертельных травм.**
- **При движении автомобиля спинки сидений должны находиться в вертикальном положении, а поясная ветвь ремня безопасности должна быть туго затянута на бедрах, не причиняя неудобств. Это положение обеспечивает максимальную защиту в случае аварии.**
- **Чтобы избежать травм при срабатывании подушек безопасности, нужно сидеть как можно дальше от рулевого колеса, сохраняя уверенное управление автомобилем. Рекомендованное расстояние от грудной клетки до рулевого колеса составляет не менее 250 мм.**

⚠ ПРЕДУПРЕЖДЕНИЕ

- **Не следует регулировать сиденье с пристегнутым ремнем безопасности. При перемещении подушки сиденья вперед может возникнуть сильное давление на живот.**
- **При перемещении сиденья следите за тем, чтобы в его подвижные механизмы не попали руки или другие объекты.**
- **Будьте очень осторожны, подбирая маленькие предметы, упавшие под сиденья или между сиденьем и центральной консолью. Можно порезать или травмировать руку об острые края механизмов регулировки сидений.**
- **Не кладите зажигалку на пол или на сиденье. В процессе регулирования сиденья из зажигалки может выйти газ, что приведет к возгоранию.**
- **Будьте осторожны при регулировке положения переднего сиденья, если на заднем сиденье находятся пассажиры.**

Свойства кожаной обшивки сидений

- Кожаная обшивка изготовлена из кожи животных, прошедшей специальную обработку, чтобы сделать ее пригодной для использования. Поскольку она представляет собой натуральный материал, ее отдельные части отличаются толщиной и плотностью. Возможно появление морщин, как следствие естественных растяжения и усадки в зависимости от температуры и влажности.
- В целях повышения комфорта сидение изготовлено из эластичной ткани.
- Части, находящиеся в контакте с телом, имеют изогнутые формы, также сидение имеет высокую боковую поддержку, что обеспечивает комфорт вождения и стабильность.
- Возможно образование морщин в процессе эксплуатации — это нормальное явление. Это не является недостатком изделия.

⚠ ПРЕДОСТЕРЕЖЕНИЕ

- **Гарантия не распространяется на морщины и истирание, возникающие естественным путем в ходе эксплуатации автомобиля.**
- **Ремни с металлическими деталями, молнии или ношение ключей в заднем кармане брюк могут повредить обшивку сидений.**
- **Старайтесь, чтобы на сидение не попадала жидкость. Это может изменить свойства натуральной кожи.**
- **Линяющие джинсы или одежда могут испачкать поверхность ткани обшивки сидений.**

Регулировка переднего сиденья

Переднее сиденье регулируется при помощи переключателей, расположенных на дверях. Перед началом движения отрегулируйте положение сиденья таким образом, чтобы можно было легко доставать до рулевого колеса, педалей и переключателей на панели приборов.

⚠ ПРЕДУПРЕЖДЕНИЕ

Сиденье с электрическим приводом можно регулировать, когда кнопка «ENGINE START/STOP» (запуска/остановки двигателя) находится в положении «OFF» (Выкл.).
Поэтому никогда не оставляйте детей в салоне автомобиля без присмотра.

⚠ ПРЕДОСТЕРЕЖЕНИЕ

- **Сидение приводится в движение электрическим двигателем. Остановите его движение сразу же после регулировки. Чрезмерно длительная работа электропривода может повредить электрическое оборудование.**

(Продолжение)

(Продолжение)

- **Во время движения сидение с электроприводом потребляет большое количество электроэнергии. Не регулируйте сиденье с электроприводом при неработающем двигателе дольше, чем это необходимо. Это может привести к нежелательной разрядке аккумулятора.**
- **Не управляйте несколькими ручками управления сиденьями с электроприводом одновременно. Это может привести к отказу электродвигателя привода или другого электрооборудования.**

Вперед и назад

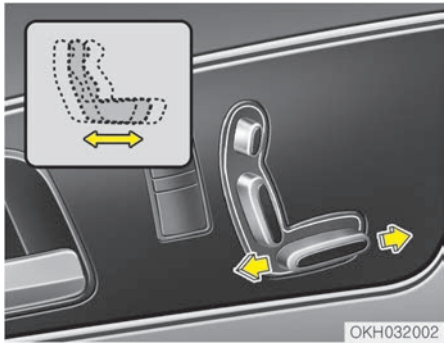

Переведите регулирующий переключатель вперед или назад, чтобы пододвинуть сиденье в нужное положение. Отпустите переключатель после того, как сиденье достигнет требуемого положения.
При регулировке положения сиденья подголовник будет одновременно устанавливаться в правильное положение (при наличии).

Регулировка длины подушки (для сиденья водителя)

Переведите регулирующий переключатель вперед или назад, чтобы изменить длину подушки сиденья. Отпустите переключатель, когда подушка сиденья достигнет необходимого положения.

Угол наклона спинки сиденья

Передвиньте верхнюю часть регулирующего переключателя вперед или назад, чтобы установить спинку сиденья под нужным углом. Отпустите переключатель после того, как сиденье достигнет требуемого положения.

Высота сиденья (при наличии)

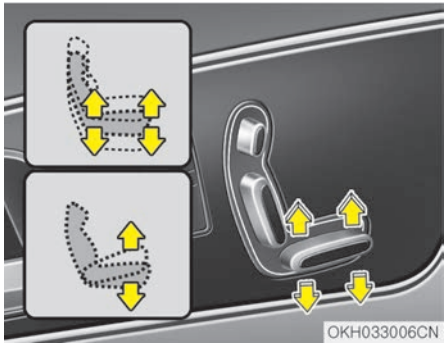

Переведите переднюю часть регулирующего переключателя вверх, чтобы поднять переднюю часть подушки сиденья, или вниз, чтобы опустить ее. Переведите заднюю часть регулирующего переключателя вверх, чтобы поднять заднюю часть подушки сиденья, или вниз, чтобы опустить ее. Отпустите переключатель после того, как сиденье достигнет требуемого положения.

Поясничная опора (для сиденья водителя)

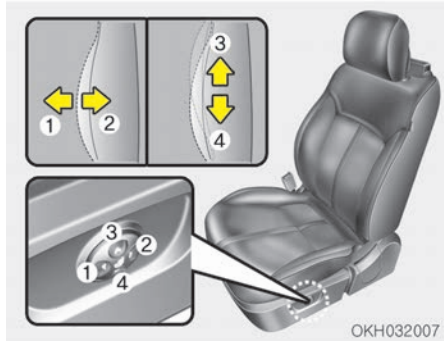

Поясничную опору можно регулировать путем нажатия на ее переключатель. Нажмите на переднюю часть переключателя (1), чтобы увеличить опору, или на заднюю (2), чтобы уменьшить ее.
Чтобы переместить положение поддержки вверх или вниз, используйте переключатель (3) или (4).
Отпустите переключатель после того, как сиденье достигнет требуемого положения.

Система запоминания положения места водителя (при наличии)

Система запоминания положения водителя позволяет при помощи одной кнопки сохранить и восстановить сохраненные настройки сиденья водителя, наружных зеркал заднего вида, дисплея на ветровом стекле *, яркости подсветки приборной панели и положения рулевого колеса. Сохраняя выбранные положения сиденья в памяти системы, разные водители могут быстро поменять положение сиденья, наружных зеркал заднего вида и рулевого колеса в соответствии со своими предпочтениями.

⚠ ПРЕДУПРЕЖДЕНИЕ

Никогда не используйте систему запоминания положения водительского места во время движения автомобиля.
Это может привести к потере управления и созданию аварийной ситуации со смертельным исходом, серьезными травмами и повреждением имущества.

Сохранение положений сиденья в памяти с помощью кнопок на двери

Сохранение в памяти положений водительского сиденья

1. Переведите рычаг переключения передач в положение «P» (парковка), когда кнопка «ENGINE START/STOP» (запуска/остановки двигателя) находится в положении «ON» (Вкл.).
2. Отрегулируйте сиденье водителя, внешнее зеркало заднего вида, HUD * (приборная панель на ветровом стекле), яркость подсветки приборной панели и рулевое колесо, чтобы водителю было удобно.
3. Нажмите кнопку «SET» (Установить) на панели управления. Система издаст короткий звуковой сигнал.
4. Нажмите одну из кнопок памяти (1 или 2) в течение 5 секунд после нажатия кнопки «SET» (Установить). Когда положение будет сохранено в памяти, система издаст двойной звуковой сигнал.

5. На ЖК-дисплее отобразится сообщение «Driver 1 (or 2) settings saved» (Настройки для водителя 1 (или 2) сохранены).

Установка положений сиденья, сохраненных в памяти

1. Переведите рычаг переключения передач в положение «P» (парковка), когда кнопка «ENGINE START/STOP» (запуска/остановки двигателя) находится в положении «ON» (Вкл.).
2. Чтобы установить положение сиденья из памяти, нажмите нужную кнопку памяти (1 или 2). Система издаст один короткий звуковой сигнал, после чего сиденье водителя, внешнее зеркало заднего вида и рулевое колесо будут автоматически переведены в сохраненное положение.

*при наличии

*при наличии

3. На ЖК-дисплее отобразится сообщение «Driver 1 (or 2) settings is applied» (Применены настройки для водителя 1 (или 2)).
   Если изменить положение ручек регулировки сиденья водителя во время установки сохраненного положения, сиденье остановится и начнет двигаться в том направлении, которое задано с помощью ручки. Другие компоненты будут продолжать перемещение в сохраненное положение.

⚠ ПРЕДУПРЕЖДЕНИЕ

Соблюдайте осторожность при установке положений, сохраненных в памяти, сидя в автомобиле. Если сиденье перемещается слишком быстро, сразу сдвиньте ручку регулировки сиденья в нужное положение.

Функция быстрого доступа

Когда кнопка «ENGINE START/ STOP» (запуска/остановки двигателя) находится в положении «OFF» (Выкл.) и передняя водительская дверь открыта, рулевое колесо переместится в направлении от водителя, а сиденье переместится назад.
Когда кнопка «ENGINE START/ STOP» (запуска/остановки двигателя) находится в положении «ACC» (Доп. устройства), когда интеллектуальный ключ вставлен в соответствующий держатель, а рычаг переключения передач установлен в положение «P» (Парковка), рулевое колесо переместится по направлению к водителю, а сиденье переместится вперед.

✻ ПРИМЕЧАНИЕ

Можно включить или отключить функцию легкого доступа в комбинации приборов.
Если требуется подробная информация, см. раздел “Сиденье/руль” на странице 4-77.

Подголовник (для переднего сиденья)

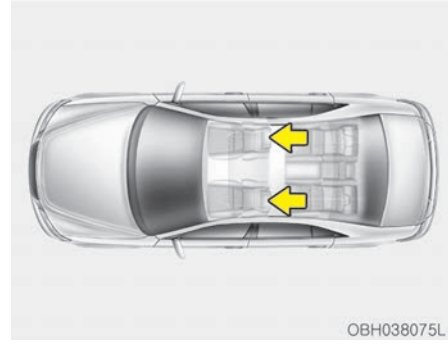

Сиденья водителя и переднее пассажирское сиденье оборудованы подголовниками для безопасности и комфорта пассажиров.

Подголовники не только служат для удобства, но и помогают защитить голову и шею водителя и пассажира в случае столкновения.

⚠ ПРЕДУПРЕЖДЕНИЕ

- **Для максимальной эффективности в случае аварии подголовник следует отрегулировать таким образом, чтобы его средняя часть находилась на высоте центра тяжести головы пассажира. Как правило, центр тяжести головы у большинства людей находится на уровне глаз. Кроме того, подголовник следует отрегулировать таким образом, чтобы он находился максимально близко к голове. По этой причине не рекомендуется использовать подушки, которые увеличивают расстояние между пассажиром и спинкой сиденья.**

(Продолжение)

(Продолжение)

- **Не эксплуатируйте автомобиль со снятыми подголовниками, поскольку в случае аварии пассажиры могут получить серьезную травму. При надлежащей регулировке подголовники могут предотвратить получение серьезной травмы шеи.**
- **Не регулируйте положение подголовника сиденья водителя во время движения.**

⚠ ПРЕДУПРЕЖДЕНИЕ

Не располагайте и не прикрепляйте аксессуары или другие предметы на подголовник. При внезапной остановке автомобиля и при определенных условиях столкновения эти предметы могут стать причиной травм.

Регулировка вперед-назад

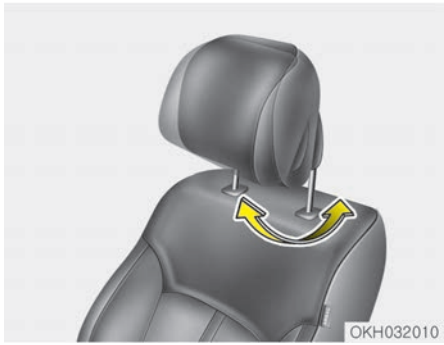

Подголовник может регулироваться вперед или назад путем перемещения нижней части подголовника вперед или назад в нужное положение фиксатора в направлении стрелки. Отрегулируйте подголовник так, чтобы он правильно поддерживал голову и шею.

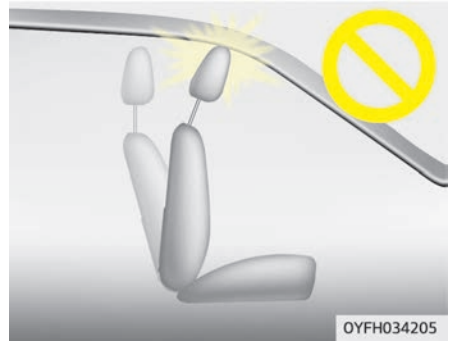

⚠ ПРЕДОСТЕРЕЖЕНИЕ

Если наклонить вперед спинку сиденья с поднятым подголовником и подушкой, подголовник может касаться солнцезащитного козырька или других частей автомобиля.

Регулировка по высоте

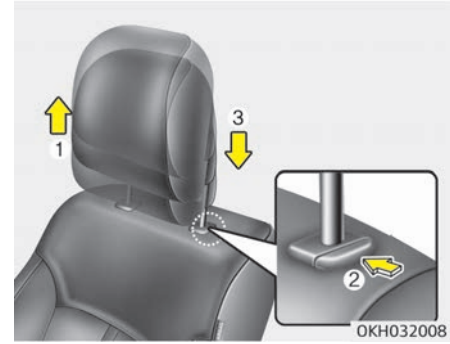

Для ручного типа

Чтобы поднять подголовник, вытяните его вверх до требуемого положения (1). Чтобы опустить подголовник, нажмите кнопку фиксатора (2) на опоре подголовника и, удерживая ее, опустите подголовник в требуемое положение (3).

Для силового типа

Потяните переключатель управления вверх, чтобы поднять, или вниз, чтобы опустить подголовник. Отпустите переключатель после того, как подголовник достигнет требуемого положения.

Снятие

1. Наклоните спинку сиденья (2) с помощью регулятора наклона (1).

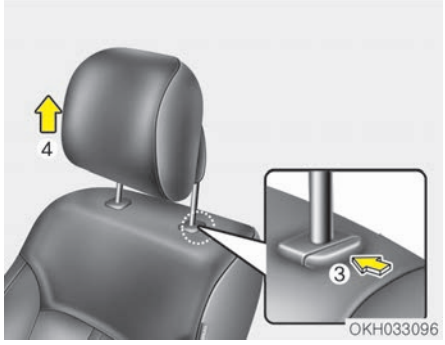

Для ручного типа

2. Поднимите подголовник до упора.
3. Нажмите кнопку фиксатора (3), одновременно продолжая тянуть подголовник вверх (4).

Для силового типа

2. Поднимите подголовник до упора, потянув переключатель вверх (3).
3. Потяните подголовник вверх (4).

Установка

1. Наклоните спинку сиденья (2) с помощью регулятора наклона (1).

Для ручного типа

2. Вставьте штанги подголовника (3) в отверстия, удерживая нажатой кнопку разблокировки (4).
3. Наклоните спинку сиденья (6) с помощью регулятора наклона (5).
4. Отрегулируйте подголовник до нужной высоты.

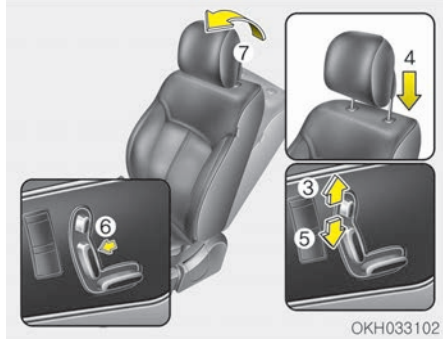

Для силового типа

2. Поднимите подголовник до упора, потянув переключатель вверх (3).
3. Вставьте опоры подголовника (4) в отверстия, затем потяните переключатель вниз (5), чтобы подголовник перешел в самое низкое положение.
4. Чтобы надежно установить подголовник, переместите его вверх и вниз 2 или 3 раза, перемещая переключатель вверх и вниз.
5. Наклоните спинку сиденья (7) с помощью регулятора наклона (6).
6. Отрегулируйте подголовник до нужной высоты.

⚠ ПРЕДУПРЕЖДЕНИЕ

Если не установить подголовник надежно, активный подголовник не будет работать надлежащим образом. При переустановке подголовника, устанавливайте его надежно, следуя всем инструкциям.

⚠ ПРЕДУПРЕЖДЕНИЕ

Убедитесь, что после регулировки подголовник фиксируется в нужном положении и защищает человека на сиденье.

⚠ ПРЕДУПРЕЖДЕНИЕ

Не эксплуатируйте автомобиль со снятыми подголовниками, поскольку в случае аварии пассажиры могут получить серьезную травму. При надлежащей регулировке подголовники могут предотвратить получение серьезной травмы шеи.

Активный подголовник с электронным управлением

Активный подголовник с электронным управлением создан так, чтобы перемещаться вперед или вверх, когда датчик определяет воздействие сзади. Это помогает предотвратить движение головы водителя и переднего пассажира назад и, таким образом, максимально снизить вероятность травм шеи.

⚠ ПРЕДОСТЕРЕЖЕНИЕ

Активный подголовник является средством обеспечения безопасности, чтобы снизить возможность получения травм при воздействии сзади. Не следует ударять или тянуть подголовник преднамеренно.

Регулировка заднего сиденья

Переднее сиденье регулируется при помощи переключателей, расположенных на двери.

⚠ ПРЕДУПРЕЖДЕНИЕ

Сиденье с электрическим приводом можно регулировать, когда кнопка «ENGINE START/STOP» (запуска/остановки двигателя) находится в положении «OFF» (Выкл.).
Поэтому никогда не оставляйте детей в салоне автомобиля без присмотра.

⚠ ПРЕДОСТЕРЕЖЕНИЕ

- **Сидение приводится в движение электрическим двигателем. Остановите его движение сразу же после регулировки. Чрезмерно длительная работа электропривода может повредить электрическое оборудование.**
- **Во время движения сидение с электроприводом потребляет большое количество электроэнергии. Не регулируйте сиденье с электроприводом при неработающем двигателе дольше, чем это необходимо. Это может привести к нежелательной разрядке аккумулятора.**
- **Не управляйте двумя или более переключателями сиденья с электроприводом одновременно. Это может привести к отказу электродвигателя привода или другого электрооборудования.**

⚠ ПРЕДУПРЕЖДЕНИЕ

При перемещении сиденья следите за тем, чтобы в его подвижные ме-

(Продолжение)

(Продолжение)

ханизмы не попали руки или другие объекты.
Не следует регулировать сиденье с пристегнутым ремнем безопасности. При перемещении подушки сиденья вперед может возникнуть сильное давление на живот.

⚠ ПРЕДУПРЕЖДЕНИЕ

Не выполняйте регулировку заднего сиденья с электроприводом, если на нем установлено детское автокресло.

Вперед, назад и угол наклона спинки (для сиденья с электрическим приводом регулировки)

Переведите регулирующий переключатель вперед или назад, чтобы пододвинуть сиденье в нужное положение. Отпустите переключатель после того, как сиденье достигнет требуемого положения.

Переключатель быстрого доступа (для сиденья с электрическим приводом регулировки)

В автомобиле установлена система быстрого доступа, которая обеспечивает удобный доступ для пассажиров заднего ряда. При открытии задней двери задние сиденья автоматически перемещаются вперед, чтобы пассажиры смогли с легкостью выйти из автомобиля. Эта система быстрого доступа будет работать, только когда переключатель управления установлен в положение «ON» (Вкл.).

Дополнительные переключатели для регулировки переднего пассажирского сиденья

• Переднее сиденье пассажира

Переключатель находится на левой стороне спинки переднего пассажирского сиденья.

Регулировка положения переднего пассажирского сиденья;
Переведите регулирующий переключатель вперед (1) или назад (2), чтобы переместить сиденье в нужное положение.

Переведите регулирующий переключатель вперед (3) или назад (4), чтобы установить спинку сиденья под нужным углом.
Запрещается использовать данные переключатели, если на переднем сиденье находится пассажир.

• Заднее сиденье – для фиксированного типа

Переключатель расположен на подлокотнике заднего сиденья.

Регулировка положения переднего пассажирского сиденья;
Переведите регулирующий переключатель вперед (1) или назад (2), чтобы переместить сиденье в нужное положение.

Переведите регулирующий переключатель вперед (3) или назад (4), чтобы установить спинку сиденья под нужным углом.
Запрещается использовать данные переключатели, если на переднем сиденье находится пассажир.

Система отдыха для заднего сиденья (сиденье правого заднего пассажира) (с электроприводом)

Система отдыха для заднего сиденья обеспечивает комфортное положение пассажира.

Переднее пассажирское сиденье переместится вперед, и его спинка будет сложена, что обеспечит дополнительное свободное пространство. Спинка заднего правого сиденья отклонится назад.
Однако если открыта передняя пассажирская дверь, система отдыха для заднего сиденья не будет работать.

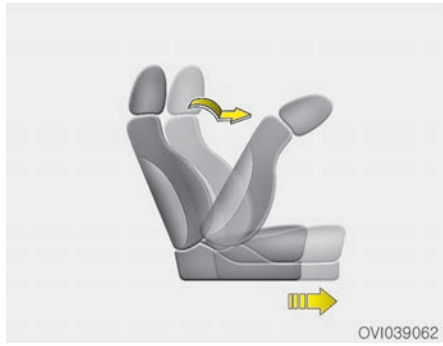

Сдвижное сиденье переднего пассажира

Нажмите и удерживайте переключатель (1).
Сиденье сдвинется вперед, и его спинка автоматически сложится. После завершения операции прозвучит сигнал.

Нажмите и удерживайте переключатель (2).
Сиденье и спинка вернутся в стандартное положение. После завершения операции прозвучит сигнал.
Когда сиденье достигнет требуемого положения, отпустите переключатель.

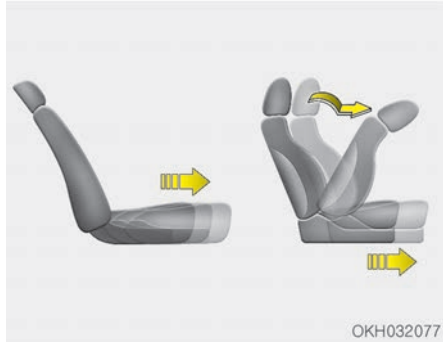

Система отдыха для заднего сиденья

Нажмите и удерживайте переключатель (3).
Переднее пассажирское сиденье сдвинется вперед, и его спинка автоматически сложится. Затем спинка заднего правого сиденья отклонится назад.
После завершения операции прозвучит сигнал.
Нажмите и удерживайте переключатель (4).

Переднее пассажирское сиденье и заднее правое пассажирское сиденье вернутся в стандартное положение. После завершения операции прозвучит сигнал.
Когда сиденье достигнет требуемого положения, отпустите переключатель.

Поясничная опора

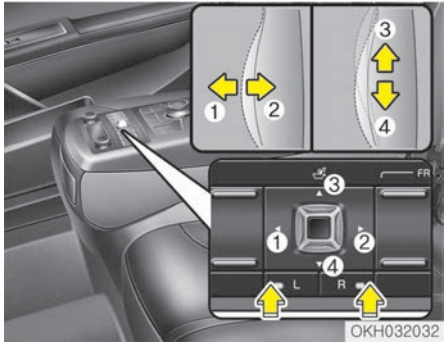

Поясничную опору можно регулировать путем нажатия на ее переключатель.
Потяните переключатель влево (1), чтобы увеличить поддержку, или потяните переключатель вправо (2), чтобы снизить ее.

Чтобы переместить положение поддержки вверх или вниз, потяните переключатель вверх (3) или вниз (4).

Подлокотник

Для использования подлокотника откиньте его вперед от спинки сиденья.

Перевозка длинного/узкого груза (для неподвижного сиденья, при наличии)

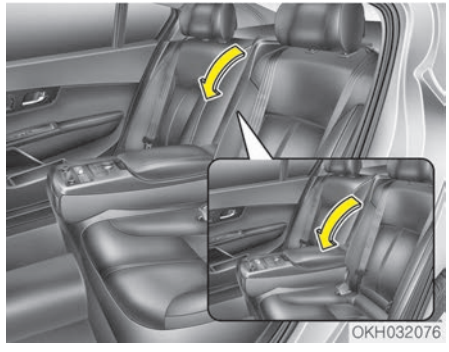

Дополнительное грузовое пространство предусмотрено для размещения длинного/узкого груза (лыжи, лыжные палки и т. д.), который не вмещается в багажник при закрытии его двери.

1. Потяните подлокотник вниз.
2. Потяните крышку вниз, одновременно нажимая на рычаг разблокировки.

Блокировка регулировки в задней части автомобиля

Можно активировать или деактивировать управление задними сиденьями, управление звуком и климатом на заднем ряду, используя кнопку «REAR LOCK» (Блокировать сзади) на заднем подлокотнике или «System Settings» (Настройки системы) в системе «AVN» (Аудио, видео и навигация) (*).

■ AVN

Подробную информацию о функциях «System Settings» (Настройки системы) можно найти в отдельно предоставляемом руководстве.
Если кнопка «REAR LOCK» (Блокировка сзади) выключена с помощью блока параметров «AVN» (Аудио, видео и навигация), можно повторно включить кнопку блокировки сзади только с помощью «AVN».

Подголовник (для заднего сиденья)

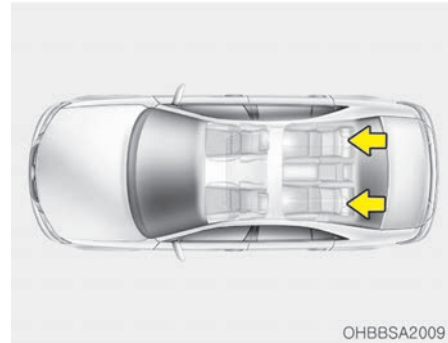

Все задние сиденья оборудованы подголовниками для безопасности и комфорта пассажиров.
Подголовники не только служат для удобства, но и помогают защитить голову и шею пассажиров в случае столкновения.

*при наличии

⚠ ПРЕДУПРЕЖДЕНИЕ

- **Для максимальной эффективности в случае аварии подголовник следует отрегулировать таким образом, чтобы его средняя часть находилась на высоте центра тяжести головы пассажира. Как правило, центр тяжести головы у большинства людей находится на уровне глаз. Кроме того, подголовник следует отрегулировать таким образом, чтобы он находился максимально близко к голове. Не рекомендуется использовать подушки, которые увеличивают расстояние между пассажиром и спинкой сиденья.**
- **Не эксплуатируйте автомобиль со снятыми подголовниками, поскольку в случае аварии пассажиры могут получить серьезную травму. При надлежащей регулировке подголовники могут предотвратить получение серьезной травмы шеи.**

⚠ ПРЕДОСТЕРЕЖЕНИЕ

При отсутствии пассажиров на задних сидениях установите подголовники в самое низкое положение. Подголовник заднего сидения может ограничивать видимость.

⚠ ПРЕДУПРЕЖДЕНИЕ

Не располагайте и не прикрепляйте аксессуары или другие предметы на подголовник. При внезапной остановке автомобиля и при определенных условиях столкновения эти

(Продолжение)

(Продолжение)

предметы могут стать причиной травм.

Регулировка по высоте

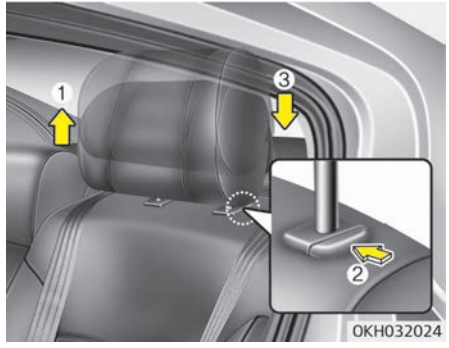

Чтобы поднять подголовник, вытяните его вверх до требуемого положения (1). Чтобы опустить подголовник, нажмите кнопку фиксатора (2) на опоре подголовника и, удерживая ее, опустите подголовник в требуемое положение (3).

Удаление (с электроприводом)

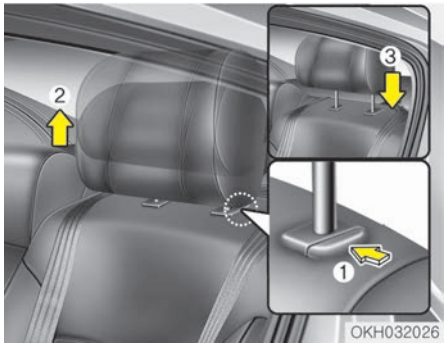

Чтобы снять подголовник, переместите сиденье вперед до упора. Поднимите его как можно выше, а затем нажмите кнопку фиксатора (1), продолжая тянуть подголовник вверх (2).

⚠ ПРЕДУПРЕЖДЕНИЕ

Не эксплуатируйте автомобиль со снятыми подголовниками, поскольку в случае аварии пассажиры могут получить серьезную травму.
(Продолжение)

(Продолжение)

При надлежащей регулировке подголовники могут предотвратить получение серьезной травмы шеи.

Установка (с электроприводом)

Чтобы установить подголовник, переместите сиденье вперед до упора. Вставьте штанги подголовника (3) в отверстия, удерживая нажатой кнопку разблокирования (1). Затем отрегулируйте высоту (2).

⚠ ПРЕДУПРЕЖДЕНИЕ

Убедитесь, что после регулировки подголовник фиксируется в нужном положении и защищает человека на сиденье.

Механизм вертикального открывания дверей (при наличии)

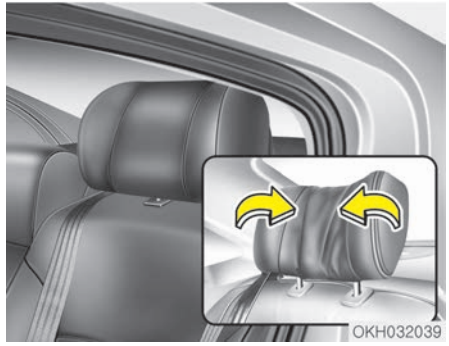

Для удобства пассажира сзади концы подголовника можно сложить вперед.

РЕМНИ БЕЗОПАСНОСТИ

Система ремней безопасности

⚠ ПРЕДУПРЕЖДЕНИЕ

- **Для обеспечения максимальной безопасности необходимо пользоваться ремнями безопасности при каждой поездке на автомобиле.**
- **Наибольшую эффективность ремни безопасности обеспечивают, если спинки сидений находятся в вертикальном положении.**
- **Детей возрастом 12 лет и младше следует перевозить на заднем сиденье, правильно пристегнув ремнями безопасности. Запрещено перевозить детей на переднем пассажирском сиденье. Если на переднее сиденье необходимо посадить ребенка старше 12 лет, следует правильно пристегнуть его и отодвинуть сиденье как можно дальше назад.**

(Продолжение)

(Продолжение)

- **Запрещено пропускать плечевой ремень безопасности под мышкой или за спиной. При неправильном размещении плечевой ремень безопасности может стать причиной тяжелых травм при столкновении. Плечевой ремень безопасности должен проходить посреди плеча через ключицу.**
- **Не следует располагать под ремнем безопасности хрупкие предметы. При внезапной остановке или ударе ремень безопасности может повредить их.**
- **Следите, чтобы ремень безопасности не перекручивался. Перекрученный ремень безопасности не может выполнять свою функцию в полной мере. При столкновении такой ремень может врезаться в тело. Следите за тем, чтобы лента ремня была прямой и не перекручивалась.**
- **Будьте внимательны, чтобы не повредить ленту или крепления ремня. Если лента или крепление ремня повреждены, замените их.**

⚠ ПРЕДУПРЕЖДЕНИЕ

Ремень безопасности рассчитан на охват тела по скелету: он должен низко лежать на тазе либо на тазе, грудной клетке и плечах (в зависимости от конструкции ремня); следует избегать расположения поясной ветви ремня на животе.
Чтобы ремни безопасности выполняли свое предназначение, их нужно регулировать так, чтобы они были затянуты как можно туже, но не доставляли неудобств.
Слабо затянутый ремень не может обеспечить соответствующей защиты.
Следите за тем, чтобы не загрязнять ленту ремня лаками, маслами, химическими веществами и в особенности аккумуляторной кислотой.
Очистку ремня нужно выполнять с помощью мягкого мыльного раствора. Если лента ремня истерта, загрязнена или повреждена, то ремень следует заменить. Если ремень использовался при сильном ударе, следует полностью заменить весь его узел, даже если на нем нет видимых повреждений. Не следует пользоваться ремнями с перекру-

(Продолжение)

(Продолжение)

ченными ветвями. Каждый ремень безопасности предназначен для одного пассажира: опасно пристегивать ремень, перебросив его через ребенка, сидящего на коленях у пассажира.

⚠ ПРЕДУПРЕЖДЕНИЕ

- **Пользователь не должен вносить в конструкцию ремней безопасности модификаций или доработок, вследствие которых приспособления для регулировки длины ремней перестают натягивать ремни или узел ремня безопасности невозможно отрегулировать, чтобы убрать провисание.**
- **При пристегивании ремня безопасности следите за тем, чтобы не вставить замок в пряжку соседнего ремня. Это опасно, так как не обеспечивает надлежащей защиты с помощью ремня безопасности.**

(Продолжение)

(Продолжение)

- **Не следует отстегивать ремень безопасности, а также отстегивать и пристегивать его во время движения автомобиля. Это может привести к потере управления и созданию аварийной ситуации со смертельным исходом, серьезными травмами и повреждением имущества.**
- **Пристегивая ремень безопасности, следите за тем, чтобы он не проходил по твердым или хрупким предметам.**
- **Проверяйте, чтобы в пряжке не было посторонних предметов. Из-за них ремень может неправильно пристегнуться.**

Сигнал о непристегнутом ремне безопасности

■ Тип A

В качестве напоминания для водителя сигнальная лампа ремня безопасности будет мигать в течение 6 секунд осле каждого включения кнопки «ENGINE START/STOP» (запуска/остановки двигателя) в положение «ON» (Вкл.), независимо от того, пристегнут ремень или нет.

Если ремень безопасности водителя отстегивается после включения кнопки «ENGINE START/STOP» (запуска/остановки двигателя) в положение «ON» (Вкл.), сигнальная лампа снова будет мигать в течение примерно 6 секунд.
Если ремень безопасности водителя не пристегнут во время включения кнопки «ENGINE START/STOP» (запуска/остановки двигателя) в положение «ON» (Вкл.) или отстегивается после включения кнопки «ENGINE START/STOP» (запуска/остановки двигателя) в положение «ON» (Вкл.), в течение примерно 6 секунд звучит предупредительный звуковой сигнал об отстегнутом ремне безопасности.
Если в это время пристегнуть ремень, звук прекратится (при наличии).

■ Тип Б

В качестве напоминания для водителя сигнальная лампа ремня безопасности водителя загорается приблизительно на 6 секунд после каждого включения кнопки «ENGINE START/STOP» (запуска/остановки двигателя) в положение «ON» (Вкл.), независимо от того, пристегнут ремень или нет.

Если при переключении кнопки «ENGINE START/STOP» (запуска/остановки двигателя) в положение «ON» (Вкл.) ремень безопасности водителя не был пристегнут или был отстегнут после переключения кнопки «ENGINE START/STOP» (запуска/остановки двигателя) в положение «ON» (Вкл.), загорается сигнальная лампа, которая горит до тех пор, пока ремень безопасности будет пристегнут.
Если продолжить движение, не пристегнув ремень безопасности, то после превышения скорости автомобиля 9 км/ч включенная сигнальная лампа начнет мигать; индикатор мигает до тех пор, пока скорость автомобиля не станет ниже 6 км/ч.
Если продолжить движение, не пристегнув ремень безопасности, на скорости более 20 км/ч , то в течение около 100 секунд будет раздаваться звуковой сигнал, оповещающий о непристегнутом ремне безопасности, и мигать соответствующая сигнальная лампа.

Поясной/плечевой ремень безопасности

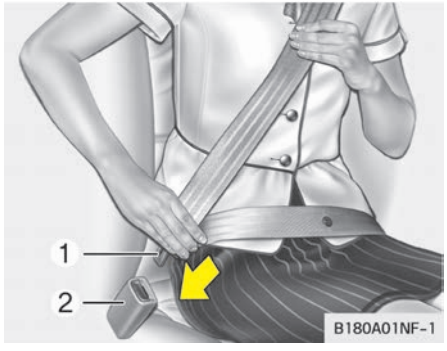

Пристегивание ремня безопасности

Чтобы пристегнуть ремень безопасности, вытяните его из втягивающего устройства и вставьте металлический язычок (1) в пряжку (2). Когда язычок зафиксируется в пряжке, раздастся щелчок.

Ремень безопасности автоматически настраивается на правильную длину только после ручной регулировки его поясной части так, чтобы она плотно прилегала к бедрам. Если вы медленно и плавно наклонитесь вперед, ремень вытянется и не будет препятствовать движению. Тем не менее при резкой остановке или ударе ремень блокируется в зафиксированном положении. Его блокировка также происходит при попытке наклониться вперед слишком быстро.

✻ ПРИМЕЧАНИЕ

Если невозможно вытащить ремень безопасности из втягивающего устройства, сильно потяните ремень и отпустите его. Тогда вы сможете плавно вытянуть ремень.

■ Переднее сиденье

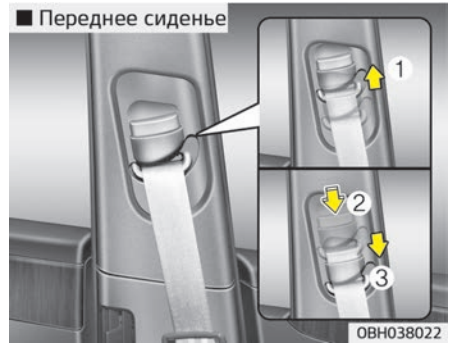

Регулировка по высоте (для переднего сиденья)

Вы можете отрегулировать высоту крепления плечевого ремня, выбрав одно из 4 положений для максимального комфорта и безопасности.
По высоте регулируемый ремень безопасности не должен быть слишком близко к шее. Плечевая часть ремня должна быть отрегулирована таким образом, чтобы он проходил через грудь и середину плеча со стороны двери и не поднимался на уровень шеи.
Чтобы отрегулировать высоту крепления ремня безопасности, поднимите или опустите регулятор высоты в подходящее положение.

Чтобы поднять регулятор высоты, переместите его вверх (1). Чтобы опустить регулятор высоты, переместите его вниз (3), удерживая нажатой кнопку регулятора высоты (2).
Отпустите кнопку, чтобы зафиксировать крепление. Попробуйте сдвинуть регулятор высоты, чтобы убедиться в том, что он зафиксирован на месте.

⚠ ПРЕДУПРЕЖДЕНИЕ

- **Убедитесь, что плечевой ремень зафиксирован на соответствующей высоте. Плечевой ремень не должен проходить через шею или лицо. Неправильно расположенный ремень безопасности может стать причиной серьезных травм в случае аварии.**
- **После аварии ремни безопасности могут быть повреждены, поэтому, если вы не замените их, они не смогут обеспечить защиту в случае другого столкновения, что приведет к травмам или смерти. Как можно скорее замените ремни безопасности после аварии.**

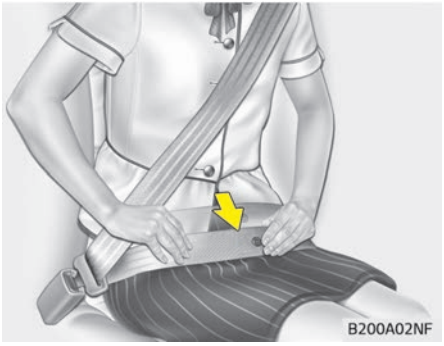

⚠ ПРЕДУПРЕЖДЕНИЕ

Располагайте поясную часть ремня как можно ниже и плотнее на бедрах, но не на талии. Если поясной ремень расположен слишком высоко на талии, это может увеличить вероятность получения травм в случае столкновения. Обе руки не должны находиться под или над ремнем одновременно. Одна должна быть над ремнем, а другая под ним, как показано на рисунке.
Никогда не располагайте ремень безопасности под рукой рядом с дверью.

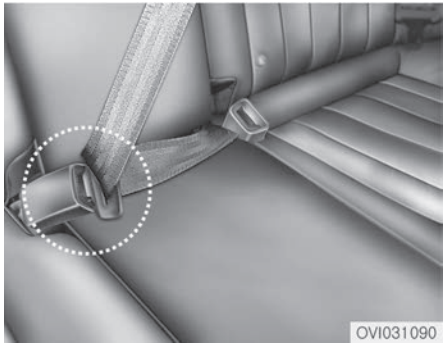

При использовании ремня безопасности пассажирами, находящимися на центральном заднем сиденье, необходимо использовать пряжку с маркировкой «CENTER» (Центральный) (при наличии).

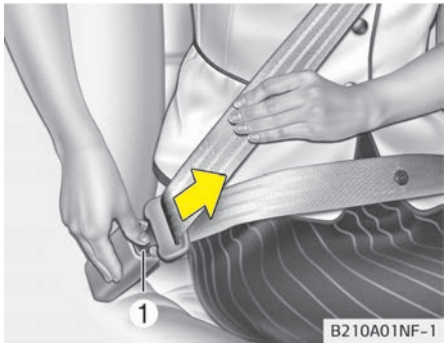

Отстегивание ремня безопасности

Чтобы отстегнуть ремень безопасности, нажмите кнопку разблокировки (1) на пряжке. После отстегивания ремень должен автоматически возвращаться в натяжитель.
Если этого не происходит, проверьте, не перекручен ли ремень, а затем повторите попытку.

Поясной ремень безопасности (при наличии)

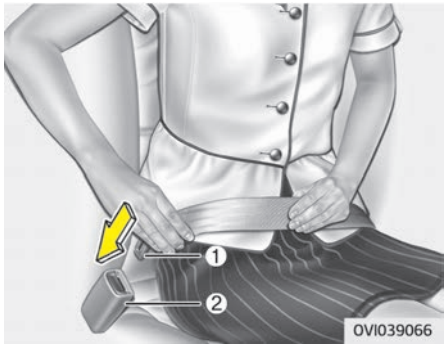

Пристегивание ремня безопасности:

Чтобы застегнуть двухточечный ремень безопасности, вставьте металлический язычок (1) в пряжку (2). Когда язычок зафиксируется в пряжке, раздастся щелчок. Убедитесь в том, что ремень застегнут должным образом, и при этом не перекручен.

Регулировка длины двухточечного ремня безопасности для плотного обхвата пассажира производится вручную. Застегните ремень и натяните его, потянув за его свободный конец. Ремень должен быть расположен как можно ниже на бедрах, а не на талии. Слишком высокое расположение ремня может увеличить вероятность получения травм в дорожно-транспортном происшествии.

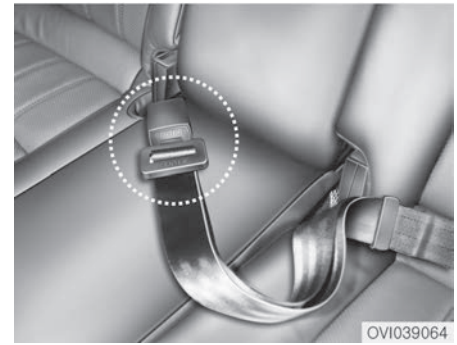

При использовании ремня безопасности пассажирами, находящимися на центральном заднем сиденье, необходимо использовать пряжку с маркировкой «CENTER» (Центральный).

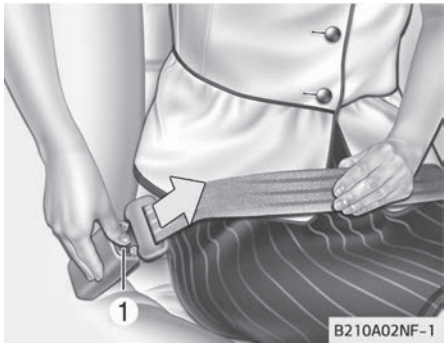

Отстегивание ремня безопасности:

Чтобы отстегнуть ремень безопасности, нажмите кнопку (1) на замке.

⚠ ПРЕДУПРЕЖДЕНИЕ

Блокировочный механизм центрального поясного ремня безопасности отличается от тех, которые установлены на плечевых ремнях заднего сиденья. При застегивании плечевых ремней заднего сиденья или центрального поясного ремня убедитесь, что они вставлены в нужные пряжки, что позволит обес-

(Продолжение)

(Продолжение)

печить максимальный уровень защиты с помощью системы ремней безопасности и гарантировать ее нормальную работу.

Преднатяжитель ремня безопасности

Автомобиль оснащен ремнями безопасности водителя и переднего пассажира с преднатяжителями. Преднатяжители ремней безопасности срабатывают вместе с подушками безопасности в случае достаточно сильного лобового столкновения.

Если автомобиль резко останавливается или пассажир слишком быстро наклоняется вперед, втягивающее устройство ремня безопасности блокируется в одном положении. Преднатяжитель срабатывает в определенных условиях при лобовом столкновении и туго затягивает ремень безопасности на теле человека.

- Преднатяжитель на втягивающем устройстве
  Преднатяжитель на втягивающем устройстве служит для плотного притягивания плечевого ремня безопасности к верхней части тела человека при лобовых столкновениях.

Если при срабатывании преднатяжителя система определяет чрезмерное натяжение ремня безопасности водителя или пассажира, то ограничитель нагрузки, который находится в преднатяжителе на втягивающем устройстве, немного ослабляет натяжение соответствующего ремня.

⚠ ПРЕДУПРЕЖДЕНИЕ

Из соображений безопасности следите за тем, чтобы лента ремня не была ослаблена или перекручена и сохраняйте правильное положение на сиденье.

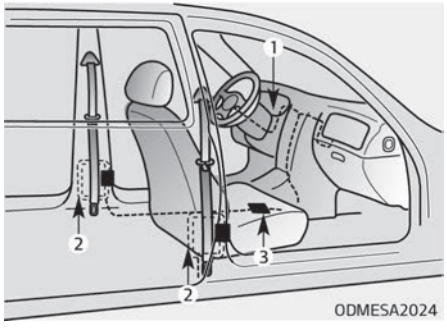

Ниже представлены основные компоненты системы преднатяжителей ремней безопасности. Местоположение компонентов показано на иллюстрации.

1. Сигнальная лампа подушки безопасности системы SRS.
2. Преднатяжитель на втягивающем устройстве в сборе.
3. Модуль управления системой SRS

⚠ ПРЕДУПРЕЖДЕНИЕ

Ремень безопасности с преднатяжителем обеспечивает максимальный уровень безопасности при соблюдении следующих условий.

1. **Ремень безопасности должен быть правильно расположен на теле и должным образом отрегулирован. Необходимо прочесть и соблюдать все важные рекомендации и указания по мерам предосторожности, касающиеся систем безопасности водителя и пассажиров (включая ремни и подушки безопасности), которые приводятся в данном руководстве.**
2. **Водитель должен следить за тем, чтобы он сам и его пассажиры правильно пристегивали ремни безопасности.**

✻ ПРИМЕЧАНИЕ

- Преднатяжители ремней безопасности водителя и пассажира на переднем сиденье могут сработать при определенных условиях лобовых столкновений.
- При срабатывании преднатяжителей ремней безопасности может послышаться громкий шум, а в салоне может появиться мелкая пыль, похожая на дым. Это нормальные рабочие явления, которые не представляют опасности.
- Несмотря на безвредность, мелкая пыль может вызвать раздражение кожи; ее также не следует вдыхать в течение длительного времени. После аварии, в которой произошло срабатывание преднатяжителей ремней безопасности, тщательно вымойте все открытые участки кожи.

(Продолжение)

(Продолжение)

- Поскольку датчик, отвечающий за срабатывание подушки безопасности системы SRS, соединен с ремнем безопасности, оснащенным преднатяжителем, сигнальная лампа подушки безопасности системы SRS на приборной панели загорается при переводе кнопки «ENGINE START/STOP» (запуска/остановки двигателя) в положение «ON» (Вкл.) и гаснет через приблизительно 6 секунд.

⚠ ПРЕДОСТЕРЕЖЕНИЕ

Если сигнальная лампа подушки безопасности системы SRS не загорается при повороте ключа в положение «ON» (Вкл.), продолжает гореть спустя 6 секунд или загорается во время движения автомобиля, рекомендуется проверить систему в специализированной мастерской. Kia рекомендует обратиться к официальному дилеру Kia или партнерской сервисной компании.

⚠ ПРЕДУПРЕЖДЕНИЕ

- **Система преднатяжителей предназначена только для однократного срабатывания. Сработавшие преднатяжители ремней безопасности подлежат замене. Все ремни безопасности любого типа подлежат замене после использования при столкновении.**
- **При срабатывании механизмы системы преднатяжителей ремней безопасности нагреваются. Не касайтесь элементов системы преднатяжителей ремней безопасности в течение нескольких минут после срабатывания.**
- **Не пытайтесь самостоятельно проверить или заменить преднатяжители ремней безопасности. В этом случае следует проверить систему в специализированной мастерской. Kia рекомендует обратиться к официальному дилеру Kia или партнерской сервисной компании.**
- **Не ударяйте по узлам преднатяжителей ремней безопасности.**

(Продолжение)

(Продолжение)

- **Не пытайтесь производить обслуживание или ремонт системы преднатяжителей ремней безопасности ни в каком виде.**
- **При неправильном обращении с элементами системы преднатяжителей ремней безопасности, а также при несоблюдении предупреждений, запрещающих ударять, модифицировать, проверять, заменять, обслуживать или ремонтировать элементы системы преднатяжителей ремней безопасности, возможно неправильное функционирование или непреднамеренное срабатывание с причинением тяжелых травм.**
- **В движущемся автомобиле водитель и все пассажиры должны быть пристегнуты ремнями безопасности.**
- **Если автомобиль или преднатяжитель ремня безопасности подлежат утилизации, обратитесь в специализированную мастерскую. Kia рекомендует обратиться к официальному дилеру Kia или партнерской сервисной компании.**

⚠ ПРЕДОСТЕРЕЖЕНИЕ

Кузовные работы на передней части автомобиля могут стать причиной повреждения системы преднатяжителей ремней безопасности. Таким образом, следует пройти обслуживание в специализированной мастерской. Kia рекомендует обратиться к официальному дилеру Kia или партнерской сервисной компании.

Проактивный ремень безопасности (PSB) (при наличии)

Целью использования проактивного ремня безопасности является предотвращение получения травм пассажирами в результате натяжения ремня безопасности непосредственно перед столкновением или опасным маневром.

⚠ ПРЕДОСТЕРЕЖЕНИЕ

Проактивный ремень безопасности активируется, только когда пассажир пристегнут своим ремнем безопасности.

Предупреждение о проактивном ремне безопасности отображается, если присутствует неполадка в его системе. Следует проверить систему в специализированной мастерской. Kia рекомендует обратиться к официальному дилеру Kia или партнерской сервисной компании.

Если это предупреждающее сообщение отображается при движении автомобиля, выполните следующие действия. Если предупреждающее сообщение PSB исчезает, включается предупреждающий индикатор (символ мастера).
Чтобы максимально увеличить безопасность пассажира, система проактивного ремня безопасности работает следующим образом.

- Ремень безопасности затягивается в следующих случаях.
  - Автомобиль сталкивается с препятствием.
  - Возникает ситуация экстренного торможения.
  - Происходит потеря управления автомобилем.
- Ремень безопасности вибрирует в следующих случаях.
  - Автомобиль определяет слишком близкое расположение посторонних объектов.

⚠ ПРЕДОСТЕРЕЖЕНИЕ

Не следует удивляться, что ремень безопасности вибрирует. Это не является неисправностью, это предупреждение для обеспечения безопасности.

После ослабления ремня безопасности происходит его скручивание.

Меры предосторожности при обращении с ремнем безопасности

⚠ ПРЕДУПРЕЖДЕНИЕ

Все люди, находящиеся в автомобиле, все время должны быть пристегнуты ремнями безопасности. Ремни безопасности и детские автокресла снижают риск серьезных или смертельных травм для всех людей, находящихся в автомобиле, в случае столкновения или внезапной остановки. Без ремня безопасности водитель и пассажиры могут сдвинуться слишком близко к срабатывающей подушке безопасности,
(Продолжение)

(Продолжение)

удариться о конструктивный элемент салона или быть выброшенными из автомобиля. Правильно используемые ремни безопасности значительно уменьшают эти риски. Всегда соблюдайте меры предосторожности, которые приводятся в данном руководстве в отношении ремней безопасности, подушек безопасности и положения на сиденье.

Младенец или маленький ребенок

Вам необходимо ознакомиться с принятыми в вашей стране требованиями. Детские автокресла должны быть установлены и надлежащим образом закреплены на заднем сидении. Более подробная информация об использовании детских кресел приведена в пункте “Детское автокресло” на странице 3-36.

⚠ ПРЕДУПРЕЖДЕНИЕ

Каждый пассажир автомобиля, включая младенцев и детей, должны быть пристегнуты ремнями
(Продолжение)

(Продолжение)

безопасности. Никогда не держите ребенка на руках или коленях во время движения автомобиля. Неконтролируемые силы, возникающие во время столкновения, вырвут ребенка из ваших рук и отбросят его внутрь салона автомобиля. Всегда используйте специальное детское автокресло, соответствующее росту и весу ребенка.

✻ ПРИМЕЧАНИЕ

Маленькие дети лучше всего защищены в случае аварии, если они правильно пристегнуты в расположенном на заднем сиденье специальном детском автокресле, соответствующем стандартам безопасности вашей страны. Перед покупкой любого детского автокресла убедитесь в том, что оно имеет маркировку, подтверждающую его соответствие стандартам безопасности вашей страны. Детское автокресло должно соответствовать росту и весу ребенка. Проверьте эту

(Продолжение)

(Продолжение)

информацию в этикетке на детском кресле. См. раздел 3-36

Дети старшего возраста

Дети, которые не помещаются в детское автокресло, должны располагаться на заднем сиденье и быть пристегнуты поясными/плечевыми ремнями безопасности. Поясная часть ремня должна быть пристегнута и затянута на бедрах как можно ниже. Периодически проверяйте правильность подгонки ремня. Ерзание ребенка может нарушить регулировку ремня безопасности. В случае аварии дети находятся в наибольшей безопасности, если они правильно пристегнуты на заднем сиденье автомобиля. Если ребенок старшего возраста (более 12 лет) должен сидеть на переднем сиденье, необходимо надежно пристегнуть его с помощью поясного/плечевого ремня и переместить сиденье в крайнее заднее положение. Дети в возрасте до 12 лет должны быть надежно пристегнуты на заднем сиденье. НИКОГДА не размещайте ребенка в возрасте до 12 лет на переднем сиденье. НИКОГДА не ставьте детское автокресло, направленное против хода автомобиля, на переднем сиденье.

Если плечевая часть ремня слегка касается шеи или лица ребенка, попробуйте поместить его ближе к центру автомобиля. Если плечевой ремень по-прежнему касается лица или шеи ребенка, его нужно усадить в детское автокресло.

⚠ ПРЕДУПРЕЖДЕНИЕ

■ Плечевые ремни безопасности для маленьких детей

- **Никогда не допускайте контакта шеи или лица ребенка с плечевым ремнем безопасности, когда автомобиль находится в движении.**
- **Если ремень на ребенке неправильно закреплен и отрегулирован, существует риск получения серьезной травмы или смерти.**

Фиксация беременных женщин

Беременные женщины должны использовать поясной/плечевой ремень безопасности, если это возможно, в соответствии с рекомендациями своих докторов. При использовании ремня безопасности его поясную ветвь следует разместить КАК МОЖНО НИЖЕ НА БЕДРАХ И ПЛОТНО ПОДТЯНУТЬ, не следует располагать поясную ветвь ремня на животе.

⚠ ПРЕДУПРЕЖДЕНИЕ

■ Беременная женщина

Беременная женщина ни в коем случае не должна размещать поясную ветвь ремня безопасности на животе, где находится плод, или выше живота, так как в этом положении в случае аварии ремень может причинить вред плоду.

Перевозка пострадавшего

Во время транспортировки пострадавшего следует использовать ремень безопасности. Если необходимо, следует проконсультироваться с врачом.

Один ремень для одного человека

Два человека (включая детей) никогда не должны использовать один ремень безопасности. Это может усугубить тяжесть травм в случае аварии.

Не ложитесь

Для уменьшения возможности травмирования в случае аварии и достижения максимальной эффективности системы безопасности, все пассажиры должны сидеть, а передние и задние сиденья должны находиться в вертикальном положении во время движения автомобиля. Ремень безопасности не может обеспечить надлежащую защиту, если человек лежит на заднем сиденье, или если передние и задние сидения находятся в откинутом положении.

⚠ ПРЕДУПРЕЖДЕНИЕ

Движение автомобиля с откинутой спинкой сиденья увеличивает вероятность серьезных или смертельных травм в случае столкновения или внезапной остановки. Эффективность системы безопасности

(Продолжение)

(Продолжение)

(ремни безопасности и подушки безопасности) значительно ухудшается при откидывании сиденья. Ремни безопасности должны быть натянуты на бедрах и груди, чтобы работать должным образом. Чем более спинка сиденья наклонена назад, тем больше шансов, что бедра пассажира выскользнут из-под ремня безопасности, что приведет к серьезным внутренним повреждениям или шея пассажира ударится о плечевой ремень. Водители и пассажиры всегда должны сидеть на своих местах на полную глубину сиденья с правильно пристегнутыми ремнями безопасности, при этом спинка сиденья должны находиться в вертикальном положении.

Уход за ремнями безопасности

Запрещается разбирать систему ремней безопасности и вносить в нее изменения. Кроме того, соблюдайте осторожность, чтобы не повредить ремни безопасности и крепежные приспособления петлями сидений, дверьми и другими способами.

Периодический осмотр

Все ремни безопасности следует периодически осматривать на предмет износа или повреждений любого рода. Все поврежденные части необходимо безотлагательно заменить.

Поддержание чистоты и сухости ремней

Ремни безопасности всегда должны быть чистыми и сухими. Если ремни загрязнились, их можно очистить с помощью слабого мыльного раствора и теплой воды. Запрещено использовать отбеливатели, красители, сильные моющие средства или абразивные вещества, поскольку они могут повредить и ослабить ткань.

Время замены ремней безопасности

Если автомобиль попал в аварию, весь узел использовавшегося ремня безопасности необходимо полностью заменить. Это должно быть сделано, даже если не заметно никаких повреждений. В этом случае следует заменить систему в специализированной мастерской. Kia рекомендует проконсультироваться с официальным дилером Kia или партнерской сервисной компанией.

ДЕТСКОЕ АВТОКРЕСЛО

Дети в автомобиле должны располагаться на заднем сиденье и быть правильно зафиксированы в детском автокресле, чтобы свести к минимуму риск травмирования при аварии, внезапной остановке или резком маневре. По статистике дорожно-транспортных происшествий дети находятся в большей безопасности, если располагаются не на переднем, а на заднем сиденье и правильно пристегнуты. Дети старшего возраста, которые перевозятся в автомобиле без детского автокресла, должны быть пристегнуты ремнями безопасности.

Вам необходимо ознакомиться с принятыми в вашей стране требованиями. Детские автокресла должны быть установлены и надлежащим образом закреплены на заднем сиденье. Следует использовать доступные в продаже детские автокресла, соответствующие требованиям стандартов безопасности, принятых в вашей стране.

Детские автокресла крепятся к сиденьям автомобиля с помощью поясных ремней безопасности или поясной ветви трехточечного ремня либо с помощью якорного ремня и/или якорных креплений ISOFIX.

Если система фиксации закреплена неправильно, при аварии дети могут получить травмы или погибнуть. Для перевозки маленьких детей и младенцев следует использовать детское автокресло. Прежде чем приобретать детское автокресло того или иного типа, убедитесь в том, что оно подходит к сиденьям и ремням безопасности вашего автомобиля, а также соответствует параметрам вашего ребенка. При установке детского автокресла следуйте инструкциям производителя.

⚠ ПРЕДУПРЕЖДЕНИЕ

- **Детское автокресло устанавливается на заднее сиденье. Запрещается устанавливать детское автокресло на переднее пассажирское сиденье. Если при аварии сработает подушка безопасности со стороны пассажира, это может нанести ребенку, сидящему в автокресле, серьезную травму или убить его. Поэтому устанавливайте автокресло только на заднее сиденье автомобиля.**

(Продолжение)

- **В закрытом автомобиле, оставленном на солнце, ремни безопасности и детское автокресло могут сильно нагреться, даже если на улице не жарко. Перед тем как усаживать ребенка, проверяйте чехол и пряжки соответствующего сиденья.**
- **Если детское автокресло не используется, его следует хранить в багажном отделении либо закрепить с помощью ремня безопасности, чтобы оно не отлетело вперед в случае внезапной остановки или аварии.**
- **Дети могут получить серьезную травму или погибнуть от подушки безопасности. Все дети, даже те, кто уже слишком велик для детского автокресла, должны перевозиться на заднем сиденье.**

⚠ ПРЕДУПРЕЖДЕНИЕ

Для снижения риска тяжелых или смертельных травм придерживайтесь следующих указаний.

- **Детей всех возрастов безопаснее всего перевозить правильно пристегнутыми на заднем сиденье. Ребенок на переднем пассажирском сиденье может получить сильный удар подушкой безопасности, который причинит тяжелые или смертельные травмы.**
- **При установке и эксплуатации детского автокресла соблюдайте инструкции производителя.**
- **Всегда проверяйте правильность закрепления детского автокресла в автомобиле, а также следите за тем, чтобы ребенок правильно располагался в кресле и был надежно пристегнут.**
- **Никогда не держите ребенка на руках или коленях во время движения автомобиля. Неконтролируемые силы, возникающие во время столкновения, вырвут ребенка из ваших рук и отбросят его внутрь салона автомобиля.**

(Продолжение)

(Продолжение)

- **Запрещается пристегивать себя и ребенка одним ремнем безопасности. Во время столкновения ремень может глубоко врезаться в ребенка и причинить ему серьезные внутренние травмы.**
- **Запрещается оставлять детей в автомобиле без присмотра — даже на короткое время. Автомобиль может очень быстро нагреться, в результате чего находящиеся внутри дети получат тяжелые травмы. Даже очень маленькие дети способны непреднамеренно стронуть автомобиль с места, застрять в окне или заблокировать себя и других людей в салоне.**
- **Запрещается использовать один ремень безопасности для пристегивания двух детей или взрослых.**

(Продолжение)

(Продолжение)

- **Дети постоянно ерзают и принимают неправильное положение на сиденье. Следите за тем, чтобы ребенок не продевал плечевой ремень безопасности под руку или не пропускал его у себя за спиной. Правильно размещайте и пристегивайте детей на заднем сиденье.**
- **Не позволяйте ребенку вставать ногами или коленями на сиденье или пол салона во время движения автомобиля. При столкновении или внезапной остановке ребенка может сильно отбросить и ударить о внутренние детали салона, вследствие чего он получит тяжелые травмы.**
- **Не следует использовать детскую кроватку или автокресло, которые крепятся за спинку сиденья с помощью крючков: такая система крепления не обеспечивает достаточной безопасности при аварии.**

(Продолжение)

(Продолжение)

- **Ремни безопасности могут сильно нагреваться, в особенности если на припаркованный автомобиль падают прямые солнечные лучи. Всегда проверяйте температуру пряжек ремня безопасности, прежде чем пристегивать ребенка.**
- **После аварии следует проверить систему в специализированной мастерской. Kia рекомендует обратиться к официальному дилеру Kia или партнерской сервисной компании.**
- **Если на заднем сиденье не хватает места для размещения детского автокресла, так как этому мешает сиденье водителя, установите автокресло на правом заднем сиденье.**

⚠ ПРЕДУПРЕЖДЕНИЕ

Не выполняйте регулировку заднего сиденья с электроприводом (при наличии), если на нем установлено детское кресло.

Использование детского автокресла

Детское автокресло, обращенное назад

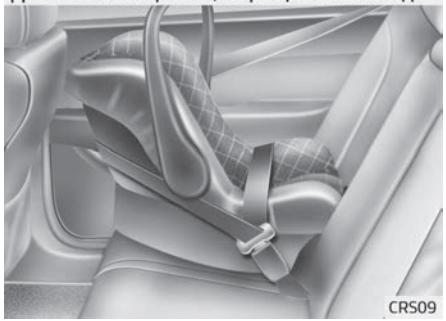

■ Детское автокресло, обращенное вперед

Для перевозки маленьких детей и младенцев необходимо использовать детское автокресло.

Детское автокресло должно подходить ребенку по размерам и устанавливаться согласно инструкциям производителя.
Из соображений безопасности рекомендуется использовать детское автокресло на задних сиденьях.

⚠ ПРЕДУПРЕЖДЕНИЕ

Ни при каких обстоятельствах не устанавливайте детское автокресло, обращенное назад, на переднее пассажирское сиденье, поскольку подушка безопасности пассажира при срабатывании может ударить о детское автокресло и привести к гибели ребенка.

⚠ ПРЕДУПРЕЖДЕНИЕ

■ Установка детского автокресла

(Продолжение)

(Продолжение)

- **Ребенок может получить тяжелые травмы или погибнуть при столкновении, если детское автокресло надежно не зафиксировано в автомобиле, а ребенок надежно не пристегнут в автокресле. Перед монтажом детского автокресла прочитайте инструкции, предоставленные производителем.**
- **Если ремень безопасности не работает так, как описано в данном разделе, следует проверить систему в специализированной мастерской. Kia рекомендует обратиться к официальному дилеру Kia или партнерской сервисной компании.**
- **Несоблюдение инструкций данного руководства в отношении детских автокресел и инструкций, прилагаемых к автокреслу, может увеличить вероятность и/или степень тяжести травм в случае ДТП.**

(Продолжение)

(Продолжение)

- **Если подголовник сиденья мешает правильной установке детского кресла (в соответствии с инструкцией по эксплуатации детского кресла), необходимо отрегулировать или полностью снять подголовник этого сиденья.**

Установка детского автокресла с использованием поясного ремня безопасности (на центральном заднем сиденье) (при наличии)

Для установки детского автокресла на центральном заднем сидении выполните следующие действия:

1. Поместите детское автокресло на сидение.
2. Вытяните язычок пряжки поясного ремня безопасности.
3. Просуньте поясной ремень безопасности через отверстия в автокресле в соответствии с инструкциями производителя автокресла.

4. Застегните ремень безопасности и отрегулируйте его длину таким образом, чтобы он плотно удерживал детское автокресло, потянув за свободный конец ремня. Чтобы убедиться в надежности установки, попробуйте переместить детское автокресло в разных направлениях.

Установка детского автокресла с помощью поясного/плечевого ремня безопасности

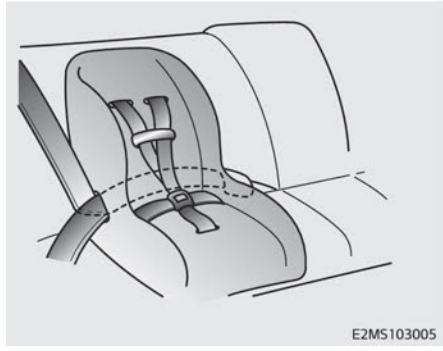

Для установки детского автокресла на крайнее или центральное заднее сиденье выполните следующие действия.

1. Поместите детское автокресло на сиденье и протяните поясной/плечевой ремень вокруг автокресла или через него, соблюдая указания производителя автокресел. Убедитесь, что лента ремня безопасности не перекручена.

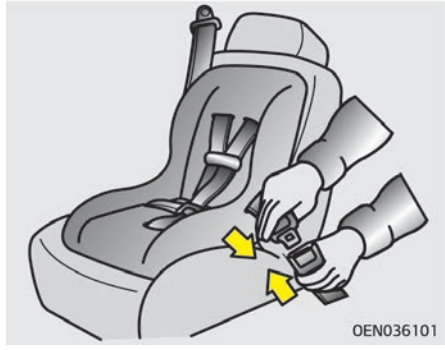

2. Закрепите защелку поясного/плечевого ремня в пряжке. Должен раздаться отчетливый щелчок.

Расположите кнопку фиксатора таким образом, чтобы обеспечить к ней беспрепятственный доступ в случае чрезвычайной ситуации.

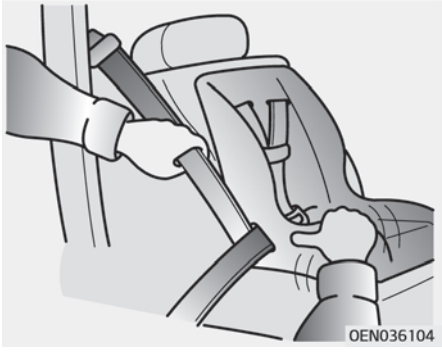

3. Застегните ремень безопасности и убедитесь, что он достаточно туго натянут без провисания. Чтобы убедиться в надежности установки, попробуйте переместить детское автокресло в разных направлениях.

Если необходимо подтянуть ремень, потяните его в сторону втягивающего устройства. Когда вы расстегиваете ремень безопасности и даете ему возможность втянуться, втягивающее устройство автоматически возвращается в обычное состояние, предназначенное для фиксации сидящего пассажира в аварийной ситуации.

Допустимые положения для крепления детского автокресла с использованием ремня безопасности – для стран Европы

Пользуйтесь официально одобренными детскими автокреслами, которые подходят для ребенка. При пользовании детскими автокреслами обращайтесь к следующей таблице.

Весовая категория		Положение при сидении		
		Переднее пассажирское сидение	Заднее крайнее сиденье	Заднее центральное сиденье
0:	До 10 кг (0-9 месяцев)	U*	U	X
0+:	До 13 кг (0-2 года)	U*	U	X
I:	от 9 до 18 кг (9 месяцев - 4 года)	U*	U	X
II и III:	от 15 до 36 кг (4-12 лет)	U*	U	X

U* = Подходит для «универсальной» категории систем безопасности, одобренных для использования в этой весовой группе, только для настраиваемых по высоте сидений и для сидений, находящихся в самом дальнем и самом высоком положении.

U = Подходит для «универсальной» категории систем безопасности, одобренных для использования в этой весовой группе.

UF = Подходит для «универсальной» категории систем безопасности, направленных вперед, одобренных для использования в этой весовой группе

X = Положение сиденья не подходит для детей данной весовой категории.

Закрепление детского автокресла с помощью системы якорных ремней.

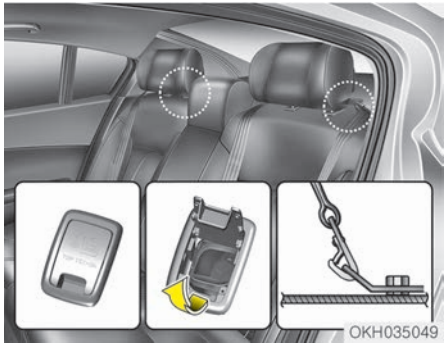

Держатели крюков детского автокресла расположены в багажном отсеке.

1. Перебросьте ремень детского автокресла через спинку сиденья. Если автомобиль укомплектован регулируемыми подголовниками, проденьте якорный ремень под подголовником между его стоек. В противном случае перебросьте ремень через верхнюю часть спинки сиденья. Если подголовник мешает установке детского автокресла, снимите подголовник, чтобы обеспечить надежную установку детского автокресла.
2. Подсоедините крюк якорного ремня к соответствующему держателю для крюков и надежно затяните, чтобы закрепить детское автокресло.

⚠ ПРЕДУПРЕЖДЕНИЕ

Ребенок может получить тяжелые травмы или погибнуть при столкновении, если детское автокресло надежно не зафиксировано в автомобиле, а ребенок надежно не пристегнут в автокресле. При установке и эксплуатации детского автокресла соблюдайте инструкции производителя.

⚠ ПРЕДУПРЕЖДЕНИЕ

■ Якорный ремень

Не устанавливайте с помощью одного якорного ремня более одного детского автокресла, также не закрепляйте несколько автокресел к одной нижней точке якорного крепления. Повышенная нагрузка от нескольких сидений может привести к обрыву якорных ремней или точек крепления, что может стать причиной серьезных травм или гибели.

⚠ ПРЕДУПРЕЖДЕНИЕ

■ Проверка детского автокресла

Проверьте надежность фиксации детского автокресла, смещая его в разных направлениях. Если детское автокресло закреплено неправильно, то оно может качаться, вертеться, наклоняться или отделяться от сиденья, что может стать причиной гибели или получения тяжелых травм.

⚠ ПРЕДУПРЕЖДЕНИЕ

■ Якорное крепление детского автокресла

(Продолжение)

(Продолжение)

- **Якорные крепления детского автокресла рассчитаны только на нагрузки, возникающие при правильной установке автокресла. Запрещается использовать крепления для фиксации ремней безопасности для взрослых или ременных систем для закрепления в автомобиле других элементов и оборудования.**
- **Если якорный ремень прикреплен в неправильной точке, он может не обеспечивать нужного фиксирующего эффекта.**

"Закрепление детского автокресла с помощью системы "ISOFIX" и системы якорных ремней

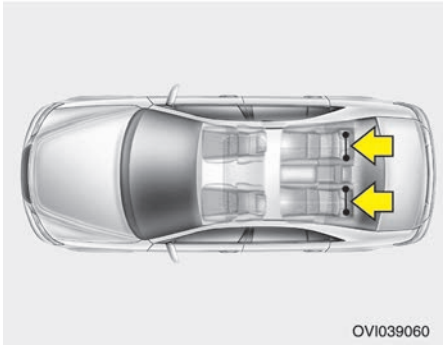

ISOFIX — это стандарт крепления детского автокресла в автомобиле, позволяющий не использовать обычные ремни безопасности для взрослых. Это дает возможность сделать размещение детского автокресла более надежным и правильным, а также упростить и ускорить его установку.
Детское автокресло с системой крепления ISOFIX может устанавливаться в автомобиль, только если оно сертифицировано в соответствии с требованиями ECE-R 44 для данной модели автомобиля.

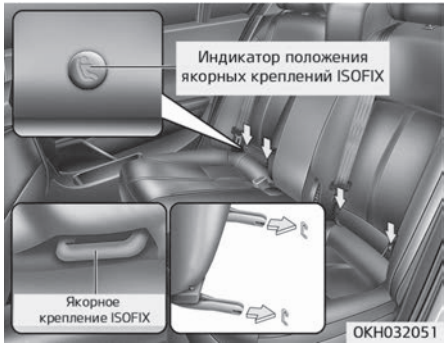

В нижней части с каждой боковой стороны задних сидений указан символ детского автокресла. Эти символы указывают на положение нижних якорных креплений для детских автокресел, если они имеются.
На каждой стороне заднего сидения между подушкой и спинкой расположена пара точек анкерного крепления ISOFIX, а также крепление якорного ремня на полке за задними сиденьями.
Во время установки сиденье должно быть закреплено на точках крепления так, чтобы был слышен щелчок (потяните, чтобы проверить!), и оно должно быть зафиксировано верхним якорным ремнем в соответствующей точке полке за задними сиденьями.

Установка и эксплуатация детского автокресла должны осуществляться в соответствии с инструкцией, которая прилагается к автокреслу с системой крепления ISOFIX.

⚠ ПРЕДУПРЕЖДЕНИЕ

Детское кресло устанавливается вплотную к сиденью, которое должно находиться в вертикальном, а не в наклонном положении.

⚠ ПРЕДУПРЕЖДЕНИЕ

- **Если для установки детского автокресла используются крепления системы ISOFIX, расположенные на задних сиденьях автомобиля, то следует застегнуть в соответствующих пряжках все металлические язычки и защелки неиспользуемых задних ремней безопасности, а ленты ремней — втянуть позади детского автокресла, чтобы ребенок не смог достать до вытянутых ремней безопасности. Схватившись за незастегнутые металлические язычки или застежки, ребенок, сидящий в детском автокресле, может дотянуться до вытянутых ремней безопасности, что может привести к удушению и тяжелым травмам или гибели.**
- **Не следует размещать что-либо у нижних якорных креплений. Также следите за тем, чтобы в нижнем якорном креплении не застрял ремень безопасности.**

Закрепление детского автокресла

1. Чтобы зафиксировать детское автокресло в якорном креплении ISOFIX, вставьте защелку автокре-

сла в якорное крепление ISOFIX. Должен раздаться четко слышимый щелчок.

⚠ ПРЕДОСТЕРЕЖЕНИЕ

Не допускайте появления на ленте ремня заднего сиденья царапин или защемления, которые могут оставить защелка сиденья ISOFIX и якорное крепление ISOFIX во время установки.

2. Подсоедините крюк якорного ремня к держателю крюка детского автокресла и надежно затяните, чтобы закрепить сиденье. (См. предыдущую страницу).

⚠ ПРЕДУПРЕЖДЕНИЕ

- **Не устанавливайте детское автокресло в центре заднего сиденья с использованием якорных креплений ISOFIX, имеющихся в автомобиле. Якорные крепления ISOFIX поставляются только для левого и правого бокового положения на заднем сиденье. Не нарушайте правила использования якорных креплений ISOFIX: не пытайтесь прикрепить к ним детское автокресло в середине заднего сиденья. При аварии крепления ISOFIX на детском автокресле могут оказаться недостаточно надежными для правильной фиксации автокресла в центре заднего сиденья: они могут сломаться, что станет причиной серьезной травмы или смерти.**
- **Не устанавливайте более одного детского автокресла в нижней точке якорного крепления ISOFIX. Повышенная нагрузка может привести к поломке точек якорного крепления или якорного ремня и стать причиной серьезных травм или смерти.**

(Продолжение)

(Продолжение)

- **Крепите детские автокресла ISOFIX или совместимые с ISOFIX только в соответствующих местах, показанных на рисунке.**
- **Всегда следуйте указаниям по установке и использованию детских автокресел, которые предоставляются изготовителем.**

Допустимые положения ISOFIX для крепления детского автокресла — для стран Европы

Весовая категория	Размер	Тип крепления	Положение ISOFIX			
			Переднее пассажирское сидение	Заднее крайнее сиденье (Сторона водителя)	Заднее крайнее сиденье (Сторона пассажира)	Заднее центральное сиденье
Переносная детская кроватка	F	ISO/L1	×	×	×	×
	G	ISO/L2	×	×	×	×
0: до 10 кг	E	ISO/R1	×	IL	IL	×
0: до 13 кг	E	ISO/R1	×	IL	IL	×
	D	ISO/R2	×	IL	IL	×
	C	ISO/R3	×	IL	IL	×
I: от 9 до 18 кг	D	ISO/R2	×	IL	IL	×
	C	ISO/R3	×	IL	IL	×
	B	ISO/F2	×	IUF =	IUF =	×
	B1	ISO/F2X	×	IUF =	IUF =	×
	A	ISO/F3	×	IUF =	IUF =	×

X = Положение сиденья не подходит для детей данной весовой категории

IUF = Пригодно для установки детских автокресел ISOFIX универсальной категории, ориентированных по ходу движения, одобренных к использованию для данной весовой группы.

IL = Пригодно для конкретных детских автокресел ISOFIX, приведенных в прилагаемом перечне. Данные автокресла ISOFIX относятся к категориям «конкретная модель автомобиля», «ограниченного применения» или «полу-универсальные».

ПОДУШКА БЕЗОПАСНОСТИ — СИСТЕМА ПАССИВНОЙ БЕЗОПАСНОСТИ

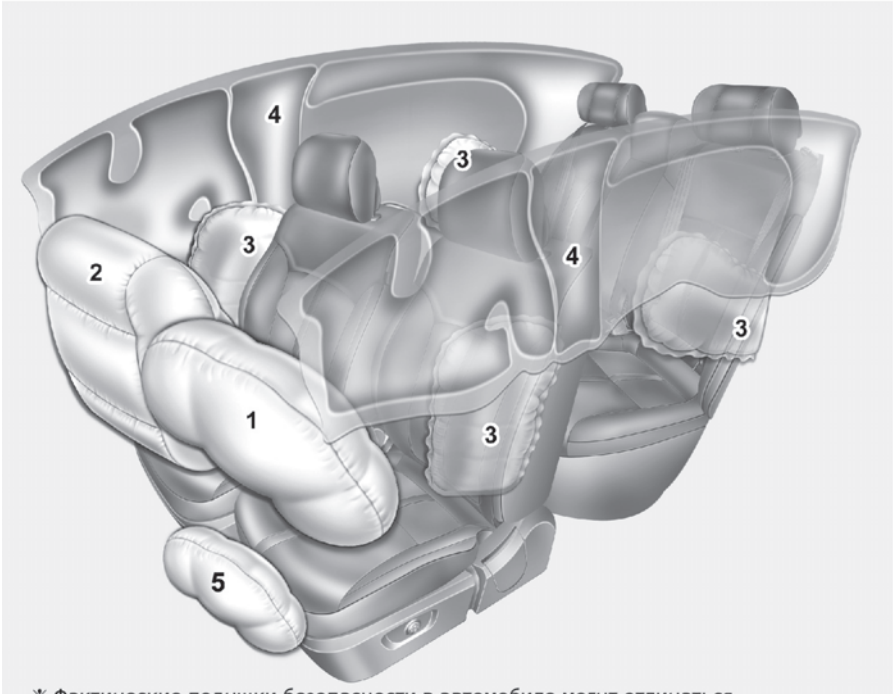

✻ Фактические подушки безопасности в автомобиле могут отличаться от изображенных на рисунке.

1. Фронтальная подушка безопасности водителя
2. Фронтальная подушка безопасности пассажира
3. Боковая подушка безопасности
4. Шторка безопасности
5. Коленная подушка безопасности водителя

⚠ ПРЕДУПРЕЖДЕНИЕ

- **Даже если автомобиль оснащен подушками безопасности, водитель и пассажиры должны всегда пристегиваться ремнями безопасности, которые снижают риск получения и тяжесть травм в случае аварии или опрокидывания автомобиля.**

(Продолжение)

(Продолжение)

- **Система пассивной безопасности и натяжители ремня безопасности содержат взрывчатые химические вещества.**
  Перед очисткой автомобиля необходимо снять систему пассивной безопасности и натяжители, в противном случае это может привести к возникновению пожара. Перед утилизацией автомобиля следует обратиться в специализированную мастерскую. Kia рекомендует обратиться к официальному дилеру Kia или партнерской сервисной компании.
- **Храните детали и проводку системы пассивной безопасности в сухом месте. Под воздействием воды или другой жидкости они могут прийти в негодность и привести к пожару или серьезным травмам.**

Принцип действия подушки безопасности

- Подушки безопасности срабатывают (могут при необходимости надуваться), только если кнопка «ENGINE START/STOP» (запуска/остановки двигателя) находится в положении «ON» (Вкл.) или «START» (Запуск).
- Подушки безопасности незамедлительно надуваются в случае сильного фронтального или бокового столкновения с целью уберечь находящихся в салоне людей от серьезных травм.
- Скорость автомобиля, с которой надуваются подушки безопасности, неизвестна.
  В общем случае подушки безопасности срабатывают в зависимости от силы и направления столкновения. На основании этих двух факторов датчики передают сигнал с командой на раскрытие/надувание подушек безопасности.
- Раскрытие подушки безопасности зависит от совокупности факторов, в частности от скорости автомобиля, угла удара, а также плотности и жесткости транспортных средств или других объектов, в которые врезался автомобиль при столкновении. Определяющие факторы не ограничиваются перечисленными выше.
- Фронтальные подушки безопасности полностью наполняются и опорожняются за очень короткий промежуток времени.
  Заметить момент срабатывания подушек безопасности во время аварии практически невозможно.
  Скорее всего, вы увидите сработавшие и опорожненные подушки безопасности, свисающие из отделений, где они хранятся, уже после столкновения.

- Для того чтобы обеспечить защиту при серьезном столкновении, подушки безопасности должны наполняться очень быстро. Высокая скорость наполнения подушки безопасности обусловлена крайне коротким промежутком времени, в течение которого происходит столкновение, а также необходимостью раскрытия подушки безопасности в пространстве между пассажиром и элементами конструкции автомобиля прежде, чем пассажир ударится об эти элементы. Высокая скорость наполнения подушки безопасности уменьшает риск получения тяжелых или опасных для жизни травм при сильном столкновении, поэтому данный параметр является важной характеристикой ее конструкции.
  Однако наполнение подушки безопасности также может причинить травмы, например ссадины на лице, гематомы и переломы, так как вследствие высокой скорости наполнения подушки безопасности раскрываются со значительной силой.
- В некоторых обстоятельствах контакт с подушкой безопасности рулевого колеса может привести к смертельным травмам, особенно если человек сидит слишком близко к рулю.

⚠ ПРЕДУПРЕЖДЕНИЕ

- **Для того чтобы избежать тяжелых травм или смерти вследствие раскрытия подушек безопасности при столкновении, водитель должен сидеть как можно дальше от подушки безопасности рулевого колеса (на расстоянии по меньшей мере 250 мм). Передний пассажир должен отодвинуть сиденье как можно дальше назад и сидеть, откинувшись на спинку.**
- **В случае столкновения подушки безопасности наполняются мгновенно, и пассажиры могут пострадать от силы раскрытия подушек, если сидят в неправильном положении.**
- **Наполнение подушки безопасности может стать причиной травм, в частности ссадин на лице и теле, порезов от разбившегося стекла или ожогов.**

Шум и дым

Когда подушки надуваются, они производят громкий шум, и в салоне автомобиля появляются дым и порошковая взвесь в воздухе. Это нормальное явление, которое происходит в результате срабатывания устройства надувания подушки безопасности. После срабатывания подушки безопасности вы можете почувствовать существенный дискомфорт при дыхании вследствие контакта груди с ремнем безопасности и подушкой безопасности, а также вдыхания дыма и порошка. Откройте двери и/или окна как можно скорее после удара, чтобы уменьшить дискомфорт и предотвратить длительное воздействие дыма и порошка.
Хотя дым и порошок нетоксичны, они могут вызывать раздражение кожи (глаз, носа, горла и т. д.). В этом случае промойте пораженный участок холодной водой и сразу же обратитесь к врачу, если симптомы не проходят.

⚠ ПРЕДУПРЕЖДЕНИЕ

При раскрытии подушки безопасности относящиеся к ней детали в ру-

(Продолжение)

(Продолжение)

левом колесе и/или приборной панели и/или по обе стороны рейлингов на крыше над передними и задними дверями становятся очень горячими. Во избежание травм не прикасайтесь к внутренним компонентам подушки безопасности в местах их хранения сразу после развертывания.

Не размещайте детское автокресло на переднем пассажирском сиденье

■ Тип A

OYDESA2042

■ Тип B

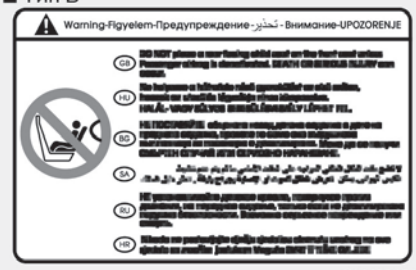

OLM034310

Ни при каких обстоятельствах не допускается установка детского автокресла, обращенного назад, на переднее пассажирское сиденье. Срабатывание подушки безопасности приведет к удару по детскому автокреслу, обращенному назад, что причинит ребенку тяжелые или смертельные травмы.

Также запрещается устанавливать на переднем пассажирском сиденье детское автокресло в положении по ходу движения автомобиля. При срабатывании подушки безопасности переднего пассажира ребенок может получить тяжелые или смертельные травмы.

⚠ ПРЕДУПРЕЖДЕНИЕ

- **КАТЕГОРИЧЕСКИ запрещается устанавливать детское автокресло против хода автомобиля на сиденье с ВКЛЮЧЕННОЙ ПОДУШКОЙ БЕЗОПАСНОСТИ, возможна ГИБЕЛЬ ребенка или нанесение ему ТЯЖЕЛЫХ ТРАВМ.**

(Продолжение)

(Продолжение)

- **Запрещается размещать детское автокресло на переднем пассажирском сиденье. При срабатывании подушки безопасности переднего пассажира она может нанести тяжелые или смертельные травмы.**
- **Если ребенок сидит в автокресле, которое расположено на крайнем заднем сиденье автомобиля, оснащенном боковыми подушками безопасности и/или шторками безопасности, то детское автокресло нужно устанавливать на максимальном удалении от двери и надежно закреплять. При срабатывании боковых подушек/шторок безопасности они могут причинить младенцу или маленькому ребенку тяжелые травмы или стать причиной его гибели.**

Сигнальная лампа подушки безопасности

Сигнальная лампа неисправности подушки безопасности на приборной панели автомобиля призвана предупреждать о потенциальной проблеме с подушкой безопасности (системой пассивной безопасности).
Когда кнопка «ENGINE START/STOP» (запуска/остановки двигателя) переводится в положение «ON» (Вкл.), этот предупреждающий сигнал должен загореться приблизительно на 6 секунд, а затем погаснуть.
Проверьте систему в следующих случаях.

- При переключении кнопки «ENGINE START/STOP» (запуска/остановки двигателя) в положение «ON» (Вкл.) лампа загорается не сразу.
- Лампа продолжает гореть спустя примерно 6 секунд.
- Лампа загорается при движении автомобиля.
- Лампа мигает, когда кнопка «ENGINE START/STOP» (запуска/остановки двигателя) находится в положении «ON» (Вкл.).

Компоненты и функции системы пассивной безопасности

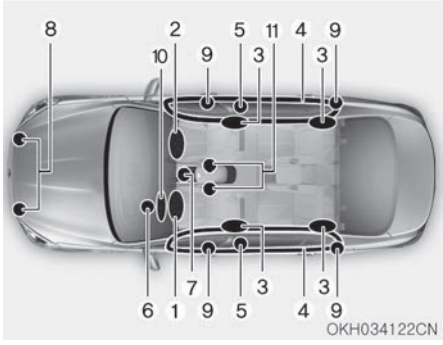

Система пассивной безопасности состоит из следующих компонентов.

1. Модуль фронтальной подушки безопасности водителя.
2. Модуль фронтальной подушки безопасности пассажира
3. Модули боковых подушек безопасности
4. Модули шторки безопасности
5. Преднатяжитель на втягивающем устройстве в сборе
6. Сигнальная лампа подушки безопасности
7. Модуль управления системой SRS (SRSCM)
8. Датчики фронтального удара
9. Датчики бокового удара
10. Модуль коленной подушки безопасности водителя
11. Датчики на пряжках ремней безопасности водителя и переднего пассажира [*1].

Когда кнопка «ENGINE START/STOP» (запуска/остановки двигателя) находится в положении «ON» (Вкл.), модуль SRSCM постоянно контролирует состояние всех компонентов системы пассивной безопасности и на основании силы удара при столкновении определяет необходимость активации подушек безопасности или механизма предварительного натяжения ремня безопасности.

[*1] (при наличии)

После переключения кнопки «ENGINE START/STOP» (запуска/остановки двигателя) в положение «ON» (Вкл.) сигнальная лампа SRS подушек безопасности на приборной панели загорится приблизительно на 6 секунд, после чего сигнальная лампа подушек безопасности должна погаснуть.

⚠ ПРЕДУПРЕЖДЕНИЕ

Любое из следующих условий указывает на наличие неисправности в системе пассивной безопасности. В этом случае следует проверить систему в специализированной мастерской. Kia рекомендует обратиться к официальному дилеру Kia или партнерской сервисной компании.

- **При переключении кнопки «ENGINE START/STOP» (запуска/остановки двигателя) в положение «ON» (Вкл.) лампа загорается не сразу.**
- **Лампа продолжает гореть спустя примерно 6 секунд.**
- **Лампа загорается при движении автомобиля.**

(Продолжение)

(Продолжение)

- **Лампа мигает, когда кнопка «ENGINE START/STOP» (запуска/остановки двигателя) находится в положении «ON» (Вкл.).**

Модули фронтальных подушек безопасности располагаются по центру рулевого колеса и в передней панели над перчаточным ящиком, напротив пассажира и/или в нижней части панели со стороны водителя. Если модуль SRSCM регистрирует сильный удар в переднюю часть автомобиля, то автоматически срабатывают подушки безопасности.

Когда срабатывают подушки безопасности, под давлением от их развертывания отделяются отрывные швы в предохранительных крышках. После открывания крышки подушка безопасности полностью надувается.

Полностью раскрывшаяся подушка безопасности в сочетании с правильно пристегнутым ремнем замедляет движение водителя или пассажира вперед и снижает риск травм головы и грудной клетки.

После полного раскрытия подушка безопасности сразу же начинает сдуваться, позволяя водителю видеть ситуацию на дороге, а также работать рулем и использовать другие органы управления.

Фронтальная подушка безопасности пассажира

⚠ ПРЕДУПРЕЖДЕНИЕ

- **Не следует устанавливать или размещать какие-либо аксессуары (подстаканник, держатель кассет, этикетку и т. д.) на панели напротив переднего пассажира выше перчаточного ящика, если автомобиль оснащен подушкой безопасности пассажира. Такие предметы могут представлять опасность в случае столкновения, так как при срабатывании подушки безопасности они отлетают в салон и могут причинить травмы.**

(Продолжение)

(Продолжение)

- **Устанавливая в салоне автомобиля контейнер с жидким освежителем воздуха, не следует располагать его рядом с комбинацией приборов или на приборной панели.**
  Он представляет опасность в случае столкновения, так как при срабатывании подушки безопасности отлетит в салон и может причинить травмы.

⚠ ПРЕДУПРЕЖДЕНИЕ

- **При срабатывании подушки безопасности может слышаться сильный шум, сопровождающийся выбросом пыли в салон автомобиля. Это нормальное явление, не представляющее опасности: при упаковке подушки безопасности обрабатываются этим порошком. Пыль, которая выделяется при срабатывании подушек безопасности, может вызвать раздражение кожи или глаз, а также приступ астмы. После аварии, при которой сработали подушки безопасности, тщательно вымойте все открытые участки кожи холодным мягким мыльным раствором.**

(Продолжение)

(Продолжение)

- **Система SRS может работать, только когда кнопка «ENGINE START/STOP» (запуска/остановки двигателя) находится в положении «ON» (Вкл.). Если сигнальная лампа подушки безопасности системы SRS не загорается или продолжает непрерывно гореть спустя примерно 6 секунд после переключения кнопки «ENGINE START/STOP» (запуска/остановки двигателя) в положение «ON» (Вкл.) или если она горит после запуска двигателя, включается во время движения, то система SRS работает неправильно.**
  В этом случае следует проверить систему в специализированной мастерской. Kia рекомендует обратиться к официальному дилеру Kia или партнерской сервисной компании.

(Продолжение)

(Продолжение)

- **Перед заменой предохранителя или отсоединением контактов от аккумулятора необходимо перевести кнопку «ENGINE START/STOP» (запуска/остановки двигателя) в положение «OFF» (Выкл.). Запрещается извлекать или заменять предохранители, связанные с подушками безопасности, когда кнопка «ENGINE START/STOP» (запуска/остановки двигателя) находится в положении «ON» (Вкл.). При несоблюдении данного требования загорится сигнальная лампа системы SRS «».**

Фронтальная подушка безопасности водителя и пассажира

■ Фронтальная подушка безопасности водителя

■ Коленная подушка безопасности водителя

Ваш автомобиль оснащен системой пассивной безопасности (подушками безопасности) и поясными/плечевыми ремнями безопасности для водителя и пассажира.
О наличии этой системы в автомобиле свидетельствует надпись «SRS AIR BAG» (Подушка безопасности SRS) на крышке подушки безопасности рулевого колеса и/или на крышке коленной накладки со стороны водителя под рулевым колесом, а также на накладке передней панели со стороны пассажира над перчаточным ящиком.

■ Фронтальная подушка безопасности пассажира

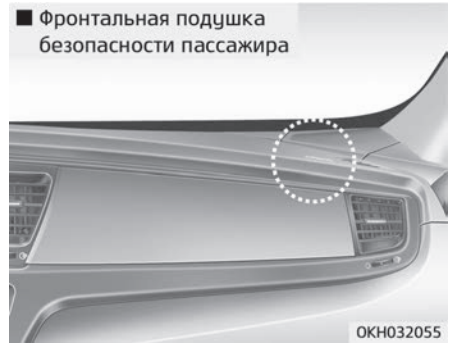

Система пассивной безопасности (SRS) состоит из подушек безопасности, установленных под предохранительными крышками в центре рулевого колеса, в коленной накладке на рулевой колонке и на передней панели со стороны пассажира над перчаточным ящиком.
Система SRS призвана обеспечивать водителю и/или переднему пассажиру автомобиля дополнительную защиту, по сравнению с применением только ремней безопасности, в случае достаточно сильного лобового удара. Система SRS использует датчики для сбора информации о положении сиденья водителя, натяжении ремня безопасности водителя и переднего пассажира, а также силе удара.

Датчики на пряжках ремней безопасности (при наличии) позволяют определить, пристегнуты ли ремни безопасности водителя и переднего пассажира. Эти датчики обеспечивают возможность контролировать развертывание подушек системы SRS в зависимости силы удара и от того, пристегнуты ли ремни безопасности.

⚠ ПРЕДУПРЕЖДЕНИЕ

Используйте ремни безопасности и детские удерживающие системы — при каждой поездке, каждый раз, для каждого, кто находится в автомобиле! Подушки безопасности срабатывают со значительной силой за долю секунды. Ремни безопасности удерживают пассажиров в правильном положении, благодаря чему достигается максимальная эффективность подушек безопасности. Если водитель и пассажиры неправильно пристегнуты или вообще не пристегнуты ремнями безопасности, подушки безопасности не могут уберечь их от тяжелых травм. Всегда соблюдайте меры предосторожности, изложенные в данном руко-

(Продолжение)

(Продолжение)

водстве, в отношении ремней безопасности, подушек безопасности и безопасности водителя и пассажиров.
Чтобы свести к минимуму риск получения тяжелых или смертельных травм и обеспечить максимальную эффективность системы безопасности, выполняйте следующие рекомендации:

- **Не располагайте ребенка на переднем сиденье в детском автокресле или на дополнительной подушке.**
- **Всегда пристегивайте детей ремнями безопасности на заднем сидении. Это наиболее безопасное место для перевозки детей любого возраста.**
- **Фронтальные и боковые подушки безопасности могут причинить травмы водителю или переднему пассажиру, которые занимают неправильное положение на сиденье.**

(Продолжение)

(Продолжение)

- **Располагайте сиденье как можно дальше от подушки безопасности, но так, чтобы при этом вы могли беспрепятственно управлять автомобилем.**
- **Вы и пассажиры не должны сидеть слишком близко к подушкам безопасности или наклоняться к ним без необходимости. Если водитель или пассажиры неправильно располагаются на сиденьях, то при срабатывании подушек безопасности они могут получить тяжелые травмы.**
- **Не следует опираться на дверь или центральную консоль — всегда сидите в вертикальном положении.**

(Продолжение)

(Продолжение)

- **Не следует размещать какие-либо предметы на модулях подушек безопасности на рулевом колесе, приборной панели и панели переднего пассажира над перчаточным ящиком или рядом с этими областями, поскольку любой такой предмет может причинить вред в случае аварии, при которой сработают подушки безопасности.**
- **Не ремонтируйте и не отключайте проводку системы SRS или другие ее компоненты. Эти действия могут стать причиной получения травм вследствие случайного срабатывания подушек безопасности или выхода системы SRS из строя.**
- **Если сигнальная лампа подушки безопасности системы SRS (система пассивной безопасности) горит во время движения автомобиля. В этом случае следует проверить систему в специализированной мастерской. Kia рекомендует обратиться к официальному дилеру Kia или партнерской сервисной компании**

(Продолжение)

(Продолжение)

- **Подушки безопасности можно использовать только один раз — следует заменить систему в специализированной мастерской. Kia рекомендует обратиться к официальному дилеру Kia или партнерской сервисной компании.**
- **Система пассивной безопасности обеспечивает срабатывание передних подушек безопасности только при достаточно сильном ударе. Кроме того, подушки безопасности рассчитаны только на однократное срабатывание. Ремни безопасности всегда должны быть пристегнуты.**
- **Фронтальные подушки безопасности не рассчитаны на срабатывание при боковом ударе, ударе сзади или опрокидывании. Кроме того, фронтальные подушки безопасности не срабатывают в лобовых столкновениях, при которых сила удара ниже порога срабатывания.**

(Продолжение)

(Продолжение)

- **Запрещается устанавливать детскую удерживающую систему на переднее сиденье. В случае аварии младенец или ребенок может получить серьезные травмы или погибнуть в результате срабатывания подушки безопасности.**
- **Детей возрастом 12 лет и младше следует перевозить на заднем сиденье, правильно пристегнув ремнями безопасности. Запрещено перевозить детей на переднем пассажирском сиденье. Если на переднее сиденье необходимо посадить ребенка старше 12 лет, следует правильно пристегнуть его и отодвинуть сиденье как можно дальше назад.**

(Продолжение)

(Продолжение)

- **В целях обеспечения максимальной защиты при любой аварии водитель и все пассажиры должны быть пристегнуты ремнями безопасности независимо от того, оснащено ли их посадочное место подушкой безопасности, что позволит свести к минимуму риск получения тяжелых травм или гибели при аварии. Не садитесь слишком близко и не опирайтесь на подушки безопасности во время движения автомобиля.**
- **При неправильной посадке или расположении не по центру сиденья возможно получение тяжелых или смертельных травм в случае аварии. До тех пор пока автомобиль не припаркован и кнопка «ENGINE START/STOP» (запуска/остановки двигателя) не переведена в положение «OFF» (ВЫКЛ.), все пассажиры должны сидеть вертикально, по центру подушек, комфортно вытянув ноги и не отрывая стоп от пола, с поднятыми спинками сидений и пристегнутыми ремнями безопасности.**

(Продолжение)

(Продолжение)

- **Чтобы обеспечивать защиту при столкновении, система подушек безопасности SRS должна срабатывать очень быстро. Если водитель или пассажир сидят неправильно вследствие того, что не пристегнули ремни безопасности, подушка безопасности может сильно ударить их и причинить тяжелые или смертельные травмы.**

⚠ ПРЕДУПРЕЖДЕНИЕ

■ Не размещать предметы вблизи подушек безопасности

Не размещайте предметы (например, покрытие амортизирующей накладки, подставку для мобильного телефона, подставку для чашки, освежитель воздуха или наклейки) над модулями подушек безопасности на рулевом колесе, панели инструментов, ветровом стекле и панели переднего пассажира над перчаточным ящиком или возле этих

(Продолжение)

(Продолжение)

модулей. В случае аварии, достаточно сильной для раскрытия подушек безопасности, подобные предметы могут стать травмоопасными. Водитель или пассажир не должны размещать какие-либо предметы над подушкой безопасности или между подушкой безопасности и собой.

Боковая подушка безопасности

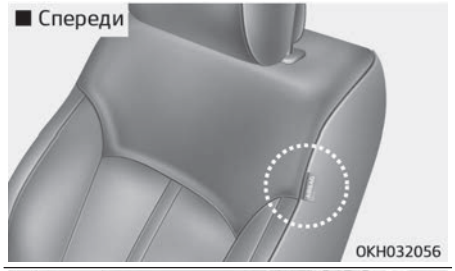

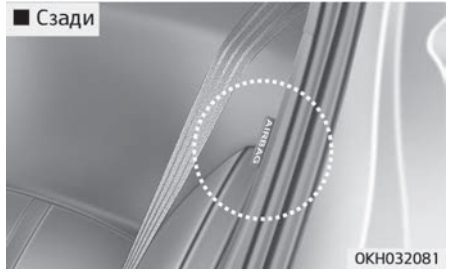

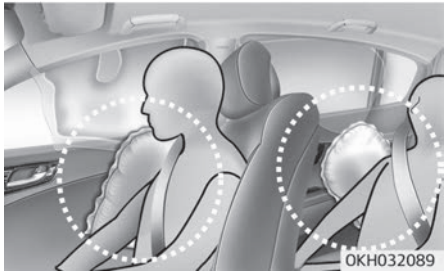

❉ Фактические подушки безопасности в автомобиле могут отличаться от изображенных на рисунке.

Автомобиль оборудован боковыми подушками безопасности, установленными для передних и задних боковых сидений. Подушка безопасности обеспечивает водителю и/или переднему и задним боковым пассажирам автомобиля дополнительную защиту по сравнению с использованием одних только ремней безопасности.

- Боковые подушки безопасности срабатывают при определенных условиях бокового столкновения, в зависимости от силы, угла, скорости и точки приложения удара.
- Боковые подушки безопасности срабатывают не во всех случаях бокового удара.

⚠ ПРЕДУПРЕЖДЕНИЕ

Пассажирам, которые занимают сиденья, укомплектованные боковыми подушками и/или шторками безопасности, не следует позволять опираться головой или телом о дверь, класть на дверь руки и высовывать руки из окон, а также располагать какие-либо предметы между собой и дверями.

⚠ ПРЕДУПРЕЖДЕНИЕ

- **Боковая подушка безопасности служит дополнением для ремней безопасности водителя и пассажиров и не может использоваться вместо них. По этой причине в движущемся автомобиле ремни безопасности обязательно должны быть пристегнуты. Подушки безопасности срабатывают только в определенных ситуациях бокового удара, в которых водитель и пассажиры могут получить тяжелые травмы.**

(Продолжение)

(Продолжение)

- **Для того чтобы обеспечить оптимальную защиту с помощью системы боковых подушек безопасности, а также исключить травмирование вследствие раскрытия боковой подушки безопасности, оба человека на передних сиденьях и пассажиры на всех задних сиденьях (при наличии) должны сидеть вертикально, с правильно пристегнутыми ремнями безопасности. Руки водителя должны располагаться на рулевом колесе, на девяти и трех часах условного циферблата. Пассажир должен держать руки на коленях.**
- **Не следует использовать декоративные чехлы для сидений.**
- **При использовании чехлов для сидений эффективность системы может снизиться до полного отказа.**

(Продолжение)

(Продолжение)

- **Для того чтобы предотвратить неожиданное срабатывание боковой подушки безопасности, которое может привести к травмам, не допускайте ударов по датчику бокового удара, когда включена кнопка «ENGINE START/STOP» (запуска/остановки двигателя).**
- **При повреждении сиденья или чехла сиденья следует пройти обслуживание в специализированной мастерской. Kia рекомендует обратиться к официальному дилеру Kia или партнерской сервисной компании.**

⚠ ПРЕДУПРЕЖДЕНИЕ

■ Не размещать предметы вблизи подушек безопасности

(Продолжение)

(Продолжение)

- **Водитель или пассажир не должны размещать какие-либо предметы над подушкой безопасности или между подушкой безопасности и собой. Кроме того, не размещайте предметы возле участков, где подушка безопасности наполняется воздухом, например возле дверей, стекол боковых дверей, передней и задней стоек.**
- **Не размещайте предметы между дверью и сиденьем. В случае наполнения подушки безопасности воздухом эти предметы могут отлететь и нанести травму.**
- **Не устанавливайте какие-либо аксессуары на боковых подушках безопасности или вблизи них.**

Шторка безопасности

OKH032082

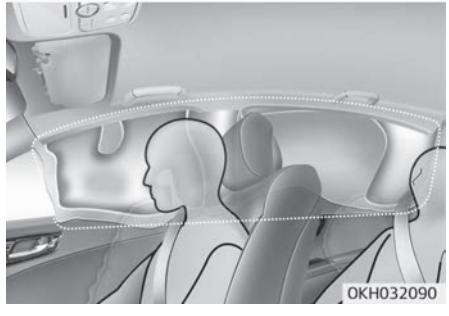
OKH032090

✻ Фактические подушки безопасности в автомобиле могут отличаться от изображенных на рисунке.

Шторки безопасности располагаются по обеим сторонам вдоль продольных брусьев крыши, над передними и задними дверями.
Они предназначены для защиты головы человека, сидящего на переднем или крайнем заднем сиденье, при некоторых видах боковых столкновений.
Шторки безопасности срабатывают только при определенных условиях бокового столкновения, в зависимости от силы, угла, скорости и характера удара. Шторки безопасности срабатывают не при каждом боковом ударе, они не срабатывают при столкновении спереди, сзади, а также в большинстве случаев переворота автомобиля.

⚠ ПРЕДУПРЕЖДЕНИЕ

- **Боковые подушки и шторки безопасности обеспечивают максимальный уровень безопасности, когда пассажиры на передних и крайних задних сиденьях сидят вертикально и пристегнуты ремнями безопасности. Дети должны перевозиться в детском автокресле, установленном на заднем сиденье автомобиля.**

(Продолжение)

(Продолжение)

- **Если ребенок перевозится на крайнем заднем сиденье, он должен находиться в подходящем детском автокресле. Детское автокресло должно располагаться как можно дальше от двери и быть надежно зафиксировано в месте установки.**

- **Пассажирам, которые занимают сиденья, укомплектованные боковыми подушками и/или шторками безопасности, не следует позволять опираться головой или телом о дверь, класть на дверь руки и высовывать руки из окон, а также располагать какие-либо предметы между собой и дверями.**

(Продолжение)

(Продолжение)

- **Не пытайтесь вскрывать или ремонтировать какие-либо компоненты системы боковых подушек и шторок безопасности. При необходимости следует пройти обслуживание в специализированной мастерской. Kia рекомендует обратиться к официальному дилеру Kia или партнерской сервисной компании.**

При несоблюдении изложенных выше инструкций водитель и пассажиры могут получить травмы или погибнуть в случае аварии.

⚠ ПРЕДУПРЕЖДЕНИЕ

- **Не размещать предметы вблизи подушек безопасности**

(Продолжение)

(Продолжение)

- **Не размещайте предметы над подушкой безопасности. Кроме того, не размещайте предметы возле участков, где подушка безопасности наполняется воздухом, например возле дверей, стекол боковых дверей, передней и задней стоек, боковых брусьев крыши.**
- **Не размещайте на вешалке для одежды твердые или бьющиеся предметы.**

Почему при столкновении не сработала подушка безопасности? (Условия наполнения и ненаполнения подушек безопасности.)
Существует много типов аварий, при которых подушка безопасности не обеспечивает дополнительную защиту.
К таким авариям относятся удары в заднюю часть, второй или третий удар при ДТП с несколькими соударениями, а также удары на низкой скорости.

Датчики столкновения для подушки безопасности

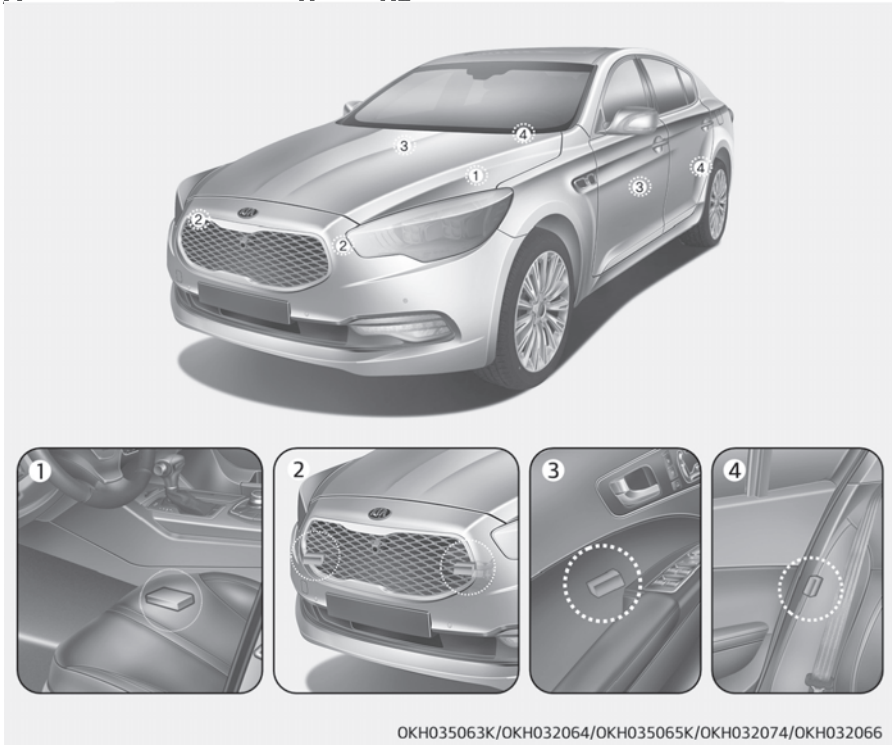

1. Модуль управления системой SRS.
2. Датчик фронтального удара
3. Датчик бокового удара (передний)
4. Датчик бокового удара (задний)

⚠ ПРЕДУПРЕЖДЕНИЕ

- **Не следует бить по местам размещения подушек безопасности или датчиков и допускать ударного воздействия на них.**
  Такой удар может спровоцировать неожиданное срабатывание подушки безопасности, что может стать причиной тяжелых травм или летального исхода.

(Продолжение)

(Продолжение)

- **При изменении места установки или угла расположения датчиков подушки безопасности могут сработать в неожиданный момент или не сработать в необходимый момент, что может привести к нанесению серьезного ущерба здоровью или летальному исходу. Поэтому не следует пытаться производить обслуживание датчиков подушек безопасности или зоны вокруг датчиков. Следует пройти обслуживание в специализированной мастерской. Kia рекомендует обратиться к официальному дилеру Kia или партнерской сервисной компании.**

(Продолжение)

(Продолжение)

- **Проблемы могут возникнуть при изменении угла установки датчиков вследствие деформации переднего бампера, кузова, передней двери и задней стойки кузова, где установлены датчики столкновения. Следует пройти обслуживание в специализированной мастерской. Kia рекомендует обратиться к официальному дилеру Kia или партнерской сервисной компании.**
- **Автомобиль рассчитан для гашения удара и срабатывания подушек безопасности при определенных видах столкновений. При установке на бампер накладок, доступных на рынке запчастей, или при замене бампера на неоригинальный возможно ухудшение характеристик автомобиля и срабатывания подушек безопасности при столкновении.**

Условия наполнения подушек безопасности

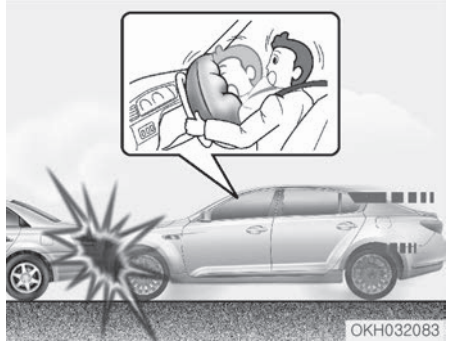

Фронтальные подушки безопасности

Фронтальные подушки безопасности предназначены для надувания при лобовом столкновении в зависимости от интенсивности, скорости или угла удара.

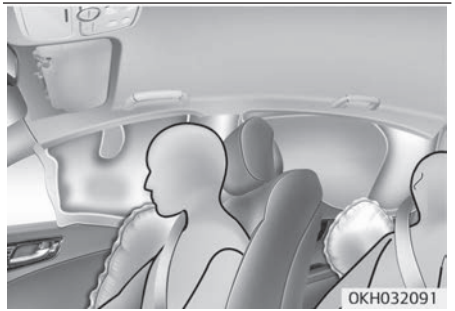

❈ Фактические подушки безопасности в автомобиле могут отличаться от изображенных на рисунке.

Боковые подушки и шторки безопасности

Боковые подушки и шторки безопасности раскрываются только при обнаружении удара датчиками бокового столкновения, в зависимости от силы удара, его направления, скорости и точки соприкосновения.

Хотя фронтальные подушки безопасности (подушки водителя и переднего пассажира) предназначены для раскрытия только при лобовых столкновениях, но при сильном воздействии на фронтальные датчики столкновения они также могут раскрыться и при других типах столкновений. Боковые подушки и шторки безопасности предназначены для раскрытия только при боковых столкновениях, но при сильном воздействии на боковые датчики они также могут раскрыться и при других типах столкновений.

Подушки безопасности могут раскрыться вследствие сильных ударов по шасси во время движения по плохой дороге. Для предупреждения нежелательного раскрытия подушек безопасности старайтесь ехать по плохим дорогам или бездорожью максимально осторожно.

В каких условиях не наполняется подушка безопасности

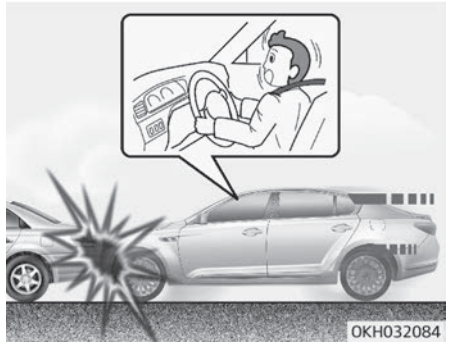

- При столкновениях на низких скоростях подушки безопасности могут не сработать. Подушки безопасности не рассчитаны на срабатывание в таких случаях, поскольку при подобных столкновениях они не могут повысить уровень защиты, который дают ремни безопасности.

• Передние подушки безопасности не рассчитаны на срабатывание при задних столкновениях, так как под действием удара пассажиры перемещаются назад. В этом случае срабатывание подушек безопасности не принесет дополнительной пользы.

• Фронтальные подушки безопасности могут не сработать при боковых столкновениях, так как пассажиры перемещаются по направлению к месту удара, а в случае с боковым ударом фронтальные подушки безопасности не могут повысить уровень защиты пассажиров и водителя. Однако если в автомобиле установлены боковые подушки и шторки безопасности, они могут сработать в зависимости от скорости автомобиля, а также силы и угла удара.

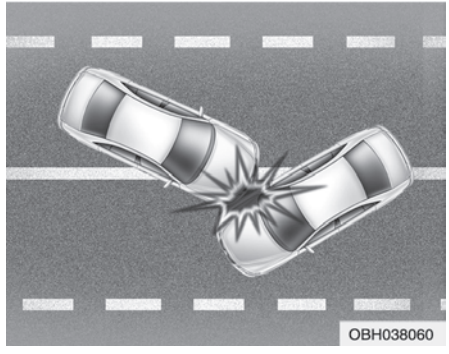

• Если столкновение происходит под углом, то под действием силы удара пассажиры могут переместиться в том направлении, в котором подушки безопасности не способны обеспечить дополнительную защиту, поэтому датчики не подают подушкам безопасности команду срабатывания.

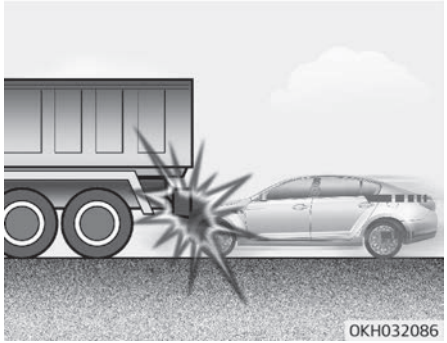

• Часто случается так, что непосредственно перед столкновением водители резко тормозят. При резком торможении передняя часть автомобиля опускается, из-за чего он «подныривает» под транспортное средство, имеющее больший дорожный просвет. При таком «подныривании» подушки безопасности могут не сработать, так как замедление, которое регистрируется датчиками, в столкновениях такого типа может значительно снижаться.

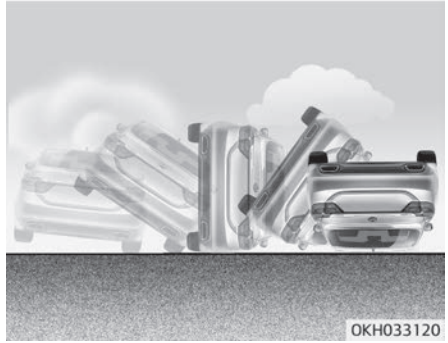

• Фронтальные подушки безопасности могут не срабатывать при опрокидывании автомобиля, так как они не способны обеспечить дополнительную защиту водителя и пассажиров.

✻ ПРИМЕЧАНИЕ

■ с датчиком опрокидывания

Однако боковые подушки и шторки безопасности могут сработать при опрокидывании, если оно зарегистрировано блоком управления подушками безопасности (ACU, Airbag Control Unit).

✻ ПРИМЕЧАНИЕ

■ без датчика опрокидывания

Однако боковые подушки безопасности и боковые шторки безопасности могут надуваться при опрокидывании автомобиля при боковом ударе.

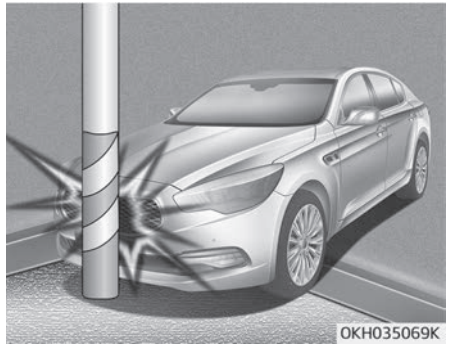

• Подушки безопасности могут не сработать, если автомобиль врезается в такие объекты как столбы ЛЭП или деревья, когда удар приходится на относительно малую площадь, а сила от удара не достигает датчиков.

Уход за системой пассивной безопасности

Система пассивной безопасности (SRS) практически не требует обслуживания, по этим причинам в ней отсутствуют компоненты, ремонт которых вы можете безопасно проводить самостоятельно. Если сигнальная лампа подушки безопасности системы SRS не горит или горит постоянно, рекомендуем провести осмотр системы у официального дилера Kia. Если сигнальная лампа подушки безопасности системы SRS не загорается или горит непрерывно, следует проверить систему в специализированной мастерской. Kia рекомендует обратиться к официальному дилеру Kia или партнерской сервисной компании.

⚠ ПРЕДУПРЕЖДЕНИЕ

- **Модификация компонентов системы SRS или ее проводки, включая размещение любых предметов на крышках накладок либо изменение конструкции кузова, может отрицательно сказаться на эксплуатационных показателях SRS и стать причиной получения травм.**
- **Для очистки крышек накладок подушек безопасности необходимо использовать мягкую сухую ткань, допускается смочить ткань обычной водой. Растворители или моющие средства могут повредить крышки накладок подушек безопасности, что отрицательно повлияет на правильность срабатывания всей системы.**

(Продолжение)

(Продолжение)

- **На модулях подушек безопасности на рулевом колесе, приборной панели и панели переднего пассажира над перчаточным ящиком или рядом с ними не следует размещать какие-либо предметы, поскольку любой такой предмет может причинить вред в случае аварийной ситуации и при срабатывании подушек безопасности.**
- **При срабатывании подушек безопасности следует заменить систему в специализированной мастерской. Kia рекомендует обратиться к официальному дилеру Kia или партнерской сервисной компании.**
- **Не ремонтируйте и самостоятельно не отключайте проводку системы SRS или другие ее компоненты. Эти действия могут стать причиной получения травм вследствие случайного срабатывания подушек безопасности или выхода системы SRS из строя.**

(Продолжение)

(Продолжение)

- **Если компоненты системы подушек безопасности необходимо утилизировать, либо если автомобиль подлежит переработке, то соблюдайте определенные меры предосторожности. Данные меры предосторожности известны официальному дилеру компании Kia, и он может предоставить всю необходимую информацию. Несоблюдение данных мер и процедур предосторожности может повысить риск потенциального причинения вреда здоровью.**
- **Если автомобиль был затоплен и напольные покрытия промокли или на пол попала вода, не нужно пытаться завести двигатель; в этом случае следует проверить автомобиль в специализированной мастерской. Kia рекомендует связаться с официальным дилером Kia или партнерской сервисной компанией.**

Дополнительные меры предосторожности

- Водитель и все пассажиры должны сидеть вертикально, опираясь спинами на спинки сидений, с пристегнутыми ремнями безопасности, удерживая стопы на полу.
- **Во время движения автомобиля пассажиры не должны покидать или менять места.** Если пассажир не пристегнут ремнем безопасности, то при аварии или экстренной остановке его может ударить о внутренние детали салона автомобиля, отбросить на других пассажиров или выбросить из автомобиля.
- **Ремень безопасности рассчитан для использования одним человеком.** Если ремень безопасности используется несколькими людьми, то при столкновении они могут получить тяжелые травмы или погибнуть.
- **Не следует устанавливать на ремни безопасности какие-либо аксессуары.** Устройства, предназначенные для повышения комфорта пассажира или изменения положения ремня безопасности, могут привести к ухудшению функциональности ремня и повысить риск получения тяжелых травм при аварии.
- **Пассажирам не следует размещать твердые или острые предметы между собой и подушками безопасности.** Если у вас на коленях или во рту находится твердый или острый предмет, то при срабатывании подушки безопасности вы можете получить травмы.
- **Водитель и пассажиры не должны располагаться вплотную к крышкам подушек безопасности.** Водитель и все пассажиры должны сидеть вертикально, опираясь спинами на спинки сидений, с пристегнутыми ремнями безопасности, удерживая стопы на полу. Если пассажиры располагаются слишком близко к крышкам подушек безопасности, то при срабатывании подушек они могут получить травмы.
- **Не следует закреплять или размещать посторонние предметы на крышках подушек безопасности или рядом с ними.** Предмет, закрепленный на крышке фронтальной или боковой подушки безопасности, а также размещенный непосредственно перед крышкой, может препятствовать правильной работе подушек безопасности.

- **Запрещается изменять конструкцию передних сидений.** При изменении конструкции передних сидений возможно нарушение функционирования датчиков системы пассивной безопасности или боковых подушек безопасности.
- **Не следует размещать какие-либо предметы под передними сиденьями.** Размещенные под передними сиденьями предметы могут отрицательно сказаться на функционировании датчиков системы пассивной безопасности или боковых подушек безопасности.
- **Не перевозите младенца или маленького ребенка у себя на коленях.** В случае аварии младенец или маленький ребенок может получить тяжелые травмы или погибнуть. Младенцы и дети должны быть пристегнуты ремнями детского автокресла либо сидеть на заднем сиденье с пристегнутыми ремнями безопасности.

Установка дополнительного или модификация существующего оборудования на автомобиле с подушками безопасности

Модификация автомобиля путем изменения рамы, бамперов, капота, боковой обшивки или коррекции высоты расположения кузова могут отрицательно повлиять на работу подушек безопасности.

Предупреждающая надпись о подушке безопасности

Предупреждающие таблички с информацией о подушках безопасности служат для информирования пассажиров о потенциальной опасности при срабатывании системы подушек безопасности.
Обратите внимание, что эти официальные предупреждения в первую очередь касаются риска для детей. Не забывайте, что взрослые также подвергаются рискам. Они были описаны на предыдущих страницах.

Особенности вашего автомобиля

Интеллектуальный ключ 4-05
Запишите номер вашего ключа 4-05
Функция интеллектуального ключа 4-05
Кнопки на интеллектуальном ключе 4-07
Ограничения в обращении с ключами 4-09
Меры предосторожности при использовании интеллектуального ключа 4-09
Иммобилайзер 4-10
Замена элемента питания 4-12
Противоугонная система 4-14
Приведение в готовность 4-14
Срабатывание противоугонной системы 4-15
Открытие багажника с включенной сигнализацией 4-15
Снятие с охраны 4-15
Замки дверей 4-17
Управление замками дверей снаружи автомобиля 4-17
Электрозамок двери 4-18
Управление замками дверей изнутри автомобиля 4-18
Функции блокировки/разблокировки дверей 4-21
Замок задней двери с защитой от детей 4-22
Багажник 4-23
Багажник без электропривода 4-23
Багажник с электроприводом 4-24
Выключатель открывания багажника в случае аварии 4-30
Функция интеллектуального открывания двери багажника 4-31
Как пользоваться функцией интеллектуального открывания багажника 4-31
Как отключить функцию интеллектуального открывания багажника с помощью интеллектуального ключа 4-33
Зона распознавания 4-34
Окна 4-35
Стеклоподъемники 4-35
Капот 4-40
Открывание капота 4-40
Закрывание капота 4-40
Лючок горловины топливного бака 4-42
Открывание лючка горловины топливного бака 4-42
Закрывание лючка горловины топливного бака 4-43
Устройство аварийного разблокирования лючка горловины топливного бака 4-45
Панорамный люк в крыше 4-46
Предупреждение о незакрытом люке в крыше 4-46
Сдвигание люка в крыше 4-47
Закрывание люка в крыше 4-47
Установка люка в крыше под углом 4-49
Солнцезащитная шторка 4-49
Сброс параметров люка в крыше 4-50
Руль 4-51
Электрогидравлический усилитель рулевого управления (EHPS) 4-51
Наклонный руль 4-52
Обогрев рулевого колеса 4-53
Звуковой сигнал 4-53
Зеркала 4-54
Внутреннее зеркало заднего вида 4-54
Наружное зеркало заднего вида 4-55

4

Комбинация приборов....4-59
Управление комбинаций приборов....4-59
Управление ЖК-дисплеем....4-60
Приборы....4-61
ЖК-дисплей....4-66
Режимы ЖК-дисплея....4-66
Режим маршрутного компьютера....4-67
Режим с навигацией по поворотам....4-68
Режим ASCC....4-68
Режим аудио/видео....4-68
Режим информации....4-68
Режим пользовательских настроек....4-70
Предупреждения....4-79
Маршрутный компьютер....4-91
Обзор....4-91
Расход топлива....4-92
Поездка A/B....4-93
Режим движения....4-95
Сигнальные и индикаторные лампы....4-96
Сигнальные лампы....4-96
Индикаторные лампы....4-104
Приборная панель на ветровом стекле (HUD)....4-108
Описание....4-108
Включение/выключение приборной панели на ветровом стекле....4-109
Информация о приборной панели на ветровом стекле....4-109
Настройки приборной панели на ветровом стекле....4-109
Система помощи при парковке....4-111
Описание работы системы помощи при парковке....4-111
Условия, в которых не работает система помощи при парковке....4-114
Самодиагностика....4-116
Камера заднего вида....4-117
Система помощи при парковке....4-118
Парковка задним ходом....4-118
Параллельная парковка....4-119
Система мониторинга непросматриваемых зон спереди....4-121
Система кругового обзора (SVM)....4-122
Освещение....4-123
Функция экономии заряда аккумулятора....4-123
Функция подсветки фарами головного света....4-123
Дневные ходовые огни....4-123
Изменение направления движения (для Европы)....4-124
Управление освещением....4-124
Управление фарами дальнего света....4-127
Указатели поворота и смены полосы движения....4-128
Передняя противотуманная фара....4-128
Задние противотуманные фары....4-129
Регулятор угла наклона головных фар....4-129
Омыватель фар головного света....4-130
Стеклоочистители и стеклоомыватели....4-131
Стеклоочистители лобового стекла....4-131
Стеклоомыватели лобового стекла....4-132
Внутреннее освещение....4-134
Функция автоматического выключения....4-134
Переключатель передних фар....4-134
Переключатель задних фар....4-135
Лампа освещения багажника....4-136

Лампа освещения подножки..... 4-136
Лампа перчаточного ящика..... 4-136
Лампа подсветки зеркала в солнцезащитном козырьке..... 4-137
Система приветствия..... 4-138
Плафон подсветки околодверного пространства и лампа ручки двери..... 4-138
Ближний свет..... 4-138
Внутреннее освещение..... 4-138
Обогрев стекла..... 4-139
Обогрев заднего стекла..... 4-139
Противообледенитель стеклоочистителя 4-139
Automatic climate control system..... 4-140
Автоматическая система обогрева и кондиционирования воздуха..... 4-141
Ручная система обогрева и кондиционирования воздуха..... 4-142
Работа системы..... 4-150
Воздушный фильтр системы климат-контроля..... 4-152
Проверка количества хладагента в кондиционере и масла в компрессоре..... 4-153
Система обогрева и устранения запотевания лобового стекла..... 4-154
Устранение запотевания с внутренней стороны лобового стекла..... 4-154
Размораживание наружной стороны лобового стекла..... 4-154
Обдув стекол для предотвращения запотевания..... 4-155
Дополнительные функции системы климат-контроля 4-158
Ионизатор на приборной панели..... 4-158
Интеллектуальная вентиляция..... 4-158
Отсек для хранения..... 4-159
Отсек для хранения в центральной консоли..... 4-159
Отсек для хранения в заднем сиденье..... 4-159
Перчаточный ящик..... 4-160
Держатель для солнцезащитных очков..... 4-160
Карман на спинке сиденья..... 4-161
Карман для карты..... 4-161
Принадлежности салона..... 4-163
Прикуриватель 4-163
Пепельница..... 4-163
Подстаканник..... 4-164
Солнцезащитный козырек..... 4-165
Розетка..... 4-166
Подогрев сидений 4-167
Сиденье с вентиляцией 4-169
Часы..... 4-170
Вешалка для одежды 4-171
Фиксатор(-ы) для напольных ковриков 4-172
Зеркало заднего вида 4-172
Вешалка для сумок 4-173
Держатель багажной сетки 4-173
Задняя шторка 4-174
Боковая шторка 4-175
Мультимедийная система..... 4-176
Порты AUX и USB..... 4-176
Аудио/видео/система навигации (AVN)..... 4-177
Система информирования водителей (DIS)..... 4-177
Гарнитура на основе беспроводной технологии *Bluetooth®* 4-178

Антенна.....4-178
Регулятор звука на рулевом колесе.....4-179

4

ИНТЕЛЛЕКТУАЛЬНЫЙ КЛЮЧ

Запишите номер вашего ключа

Номер ключа проштампован на специальной бирке, прикрепленной к набору ключей.

В случае утери ключей Kia рекомендует обратиться к официальному дилеру Kia или партнерской сервисной компании. Отсоедините бирку с кодом ключа и храните ее в надежном месте. Кроем того, запишите код ключа и храните его в надежном месте (не в автомобиле).

Функция интеллектуального ключа

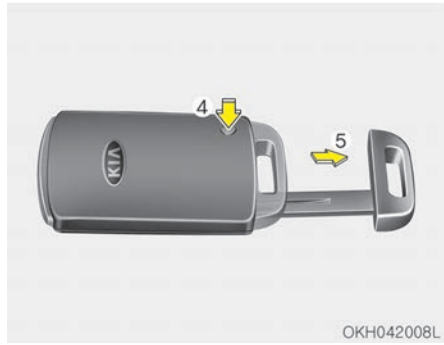

1. Блокировка двери
2. Разблокировка двери
3. Разблокировка и/или открытие багажника

С помощью интеллектуального ключа можно запереть или отпереть любую дверь (в том числе дверь багажника) и даже запустить двигатель.

- Для извлечения механического ключа нажмите и удерживайте кнопку разблокировки (4) и удалите механический ключ (5).
- Чтобы снова вставить механический ключ, поместите ключ в скважину и нажмите на него до щелчка.

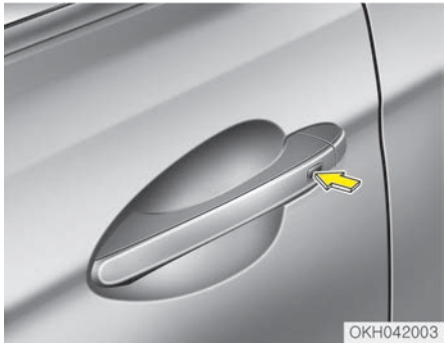

Имея при себе интеллектуальный ключ, вы можете запирать и отпирать двери автомобиля (включая дверь багажника).

Блокировка

1. Имейте при себе интеллектуальный ключ.
2. Закройте все двери.
3. Нажмите кнопку на внешней ручке двери.
4. Сигнальные лампы один раз мигнут (капот и дверь багажника должны быть закрыты).
   Кроме того, наружные зеркала будут автоматически складываться, если переключатель складывания наружных зеркал находится в положении «AUTO» (Авто) (при наличии).
5. Убедитесь, что двери заперты, потянув наружную ручку на двери.

✻ ПРИМЕЧАНИЕ

- Кнопка работает только тогда, когда интеллектуальный ключ находится на расстоянии 0,7 м от наружной ручки двери.
- Даже если вы нажмете кнопку на внешней ручке двери, двери не заблокируются. Также в следующих случаях прозвучит предупредительный звуковой сигнал в течение 3 секунд:
  - Интеллектуальный ключ находится в автомобиле.

(Продолжение)

  - Кнопка «ENGINE START/STOP» (запуска/остановки двигателя) находится в положении «ACC» (Доп. устройства) или «ON» (Вкл.).
  - Открыта одна из дверей, кроме багажника.

Разблокировка

1. Имейте при себе интеллектуальный ключ.
2. Нажмите кнопку на внешней ручке передней двери.
3. Все двери будут разблокированы, и дважды мигнут лампы аварийной сигнализации.
   Кроме того, наружные зеркала будут автоматически раскладываться, если переключатель складывания наружных зеркал находится в положении «AUTO» (Авто) (при наличии).

✻ ПРИМЕЧАНИЕ

- Кнопка работает только тогда, когда интеллектуальный ключ находится на расстоянии 0,7 м от наружной ручки двери.
- Когда интеллектуальный ключ распознан в пределах 0,7 м от передней наружной дверной ручки, другие люди также могут открыть дверь.
- После нажатия этой кнопки двери автоматически запираются, если одна из них не будет открыта в течение 30 секунд.

Разблокировка багажника

Дверь багажника с электроприводом

1. Имейте при себе интеллектуальный ключ.
2. Нажмите переключатель ручки багажника.
3. Дверь багажника разблокируется и откроется.

Багажник без электропривода

1. Имейте при себе интеллектуальный ключ.
2. Нажмите переключатель ручки багажника.
3. Дверь багажника разблокируется.

✻ ПРИМЕЧАНИЕ

- После отпирания и последующего закрытия двери багажного отделения, дверь багажного отделения будет автоматически заблокирована.
- Кнопка работает только тогда, когда интеллектуальный ключ находится на расстоянии 0,7 м от ручки двери багажника.

Кнопки на интеллектуальном ключе

Блокировка (1)

1. Закройте все двери.
2. Нажмите кнопку блокировки.
3. При этом мигнут лампы аварийной сигнализации для индикации факта блокировки всех дверей (капот и дверь багажного отделения автомобиля должны быть закрыты). Кроме того, наружные зеркала будут автоматически складываться, если переключатель складывания наружных зеркал находится в положении «AUTO» (Авто) (при наличии).

✻ ПРИМЕЧАНИЕ

Двери не заблокируются, если открыта какая-либо дверь.

Разблокировка (2)

1. Нажмите кнопку разблокирования.
2. При этом дважды мигнут лампы аварийной сигнализации для индикации факта отпирания всех дверей.
   Кроме того, наружные зеркала будут автоматически раскладываться, если переключатель складывания наружных зеркал находится в положении «AUTO» (Авто) (при наличии).

✻ ПРИМЕЧАНИЕ

После нажатия этой кнопки двери автоматически запираются, если одна из них не будет открыта в течение 30 секунд.

Разблокировка двери багажного отделения (3)

Багажник без электропривода.

1. Нажмите кнопку разблокирования двери багажного отделения более чем на 1 секунду.
2. Лампа аварийной сигнализации дважды мигает, указывая, что дверь багажного отделения разблокирована.

✻ ПРИМЕЧАНИЕ

- После разблокирования двери багажника она автоматически заблокируется, если не будет открыта в течение 30 секунд.
- После отпирания и последующего закрытия двери багажного отделения, дверь багажного отделения будет автоматически заблокирована.
- На кнопке написано слово «HOLD» (Удерживать), которое информирует о том, что необходимо нажать и удерживать кнопку.

Дверь багажника с электроприводом

1. Нажмите кнопку разблокирования двери багажного отделения более чем на 1 секунду.
2. Лампа аварийной сигнализации мигает и звучит двойной предупредительный сигнал, указывая, что дверь багажника разблокирована.

✻ ПРИМЕЧАНИЕ

- После отпирания и последующего закрытия двери багажного отделения, дверь багажного отделения будет автоматически заблокирована.
- На кнопке написано слово «HOLD» (Удерживать), которое информирует о том, что необходимо нажать и удерживать кнопку.

Ограничения в обращении с ключами

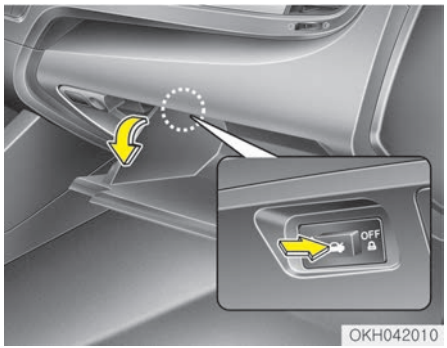

Если вы оставляете ключи работнику парковки или швейцару, выполните следующие действия, чтобы в ваше отсутствие нельзя было открыть багажник или перчаточный ящик автомобиля.

Для активации системы запирания багажника и возможности использования исключительно механического ключа для открытия багажника следует сделать следующие действия:

1. Нажмите кнопку разблокировки и, удерживая ее, извлеките механический ключ
2. Отпереть бардачок механическим ключом и открыть его.
3. Установите кнопку управления двери багажника в положение «OFF» (Выкл.) (не нажата).
4. Закройте перчаточный ящик и заприте его с помощью механического ключа.

В случае передачи ключей работнику парковки или швейцару выполните шаги 1—4, указанные выше, отделите механический ключ от интеллектуального ключа и передайте интеллектуальный ключ работнику. Таким образом, интеллектуальный ключ может быть использован только для запуска двигателя и открытия замков дверей.

Разблокировка

Чтобы разблокировать багажник, откройте бардачок механическим ключом и установите кнопку управления дверью багажника в положение «ON» (Вкл.) (нажата). Из этого положения багажник открывается кнопкой двери багажника или интеллектуальным ключом.

Меры предосторожности при использовании интеллектуального ключа

✻ ПРИМЕЧАНИЕ

- Если вы по каким-то причинам потеряете интеллектуальный ключ, вы не сможете запустить двигатель. Kia рекомендует отбуксировать автомобиль и при необходимости обратиться к официальному дилеру Kia или партнерской сервисной компании.
- Для одного автомобиля может быть зарегистрировано не более 2 интеллектуальных ключей. При утере интеллектуального ключа Kia рекомендует обратиться к официальному дилеру Kia или партнерской сервисной компании.
- Интеллектуальный ключ не работает в следующих случаях:

(Продолжение)

(Продолжение)

- Интеллектуальный ключ находится рядом с радиопередатчиком (радиостанция или аэропорт), который может помешать нормальной работе интеллектуального ключа.
- Интеллектуальный ключ находится рядом с мобильной приемо-передающей радиоустановкой или мобильным радиотелефоном.
- Рядом с автомобилем активирован интеллектуальный ключ от другого автомобиля.

Если интеллектуальный ключ работает неправильно, то откройте и закройте дверь обычным ключом. Если в работе передатчика отмечаются проблемы, рекомендуется обратиться к официальному дилеру компании Kia или партнерской сервисной компании.

(Продолжение)

(Продолжение)

- Если интеллектуальный ключ находится рядом с мобильным телефоном или смартфоном, то его сигнал может блокироваться при использовании мобильного телефона или смартфона. Особенно это возможно во время активной работы телефона — при совершении вызова, ответе на входящий вызов, получении текстовых сообщений и/или отправке/получении сообщений по электронной почте. Не кладите мобильный телефон или смартфон в один карман с интеллектуальным ключом, между данными устройствами должно быть некоторое расстояние.

⚠ ПРЕДОСТЕРЕЖЕНИЕ

- **Следует предохранять интеллектуальный ключ от воздействия воды и других жидкостей. Если система дистанционного доступа без ключа вышла из строя вследствие попадания воды или других жидкостей, то на такую неисправность не распространяется гарантия производителя транспортного средства.**
- **Держите интеллектуальный ключ подальше от электромагнитных материалов, которые блокируют электромагнитные волны, движущиеся к поверхности ключа.**

Иммобилайзер

Ваш автомобиль может быть оснащен электронной системой блокировки запуска двигателя для уменьшения риска несанкционированного использования автомобиля.
Иммобилайзер состоит из небольшого транспондера в ключе зажигания и электронного устройства внутри автомобиля.

Каждый раз при установке кнопки «ENGINE START/STOP» (запуска/остановки двигателя) в положении «ON» (Вкл.), система иммобилайзера проверяет наличие верого ключа.
Если ключ верный, то двигатель запускается.
Если ключ неверный, двигатель не запускается.

Дезактивация иммобилайзера

Установите кнопку «ENGINE START/STOP» (Запуска/остановки двигателя) в положение «ON» (Вкл.).

Активация иммобилайзера

Установите кнопку «ENGINE START/STOP» (Запуска/остановки двигателя) в положение «OFF» (Выкл.). Иммобилайзер включится автоматически. Без интеллектуального ключа, соответствующего вашему автомобилю, двигатель не запустится.

⚠ ПРЕДУПРЕЖДЕНИЕ

Чтобы предотвратить угон автомобиля, не оставляйте в нем запасные ключи. Пароль вашего иммобилайзера является уникальным паролем
(Продолжение)

(Продолжение)

заказчика и должен храниться в тайне. Не оставляйте этот номер в автомобиле.

✻ ПРИМЕЧАНИЕ

При использовании ключа для запуска двигателя рядом не должно быть других ключей иммобилайзера. В противном случае двигатель может не запуститься или остановиться вскоре после запуска. Храните каждый ключ по отдельности во избежание неисправности при запуске.

⚠ ПРЕДОСТЕРЕЖЕНИЕ

Не кладите металлические предметы рядом с интеллектуальным ключом.
Двигатель может не запуститься, поскольку металлические предметы могут препятствовать нормальной передаче сигнала транспондера.

✻ ПРИМЕЧАНИЕ

Если вам нужны дополнительные ключи или ваши ключи утеряны, Kia рекомендует обратиться к официальному дилеру Kia или партнерской сервисной компании.

⚠ ПРЕДОСТЕРЕЖЕНИЕ

Транспондер в интеллектуальном ключе является важной частью системы блокировки запуска. Он рассчитан на безотказную работу в течение многих лет, однако его следует беречь от влаги, статического электричества и грубого обращения. Это может привести к неисправности системы иммобилайзера.

⚠ ПРЕДОСТЕРЕЖЕНИЕ

Не вносите изменений, дополнений или корректировок в систему иммобилайзера, так как это может привести к ее неисправности. В этом
(Продолжение)

(Продолжение)

случае следует пройти обслуживание в специализированной мастерской. Kia рекомендует обратиться к официальному дилеру Kia или партнерской сервисной компании.
Неисправности, вызванные переделкой, корректировкой или модификацией системы иммобилайзера, не подпадают под действие гарантийных обязательств изготовителя автомобиля.

Замена элемента питания

Батарейки в интеллектуальном ключе должно хватать на несколько лет эксплуатации, однако если интеллектуальный ключ работает неправильно, попробуйте заменить батарейку на новую. Если вы не знаете, как использовать или заменить батарейку, Kia рекомендует обратиться к официальному дилеру Kia или партнерской сервисной компании.

✻ ПРИМЕЧАНИЕ

Возможны неисправности электрической цепи внутри интеллектуального ключа в связи с попаданием влаги или воздействием статического электричества.

1. Вскройте заднюю крышку интеллектуального ключа.
2. Замените батарейку на новую (CR2032). При замене батарейки убедитесь, что она правильно установлена.
3. Установите батарейку в обратном порядке.

✻ ПРИМЕЧАНИЕ

- Использование неподходящей батарейки может вызвать неисправность интеллектуального ключа. Используйте только подходящую батарейку.

(Продолжение)

(Продолжение)

- При попадании интеллектуального ключа в воду, воздействии влаги или статического электричества возможны проблемы с внутренними компонентами.
- В случае подозрений, связанных с возможным повреждением интеллектуального ключа, а также если вы считаете, что интеллектуальный ключ работает неправильно, Kia рекомендует обратиться к официальному дилеру Kia или партнерской сервисной компании.

⚠ ПРЕДОСТЕРЕЖЕНИЕ

Неправильно утилизированный аккумулятор может нанести вред окружающей среде и здоровью человека.
Утилизировать аккумулятор нужно в соответствии с местными законами или нормами.

ПРОТИВОУГОННАЯ СИСТЕМА (ПРИ НАЛИЧИИ)

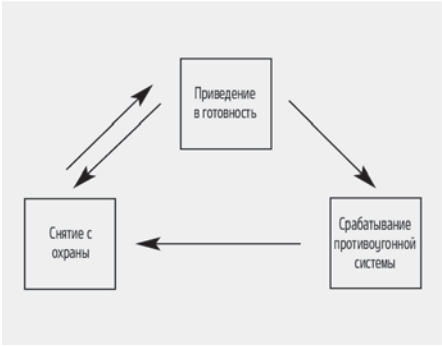

Эта система предназначена для защиты от несанкционированного доступа в автомобиль. Работа системы состоит из трех этапов: первый — постановка на охрану, второй — работа в режиме охраны и третий — снятие с охраны. При срабатывании система подает звуковой сигнал с миганием аварийной световой сигнализации.

Приведение в готовность

Припаркуйте автомобиль и выключите двигатель. Поставьте систему на охрану, как описано ниже.

1. Выключите двигатель.
2. Убедитесь, что все двери, капот двигателя и дверь багажника плотно закрыты.
3. • Заблокируйте двери, нажав кнопку на внешней ручке двери, при этом у вас должен находиться интеллектуальный ключ.
   После выполнения всех вышеприведенных действий однократно мигают аварийные сигнальные лампы для индикации включения охранной системы автомобиля.
   Если одна из дверей остается открытой, двери останутся незаблокированными и в течение 3 секунд будет звучать предупредительный сигнал. Закройте дверь и попытайтесь вновь заблокировать двери.
   Если дверь багажника или капот двигателя остались открытыми, аварийная световая сигнализация не сработает и противоугонная сигнализация не будет поставлена на охрану. После этого, если дверь багажника и капот двигателя закрыты, лампы аварийной сигнализация мигнут один раз.
   • Заблокируйте двери, нажав кнопку блокировки на интеллектуальном ключе.
   После выполнения всех вышеприведенных действий однократно мигают аварийные сигнальные лампы для индикации включения охранной системы автомобиля.
   Если одна из дверей (включая дверь багажника) или капот двигателя остались открытыми, аварийная световая сигнализация не сработает и противоугонная сигнализация не будет поставлена на охрану. После этого, если все двери (включая дверь багажника) и капот двигателя закрыты, лампы аварийной сигнализация мигнут один раз.

- Не включайте охранную систему до тех пор, пока все пассажиры не покинут автомобиль. Если при переходе системы в режим охраны внутри автомобиля остались пассажиры, то сигнализация сработает, когда они будут покидать салон автомобиля. Если в течение 30 секунд после перехода системы в режим охраны открыть дверь (включая дверь багажника) или капот двигателя, система разблокируется, чтобы не создавать звуковой тревоги.

Срабатывание противоугонной системы

Сигнализация срабатывает, если после приведения системы в готовность происходит какое-либо из перечисленных ниже действий.

- Дверь открывается без использования интеллектуального ключа.
- Дверь багажника открывается без помощи интеллектуального ключа.
- Открывается капот двигателя.

Раздается звуковой сигнал, и около 27 секунд будут мигать лампы аварийной сигнализации. Чтобы выключить систему, отоприте двери с помощью интеллектуального ключа.

Открытие багажника с включенной сигнализацией (при наличии)

Если дверь багажника открывается с помощью интеллектуального ключа, сигнализация не сработает, даже находясь во включенном состоянии.
После отпирания и последующего закрытия двери багажного отделения, дверь багажного отделения будет автоматически заблокирована, а сигнализация — включена.
Кроме того, в случае открытия одной из дверей или капота, при открытой двери багажника и включенной сигнализации, сигнализация сработает.

Снятие с охраны

Система будет отключена, если двери будут разблокированы с помощью интеллектуального ключа.
После нажатия кнопки разблокирования аварийная световая сигнализация мигнет дважды, указывая на то, что система снята с охраны.
Если после нажатия кнопки разблокировки какая-либо дверь (включая дверь багажника) не открывается в течение 30 секунд, система будет повторно поставлена на охрану.

✻ ПРИМЕЧАНИЕ

- Не пытайтесь запустить двигатель при активированной сигнализации. Стартер автомобиля не будет работать при работающей противоугонной сигнализации.
  Если система не снята с охраны с помощью интеллектуального ключа, откройте дверь механическим ключом и запустите двигатель, нажав кнопку «ENGINE START/STOP» (запуска/остановки двигателя), используя интеллектуальный ключ.
- В случае утери ключей, Kia рекомендует обратиться к официальному дилеру Kia или партнерской сервисной компании

⚠ ПРЕДОСТЕРЕЖЕНИЕ

Не вносите изменений, дополнений или настроек в систему противоугонной сигнализации, поскольку это может привести к ее неисправ-

(Продолжение)

(Продолжение)

ности. В этом случае следует пройти обслуживание в специализированной мастерской. Kia рекомендует обратиться к официальному дилеру Kia или партнерской сервисной компании.
Неисправности, вызванные неправильной переделкой, регулировкой или модификацией системы противоугонной сигнализации не подпадают под действие гарантийных обязательств изготовителя автомобиля.

ЗАМКИ ДВЕРЕЙ

Управление замками дверей снаружи автомобиля

Механический ключ

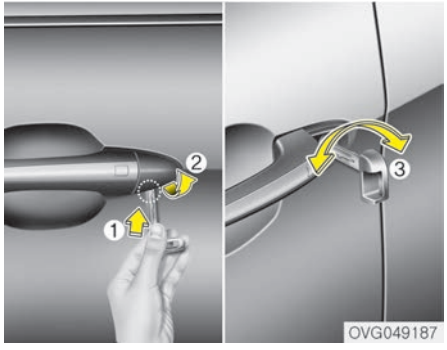

- После снятия крышки (1~2) поверните ключ по часовой или против часовой стрелки, чтобы разблокировать или заблокировать двери (3).
- Когда дверь отперта, ее можно открыть, потянув за ручку.
- Закрывая дверь, толкните ее рукой. Убедитесь, что двери закрыты надежно.

⚠ ПРЕДОСТЕРЕЖЕНИЕ

При снятии крышки ручки двери будьте осторожны, чтобы не поцарапать автомобиль и не потерять крышку.

Интеллектуальный ключ

- Двери можно запирать и отпирать нажатием кнопок на интеллектуальном ключе или кнопки на наружной дверной ручке, если у вас есть при себе интеллектуальный ключ.
- Когда дверь отперта, ее можно открыть, потянув за ручку.
- Закрывая дверь, толкните ее рукой. Убедитесь, что двери закрыты надежно.

✻ ПРИМЕЧАНИЕ

- При холодной и влажной погоде замки и механизмы дверей могут не работать должным образом из-за замерзания.

(Продолжение)

(Продолжение)

- Если дверь запирается/отпирается несколько раз подряд в быстрой последовательности с помощью ключа автомобиля или переключателя блокировки двери, система может временно перестать работать в целях защиты цепи и предотвращения повреждения компонентов системы.

⚠ ПРЕДУПРЕЖДЕНИЕ

- **Если не закрыть дверь надежно, она может открыться снова.**
- **Будьте осторожны, чтобы не защемить чье-нибудь тело или руки при закрывании дверей.**

⚠ ПРЕДУПРЕЖДЕНИЕ

Длительное нахождение в салоне автомобиля в очень жаркую или холодную погоду увеличивает риск травмирования и может предста-

(Продолжение)

(Продолжение)

влять угрозу для жизни. Не запирайте автомобиль снаружи, если в нем находятся люди.

⚠ ПРЕДОСТЕРЕЖЕНИЕ

Не следует часто открывать и закрывать двери или прикладывать чрезмерное усилие в момент работы дверного механизма.

Электрозамок двери (при наличии)

Если дверь закрыта неполностью, но находится в первом положении фиксации, она закроется автоматически.

⚠ ПРЕДОСТЕРЕЖЕНИЕ

Перед закрытием двери убедитесь в отсутствии всех помех.

⚠ ПРЕДУПРЕЖДЕНИЕ

Если дверь приоткрыта, будьте осторожны, чтобы не прищемить пальцы в дверном проеме.

Управление замками дверей изнутри автомобиля

С помощью кнопки блокировки дверей

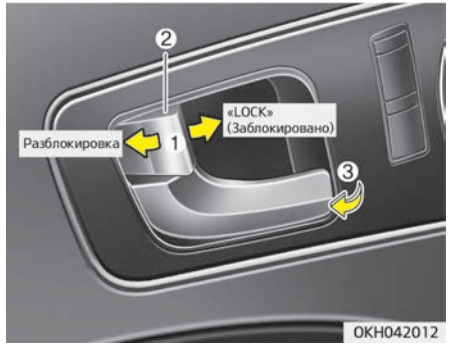

- Чтобы разблокировать дверь нажмите кнопку блокировки двери (1) и переведите ее в положение «Unlock» (Разблокировка). На кнопке блокировки двери станет видна красная метка (2).
- Чтобы заблокировать дверь, нажмите кнопку блокировки двери (1) и переведите ее в положение «Lock» (Блокировка). Если дверь заблокирована правильно, то красная метка (2) на кнопке блокировки двери становится не видна.
- Чтобы открыть дверь, потяните ручку двери (3) наружу.
- Если потянуть внутреннюю ручку двери водителя (или переднего пассажира), когда кнопка блокирования двери находится в положении блокировки, кнопка разблокируется и дверь можно будет открыть.
- Двери нельзя заблокировать, если в замок зажигания вставлен ключ, а сама дверь открыта.

⚠ ПРЕДУПРЕЖДЕНИЕ

■ Неисправность механизма блокировки двери

Если механизм блокировки дверей выходит из строя, в то время как вы находитесь в автомобиле, есть несколько способов решения проблемы:

- **Несколько раз разблокируйте дверь (как вручную, так и с помощью электронного замка), одновременно потянув на себя ручку двери;**
- **Проверьте работу замков и ручек на других дверях, передних и задних;**
- **Опустите переднее стекло и откройте дверь снаружи ключом;**

⚠ ПРЕДУПРЕЖДЕНИЕ

Не тяните за внутреннюю ручку двери со стороны водителя (или пассажира), когда автомобиль находится в движении.

Кнопка блокировки задних дверей

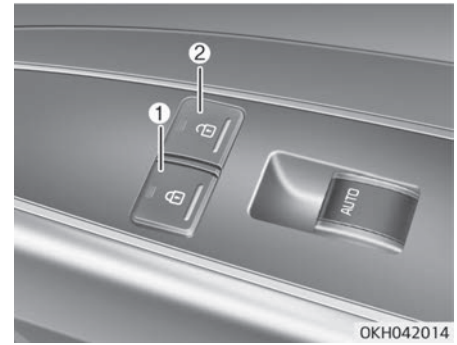

- Чтобы заблокировать заднюю дверь, нажмите кнопку блокировки двери (1). Индикатор на кнопке загорится.
- Чтобы разблокировать заднюю дверь, нажмите кнопку разблокировки двери (2). Индикатор на кнопке загорится.

С помощью кнопочного переключателя центральной блокировки/разблокировки дверей

■ Дверь водителя

■ Пассажирская дверь

Блокировка

- При нажатии кнопки блокировки дверей (1), все двери автомобиля блокируются, а на переключателе загорается индикатор. Если какая-либо дверь не заблокирована, индикатор отключается.
- Если интеллектуальный ключ находится в автомобиле, а одна из дверей открыта, двери не будут заблокированы.

Разблокировка

При нажатии кнопки разблокировки дверей (2), все двери автомобиля разблокируются, а на кнопке загорается индикатор.
Если какая-либо дверь заблокирована, индикатор отключается.

⚠ ПРЕДУПРЕЖДЕНИЕ

■ Двери

(Продолжение)

(Продолжение)

- **Во время движения автомобиля все его двери должны быть полностью закрыты и заблокированы, чтобы предотвратить возможные несчастные случаи, связанные с непреднамеренным открытием дверей. Заблокированные двери также не позволят проникнуть в салон посторонним при остановке или снижении скорости автомобиля.**
- **Соблюдайте осторожность при открытии дверей, следите за тем, чтобы открытая дверь не оказалась на пути других автомобилей, мотоциклов или пешеходов. При открытии двери во время приближения к автомобилю другого объекта возможно повреждение автомобиля или причинение вреда здоровью.**

⚠ ПРЕДУПРЕЖДЕНИЕ

■ Незапертые автомобили

В незапертый автомобиль могут проникнуть злоумышленники,

(Продолжение)

(Продолжение)

вследствие чего можете пострадать вы и другие люди. Оставляя автомобиль без присмотра, всегда переводите кнопку «ENGINE START/STOP» (запуска/остановки двигателя) в положение «OFF» (ВЫКЛ.), включайте стояночный тормоз, закрывайте все окна и запирайте все двери.

⚠ ПРЕДУПРЕЖДЕНИЕ

■ Дети, оставленные без присмотра

Запертый автомобиль может сильно нагреваться, вследствие чего дети или животные, оставленные без присмотра в салоне без возможности его покинуть, могут погибнуть или получить тяжелые травмы. Кроме того, дети могут добраться до органов управления автомобилем и причинить себе вред, либо они могут пораниться любым иным образом, возможно, вследствие того, что посторонние попытаются проникнуть в автомобиль. Ни в коем слу-

(Продолжение)

(Продолжение)

чае не оставляйте без присмотра детей или животных в салоне автомобиля.

Функции блокировки/разблокировки дверей

Система разблокирования дверей при столкновении

Когда под воздействием удара срабатывают подушки безопасности, автоматически происходит разблокирование всех дверей.

Система блокировки дверей при увеличении скорости

Когда скорость автомобиля превышает 15 км/ч, все двери автоматически блокируются.

Система разблокирования дверей при отключении двигателя

Все двери будут автоматически отперты при переводе кнопки «ENGINE START/STOP» (запуска/остановки двигателя) в положение «OFF» (Выкл.).

Система блокировки/разблокирования дверей при перемещении рычага переключения передач

- Все двери автоматически блокируются при перемещении рычага перемещения передач из положения «P» (парковка).
- Все двери автоматически разблокируются при перемещении рычага перемещения передач в положение «P» (парковка).

Вы можете активировать или дезактивировать устройства автоматической блокировки/разблокировки дверей автомобиля. См. раздел “ЖК-дисплей” на странице 4-66.

Замок задней двери с защитой от детей

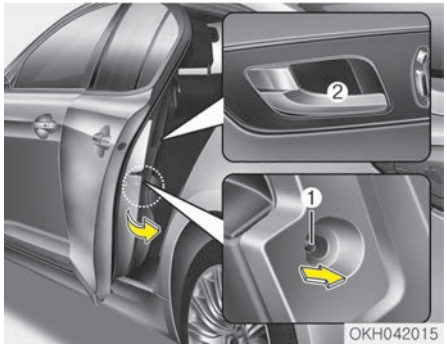

Задние двери автомобиля оснащены замками с функцией защиты от детей изнутри автомобиля. Их следует использовать всякий раз, когда в автомобиле находятся дети.

1. Откройте заднюю дверь.
2. Установите кнопку блокировки замка (1), в положение «Lock» (Заблокировано) (🔒). После этого открыть дверь изнутри автомобиля при помощи внутренней ручки будет невозможно.
3. Закройте заднюю дверь.

Чтобы открыть заблокированную дверь потяните за внешнюю ручку.
Даже при разблокированных замках дверей задняя дверь не откроется при помощи внутренней ручки (2) до тех пор, пока не будет разблокирован замок, предотвращающий открывание дверей детьми.

⚠ ПРЕДУПРЕЖДЕНИЕ

■ Замки задних дверей

Случайное открытие ребенком задней двери во время движения может привести к травмам и даже смертельному исходу вследствие выпадения из автомобиля. Для предотвращения открывания ребенком задней двери изнутри автомобиля замки задних дверей с функцией открывания детьми следует использовать всякий раз, когда в автомобиле находятся дети.

БАГАЖНИК

Багажник без электропривода

Открытие багажника

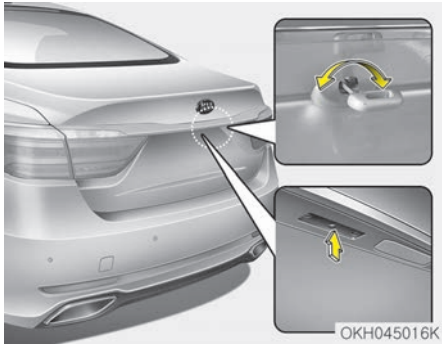

- Нажмите кнопку разблокирования двери багажного отделения более чем на 1 секунду.
- Нажмите кнопку, расположенную на багажнике, имея при себе интеллектуальный ключ.
- Вставьте механический ключ в замок и поверните его против часовой стрелки.
  После отпирания и последующего закрытия двери багажника дверь багажника будет автоматически заблокирована.

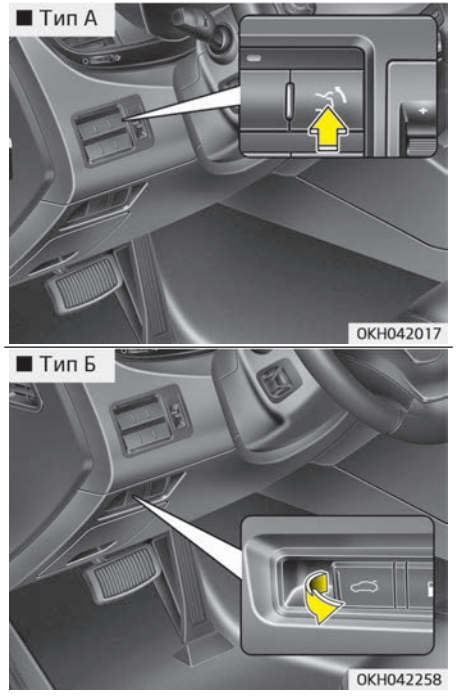

Тип А
Чтобы открыть багажник изнутри автомобиля, нажмите на рычаг открытия багажника.
Тип Б
Чтобы открыть багажник изнутри автомобиля, потяните рычаг открытия багажника.

✻ ПРИМЕЧАНИЕ

При холодной и влажной погоде замки и механизмы дверей могут не работать должным образом из-за замерзания.

⚠ ПРЕДУПРЕЖДЕНИЕ

Дверь багажного отделения поднимается вверх. При открытии двери багажного отделения убедитесь в том, что в непосредственной близости от задней части автомобиля нет посторонних предметов и людей.

⚠ ПРЕДОСТЕРЕЖЕНИЕ

Перед началом движения проверьте, закрыта ли дверь багажного отделения. Движение с открытой дверью багажника может привести
(Продолжение)

(Продолжение)

к повреждению ее подъемных цилиндров и креплений.

Закрытие багажника

Чтобы закрыть багажник, опустите крышку и нажмите на нее до фиксации. Всегда проверяйте надежность закрытия багажника, потянув крышку вверх.

✻ ПРИМЕЧАНИЕ

Если багажник закрыт с находящимся в нем интеллектуальным ключом, в течение примерно 3 секунд будет звучать звуковой сигнал и багажник будет повторно открыт.

⚠ ПРЕДУПРЕЖДЕНИЕ

■ Выхлопные газы

Дверца багажника должна всегда быть полностью закрытой, пока ав-

(Продолжение)

(Продолжение)

томобиль находится в движении. Если она остается открытой или приоткрытой, ядовитые выхлопные газы могут попасть в машину, что может привести к серьезным заболеваниям или смерти.

Багажник с электроприводом (при наличии)

■ Переключатель ручки двери багажного отделения с электроприводом (тип A)

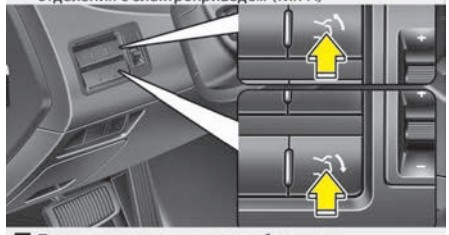

■ Переключатель ручки двери багажного отделения с электроприводом (тип B)

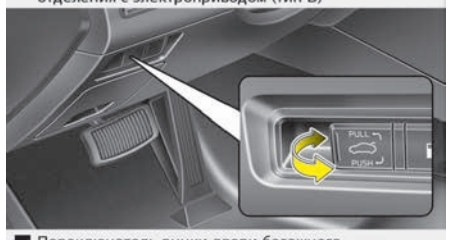

■ Переключатель ручки двери багажного отделения с электроприводом.

OKH042257-OKH042259-OKH045018K

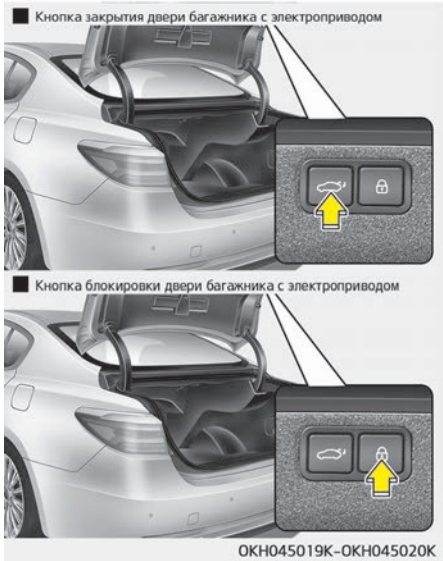

Приводной багажник можно автоматически открывать и закрывать при помощи интеллектуального ключа, главной кнопки приводного багажника, переключателя ручки или кнопки закрытия на двери багажника.

Если нажать главную кнопку приводного багажника, кнопку ручки или кнопку закрытия при эксплуатации приводного багажника, работа приводного багажника может быть остановлена.
Если это произошло, нажмите на любую кнопу или рычаг для возможности открытия/закрытия двери багажника.

⚠ ПРЕДОСТЕРЕЖЕНИЕ

Для обеспечения личной безопасности не оставляйте дверь багажника с электроприводов открытой на долгое время, чтобы избежать чрезмерного расхода заряда аккумулятора.

⚠ ПРЕДУПРЕЖДЕНИЕ

Ни в коем случае не оставляйте без присмотра детей или животных в салоне автомобиля. Они могут случайно открыть или закрыть дверь багажника с электроприводом и повредить автомобиль или нанести травму себе или другим людям.

✻ ПРИМЕЧАНИЕ

В условиях холодного и влажного климата дверь багажника с электроприводом может не работать должным образом из-за замерзания.

⚠ ПРЕДУПРЕЖДЕНИЕ

Перед тем как открывать или закрывать дверь багажника, убедитесь в том, что рядом с ней нет людей и посторонних объектов. Подождите, пока дверь багажника полностью откроется и остановится, прежде чем выгружать груз или выпускать пассажиров из автомобиля.

⚠ ПРЕДУПРЕЖДЕНИЕ

Прежде чем ехать, проверьте, чтобы дверь багажника была плотно закрыта. При открытой двери багажника в салон автомобиля попадают опасные выхлопные газы, что может привести к серьезным трав-

(Продолжение)

(Продолжение)

мам или смерти водителя или пассажиров.

⚠ ПРЕДОСТЕРЕЖЕНИЕ

Не открывайте и не закрывайте дверь багажника с электроприводом вручную. Это может привести к поломке электропривода. Если дверь необходимо закрыть или открыть вручную в случае разрядки или отсоединения аккумулятора, не прилагайте чрезмерных усилий.

Открытие багажника

Дверь багажника с электроприводом открывается автоматически при выполнении одного из следующих действий.

- Нажмите и удерживайте более 1 секунды кнопку открытия двери багажника на интеллектуальном ключе. Прозвучит предупредительный сигнал.
- Нажмите кнопку открытия на главной кнопке приводного багажника (тип A). Прозвучит предупредительный сигнал.
- Нажмите главную кнопку приводного багажника (тип B). Дважды прозвучит звуковой сигнал.
- Нажатие на переключатель ручки в двери багажника (необходимо иметь при себе интеллектуальный ключ). В случае если все двери разблокированы, дверь багажника можно открыть нажав на кнопку ручки двери багажника (без необходимости использования интеллектуального ключа).

Закрытие багажника

Чтобы закрыть багажник:

- Нажмите кнопку закрытия на главной кнопке приводного багажника и дождитесь надежного закрытия приводного багажника (тип A). Прозвучит предупредительный сигнал.
- Нажмите главную кнопку приводного багажника и дождитесь надежного закрытия приводного багажника (тип B). Прозвучит предупредительный сигнал.
- Нажмите на кнопку закрытия двери багажника с электроприводом.
- После того как все двери и капот закрыты, нажмите на кнопку запирания двери багажника с электроприводом, имея при себе интеллектуальный ключ. После закрытия все двери, включая дверь багажника, будут заблокированы.

✻ ПРИМЕЧАНИЕ

При нажатии на кнопку блокировки двери багажника с электроприводом звучит звуковой сигнал в следующих случаях:

- Одна из дверей осталась открытой.
- Кнопка «ENGINE START/STOP» (запуска/остановки двигателя) не установлена в положение «OFF» (Выкл.).
- Интеллектуальный ключ находится в автомобиле.

Условия, в которых дверь багажника с электроприводом не открывается

Дверь багажника с электроприводом не будет автоматически открываться или закрываться, если автомобиль движется со скоростью более 3 км/ч .

✻ ПРИМЕЧАНИЕ

Если на двери багажника с электродвигателем присутствуют посторонние объекты, например снег, дверь может не открыться. Снимите мешающий объект и попробуйте открыть дверь повторно.

⚠ ПРЕДОСТЕРЕЖЕНИЕ

При движении со скоростью более 3 км/ч с открытой дверью багажника, звуковой сигнал будет воспроизведен 10 раз. Немедленно остановите машину в безопасном месте и проверьте, открыта ли дверь багажника.

✻ ПРИМЕЧАНИЕ

- Дверь багажника с электроприводом может открываться и закрываться при неработающем двигателе. Однако дверь потребляет большое количество электроэнергии автомобиля. Чтобы не разряжать аккумулятор, не используйте ее слишком часто, например больше 10 раз подряд.
- Чтобы не разряжать аккумулятор, не оставляйте дверь багажника с электроприводом в открытом положении на длительное время.
- Не прилагайте больших усилий при управлении боковой дверью багажника с электроприводом. Это может привести к повреждению двери багажника с электроприводом.

(Продолжение)

(Продолжение)

- Запрещается самостоятельно модифицировать или ремонтировать любую часть двери багажника с электроприводом. В этом случае следует пройти обслуживание в специализированной мастерской. Kia рекомендует обратиться к официальному дилеру Kia или партнерской сервисной компании.
- Запрещается использовать дверь багажника с электроприводом во время подъема автомобиля домкратом для замены колеса или ремонта автомобиля. Это может привести к неправильной работе электропривода двери багажного отделения.

Автоматическое изменение направления

Если при открывании или закрывании дверь багажника с электроприводом будет заблокирована каким-либо предметом или частью тела, то при обнаружении движение остановится, и затем дверь полностью откроется, чтобы можно было удалить мешающий предмет.

Однако, если препятствие незначительное, например, небольшой или мягкий объект, или если дверь багажника находится в почти в закрытом положении, система автоматической остановки и изменения направления движения может не обнаружить такое препятствие и продолжит закрытие. Кроме того, в случае сильного удара дверь багажника с электроприводом может автоматически остановиться и открыться.
Если в процессе открытия или закрытия двери багажника с электроприводом направление ее движения поменялось дважды, то она может остановиться в текущем положении. В этом случае закройте дверь багажника вручную и вернитесь к автоматическому управлению.

⚠ ПРЕДУПРЕЖДЕНИЕ

- **Не создавайте искусственные препятствия на пути движения двери багажника с электроприводом с целью проверки работы функции автоматической остановки движения.**

(Продолжение)

(Продолжение)

- **Перед закрытием или открытием багажника убедитесь, что на пути движения двери багажника отсутствуют посторонние предметы; также берегите руки, лицо и другие части тела.**
- **Никогда не помещайте посторонние предметы или части тела на пути движения двери багажника с электродвигателем. Это может привести к серьезным травмам и повреждению автомобиля.**
- **Перед тем как открывать или закрывать дверь багажника, убедитесь в том, что рядом с ней нет людей и посторонних объектов.**

Сброс параметров двери багажника с электроприводом

При разрядке или отсоединении аккумулятора или замене или отсоединении соответствующего предохранителя необходимо сбросить настройки двери багажника с электроприводом следующим образом:

1. Переведите рычаг переключения передач в положении «P» (парковка).

2. Закройте дверь багажника вручную.

Если после этого крышка багажника с электроприводом не работает должным образом, следует проверить систему в специализированной мастерской. Kia рекомендует обратиться к официальному дилеру Kia или партнерской сервисной компании.

Рычаг открытия двери багажника

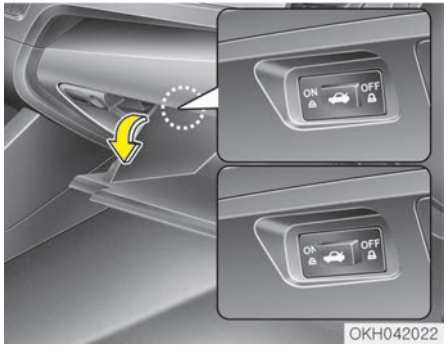

- Когда кнопка управления дверью багажника в положении «ON» (Вкл.), приводным багажником можно управлять при помощи главной кнопки, кнопки открытия или закрытия багажника, а также интеллектуального ключа.
- Когда кнопка управления дверью багажника в положении «OFF» (Выкл.), приводной багажник управляется только механическим ключом интеллектуального ключа.

⚠ ПРЕДУПРЕЖДЕНИЕ

Не позволяйте детям играть со дверью багажного с электроприводом. Кнопка управления открытием двери багажника должна быть в положении «OFF» (не нажатой), если багажник не используется. Вследствие непреднамеренного включения электропривода ребенком возможны травмы или смерть.

✻ ПРИМЕЧАНИЕ

Закройте багажник и удерживайте кнопку управления дверью багажника в положении «OFF» (Выкл.) перед тем, как отправить автомобиль в автоматическую мойку.

⚠ ПРЕДУПРЕЖДЕНИЕ

Даже если кнопка управления багажником в положении «OFF» (Выкл.), багажник откроется вверх за счет механического усилия, но при условии, что он приоткрыт более чем на 10 градусов из полностью закрытого положения. Кроме того, если багажник вручную закрывается до второго запирающего положения, багажник переведется в полностью запертое положение электрическим механизмом. Перед закрытием или открытием багажника убедитесь, что на пути движения двери багажника отсутствуют посторонние предметы, также берегите руки и лицо.

Выключатель открывания багажника в случае аварии

Автомобиль оснащен рычагом безопасного открывания багажника в случае аварии, расположенным внутри багажника. Если кто-то случайно оказался запертым в багажнике, перемещение рычага в направлении, указанном стрелкой, позволяет разблокировать механизм замка багажника и открыть багажник.

⚠ ПРЕДУПРЕЖДЕНИЕ

- **Необходимо хорошо знать местоположение рычага аварийного отпирания двери багажника и порядок ее отпирания при случайном запирании себя в багажном отделении.**
- **Запрещено находиться в багажнике вне зависимости от ситуации. В случае аварии багажное отделение является одним из наиболее опасных мест.**
- **Используйте рычаг аварийного отпирания двери багажника только в экстренных ситуациях. Соблюдайте предельную внимательность, особенно во время движения автомобиля.**

⚠ ПРЕДУПРЕЖДЕНИЕ

При открытии двери багажника убедитесь в отсутствии посторонних предметов и людей в непосредственной близости от задней части автомобиля. В противном случае это может привести к травмам, повреждению автомобиля или окружающих предметов.

ФУНКЦИЯ ИНТЕЛЛЕКТУАЛЬНОГО ОТКРЫВАНИЯ ДВЕРИ БАГАЖНИКА (ПРИ НАЛИЧИИ)

На автомобиле с интеллектуальным ключом дверь багажника можно открыть дистанционно с помощью системы интеллектуального открывания двери багажника.

Как пользоваться функцией интеллектуально открывания багажника

Дверь багажника можно открыть дистанционно, если выполняются все перечисленные ниже условия.

- Прошло 15 секунд после закрытия и запирания всех дверей.
- Ключ находится в зоне обнаружения более 3 секунд.

✻ ПРИМЕЧАНИЕ

- Функция интеллектуального открытия дверей багажного отделения не работает в следующих случаях.
  - Система определяет наличие интеллектуального ключа в течение 15 секунд после закрытия и запирания дверей, после чего ключ определяется постоянно.
  - Система определяет наличие интеллектуального ключа в течение 15 секунд после закрытия и запирания дверей, при этом ключ находится на расстоянии 1,5 м от дверных ручек (для автомобилей с функцией подсветки при посадке).
  - Дверь не заперта или не закрыта.
  - Интеллектуальный ключ находится в автомобиле.

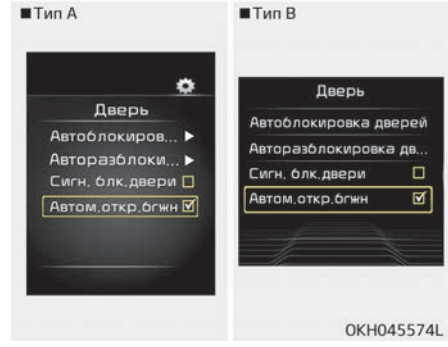

1. Настройка
   Для того чтобы включить функцию интеллектуального открытия двери багажного отделения, переключитесь в режим настроек пользователя и выберите на ЖК-дисплее пункт «Smart Tailgate» (Функция интеллектуального открывания двери багажного отделения).
   Подробнее см. в разделе "ЖК-дисплей" на странице 4-66.

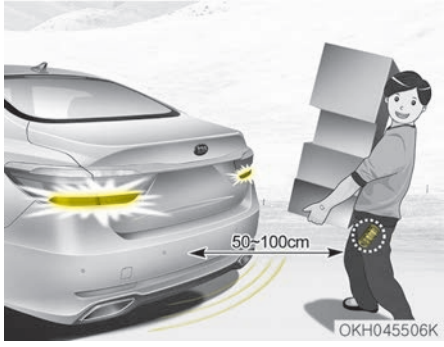

2. Обнаружение и предупреждение
   Если вы находитесь в зоне обнаружения (на расстоянии 50~100 см за автомобилем) и при вас находится интеллектуальный ключ, то в течение примерно 3 секунд мигает аварийная световая сигнализация и подается звуковой сигнал, которые предупреждают вас о том, что система определила интеллектуальный ключ и дверь багажного отделения сейчас откроется.

✻ ПРИМЕЧАНИЕ

Не заходите в зону обнаружения, если дверь багажного отделения открывать не требуется. Если вы непреднамеренно вошли в зону обнаружения и сработали аварийная световая сигнализация и звуковой сигнал, покиньте зону обнаружения вместе с интеллектуальным ключом. Дверь багажного отделения останется закрытой.

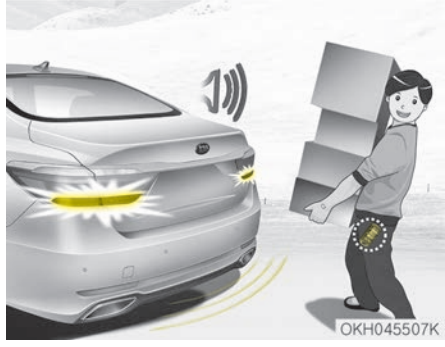

3. Автоматическое открывание
   Дважды мигают аварийные огни и подается звуковой сигнал, после чего дверь багажника медленно открывается.

⚠ ПРЕДУПРЕЖДЕНИЕ

- **Перед началом движения проверьте, закрыта ли дверь багажника.**
- **Перед тем как открывать или закрывать дверь багажника, убедитесь в том, что рядом с ней нет людей и посторонних объектов.**
- **Убедитесь, что предметы, находящиеся в багажнике, не выпадут из автомобиля при открывании двери багажника в случае, если автомобиль находится на поверхности с уклоном. Это может привести к тяжелым травмам.**
- **Отключайте функцию интеллектуального открывания двери багажника перед мойкой автомобиля. В противном случае возможно самопроизвольное открывание двери багажника.**

(Продолжение)

(Продолжение)

- **Ключ следует хранить в недоступном для детей месте. Дети могут непреднамеренно активировать функцию интеллектуального открывания двери багажника, играя у задней части автомобиля.**

Как отключить функцию интеллектуального открывания багажника с помощью интеллектуального ключа

1. Блокировка двери
2. Разблокировка двери
3. Открытие багажного отделения

При нажатии любой кнопки интеллектуального ключа в тот момент, когда система интеллектуального открывания двери багажного отделения определяет наличие интеллектуального ключа в диапазоне обнаружения, система отключается.
Отключение функции интеллектуального открывания двери багажного отделения может понадобится вам в чрезвычайных ситуациях.

✻ ПРИМЕЧАНИЕ

- При нажатии кнопки разблокировки дверей (2) функция интеллектуального открывания двери багажного отделения временно отключается. Если в течение 30 секунд после отключения функции интеллектуального открывания двери багажного отделения не открыть какую-либо дверь, она будет снова включена.

(Продолжение)

(Продолжение)

- Чтобы открыть дверь багажного отделения, нажмите кнопку (3) и удерживайте ее дольше 1 секунды.
- Если вы нажмете кнопку блокировки двери (1) или кнопку открытия двери (3) не в тот момент, когда система интеллектуального открывания двери багажного отделения определяет наличие интеллектуального ключа в диапазоне обнаружения, система не отключается.
- Чтобы снова включить функцию интеллектуального открытия двери багажника, закройте и заблокируйте все двери.

Зона распознавания

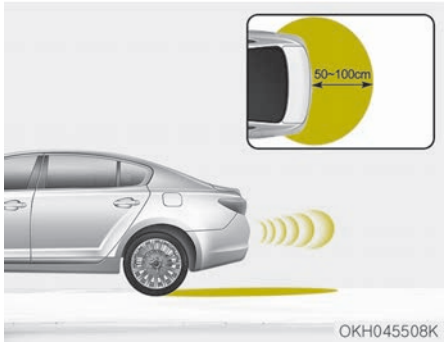

- Система интеллектуального открывания двери багажного отделения подает сигнал при обнаружении интеллектуального ключа в 50-100 см от двери.
- Если интеллектуальный ключ находится за пределами диапазона обнаружения, сигнал отключается.

✻ ПРИМЕЧАНИЕ

- Функция интеллектуального открывания багажника не работает в следующих случаях:
  - Интеллектуальный ключ находится рядом с радиопередатчиком (радиостанция или аэропорт), который может помешать нормальной работе передатчика.
  - Интеллектуальный ключ находится рядом с мобильной приемо-передающей радиоустановкой или мобильным радиотелефоном.
  - Рядом с автомобилем активирован интеллектуальный ключ от другого автомобиля.
- Диапазон обнаружения может уменьшаться или увеличиваться в следующих случаях:
  - Одна сторона автомобиля приподнята для замены шины и осмотра автомобиля.

(Продолжение)

(Продолжение)

- Автомобиль припаркован на наклонной плоскости на склоне, грунтовой дороге и т. д.

ОКНА

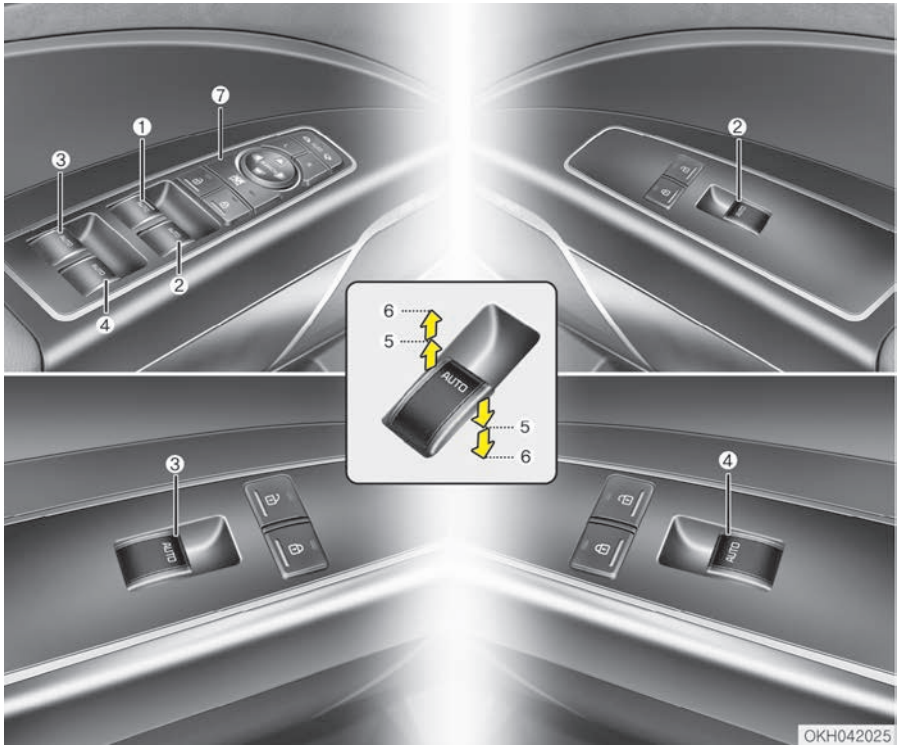

1. Переключатель стеклоподъемника двери водителя
2. Переключатель стеклоподъемника передней двери пассажира
3. Переключатель стеклоподъемника задней двери (слева)
4. Переключатель стеклоподъемника задней двери (справа)
5. Открывание и закрывание окон
6. Автоматическое закрытие/открытие окон
7. Переключатель блокировки стеклоподъемника

✻ ПРИМЕЧАНИЕ

При холодной и влажной погоде стеклоподъемники могут не работать должным образом из-за замерзания.

Стеклоподъемники

Электрические стеклоподъемники работают, только когда кнопка «ENGINE START/STOP» (запуска/остановки двигателя) находится в положении «ON» (Вкл.).

Выключатели стеклоподъемников расположены на каждой двери. У водителя имеется выключатель блокировки стеклоподъемников окон задних пассажиров. Управлять стеклоподъемниками можно еще в течение приблизительно 30 секунд после выключения двигателя. Тем не менее, если открыты передние двери автомобиля, управление стеклоподъемниками будет недоступно в течение 30 секунд.
Если закрытию окна мешает какой-либо предмет, извлеките его и закройте окно.

✻ ПРИМЕЧАНИЕ

При движении автомобиля с опущенными стеклами задних дверей или с полностью или частично открытым люком в крыше (при наличии) могут ощущаться вибрации, вызванные ветром, или пульсирующий шум. Это нормальное явление, которое можно уменьшить или устранить. Если шум возникает при опущенных стеклах на одной или обеих задних дверей, опустите стекла обеих передних дверей при-

(Продолжение)

(Продолжение)

мерно на 2-3 см (1 дюйм). Если шум возникает при открытом люке, немного прикройте его.

⚠ ПРЕДУПРЕЖДЕНИЕ

Не устанавливайте никаких аксессуаров в зоне окна. Это может привести к защемлению.

Открывание и закрывание окон

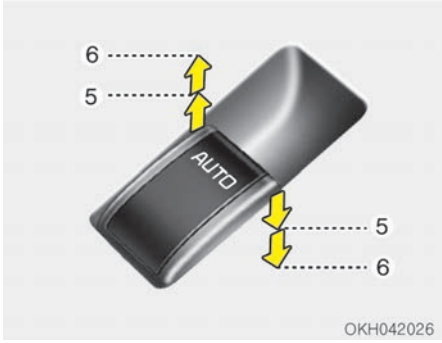

На двери водителя расположен выключатель, с помощью которого можно управлять всеми стеклоподъемниками в автомобиле.
Для того чтобы открыть или закрыть окно, переместите переднюю часть соответствующего переключателя вниз или вверх до первого положения фиксации (5).

При кратковременном нажатии на переключатель стеклоподъемника или его оттягивании до второго положения фиксации (6) окно полностью опускается или поднимается, даже если переключатель отпущен. Для того чтобы остановить окно в нужном положении при работающем стеклоподъемнике, нажмите на переключатель или оттяните его (в направлении обратном движению), а затем отпустите.
Если стеклоподъемник с электроприводом работает неправильно, то необходимо произвести сброс параметров автоматической системы управления стеклоподъемниками, выполнив следующие действия.

1. Переведите кнопку «ENGINE START/STOP» (запуска/остановки двигателя) в положение «ON» (Вкл.).
2. Закройте окно и продолжайте оттягивать переключатель стеклоподъемника водителя не менее 1 секунды после того, как окно полностью закроется.

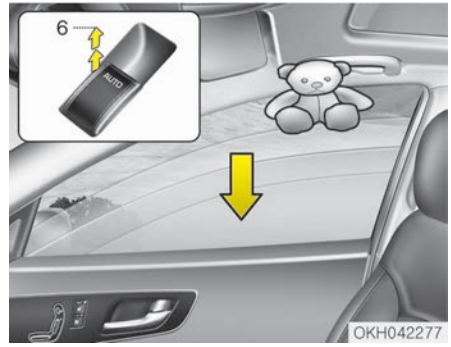

Автоматическое изменение направления

Если подъему окна препятствует какой-либо предмет или часть тела, система определяет наличие противодействия и прекращает движение. Затем окно опускается приблизительно на 30 см , чтобы можно было вынуть объект, попавший между стеклом и рамой окна.
Если система определяет наличие противодействия, когда переключатель стеклоподъемника удерживается в поднятом вверх положении, подъем окна прекращается, после чего оно опускается приблизительно на 2,5 см.

Если снова перевести вверх и удерживать переключатель стеклоподъемника в течение 5 секунд после того, как окно было опущено функцией автоматического изменения направления, то эта функция работать не будет.

✻ ПРИМЕЧАНИЕ

Функция автоматического изменения направления движения действует только в том случае, если используется функция автоматического поднятия окна при полном перемещении переключателя вверх. Функция автоматического изменения направления не работает, если окно поднимается путем перемещения переключателя стеклоподъемника в промежуточное положение.

⚠ ПРЕДУПРЕЖДЕНИЕ

Перед тем как поднимать окно, проследите за тем, чтобы между рамой и стеклом не было посторонних

(Продолжение)

(Продолжение)

объектов, что позволит избежать травм и повреждения автомобиля. Если между оконным стеклом и верхним уплотнительным желобом попал объект, диаметр которого составляет менее 4 мм , то функция автоматического изменения направления может не определить противодействия, в результате чего стекло не остановится и не изменит направление движения.

⚠ ПРЕДУПРЕЖДЕНИЕ

Во время сброса параметров системы стеклоподъемника функция автоматического изменения направления движения не работает. Закрывая окна, соблюдайте осторожность, чтобы не защемить части тела или другие предметы поблизости.

Кнопка блокировки стеклоподъемника

Водитель может отключить переключатели стеклоподъемников на задних пассажирских дверях, переведя переключатель блокировки стеклоподъемника. Индикаторная лампа загорится.
Если горит индикатор переключателя блокировки стеклоподъемника:

- С помощью главного пульта управления водителя можно управлять всеми стеклоподъемниками;
- С пульта переднего пассажира можно управлять стеклоподъемником передней пассажирской двери;
- С пультов задних пассажиров нельзя управлять стеклоподъемниками задних пассажирских дверей.

⚠ ПРЕДОСТЕРЕЖЕНИЕ

- **Для предотвращения возможного повреждения системы стеклоподъемников не следует открывать или закрывать два или более окон одновременно. Благодаря этому также увеличивается срок службы предохранителя.**
- **Не активируйте стеклоподъемник с основного пульта на двери водителя и с пульта на конкретной двери, нажимая переключатели одновременно и задавая противоположные направления движения стекла. В этом случае стекло останавливается, и его нельзя ни закрыть, ни открыть.**

⚠ ПРЕДУПРЕЖДЕНИЕ

■ Окна

(Продолжение)

(Продолжение)

- **Никогда не оставляйте ключи в автомобиле с включенным двигателем, если в автомобиле находятся дети без присмотра.**
- **ЗАПРЕЩАЕТСЯ оставлять в автомобиле детей без присмотра. Даже очень маленький ребенок способен непреднамеренно стронуть автомобиль с места, застрять в окне или причинить вред себе окружающим любым другим способом.**
- **Перед тем как закрыть окно, всегда убеждайтесь в отсутствии риска зажатия руки, головы или иного объекта.**
- **Не позволяйте детям играть со стеклоподъемниками. Кнопка блокировки стеклоподъемника на водительской двери должна находиться в положении «LOCK» (Блокировка) (индикатор кнопки горит). Вследствие непреднамеренного включения стеклоподъемника ребенком возможно причинение тяжелого вреда здоровью.**

(Продолжение)

(Продолжение)

- **Не высовывайте лицо или руки в открытое окно во время движения.**

КАПОТ

Открывание капота

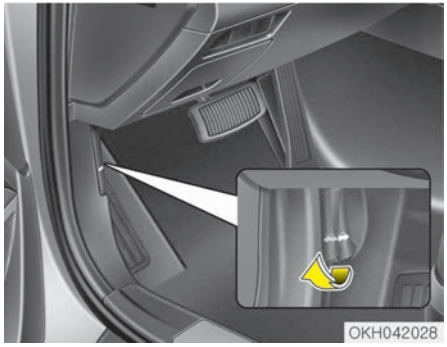

1. Потяните за рычаг, чтобы открыть капот. Капот должен слегка приподняться.

⚠ ПРЕДУПРЕЖДЕНИЕ

Открывать капот следует после выключения двигателя, когда автомобиль стоит на ровной поверхности, включен стояночный тормоз, а рычаг переключения передач находится в положении «P» (парковка).

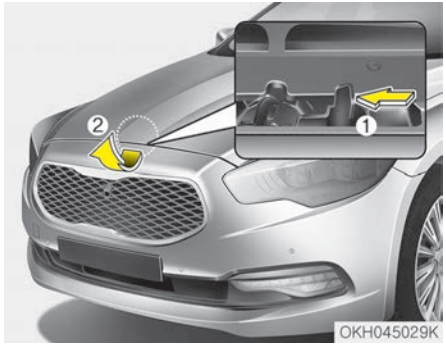

2. Подойдите к автомобилю спереди, слегка приподнимите капот, потяните за вторую защелку (1), расположенную изнутри по центру капота, и приподнимите капот (2).
3. Поднимите капот. Он полностью поднимется автоматически, если его поднять примерно на половинную высоту.

Предупреждение о незакрытом капоте (при наличии)

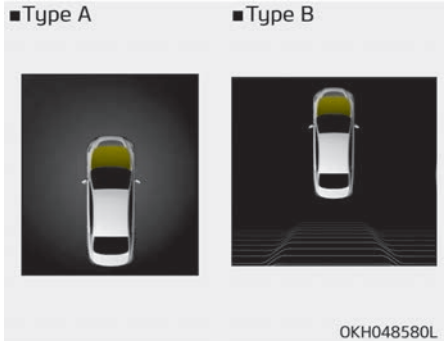

Это предупреждающее сообщение отображается на ЖК-дисплее, когда капот открыт.
Этот предупреждающий сигнал звучит, когда автомобиль движется со скоростью 3 км/ч с открытым капотом.

Закрывание капота

1. Перед закрытием капота убедитесь в соблюдении следующих условий:
   - Все крышки заливных горловин в отсеке двигателя должны быть правильно установлены.

• Перчатки, ветошь или другие горючие материалы должны быть удалены из моторного отсека.

2. Верните поддерживающий стержень в его зажим, чтобы он не стучал.
3. Опустите капот до уровня приблизительно 30 см от закрытого положения и отпустите его. Убедитесь, что он закрылся.
4. Убедитесь, что капот был закрыт должным образом. Если капот можно слегка приподнять, значит, он не закрыт должным образом. Необходимо открыть и снова закрыть его, приложив чуть больше усилий

⚠ ПРЕДУПРЕЖДЕНИЕ

- **Перед закрытием капота, убедитесь в отсутствии препятствий для закрытия. Закрытие капота при наличии препятствий в его проеме может привести к повреждению имущества или тяжелой травме.**

(Продолжение)

(Продолжение)

- **Не оставляйте перчатки, ветошь и любые другие горючие материалы в моторном отсеке. Это может привести к их возгоранию под воздействием высокой температуры.**

⚠ ПРЕДУПРЕЖДЕНИЕ

- **Перед началом движения всегда проверяйте надежность закрытия капота. В противном случае во время движения капот может открыться и перекрыть обзор водителю, что может послужить причиной аварии.**
- **Не управляйте автомобилем с открытым капотом. В противном случае он закроет обзор водителю, может упасть или получить повреждения.**

ЛЮЧОК ГОРЛОВИНЫ ТОПЛИВНОГО БАКА

Открывание лючка горловины топливного бака

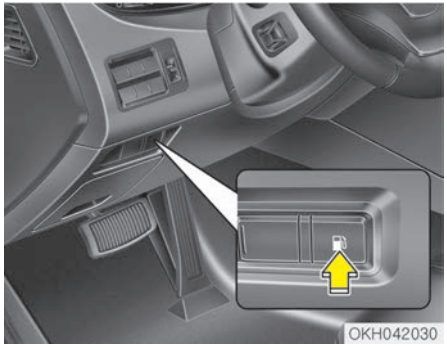

Лючок горловины топливного бака следует открывать изнутри автомобиля, нажимая кнопку открытия лючка горловины топливного бака.

✻ ПРИМЕЧАНИЕ

Если лючок горловины топливного бака не открывается вследствие обледенения, слегка постучите по ней или толкните, чтобы сломать лед. Не поддевайте лючок какими-либо инструментами рычажного типа. При необходимости используйте жидкость для удаления льда (не допускается использование антифриза из системы охлаждения двигателя) или дайте автомобилю отстояться в теплом месте.

1. Заглушите двигатель.
2. Нажмите кнопку открытия крышки горловины топливного бака, после чего крышка горловины топливного бака плавно откроется (1).
3. Чтобы снять крышку, поверните крышку топливного бака (2) против часовой стрелки.
4. Долейте топливо по необходимости.

Закрывание лючка горловины топливного бака

1. Для того чтобы установить на место крышку, вращайте ее по часовой стрелке до щелчка. Щелчок означает, что крышка надежно затянута.
2. Закройте лючок горловины топливного бака, слегка нажмите на него и убедитесь, что он надежно закрыт.

⚠ ПРЕДУПРЕЖДЕНИЕ

■ Заправка

- **При разливе топлива, подающегося под давлением, оно может попасть на одежду или кожу, что влечет за собой риск воспламенения и получения ожогов. Крышку с горловины топливного бака нужно снимать осторожно и медленно. Если из-под крышки выделяется топливо или слышно шипение, подождите, пока это не прекратится, прежде чем полностью снимать крышку.**

(Продолжение)

(Продолжение)

- **Не пытайтесь долить еще топлива после автоматического отключения заправочного пистолета.**
- **Проверяйте надежность фиксации крышки заливной горловины, чтобы исключить разлив топлива в случае аварии.**

⚠ ПРЕДУПРЕЖДЕНИЕ

■ Опасности при заправке

Автомобильное топливо является легковоспламеняющимся веществом. При заправке тщательно соблюдайте следующие указания. Результатом несоблюдения этих указаний могут быть травмы, сильные ожоги или смерть от пожара или взрыва.

- **Внимательно читайте и соблюдайте все предупреждения, размещенные на автозаправочной станции.**

(Продолжение)

(Продолжение)

- **Перед заправкой определите положение клапана аварийного перекрытия бензина (при наличии на автозаправочной станции).**
- **Перед тем как прикасаться к заправочному пистолету, следует снять с тела потенциально опасный заряд статического электричества, прикоснувшись к металлической части автомобиля на безопасном расстоянии от горловины топливного бака, заправочного пистолета или другого источника выделения паров бензина.**

(Продолжение)

(Продолжение)

- **Не следует садиться в автомобиль после того как началась заправка, поскольку из-за прикосновения к деталям и тканям отделки (полиэфирные, сатиновые, нейлоновые и т. д.) или трения о них может вырабатываться статическое электричество. Разряд статического электричества может воспламенить пары топлива, что приведет к быстрому возгоранию. Если вам необходимо вернуться в автомобиль, то нужно повторно снять заряд статического электричества, прикоснувшись к металлической части автомобиля на безопасном расстоянии от горловины топливного бака, заправочного пистолета или другого источника выделения паров бензина.**

(Продолжение)

(Продолжение)

- **Если используется одобренная к применению переносная топливная канистра, перед заправкой ее следует поставить на землю. Заряд статического электричества, скопившийся на канистре, может воспламенить пары топлива и вызвать пожар. Контакт с автомобилем должен сохраняться от начала до завершения заправки.**
  Для транспортировки и хранения бензина разрешается использовать только одобренные к применению пластиковые топливные канистры, специально предназначенные для этих целей.
- **Во время заправки не следует пользоваться мобильным телефоном. Электрический ток и/или помехи, создаваемые мобильным телефоном, могут привести к воспламенению паров топлива и вызвать пожар.**

(Продолжение)

(Продолжение)

- **Во время заправки двигатель должен быть выключен. Искры, возникающие при работе электрических компонентов, связанных с двигателем, могут воспламенить пары топлива и вызвать пожар. По завершении заправки проследите за тем, чтобы крышка и лючок горловины топливного бака были надежно закрыты, после чего можно запускать двигатель.**
- **ЗАПРЕЩАЕТСЯ пользоваться спичками или зажигалкой, курить или оставлять в автомобиле зажженную сигарету, находясь на территории автозаправочной станции, особенно во время самого процесса заправки. Автомобильное топливо легко воспламеняется и может вызвать пожар.**
- **Если во время заправки произошло возгорание, отойдите от автомобиля, незамедлительно обратитесь к менеджеру автозаправочной станции, а затем позвоните в местную пожарную службу. Следуйте полученным от нее указаниям по технике безопасности.**

⚠ ПРЕДОСТЕРЕЖЕНИЕ

- **Заправку автомобиля следует выполнять в соответствии с пунктом "Требования к топливу" на странице 1-03.**
- **Если крышка горловины топливного бака нуждается в замене, используйте запчасти, предназначенные для установки на ваш автомобиль. Неправильно подобранная крышка горловины топливного бака может стать причиной серьезной неисправности топливной системы или системы понижения токсичности выхлопа. Для получения более подробной информации Kia рекомендует обратиться к официальному дилеру Kia или партнерской сервисной компании.**
- **Не следует проливать топливо на внешние поверхности автомобиля. Любое топливо, пролитое на окрашенные поверхности, может повредить лакокрасочное покрытие.**

(Продолжение)

(Продолжение)

- **После заправки проверяйте надежность фиксации крышки заливной горловины, чтобы исключить разлив топлива в случае аварии.**

Устройство аварийного разблокирования лючка горловины топливного бака

Если лючок горловины топливного бака не открывается с помощью выключателя удаленной разблокировки, то его можно открыть вручную, слегка потянув ручку наружу.

⚠ ПРЕДОСТЕРЕЖЕНИЕ

Не тяните за ручку слишком сильно, иначе можно повредить отделку багажника или саму ручку.

ПАНОРАМНЫЙ ЛЮК В КРЫШЕ (ПРИ НАЛИЧИИ)

Если ваш автомобиль оснащен люком в крыше, его можно открыть или приоткрыть при помощи рычага управления люком, который находится на потолочной консоли.
Люк можно открывать, закрывать или наклонять, когда кнопка «ENGINE START/STOP» (запуска/остановки двигателя) находится в положении «ON» (Вкл).
В холодных и влажных климатических условиях могут наблюдаться нарушения в работе люка, связанные с замерзанием.
После мойки автомобиля или после дождя перед открытием люка в крыше необходимо вытереть с него всю воду.

⚠ ПРЕДОСТЕРЕЖЕНИЕ

■ Рычаг управления люком в крыше

Отпустите рычаг управления люком после полного открытия, закрытия или наклона люка. В противном случае это может привести к повреждению электродвигателя или компонентов системы.

Люк в крыше нельзя сдвинуть, когда он находится в наклоненном положении, или наклонить при открытом или сдвинутом положении.

⚠ ПРЕДУПРЕЖДЕНИЕ

- **Не подпускайте ребенка к управлению люком в крыше для предотвращения случайного срабатывания.**
- **Не следует сидеть на крыше автомобиля. В противном случае возможно повреждение автомобиля.**

Предупреждение о незакрытом люке в крыше (при наличии)

Если водитель выключает двигатель, когда верхний люк неполностью закрыт, в течение нескольких секунд будет звучать предупреждающий сигнал, а на ЖК-дисплее появится предупреждающее сообщение.
Оставляя автомобиль без присмотра, всегда закрывайте люк.

Сдвигание люка в крыше

Когда солнцезащитная шторка закрыта

Отведите рычаг управления верхним люком назад до второго фиксированного положения: солнцезащитная шторка и стеклянный люк будут полностью открыты. Движение люка можно в любой момент остановить, на мгновение передвинув рычаг управления люком.

Когда солнцезащитная шторка открыта

Потяните назад рычаг управления люком – люк полностью откроется. Движение люка можно в любой момент остановить, на мгновение передвинув рычаг управления люком.

Закрывание люка в крыше

Закрывание только стекла люка

Переведите рычаг управления люком в крыше вперед в первое положение фиксации или потяните рычаг вниз.

Закрывание стекла люка и солнцезащитной шторки

Переведите рычаг управления люком в крыше вперед, в 2-е положение фиксации. Стекло люка и солнцезащитная шторка закроются автоматически.

Движение люка можно в любой момент остановить, на мгновение передвинув рычаг управления люком.

Автоматическое изменение направления

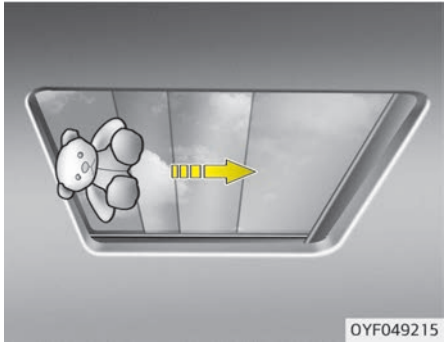

Если в ходе автоматического закрытия люка в крыше или солнцезащитной шторки будет обнаружен какой-либо объект или часть тела, система изменит направление на обратное, а затем остановит движение.
Функция автоматического изменения направления не работает, если между раздвижным стеклом или солнцезащитной шторкой и рамой люка расположено совсем маленькое препятствие. Перед закрыванием люка следует всегда проверять, чтобы все пассажиры и объекты располагались в стороне от него.

Если между стеклом люка на крыше и верхним уплотнительным желобом переднего стекла попал предмет, диаметром менее 4 мм, функция автоматического изменения направления может не определить наличие преграды, в результате чего стекло не остановится и не изменит направление движения.

⚠ ПРЕДУПРЕЖДЕНИЕ

■ Люк в крыше

- **Будьте осторожны, чтобы не защемить чью-нибудь голову, руки или тело при закрывании люка.**
- **Не высовывайте лицо, шею, руки или иные части тела из люка в крыше во время движения.**
- **Прежде чем закрыть люк, убедитесь, что ваши руки и голова находятся на безопасном расстоянии.**

(Продолжение)

(Продолжение)

- **Панорамный люк в крыше сделан из стекла, поэтому он может разбиться в результате аварии. Если ваш ремень безопасности не пристегнут, вас может выбросить наружу через разбитое стекло, в результате чего вы получите травму или погибнете. Для безопасности водителя и пассажиров следует использовать надлежащие системы защиты (например, ремни безопасности, детские автокресла и т. д.).**

⚠ ПРЕДОСТЕРЕЖЕНИЕ

- **Периодически удаляйте грязь, которая может скапливаться на направляющей.**
- **Если попытаться открыть люк при температуре ниже нуля или когда крыша покрыта снегом или льдом, стекло или мотор могут быть повреждены.**

Установка люка в крыше под углом

Когда солнцезащитная шторка закрыта

Если перевести верх рычаг управления люком, солнцезащитная шторка сдвинется наполовину, а затем люк займет наклонное положение.
Движение люка можно в любой момент остановить, на мгновение передвинув рычаг управления люком.

Когда солнцезащитная шторка открыта

Передвиньте вверх рычаг управления люком: люк в крыше займет наклонное положение.

Движение люка можно в любой момент остановить, на мгновение передвинув рычаг управления люком.

⚠ ПРЕДОСТЕРЕЖЕНИЕ

■ Повреждение мотора люка в крыше

Если попытаться открыть люк при температуре ниже нуля или когда крыша покрыта снегом или льдом, стекло или мотор могут быть повреждены.

Солнцезащитная шторка

- Чтобы открыть люк в крыше, отведите рычаг управления люком назад до первого положения фиксации.
- Чтобы закрыть солнцезащитную шторку при закрытом верхнем люке, переведите рычаг управления верхним люком вперед.

Движение люка можно в любой момент остановить, быстро передвинув рычаг управления люком.

✻ ПРИМЕЧАНИЕ

На щитке могут появляться складки, что присуще материалу отделки щитка.

✻ ПРИМЕЧАНИЕ

Только переднее стекло панорамного люка в крыше может открываться и закрываться.

Сброс параметров люка в крыше

После разрядки или отсоединения аккумулятора автомобиля необходимо сбросить настройки системы управления люком следующим образом:

1. Установите кнопку «ENGINE START/STOP» (запуска/остановки двигателя) в положение «ON» (Вкл.).
2. Отпустить рычаг управления люком.
3. Подайте рычаг управления вперед и удерживайте его в этом положении (более 10 секунд), пока люк не наклонится и не начнет плавно сдвигаться. Затем отпустите рычаг.
4. Переведите рычаг управления люком в крыше вперед в направлении закрытия и удерживайте его в этом положении, пока люк в крыше не выполнит следующие действия:

   Стекло люка и солнцезащитная шторка открыты →
   Стекло люка и солнцезащитная шторка закрыты

   После этого следует отпустить рычаг управления люком.

   По завершении этой процедуры произойдет сброс системы управления люком в крыше.

✻ За более подробной информацией следует обратиться к официальному дилеру Kia.

✻ ПРИМЕЧАНИЕ

Если параметры люка в крыше не сбрасываются, когда аккумулятор автомобиля отсоединен или разря-

(Продолжение)

(Продолжение)

жен либо перегорел соответствующий предохранитель, то люк может работать неправильно.

РУЛЬ

Электрогидравлический усилитель рулевого управления (EHPS)

В EHPS используется электромотор, который облегчает движение рулевого колеса. Система определяет скорость автомобиля и дорожные условия.

Если выключен двигатель или не работает система электроусилителя руля, возможность управлять автомобилем сохраняется, но для этого требуется больше усилий.

Если вы заметили изменение усилия, требуемого для поворота рулевого колеса при штатной эксплуатации автомобиля, следует произвести проверку системы в специализированной мастерской. Kia рекомендует обратиться к официальному дилеру Kia или партнерской сервисной компании.

⚠ ПРЕДОСТЕРЕЖЕНИЕ

Не держите руль в крайнем левом или крайнем правом положении более 5 секунд, когда работает двигатель. Если удерживать руль более 5 секунд в любом из этих положений, возможно повреждение насоса усилителя рулевого управления.

✻ ПРИМЕЧАНИЕ

В случае разрыва приводного ремня усилителя рулевого управления, а также в случае неисправности насоса усилителя рулевого управления, для управления рулем потребуется прикладывать значительно большее усилие.

✻ ПРИМЕЧАНИЕ

Если автомобиль припаркован на длительное время на улице в холодную погоду (ниже -10 °C), то при первом запуске двигателя усилитель руля может потребовать повышенных усилий. Это связано с повышенной вязкостью жидкости в холодную погоду и не является признаком неисправности.

Когда это произойдет, увеличьте обороты двигателя, нажав на педаль газа, пока не будет достигнуто значение 1500 об/мин, затем отпустите или дайте двигателю поработать на холостом ходу в течение двух или трех минут, чтобы жидкость нагрелась.

Наклонный руль

Наклон руля позволяет откорректировать его положение перед поездкой. Также можно поднять рулевое колесо, чтобы оно не мешало ногам при высадке и посадке в автомобиль.

Размещайте рулевое колесо таким образом, чтобы обеспечить удобство управления автомобилем; при этом оно не должно закрывать обзор сигнальных ламп и датчиков на приборной панели.

⚠ ПРЕДУПРЕЖДЕНИЕ

- **Запрещается регулировать угол наклона рулевого колеса во время движения. Вы можете потерять управление, вследствие чего возможно нанесение тяжелых травм, гибель или провоцирование дорожно-транспортного происшествия.**
- **После регулировки попробуйте переместить рулевое колесо вверх и вниз для проверки надежности его фиксации.**

Ручной тип

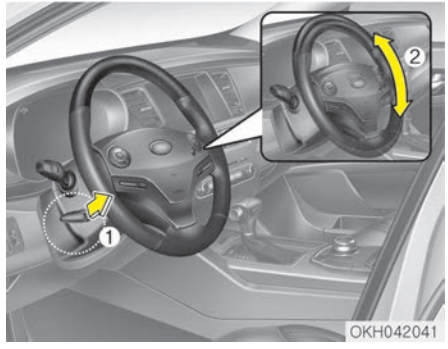

Для изменения угла наклона рулевого колеса потяните вниз рычаг разблокировки (1), установите рулевое колесо под нужным углом (2), а затем потяните рычаг разблокировки вверх, благодаря чему рулевое колесо зафиксируется в заданном положении. Выполняйте регулировку положения рулевого колеса перед началом движения.

Тип с электроприводом

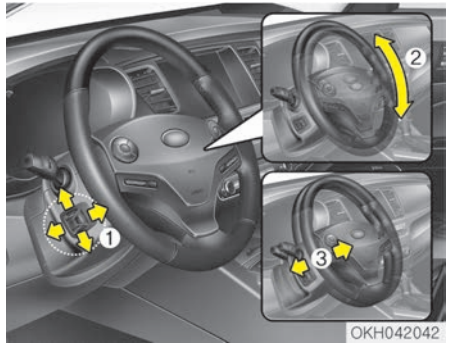

С помощью управляющего переключателя (2) изменяйте угол наклона рулевого колеса (3) и его положение (1). Запрещается регулировать положение рулевого колеса во время движения.

Обогрев рулевого колеса (при наличии)

Когда кнопка «ENGINE START/STOP» (запуска/остановки двигателя) находится в положении «ON» (Вкл.), нажмите кнопку подогрева рулевого колеса, чтобы сделать его теплее. Индикатор на кнопке загорится.
Чтобы отключить обогрев рулевого колеса, нажмите кнопку еще раз. Индикатор на кнопке погаснет.
Обогрев рулевого колеса отключается автоматически приблизительно через 30 минут после включения.

⚠ ПРЕДОСТЕРЕЖЕНИЕ

Не следует устанавливать на рулевое колесо дополнительные рукояти. Это может привести к повреждению системы обогрева рулевого колеса.

Звуковой сигнал

Чтобы подать звуковой сигнал, нажмите на символы гудка на рулевом колесе. Регулярно проверяйте звуковой сигнал, чтобы убедиться в его исправной работе.

✻ ПРИМЕЧАНИЕ

Чтобы подать звуковой сигнал, нажмите в том месте рулевого колеса, которое обозначено символом гудка (см. иллюстрацию). Звуковой сигнал сработает только при нажатии на эту область.

⚠ ПРЕДОСТЕРЕЖЕНИЕ

Не стучите с силой по сигналу и не ударяйте по нему кулаком. Не нажимайте на звуковой сигнал острыми предметами.

ЗЕРКАЛА

Внутреннее зеркало заднего вида

Отрегулируйте положение зеркала заднего вида по центру заднего стекла. Делайте это каждый раз перед началом движения.

⚠ ПРЕДУПРЕЖДЕНИЕ

■ Обзорность зеркала заднего вида

Не размещайте на заднем сидении или в багажном отделении предметы, которые могут ограничивать обзор через заднее стекло.

⚠ ПРЕДУПРЕЖДЕНИЕ

Не вносите какие-либо изменения в конструкцию зеркала и не устанавливайте широкое зеркало. Это может привести к травмам при аварии или раскрытии подушки безопасности.

Электрохроматическое зеркало (ECM)

Электрохроматическое зеркало автоматически убирает ослепляющий свет фар позади идущих транспортных средств в ночное время или в условиях низкой освещенности. Датчик, установленный в зеркале, определяет уровень освещенности вокруг автомобиля и автоматически убирает ослепляющий свет фар позади идущих автомобилей.
При работающем двигателе слепящий свет автоматически убирается с помощью датчика, встроенного в зеркало заднего вида.

Каждый раз, когда рычаг переключения передач переводится в положение «R» (задний ход), зеркало автоматически переключается в режим наибольшей яркости, чтобы улучшить водителю задний обзор.

⚠ ПРЕДОСТЕРЕЖЕНИЕ

При очистке зеркала используйте бумажное полотенце или аналогичный материал, смоченный чистящим средством для стекол. Не наносите средство для чистки стекол непосредственно на зеркало, поскольку чистящая жидкость может попасть в корпус зеркала.

Наружное зеркало заднего вида

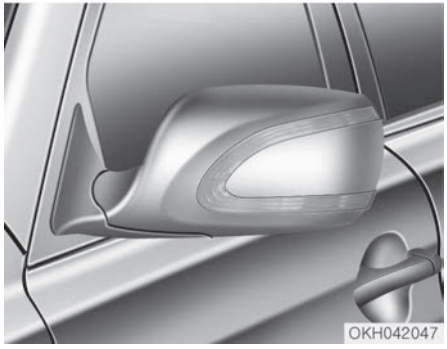

Обязательно отрегулируйте углы наклона зеркал перед началом движения.
Автомобиль оборудован левым и правым наружными зеркалами заднего вида. Положение зеркал можно регулировать дистанционно с помощью специального переключателя. Корпуса зеркал можно сложить во избежание повреждений во время автоматической мойки автомобиля или при проезде через узкую улицу.

⚠ ПРЕДУПРЕЖДЕНИЕ

■ Зеркала заднего вида

- **Наружного зеркала заднего вида имеют выпуклую форму. В некоторых странах левое наружное зеркало заднего вида может иметь выпуклую форму. Отражающиеся в зеркале объекты находятся ближе, чем кажется.**
- **При смене ряда используйте внутреннее зеркало заднего вида или непосредственное наблюдение, чтобы определить фактическое расстояние до следующего за вами транспортного средства.**

⚠ ПРЕДОСТЕРЕЖЕНИЕ

Не соскребайте лед с лицевой стороны зеркала: это может привести к повреждению поверхности стекла. Если лед мешает перемещению зеркала, не регулируйте его с применением силы. Для удаления льда используйте противообледенительный спрей либо губку или мягкую ткань с очень теплой водой.

⚠ ПРЕДОСТЕРЕЖЕНИЕ

Если зеркало заклинило из-за льда, не регулируйте его с применением силы. Используйте рекомендованный спрей-антиобледенитель (не радиаторный антифриз), чтобы разморозить заклинивший механизм, или переместите автомобиль в теплое место и дайте льду растаять.

⚠ ПРЕДУПРЕЖДЕНИЕ

Не регулируйте и не складывайте зеркала заднего вида во время движения автомобиля. Это может привести к потере управления и созданию аварийной ситуации со смертельным исходом, серьезными травмами и повреждением имущества.

Дистанционное управление

Положение левого и правого зеркала заднего вида можно дистанционно отрегулировать при помощи переключателя наружных зеркал заднего вида. Для этого нажмите кнопку «R» (правое) или «L» (левое) (1), чтобы выбрать зеркало, а затем нажмите на соответствующую точку (▲), чтобы сместить выбранное зеркало вверх, вниз, влево или вправо.
После этого снова нажмите кнопку «R» (правое) или «L» (левое) для предотвращения случайного регулирования.

⚠ ПРЕДОСТЕРЕЖЕНИЕ

- **При достижении максимальных углов регулирования движение зеркала прекращается, однако электродвигатель продолжает работать, пока нажат переключатель. Чтобы не повредить электродвигатель, не удерживайте переключатель нажатым дольше необходимого времени.**
- **Не пытайтесь отрегулировать наружное зеркало заднего вида вручную. Это может привести к повреждению деталей.**

Электрохроматическое зеркало (ECM) (при наличии)

Электрохроматическое зеркало автоматически убирает ослепляющий свет фар позади идущих транспортных средств в ночное время или в условиях низкой освещенности. Датчик, установленный в зеркале, определяет уровень освещенности вокруг автомобиля и автоматически убирает ослепляющий свет фар позади идущих автомобилей.
При работающем двигателе слепящий свет автоматически убирается с помощью датчика, встроенного в зеркало заднего вида.
Каждый раз, когда рычаг переключения передач переводится в положение «R» (задний ход), зеркало автоматически переключается в режим наибольшей яркости, чтобы улучшить водителю задний обзор. Если функция ECM включена для зеркала заднего вида в салоне, она будет работать

⚠ ПРЕДОСТЕРЕЖЕНИЕ

При очистке зеркала используйте бумажное полотенце или аналогичный материал, смоченный чистящим средством для стекол. Не наносите средство для чистки стекол непосредственно на зеркало, поскольку чистящая жидкость может попасть в корпус зеркала.

Функция помощи с парковкой задним ходом (при наличии)

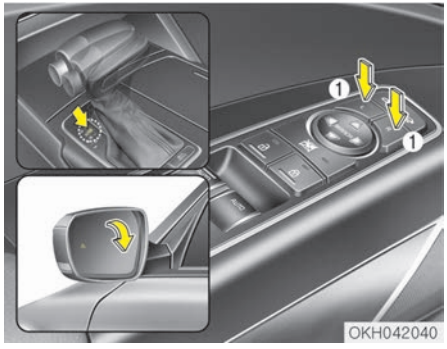

При переключении рычага переключения передач в положение R (Задний ход) внешние зеркала заднего вида опускаются вниз для помощи при парковке задним ходом. В зависимости от положения переключателя положения внешних зеркал заднего вида (1) зеркала заднего вида работают следующим образом:

Влево или вправо: когда выбран переключатель «L» (Влево) или «R» (Вправо), оба внешних зеркала заднего вида будут двигаться вниз.

Нейтральное: когда положение переключателя не выбрано, наружные зеркала заднего вида не будут двигаться.

✻ ПРИМЕЧАНИЕ

Внешние зеркала заднего вида автоматически возвращаются в исходное положение при следующих условиях:

1. Кнопка «ENGINE START/STOP» (запуска/остановки двигателя) переведена в положение «ACC» (Доп. устройства) или «OFF» (Выкл.).
2. Рычаг переключения передач перемещается в любое положение, кроме R (задний ход).
3. Положение переключателя дистанционного управления наружного зеркала заднего вида не выбрано.

Складывание/раскладывание наружных зеркал заднего вида

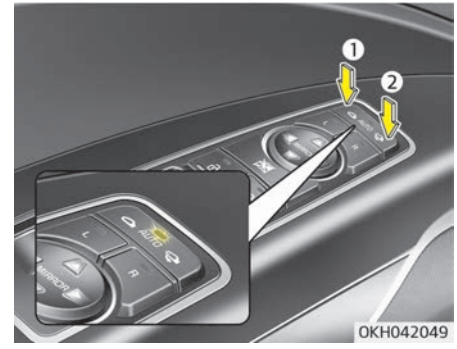

Наружное зеркало заднего вида складывается и раскладывается при нажатии на переключатель, как описано ниже.

Слева (1): зеркало раскладывается.
Справа (2): зеркало складывается.

По центру (AUTO):
Зеркало складывается и раскладывается автоматически в следующих случаях.

– Зеркало складывается или раскладывается при блокировке или разблокировке двери с интеллектуального ключа;

- Зеркало складывается или раскладывается при блокировке или разблокировке двери с кнопки на внешней ручке двери;
- Зеркало раскладывается при вашем приближении к автомобилю (при этом все двери должны быть закрыты и заблокированы), если у вас находится интеллектуальный ключ.

⚠ ПРЕДОСТЕРЕЖЕНИЕ

Наружное зеркало заднего вида с электроприводом работает даже в случае, если кнопка «ENGINE START/STOP» (запуска/остановки двигателя) находится в положении «OFF» (ВЫКЛ.). Однако, для исключения ненужной разрядки аккумулятора, не регулируйте положение зеркал больше чем нужно, если двигатель не работает.

⚠ ПРЕДОСТЕРЕЖЕНИЕ

В случае если наружное зеркало заднего вида оснащено электроприводом, не складывайте его рукой. При этом можно повредить привод.

КОМБИНАЦИЯ ПРИБОРОВ

■ Тип А

■ Тип Б

OKH045583L-OKH045584L

1. Тахометр
2. Спидометр
3. Указатель температуры охлаждающей жидкости двигателя
4. Указатель уровня топлива
5. ЖК-дисплей
6. Сигнальные и индикаторные лампы

❊ Фактическая комбинация приборов в автомобиле может отличаться от изображенной на рисунке. Подробнее см. в разделе "Приборы" на странице 4-61.

Управление комбинаций приборов

⚠ ПРЕДУПРЕЖДЕНИЕ

Не настраивайте комбинацию приборов во время движения. Это может привести к потере управления и созданию аварийной ситуации со смертельным исходом, серьезными травмами и повреждением имущества.

Регулирование подсветки комбинации приборов

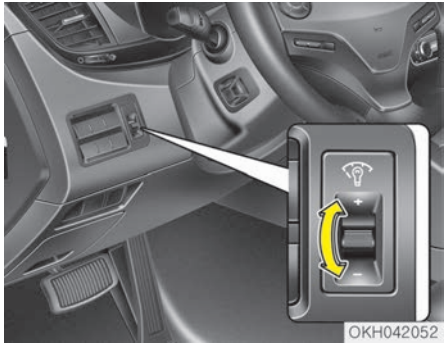

Яркость подсветки приборной панели регулируется при помощи кнопок управления подсветкой («+» или «–»), когда кнопка «ENGINE START/STOP» (запуска/остановки двигателя) установлена в положение «ON» (Вкл.) или включены задние фары.

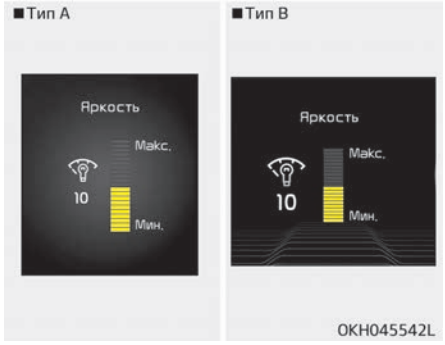

- При удерживании кнопки («+» или «–») нажатой, яркость подсветки будет меняться непрерывно.
- При достижении максимальной или минимальной яркости прозвучит предупреждающий сигнал.

Управление ЖК-дисплеем

Режимы ЖК-дисплея можно изменить с помощью кнопок управления на рулевом колесе.

1. < , >: кнопка «MODE» (РЕЖИМ) для изменения режима дисплея.
2. ∧ , ∨ : кнопка «MOVE» (Перемещение) для изменения элементов
3. «OK» (OK): кнопка «SELECT/RESET» (Выбор/сброс) для настройки или сброса выбранного элемента

■ Тип Б

1. Переключатель сенсорного экрана: изменение режимов ЖК-дисплея или элементов
2. Кнопка «OK» (OK): выбор или сброс
3. Кнопка «RETURN» (Назад): возвращение к предыдущему положению

Можно отрегулировать усилие вращения переключателя сенсорного экрана и использовать режим пользовательских настроек для ЖК-дисплея

❇ Подробнее см. в разделе "ЖК-дисплей" на странице 4-66.

Приборы

Спидометр

■ Тип А

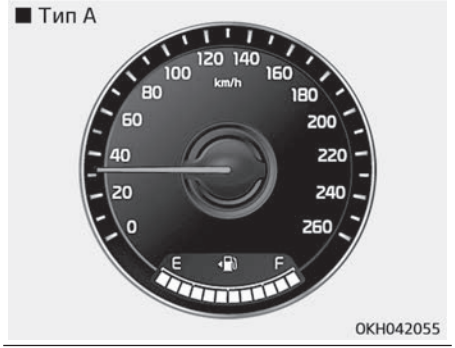

■ Тип Б

■ Тип А

■ Тип Б

Спидометр показывает скорость автомобиля и в милях в час (миль/ч) и/или километрах в час (км/ч).

Для спидометра (типа B) можно установить единицы измерения «км/ч» или «мили/ч) или наоборот, используя ЖК-дисплей.

❇ Подробнее см. в разделе “ЖК-дисплей (тип B)” на странице 4-66.

Тахометр

■ Тип A

■ Тип Б

Тахометр показывает приблизительное количество оборотов двигателя в минуту (об/мин).

Пользуйтесь тахометром для выбора правильной передачи и предотвращения перегрузки двигателя и/или превышения допустимого числа оборотов.

⚠ ПРЕДОСТЕРЕЖЕНИЕ

Не допускайте работы двигателя в КРАСНОЙ ЗОНЕ тахометра. Это может привести к серьезному повреждению двигателя.

Указатель температуры охлаждающей жидкости двигателя

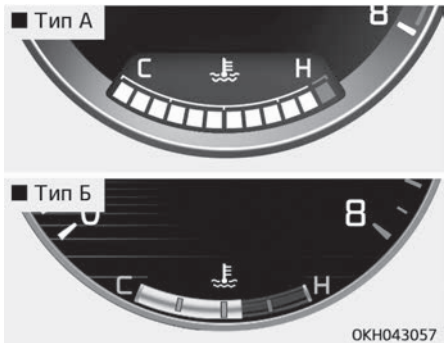

Этот датчик показывает температуру охлаждающей жидкости двигателя, когда кнопка «ENGINE START/STOP» (запуска/остановки двигателя) находятся в положении «ON» (Вкл.).

⚠ ПРЕДОСТЕРЕЖЕНИЕ

Если указатель датчика перемещается за пределы нормального диапазона значений по направлению к положению H, это указывает

(Продолжение)

(Продолжение)

на перегрев, который может привести к повреждению двигателя.
Не продолжайте движение с перегретым двигателем. Если автомобиль перегревается, см. раздел "Перегрев двигателя" на странице 6-09.

⚠ ПРЕДУПРЕЖДЕНИЕ

Никогда не снимайте крышку радиатора, пока двигатель горячий. Охлаждающая жидкость двигателя находится под давлением и может вызвать сильные ожоги. Перед добавлением охлаждающей жидкости в резервуар подождите, пока двигатель не остынет.

Указатель уровня топлива

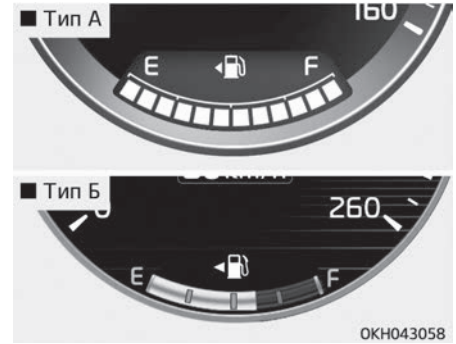

Указатель уровня топлива показывает примерное количество топлива, оставшегося в топливном баке.

✻ ПРИМЕЧАНИЕ

- Объем топливного бака указан в "Рекомендуемые смазочные материалы и их количество" на странице 8-10.

(Продолжение)

(Продолжение)

- В дополнение к указателю уровня топлива автомобиль оснащен сигнальной лампой низкого уровня топлива, которая загорается, когда топливный бак почти пуст.
- На склонах и поворотах вследствие движения топлива в баке стрелка указателя уровня топлива может колебаться или сигнальная лампа низкого уровня топлива загораться раньше, чем обычно.

⚠ ПРЕДУПРЕЖДЕНИЕ

■ Указатель уровня топлива

Полная выработка топлива может подвергнуть опасности людей, находящихся в автомобиле.
При включении сигнальной лампы низкого уровня топлива или приближении стрелки на указателе уровня топлива к точке «E» (пусто), необходимо как можно скорее остановиться для дозаправки.

⚠ ПРЕДОСТЕРЕЖЕНИЕ

Не ездите с очень низким уровнем топлива. Это может привести к перебоям зажигания и повреждению каталитического нейтрализатора.

✻ ПРИМЕЧАНИЕ

Отображение объема топлива может быть неточным, если заправка выполняется, когда автомобиль стоит под уклоном.

Одометр

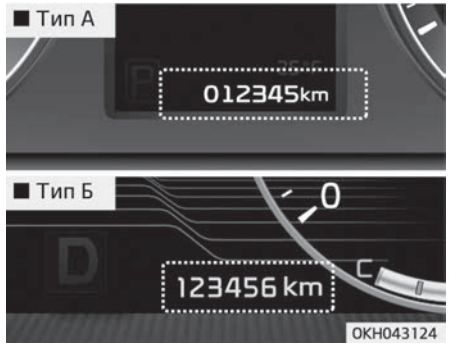

Одометр показывает общее расстояние, которое преодолел автомобиль, и должен использоваться для определения срока выполнения периодического техобслуживания.
– Диапазон одометра: 0 ~ 999 999 километров .

Указатель наружной температуры

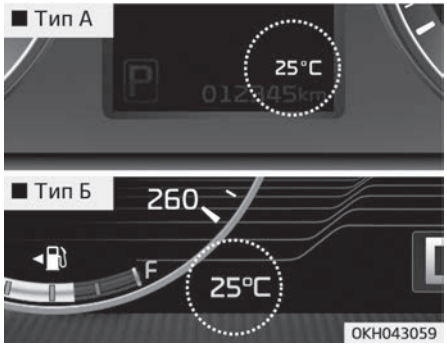

Этот индикатор показывает текущую температуру наружного воздуха с точностью до 1 °C .
– Диапазон температур: -40~60 °C

Температура наружного воздуха на дисплее может меняться не сразу (как на обычном термометре), чтобы не отвлекать внимание водителя.
Чтобы изменить единицы измерения температуры (°C на °F или °F на °C), нажмите кнопку «OFF» (ВЫКЛ.) и «AUTO» (АВТО) на передней панели системы климат-контроля и удерживайте их в течение 3 секунд одновременно.

Индикатор переключения передач на АКПП

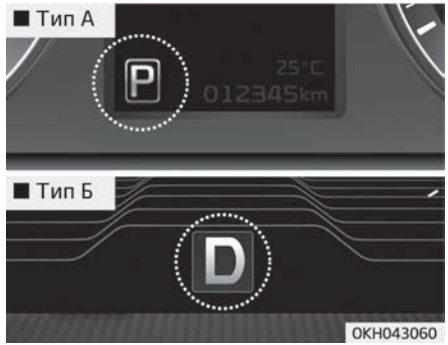

Этот индикатор показывает, какое положение рычага переключения автоматической коробки передач выбрано.

- Парковка: P
- Задний ход: R
- Нейтраль: N
- передний ход: D
- Спортивный режим: 1, 2, 3, 4, 5, 6, 7, 8

ЖК-ДИСПЛЕЙ

Режимы ЖК-дисплея

Режимы	Символ	Описание
Маршрутный компьютер		Этот режим показывает дорожную информацию, такую как счетчик пути, экономия топлива и т. д. Подробнее см. в разделе “Маршрутный компьютер” на странице 4-91.
По очереди (при наличии)		В этом режиме отображается состояние навигации.
«ASCC» (Расширенный интеллектуальный круиз-контроль) (при наличии)		В этом режиме отображается состояние системы расширенного интеллектуального круиз-контроля (ASCC). Подробнее см. в разделе “Система расширенного интеллектуального круиз-контроля (ASCC)” на странице 5-80.
Система аудио/видео		В этом режиме отображается состояние системы аудио/видео.
Информация	или	Этот режим информирует водителя о давлении в шинах, межсервисном интервале (в пробеге или днях) и отображает предупреждающие сообщения, связанные с системой управления расширенным круиз-контролем, проактивным ремнем безопасности и пр.
Настройки пользователя		В этом режиме можно изменить настройки дверей, ламп и так далее.

❉ Информацию по управлению режимами ЖК-дисплея см. в разделе “Управление ЖК-дисплеем” на странице 4-60.

Во время движения изменение настроек невозможно

Данное предупреждение появляется при попытке выбрать другие пользовательские настройки на приборной панели на ветровом стекле во время движения.
По соображениям безопасности настройки в меню «User Settings» (Настройки пользователя) следует изменять после парковки автомобиля и переключения рычага в положение «P» (Парковка).

Краткое руководство (Справка)

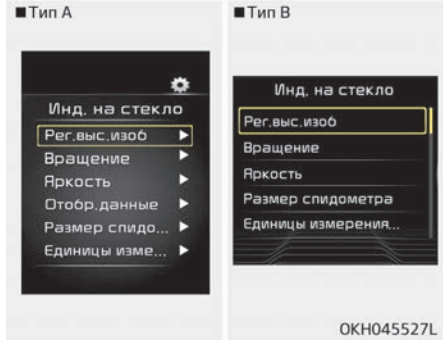

Нажмите и удерживайте кнопку OK в режиме пользовательских настроек на дисплее приборного щитка отобразится описание выбранного элемента.

Режим маршрутного компьютера

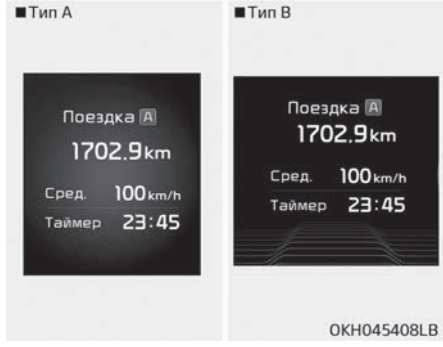

Этот режим показывает дорожную информацию, такую как счетчик пути, экономия топлива и т. д.

❇ Подробнее см. в разделе “Маршрутный компьютер” на странице 4-91.

Режим с навигацией по поворотам (при наличии)

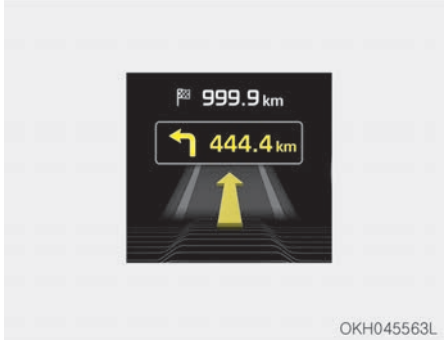

В этом режиме отображается состояние навигации.

Режим ASCC (при наличии)

В этом режиме отображается состояние расширенного интеллектуального круиз-контроля (ASCC).

❊ Подробнее см. в разделе “Система расширенного интеллектуального круиз-контроля (ASCC)” на странице 5-80.

Режим аудио/видео

В этом режиме отображается состояние системы аудио/видео.

Режим информации

Этот режим сообщает о межсервисном интервале (в пробеге или днях) и состоянии давления каждой шины.

Чтобы изменить режим информации, нажмите ^ v кнопку «MOVE» (Переместить).

❊ Для установки межсервисного интервала см. “Режим пользовательских настроек” на странице 4-70.

Межсервисный интервал

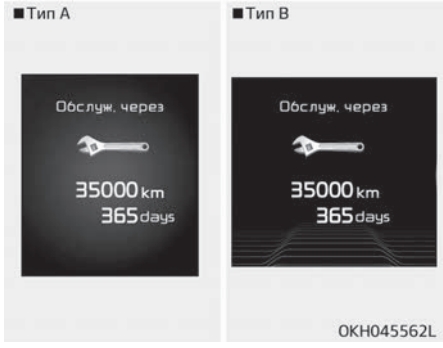

Время до техобслуживания

Счетчик рассчитывает и отображает время или расстояние, оставшееся до следующего планового техобслуживания.
Если оставшийся пробег или время достигают значения 1500 км , то каждый раз при переключении кнопки «ENGINE START/STOP» (запуска/остановки двигателя) в положение «ON» (Вкл.) на несколько секунд отображается сообщение «Service in» (Время до техобслуживания).
Для установки межсервисного интервала см. "Режим пользовательских настроек" на странице 4-70.

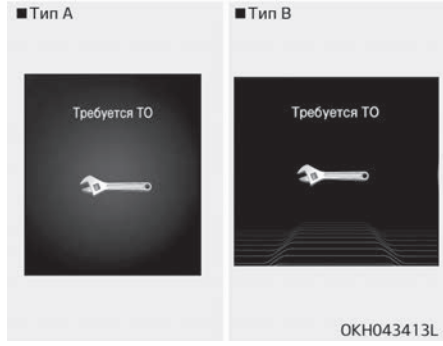

Требуется техобслуживание

Если техобслуживание автомобиля в соответствии с уже введенным межсервисным интервалом не выполнено, то каждый раз, когда кнопка «ENGINE START/STOP» (запуска/остановки двигателя) устанавливаются в положение «ON» (Вкл.), на несколько секунд будет отображаться сообщение «Service required» (Требуется техобслуживание).

Для установки межсервисного интервала на предварительно введенный пробег и количество дней, выполните следующие действия:
- Нажмите кнопку «OK» и удерживать ее дольше 1 секунды.

Межсервисный интервал выкл.

Если межсервисный интервал не установлен, на ЖК-дисплее отображается сообщение «Service interval OFF» (Время до техобслуживания выкл.).

✻ ПРИМЕЧАНИЕ

При любом из перечисленных ниже условий информация о пробеге и днях может быть неправильной.
- Отсоединен кабель аккумулятора.

(Продолжение)

(Продолжение)

- Выключен переключатель с предохранителем.
- Разряжен аккумулятор.

Информация о давлении в шине

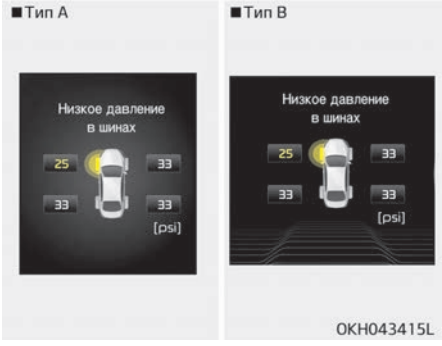

В этом режиме отображается давление в каждой шине.
Единицы измерения давления в шинах можно изменить в режиме «Настройки пользователя».

❉ Подробнее см. в разделе “Режим пользовательских настроек” на странице 4-70.

Предупреждение

Если произойдет одно из перечисленных событий, в течение нескольких секунд на дисплее в информационном режиме отобразятся соответствующие предупреждения.

– Неисправность следующих систем

- Система обнаружения объектов в непросматриваемой зоне (BSD)
- Проактивный ремень безопасности (PSB)
- Система подвески с электронным контролем (ECS)
- Система контроля давления в шинах
- Расширенный интеллектуальный круиз-контроль
- Низкий уровень жидкости омывателя
- Светодиодные передние фары

Режим пользовательских настроек

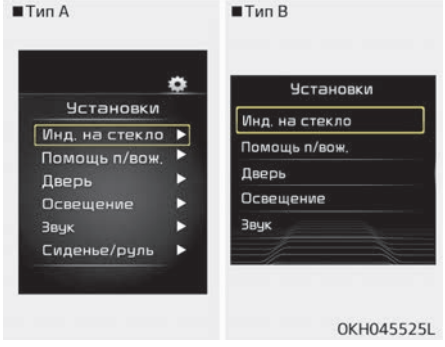

В этом режиме можно изменить настройки дверей, осветительных приборов и т. д.

⚠ ПРЕДУПРЕЖДЕНИЕ

Не регулируйте настройки пользователя во время вождения. Вы можете потерять управление, вследствие чего возможно нанесение тяжелых травм или провоцирование

(Продолжение)

(Продолжение)

дорожно-транспортного происше-ствия.

Приборная панель на ветровом стекле (HUD) (при наличии)

Пункты	Описание
Высота панели	Позволяет изменить высоту отображения приборной панели на ветровом стекле.
Угол поворота	Позволяет изменять угол поворота отображения приборной панели на ветровом стекле.
Яркость	Позволяет изменять яркость отображения приборной панели на ветровом стекле.
«Contents Select» (Выбор содержимо-го)	Позволяет выбирать отображаемые элементы приборной панели на ветровом стек-ле.
	• Режим с навигацией по поворотам*
	• Информация о плотности движения*
	• (Дополнительно) Интеллектуальная система круиз-контроля*
	• Система круиз-контроля*
	• Система обнаружения объектов в непросматриваемой зоне (BSD)*
Размер спидометра	• Позволяет выбрать размер спидометра (маленький, средний, большой), отобра-жаемого на приборной панели на ветровом стекле.
Цвет спидометра	• Позволяет выбрать цвет спидометра (белый, оранжевый, зеленый), отображае-мого на приборной панели на ветровом стекле.

* при наличии

✻ ПРИМЕЧАНИЕ

При выборе отображения информации пошагового режима навигации для отображения на ветровом стекле, информация пошагового режима навигации не будет отображаться на ЖК-дисплее.

Система помощи при вождении

Пункты	Описание
Автономная система экстренного торможения (AEB) (при наличии)	Включение или отключение систему AEB. Подробнее см. в разделе “Автономная система экстренного торможения (AEB)” на странице 5-55.
Система RCTA «Rear Cross Traffic Alert» (Оповещение об объектах, двигающихся в поперечном направлении позади автомобиля) (при наличии)	Включение или отключение систему RCTA. Для получения дополнительной информации см. “Оповещение об объектах, двигающихся в поперечном направлении позади автомобиля) (RCTA)” на странице 5-98.

Дверь

Пункты	Описание
«Automatically Lock» (Автоматическая блокировка)	• Отключить: функция автоблокировки дверей будет отключена.
	• Включение на скорости: все двери будут автоматически запираться при скорости автомобиля выше 15 км/ч
	• Включение при передаче: все двери будут автоматически запираться при перемещении рычага переключения автоматической коробки передач в блоке с трансмиссией из положения «P» (парковка) в положение «R» (задний ход), «N» (нейтраль) или «D» (передний ход).
«Automatically Unlock» (Автоматическая разблокировка)	• Отключить: функция автоматической разблокировки дверей будет отключена.
	• Vehicle Off (Выключение автомобиля): все двери будут автоматически отпираться при переводе кнопки ENGINE START/STOP (запуска/остановки двигателя) в положение «OFF» (Выкл.).
	• Разблокировка водительской двери: все двери будут автоматически разблокированы при разблокировке двери водителя
	• При переключении в положение «P»: все двери будут автоматически разблокированы при перемещении рычага переключения автоматической коробки передач в положение «P» (парковка).
Звук блокировки двери	Включение или отключение звука подтверждения блокировки двери.
Функция интеллектуального открывания двери багажника (при наличии)	Включение или отключение функции интеллектуального открывания двери багажного отделения. Подробнее см. в разделе “Функция интеллектуального открывания двери багажника” на странице 4-31.

Приборы освещения

Пункты	Описание
Сигнал поворота, включаемый одним касанием	• «Off» (Выкл.): Функция включения указателей поворота одним касанием отключена.
	• «3, 5, 7 Flashing» (3, 5, 7 миганий): при небольшом перемещении рычага включения указателей поворота сигнал смены полосы мигает 3, 5 или 7 раз.
	❉ Подробнее см. в разделе “Освещение” на странице 4-123.
«Head Lamp Delay» (Задержка отключения передних фар)	Функцию задержки отключения передних фар можно включать и отключать. ❉ Подробнее см. в разделе “Освещение” на странице 4-123.
Освещение приветствия	Функцию приветственной подсветки можно включать и отключать. ❉ Подробнее см. в разделе “Система приветствия” на странице 4-138.
Режим хода	Предназначен для использования при въезде в страны с другими дорожными сетями. Этот значок отображается при включении зажигания и при включенной функции изменения режима работы фар при изменении потока автомобилей. (Для Европы)

Звуковые сигналы

Пункты	Описание
«BSD (Blind Spot Detection) Sound» (Звуковой сигнал BSD (системы обнаружения объектов в непросматриваемой зоне))	• «Off» (Выкл.): функция звука BSD будет отключена. • «On» (Вкл.): функция звука BSD будет включена.
Звуковой сигнал приветствия	• «Off» (Выкл.): функция звука приветствия будет отключена. • «On» (Вкл.): функция звука приветствия будет включена.

Дисплей (для приборной панели с дисплеем типа B)

Пункты	Описание
Тема	Выберите тему комбинации приборов. («Default» (По умолчанию) или «Retro» (Ретро))
Автоматическая тема изменяется	• Включено (отмечено): тема комбинации приборов изменяется автоматически.
	• Выключено (не отмечено): функция автоматического изменения темы комбинации приборов будет отключена.
Оповещения об интенсивности движения транспорта (при наличии)	• Включено (отмечено): на ЖК-дисплее будет отображаться информация об интенсивности движения транспорта.
	• Выключено (не отмечено): на ЖК-дисплее не будет отображаться информация об интенсивности движения транспорта.
Размер спидометра	Позволяет выбрать размер показаний спидометра (маленький, средний, большой)
«Speedometer unit» (Единицы измерения на спидометре)	Выберите основные единицы измерения спидометра (км/ч).
«Fuel Economy Unit» (Единица измерения расхода топлива)	Выберите основные единицы измерения экономии топлива (км/ч или л/100).

Сиденье/руль

Пункты	Описание
«Seat Easy Access» (Легкий доступ к сиденью)	• «None» (Отсутствует): функция легкого доступа к сиденью будет отключена.
	• «Normal/Enhanced» (Обычный/улучшенный режим): – при выключении двигателя сиденье водителя автоматически отодвигается назад на 5 см (обычный режим) или 7,6 см (улучшенный режим), что позволяет с удобством садиться в автомобиль и выходить из него. – Если изменить положение кнопки «ENGINE START/STOP» (запуска/остановки двигателя) с «OFF» (Выкл.) на «ACC» (Доп. устройства), «ON» (Вкл.) или «START» (Пуск), водительское сиденье вернется в исходное положение.
	❉ Подробнее см. в разделе “Система запоминания положения места водителя (при наличии)” на странице 3-07.
Удобный доступ к рулевому колесу	• Включен (отмечен): рулевое колесо автоматически сдвигается вперед или назад, что позволяет водителю с удобством садиться в автомобиль и выходить из него.
	• Выключен (не отмечен): функция легкого доступа рулевого колеса будет отключена.
	❉ Подробнее см. в разделе “Система запоминания положения места водителя (при наличии)” на странице 3-07.

Другие функции

Пункты	Описание
«Fuel Economy Auto Reset» (Автосброс показаний расхода топлива)	• Off (Выкл.): средний расход топлива не будет автоматически сбрасываться при заправке.
	• On (Auto Reset) (Вкл. (автосброс)): средний расход топлива будет автоматически сбрасываться при заправке.
	Подробнее см. в разделе “Маршрутный компьютер” на странице 4-91.
«Wiper/Light Display» (Отображение режима работы стеклоочистителей/освещения)	Выберите «Стеклоочиститель» или «Отображение индикаторов».
«Tire Pressure Unit» (Единица измерения давления в шинах)	Выбор единицы измерения давления в шинах (кПа, бар)
Переключатель системы сенсорного управления (при наличии)	Отрегулируйте усилие поворота переключателя системы сенсорного управления на рулевом колесе для управления ЖК-дисплеем («Strong» (Трудно), «Normal» (Нормально), «Soft» (Легко)). Информацию о переключателе системы сенсорного управления см. в “Управление ЖК-дисплеем” на странице 4-60.

Межсервисный интервал

Пункты	Описание
Межсервисный интервал (кроме Европы)	В этом режиме можно включить функцию межсервисного интервала с указанием пробега (км) и периода (месяцы).
	• Off (Выкл.): Функция межсервисного интервала будет отключена.
	• «On» (Вкл.): вы можете установить межсервисный интервал (пробег и месяцы).

Предупреждения (при наличии)

«Shift to P» (Переключите в положение «P» (Парковка)):

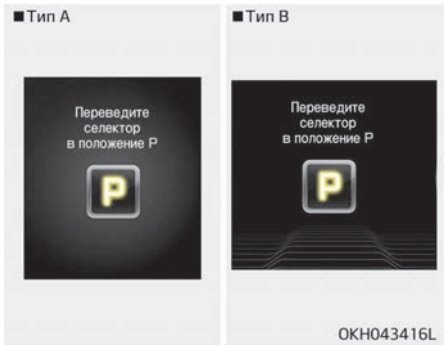

- Это предупреждение загорается при попытке отключить двигатель без перевода рычага переключения передач в положение «P» (парковка).
- В это время кнопка «ENGINE START/STOP» (запуска/остановки двигателя) поворачивается в положение «ACC» (при повторном нажатии этой кнопки она повернется в положение «ON»).

«Low Key Battery» (Низкий уровень заряда батарейки в ключе)

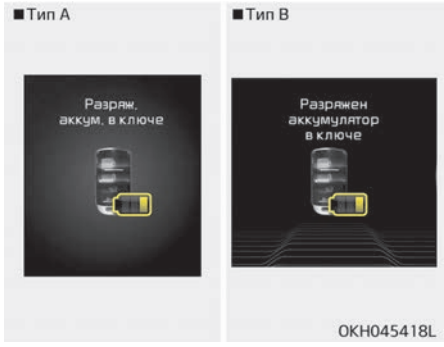

• Это предупреждающее сообщение появляется в случае, если разрядилась батарея электронного ключа при переключении кнопки «ENGINE START/STOP» (запуска/остановки двигателя) в положение «OFF» (Выкл.).

При выполнении поворота нажмите кнопку START (Запуск)

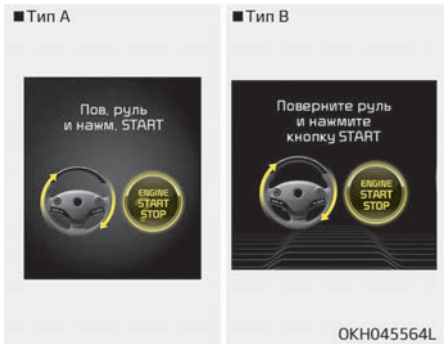

• Это предупреждение появляется, если при нажатии кнопки «ENGINE START/STOP» (запуска/остановки двигателя) не происходит нормальной разблокировки рулевого колеса.

• Оно означает, что необходимо нажать кнопку «ENGINE START/STOP» (запуска/остановки двигателя), одновременно поворачивая рулевое колесо вправо-влево.

«Steering wheel unlocked» (Рулевое колесо разблокировано)

• Это предупреждение появляется, если при переключении кнопки «ENGINE START/STOP» (запуска/остановки двигателя) в положение «OFF» (Выкл.) не происходит блокировки рулевого колеса.

«Check steering wheel lock system» (Проверка системы блокировки руля)

• Это предупреждение появляется, если не происходит нормальной блокировки рулевого колеса при переключении кнопки «ENGINE START/STOP» (запуска/остановки двигателя) в положение «OFF» (Выкл.).

Нажмите на педаль тормоза для запуска автомобиля

- Это предупреждение появляется, если положение кнопки «ENGINE START/STOP» (запуска/остановки двигателя) дважды меняется на «ACC» в результате повторного нажатия кнопки без нажатия педали тормоза.
- Это означает, что для запуска двигателя необходимо выжать педаль тормоза.

«Key not in vehicle» (В автомобиле нет ключа)

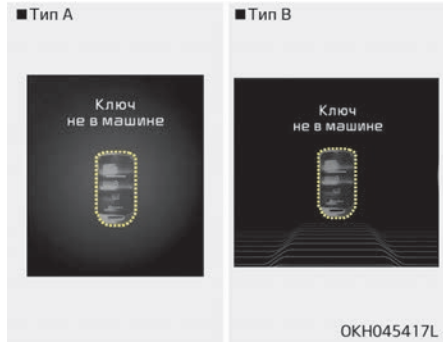

- Это предупреждение загорается, если при нажатии кнопки ENGINE START/STOP (запуска/остановки двигателя) в автомобиле нет интеллектуального ключа.
- Это означает, что вы всегда должны иметь интеллектуальный ключ при себе.

«Key not detected» (Ключ не обнаружен)

- Это предупреждение загорается, если при нажатии кнопки «ENGINE START/STOP» (запуска/остановки двигателя) не был обнаружен интеллектуальный ключ.

«Press START button again» (Еще раз нажмите кнопку «START» (Запуск))

- Это предупреждение появляется, если кнопка «ENGINE START/STOP» (запуска/остановки двигателя) не работает из-за ошибки системы.
- Это означает, что двигатель можно запустить, повторно нажав кнопку «ENGINE START/STOP» (Запуска/остановки двигателя).
- Если предупреждение появляется при каждом нажатии на кнопку «ENGINE START/STOP» (Запуска/остановки двигателя), следует доставить автомобиль на осмотр в специализированную мастерскую. Kia рекомендует обратиться к официальному дилеру Kia или партнерской сервисной компании.

«Press START button with key» (Нажмите ключом кнопку «START» (Запуск))

- Это предупреждение загорается при нажатии кнопки «ENGINE START/STOP» (запуска/остановки двигателя), когда отображается сообщение «Ключ не обнаружен».
- В это время мигает индикаторная лампа иммобилайзера.

Проверьте индикатор лампы передних фар (при наличии)

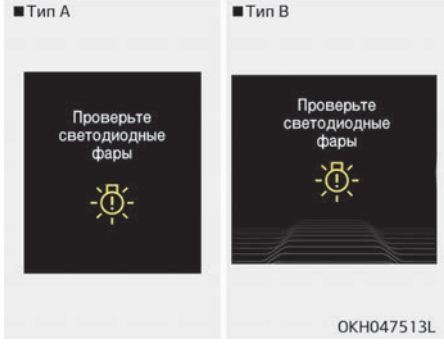

- Это предупреждающее сообщение загорается, если лампа головного освещения не включается при включении. В этом случае следует провести осмотр автомобиля у официального дилера Kia.

Проверьте вентилятор лампы передних фар (при наличии)

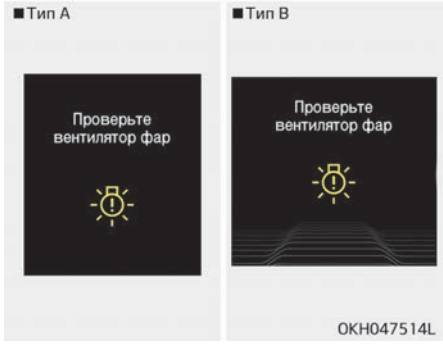

- Это предупреждающее сообщение отображается, если передние фары перегреваются. Это означает, что вентилятор передних фар работает ненадлежащим образом. В таком случае следует в максимально сжатые сроки обратиться к официальному дилеру Kia для проверки автомобиля.

Проверьте напряжение аккумулятора

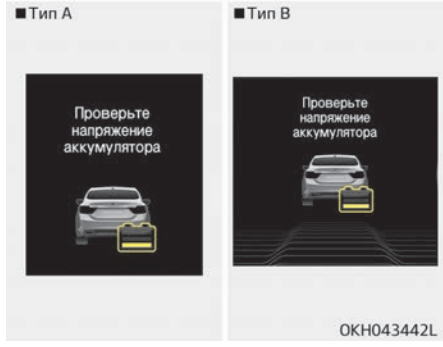

- Это предупреждение отображается при недопустимом понижении напряжения аккумулятора или при снижении его рабочих характеристик. В этом случае следует провести осмотр автомобиля у официального дилера Kia.

«Check BRAKE SWITCH fuse» (Проверьте предохранитель датчика положения педали тормоза)

- Это предупреждение появляется, если предохранитель переключателя тормоза отсоединен.
- Это означает, что необходимо заменить предохранитель на новый. Если это невозможно, можно запустить двигатель, зажав кнопку «ENGINE START/STOP» (запуска/остановки двигателя) на 10 секунд в положении «ACC» (Доп. устройства).

Для запуска двигателя переведите рычаг переключения передач из положения парковки в нейтральное [N]положение [P]

- Это предупреждение загорается при попытке запустить двигатель без перевода рычага переключения передач в положение «P» (парковка) или «N» (нейтраль).

✻ ПРИМЕЧАНИЕ

Двигатель можно запустить при нахождении рычага переключения передач в положении «N» (нейтраль). Но в целях безопасности рекомендуется запускать двигатель, когда рычаг находится в положении «P» (парковка).

Нажмите кнопку «START» (Пуск) и переведите рычаг переключения передач в положение «P» (Парковка)

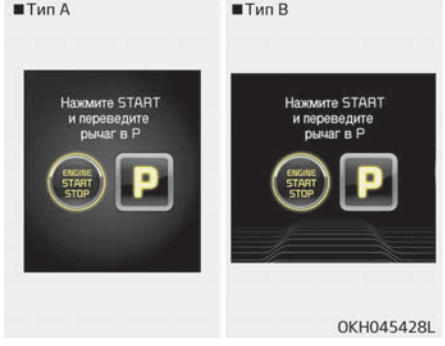

- Это предупреждение загорается при попытке отключить двигатель без перевода рычага переключения передач в положение «P» (парковка).
- В это время кнопка «ENGINE START/STOP» (запуска/остановки двигателя) поворачивается в положение «ACC» (при повторном нажатии этой кнопки она повернется в положение «ON»).
- Установите кнопку «ENGINE START/STOP» (запуска/остановки двигателя) в положение «ON» (Вкл.), затем переведите рычаг переключения передач в положение «P» (Парковка), нажав кнопку «P» (Парковка) в верхней части рычага.

Дверь/капот/багажник открыты

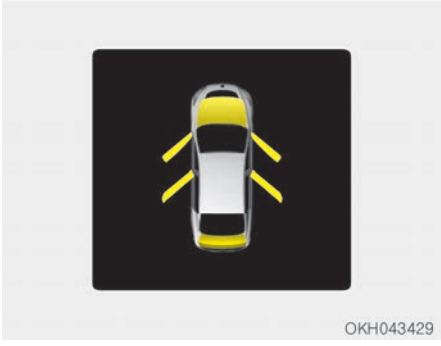

• Это означает, что боковая дверь, капот или багажник открыты.

Открыт люка в крыше (при наличии)

• Это предупреждение появляется, когда открыт люк при выключенном двигателе.

Открыто окно

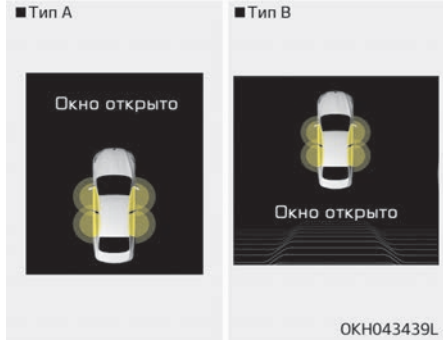

Это предупреждение появляется, если выключить двигатель, когда одно из окон открыто.

Обогрев рулевого колеса включен (при наличии)

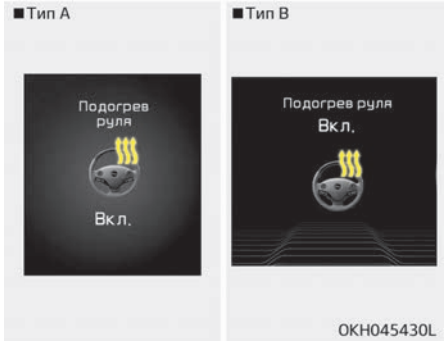

- Это предупреждение появляется при включении обогрева рулевого колеса.

Подробнее см. в разделе “Обогрев рулевого колеса (при наличии)” на странице 4-53.

Обогрев рулевого колеса выключен (при наличии)

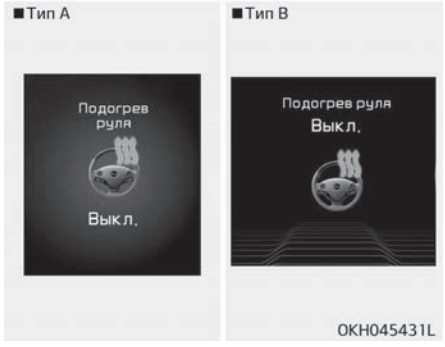

- Это предупреждение появляется при отключении обогрева рулевого колеса.

Подробнее см. в разделе “Обогрев рулевого колеса (при наличии)” на странице 4-53.

Замкните предохранитель-выключатель FUSE SWITCH

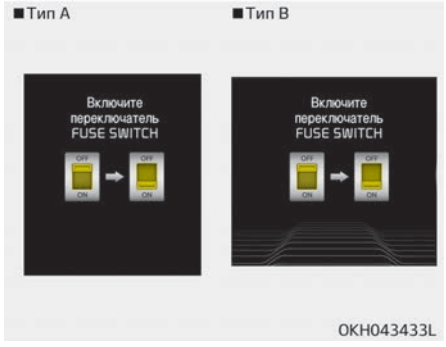

- Это предупреждение загорается, если переключатель с предохранителем в блоке предохранителей выключен.
- Это означает, что следует включить переключатель с предохранителем.

Подробнее см. в разделе “Предохранители” на странице 7-66.

Низкое давление в шинах (при наличии)

- Это предупреждающее сообщение отображается, если давление в шинах низкое, когда кнопка «ENGINE START/STOP» (запуска/остановки двигателя) установлена в положение «ON» (Вкл.).

Подробнее см. в разделе “Система контроля давления в шинах (TPMS) (при наличии)” на странице 6-11.

Выровняйте руль

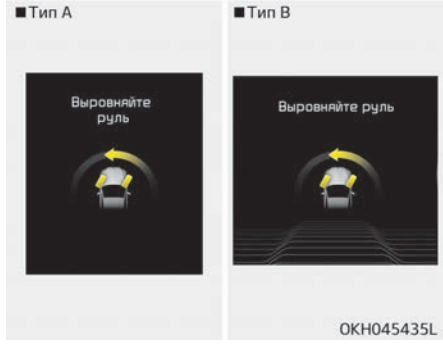

- Это предупреждение загорается при запуске двигателя, когда руль повернут более чем на 90 градусов влево или вправо.
- Это означает, что необходимо повернуть руль так, чтобы угол его поворота был менее 30 градусов.

Проверьте ECS (при наличии)

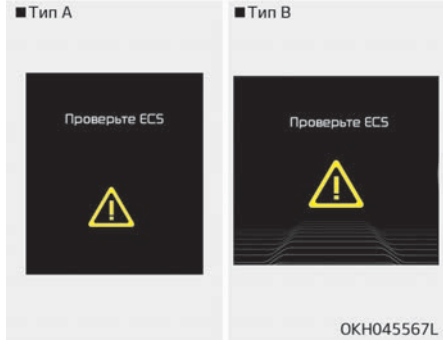

- Это предупреждающее сообщение загорается, если имеется неисправность системы подвески с электронным управлением (ECS). В этом случае следует проверить автомобиль в специализированной мастерской. Kia рекомендует обратиться к официальному дилеру Kia или партнерской сервисной компании

Подробнее см. в разделе “Система подвески с электронным управлением (ESC)” на странице 5-71.

✻ ПРИМЕЧАНИЕ

■ Предупреждение системы ECS

При возникновении неисправности системы подвески с электронным управлением (ESC), загорится предупреждающее сообщение и индикаторная лампа системы подвески с электронным управлением (ECS).

Низкий уровень жидкости омывателя

- Это предупреждение загорается в режиме напоминания о техобслуживании, если бачок с жидкостью для стеклоомывателя почти пуст.
- Это означает, что следует долить жидкость для стеклоомывателя.

Проверьте PSB (при наличии)

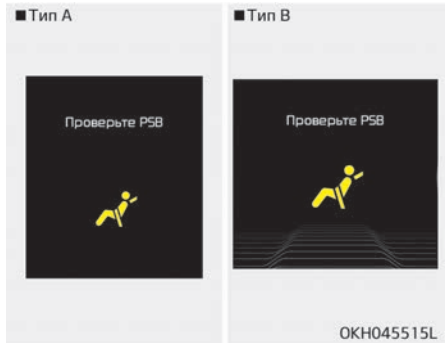

- Это предупреждение появляется в случае неисправности в системе проактивных ремней безопасности (PSB). В этом случае следует проверить автомобиль в специализированной мастерской. Kia рекомендует обратиться к официальному дилеру Kia или партнерской сервисной компании.

Подробнее см. в разделе “Ремни безопасности” на странице 3-22.

Проверьте интеллектуальную систему круиз-контроля (при наличии)

- Это предупреждающее сообщение загорается, если имеется неисправность системы управления расширенным круиз-контролем. В этом случае следует проверить автомобиль в специализированной мастерской. Kia рекомендует обратиться к официальному дилеру Kia или партнерской сервисной компании.

Подробнее см. в разделе “Система расширенного интеллектуального круиз-контроля” на странице 5-80.

Проверьте автономную систему экстренного торможения (при наличии)

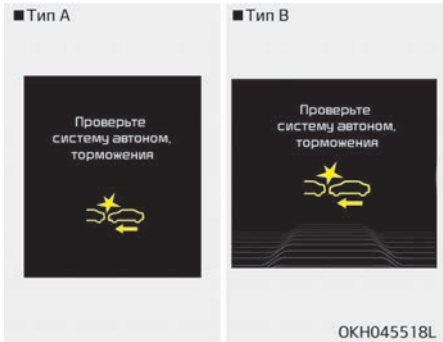

- Это предупреждающее сообщение загорается, если имеется неисправность в автономной системе экстренного торможения (AEB). В этом случае следует проверить автомобиль в специализированной мастерской. Kia рекомендует обратиться к официальному дилеру Kia или партнерской сервисной компании.

Для получения дополнительной информации смотрите раздел “Автономная система экстренного торможения (AEB)” на странице 5-55.

Топливо на исходе

- Это предупреждение появляется, когда топливный бак становится практически пустым.
  - Когда горит сигнальная лампа низкого уровня топлива.
  - Когда на экране маршрутного компьютера отображается информация о поездке «--- km» (--- км), т. е. значение расстояния не указано.

Как можно скорее заправьте автомобиль.

Проверьте систему помощи для дальнего света

- Это предупреждение появляется при неисправности системы автоматического переключения фар дальнего света. В этом случае следует проверить автомобиль в специализированной мастерской. Kia рекомендует обратиться к официальному дилеру Kia или партнерской сервисной компании.

Подробнее см. в разделе “Система автоматического переключения фар дальнего света” на странице 4-127.

МАРШРУТНЫЙ КОМПЬЮТЕР

Обзор

Описание

Маршрутный компьютер — это микропроцессорная система информирования водителя, которая отображает информацию, относящуюся к управлению транспортным средством.

✻ ПРИМЕЧАНИЕ

Некоторые данные о движении, хранящиеся в маршрутном компьютере (например, средняя скорость движения автомобиля), сбрасываются после отсоединения аккумулятора.

Режимы движения

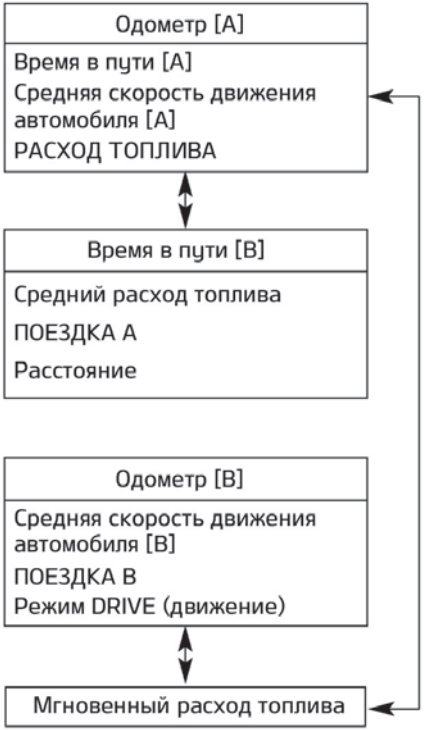

Чтобы изменить режим поездки, нажмите кнопку ^, v («MOVE» (Движение)).

Расход топлива

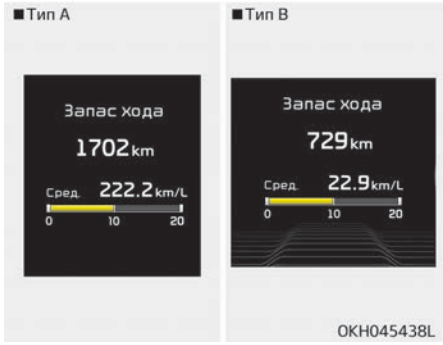

Запас хода (1)

- Запас хода — это примерное расстояние, которое автомобиль может преодолеть на оставшемся количестве топлива.
  - Диапазон значений расстояния: 1 ~ 9999 км.
- Если расчетное расстояние составляет менее 1 км, то запас хода на дисплее маршрутного компьютера отображается как «---».

✻ ПРИМЕЧАНИЕ

- Если автомобиль находится на неровной поверхности либо был отключен аккумулятор, то функция определения диапазона может работать неправильно.
- Диапазон может отличаться от фактически пройденного расстояния, так как это расчетный показатель дальности хода.
- Если в бак автомобиля долито менее 6 литров топлива, маршрутный компьютер может не определить повышение уровня топлива.
- Расход топлива и диапазон могут значительно варьироваться в зависимости от ситуации на дороге, стиля вождения и состояния автомобиля.

Средний расход топлива (2)

- Средний расход топлива рассчитывается на основании общего пройденного расстояния и общего потребления топлива с момента последнего сброса значения среднего расхода топлива.

- Диапазон значений расхода топлива: 0,0 ~ 99,9 л/100 км

• Показания среднего расхода топлива можно сбросить автоматически или вручную.

Сброс вручную

Для того чтобы очистить показания среднего расхода топлива вручную, нажмите кнопку «OK (RESET)» (OK (Сброс)) на рулевом колесе и удерживайте ее более 1 секунды, когда на дисплее отображается средний расход топлива.

Автоматический сброс

Для того чтобы показания среднего расхода топлива автоматически сбрасывались при каждой заправке, выберите режим «Auto Reset» (Автосброс) в меню пользовательских настроек на ЖК-дисплее (см. раздел "ЖК-дисплей" на странице 4-66).
В режиме «Auto Reset» (Автосброс) показания среднего расхода топлива сбрасываются на ноль (---), когда скорость автомобиля превышает 1 км/ч после доливки более 6 литров .

✻ ПРИМЕЧАНИЕ

Показания среднего расхода топлива не являются точными, если автомобиль движется не более 300 метров с момента переключения кнопки «ENGINE START/STOP» (запуска/остановки двигателя) в положение «ON» (Вкл.).

Текущий расход топлива (3)

• В этом режиме отображается текущее значение расхода топлива за последние несколько секунд, если скорость автомобиля превышает 10 км/ч .
- Диапазон значений экономии расхода топлива: 0 ~ 30 л/100 км.

Поездка A/B

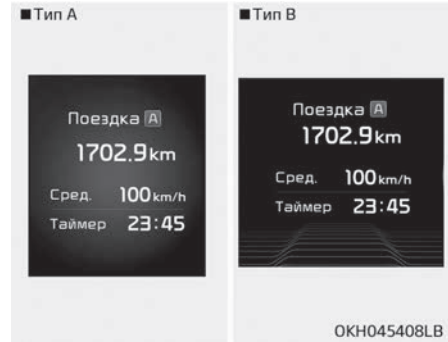

Одометр (1)

• Одометр показывает общий пробег с момента последнего сброса его показаний.
- Диапазон значений расстояния: .

• Для сброса показаний одометра удерживайте кнопку «OK (RESET)» (OK (Сброс)) на рулевом колесе более 1 секунды, когда отображается одометр.

Средняя скорость движения автомобиля (2)

• Средняя скорость движения автомобиля рассчитывается на основе об-

щего пройденного расстояния и времени в пути с момента последнего сброса показаний этого счетчика.
- Диапазон скорости: 0~999 км/час

• Для сброса средней скорости движения автомобиля удерживайте кнопку «OK (RESET)» (OK (Сброс)) на рулевом колесе более 1 секунды, когда отображается средняя скорость движения автомобиля.

✻ ПРИМЕЧАНИЕ

• Средняя скорость движения автомобиля не отображается, если после перемещения замка зажигания или кнопки «ENGINE START/STOP» (запуска/остановки двигателя) в положение «ON» (Вкл.) пройденный путь составляет менее 300 метров .

• Даже если автомобиль неподвижен, средняя скорость автомобиля продолжает отсчитываться, пока работает двигатель.

Прошедшее время (3)

• Прошедшее время — это общее время в пути с момента последнего сброса этих показаний.
- Диапазон времени (чч:мм): 00:00 ~ 99:59

• Чтобы сбросить прошедшее время, удерживайте кнопку «OK (RESET)» (OK (Сброс)) на рулевом колесе более 1 секунды, когда отображается истекшее время.

✻ ПРИМЕЧАНИЕ

Даже если автомобиль неподвижен, время в пути продолжает отсчитываться, пока работает двигатель.

Режим разового отображения информации о поездке

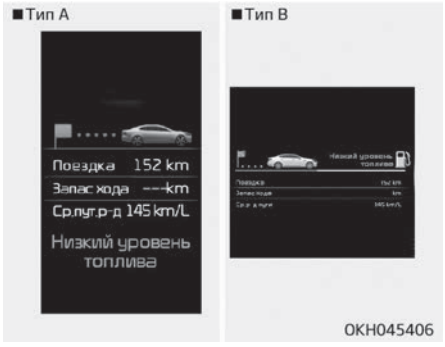

На этом дисплее отображается пройденное расстояние (1), средняя экономия топлива (2) и расстояние, которое автомобиль может проехать на оставшемся топливе (3).
Эта информация отображается в течение нескольких секунд после выключения двигателя, и затем автоматически выключается. Представляемая информация рассчитывается для каждой поездки.
Если оцененное расстояние меньше 1 км , запас хода по топливу (3) отображается как «---» и появляется сообщение о необходимости дозаправки (4).

Режим движения

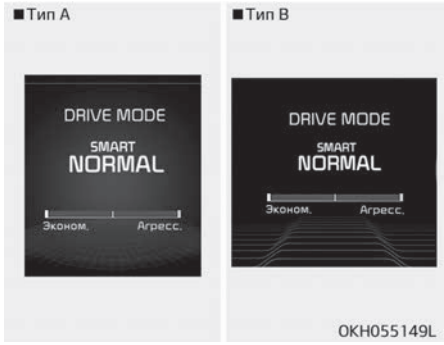

Выбрав экран режима движения, водитель может настроить режим движения с помощью параметра управления автомобилем и стиля вождения.

Подробнее см. в разделе “Режим движения/режим движения по заснеженной дороге” на странице 5-60.

СИГНАЛЬНЫЕ И ИНДИКАТОРНЫЕ ЛАМПЫ

Сигнальные лампы

✻ ПРИМЕЧАНИЕ

■ Сигнальные лампы

Убедитесь, что после запуска двигателя все сигнальные лампы погасли. Если какая-либо лампа по-прежнему горит, это указывает на необходимость уделить внимание соответствующей системе.

Сигнальная лампа подушки безопасности

Условия, при которых горит эта сигнальная лампа

- После нажатия кнопки «ENGINE START/STOP» (Запуска/остановки двигателя) в положение «ON» (Вкл.).
  - Лампа светится около 6 секунд, а затем гаснет.
- Когда происходит сбой в работе системы пассивной безопасности (SRS).
  В этом случае следует проверить автомобиль в специализированной мастерской. Kia рекомендует обратиться к официальному дилеру Kia или партнерской сервисной компании.

Контрольная лампа непристегнутого ремня безопасности

Эта сигнальная лампа информирует водителя о том, что ремень безопасности не пристегнут.

✻ Подробнее см. в разделе “Ремни безопасности” на странице 3-22.

Контрольная лампа включенного стояночного тормоза и низкого уровня тормозной жидкости

Условия, при которых горит эта сигнальная лампа

- После нажатия кнопки «ENGINE START/STOP» (Запуска/остановки двигателя) в положение «ON» (Вкл.).
  - Индикатор горит приблизительно 3 секунды
  - Индикатор продолжает гореть, если включен стояночный тормоз.
- Когда включен стояночный тормоз.
- Когда в бачке тормозной жидкости отмечается низкий уровень жидкости.
  - Если сигнальная лампа горит при отключенном стояночном тормозе, это указывает на низкий уровень тормозной жидкости в бачке.

Если в бачке тормозной жидкости отмечается низкий уровень жидкости:

1. Осторожно отведите автомобиль в ближайшее безопасное место и остановитесь.

2. Выключите двигатель, проверьте уровень тормозной жидкости, при необходимости долейте ее (подробнее см. в разделе "«Тормозная жидкость»" на странице 7-30). Затем проверьте все компоненты тормозной системы на предмет утечки тормозной жидкости. Если в тормозной системе все еще отмечается утечка, то сигнальная лампа продолжает гореть, либо тормоза работают неправильно; не пользуйтесь автомобилем.
   В этом случае следует отбуксировать автомобиль в специализированную мастерскую для проверки. Kia рекомендует обратиться к официальному дилеру Kia или партнерской сервисной компании.

Двухконтурная тормозная система с диагональным разделением контуров

Автомобиль оснащен двухконтурной тормозной системой с диагональным разделением контуров. Это означает, что тормозное усилие распределяется на два колеса даже в случае отказа одного из контуров системы.

Если работает только один контур системы, то для остановки автомобиля на педаль тормоза нужно будет приложить большее усилие и утопить педаль глубже.
Также, в случае если работает только один контур тормозной системы, остановочный путь автомобиля увеличивается.
Если отказ тормозов происходит во время движения, переведите рычаг переключения передач на пониженную передачу, что позволит дополнительно тормозить двигателем, остановите автомобиль при первой возможности безопасной остановки.

⚠ ПРЕДУПРЕЖДЕНИЕ

■ Контрольная лампа включенного стояночного тормоза и низкого уровня тормозной жидкости

Использовать автомобиль с горящей сигнальной лампой опасно. Если Контрольная лампа включенного стояночного тормоза и низкого уровня тормозной жидкости горит при отключенном стояночном тор-

(Продолжение)

(Продолжение)

мозе, это указывает на низкий уровень тормозной жидкости в бачке. В этом случае следует проверить систему DPF в специализированной мастерской. Kia рекомендует обратиться к официальному дилеру Kia или партнерской сервисной компании.

Контрольная лампа антиблокировочной тормозной системы (ABS)

Условия, при которых горит эта сигнальная лампа

- После нажатия кнопки «ENGINE START/STOP» (Запуска/остановки двигателя) в положение «ON» (Вкл.).
  - Лампа светится около 3 секунд, а затем гаснет.

• Когда возникает неисправность в системе ABS (обычная тормозная система все равно продолжает работать без помощи антиблокировочной тормозной системы).
В этом случае следует проверить систему DPF в специализированной мастерской. Kia рекомендует обратиться к официальному дилеру Kia или партнерской сервисной компании.

Контрольная лампа системы электронного распределения тормозного усилия (EBD)

Если во время движения одновременно загораются две сигнальные лампы:

• Система ABS и обычная тормозная система могут быть неисправны.
В этом случае следует проверить систему DPF в специализированной мастерской. Kia рекомендует обратиться к официальному дилеру Kia или партнерской сервисной компании.

⚠ ПРЕДУПРЕЖДЕНИЕ

■ Контрольная лампа системы электронного распределения тормозного усилия (EBD)

Если одновременно загораются сигнальная лампа ABS и сигнальная лампа стояночного тормоза и тормозной жидкости, тормозная система может быть неисправна, и при резком торможении может возникнуть опасная ситуация.
В этом случае избегайте резкого торможения и движения с высокой скоростью.
Следует как можно скорее проверить автомобиль в специализированной мастерской. Kia рекомендует обратиться к официальному дилеру Kia или партнерской сервисной компании.

✻ ПРИМЕЧАНИЕ

■ Контрольная лампа системы электронного распределения тормозного усилия (EBD)

(Продолжение)

(Продолжение)

Если загорается сигнальная лампа ABS или одновременно загораются сигнальная лампа ABS и сигнальная лампа стояночного тормоза и тормозной жидкости, это может свидетельствовать о неисправности спидометра, одометра или счетчика пути. Кроме того, в этом случае может загораться сигнальная лампа EPS и увеличиваться или уменьшаться рулевое усилие.
В этом случае следует как можно скорее проверить автомобиль в специализированной мастерской. Kia рекомендует обратиться к официальному дилеру Kia или партнерской сервисной компании.

Индикаторная лампа неисправности (MIL)

Условия, при которых горит эта сигнальная лампа

• После нажатия кнопки «ENGINE START/STOP» (Запуска/остановки двигателя) в положение «ON» (Вкл.).
– Лампа остается включенной до запуска двигателя.

- При обнаружении неисправности системы снижения токсичности выхлопа.
  В этом случае следует проверить автомобиль в специализированной мастерской. Kia рекомендует обратиться к официальному дилеру Kia или партнерской сервисной компании.

⚠ ПРЕДОСТЕРЕЖЕНИЕ

■ Индикаторная лампа неисправности (MIL)

Движение с включенной индикаторной лампой неисправности может привести к повреждению системы снижения токсичности выхлопа, что, в свою очередь, может негативно повлиять на управляемость автомобилем и/или экономию топлива.

⚠ ПРЕДОСТЕРЕЖЕНИЕ

■ Бензиновый двигатель

(Продолжение)

(Продолжение)

Включение индикаторной лампы неисправности (MIL) может указывать на повреждение каталитического нейтрализатора, что может привести к потере мощности двигателя.
В этом случае мы рекомендуем в максимально сжатые сроки провести осмотр автомобиля у официального дилера Kia.
В этом случае следует как можно скорее проверить автомобиль в специализированной мастерской. Kia рекомендует обратиться к официальному дилеру Kia или партнерской сервисной компании.

Контрольная лампа системы зарядки

Условия, при которых горит эта сигнальная лампа

- После нажатия кнопки «ENGINE START/STOP» (Запуска/остановки двигателя) в положение «ON» (Вкл.).
  - Она горит все время до запуска двигателя.
- Сигнальная лампа указывает на неисправность генератора или системы зарядки аккумуляторной батареи.

При наличии неисправности генератора или системы зарядки аккумуляторной батареи:

1. Осторожно отведите автомобиль в ближайшее безопасное место и остановитесь.
2. Выключите двигатель и проверьте приводной ремень генератора на предмет ослабления и разрывов.
   Если ремень натянут должным образом, неисправной может быть система зарядки аккумуляторной батареи.
   В этом случае следует как можно скорее проверить автомобиль в специализированной мастерской. Kia рекомендует обратиться к официальному дилеру Kia или партнерской сервисной компании.

Контрольная лампа температуры охлаждающей жидкости двигателя

Эта сигнальная лампа загорается в следующих случаях:

- Когда температура охлаждающей жидкости двигателя превышает 120 °C. Это означает, что двигатель перегрелся и, возможно, поврежден. Если автомобиль перегрелся, см. раздел “Перегрев” на странице 6-09.
- Когда автомобиль перегрелся, цвет символа температуры охлаждающей жидкости двигателя изменится (белый → красный) (для комбинации приборов типа B).

⚠ ПРЕДОСТЕРЕЖЕНИЕ

■ Перегрев двигателя

Не продолжайте движение с перегретым двигателем. В противном случае возможно повреждение двигателя.

Контрольная лампа давления моторного масла

Условия, при которых горит эта сигнальная лампа

- После нажатия кнопки «ENGINE START/STOP» (Запуска/остановки двигателя) в положение «ON» (Вкл.).
  - Лампа остается включенной до запуска двигателя.
- При низком давлении моторного масла.

Если давление моторного масла низкое:

1. Осторожно отведите автомобиль в ближайшее безопасное место и остановитесь.
2. Выключите двигатель и проверьте уровень масла (подробнее см. в разделе “Моторное масло” на странице 7-32). Если уровень масла низкий, то добавьте необходимое количество. Если сигнальная лампа продолжает гореть после доливки масла либо возможность долить масло отсутствует, следует в максимально сжатые сроки выполнить осмотр автомобиля в специализированной мастерской. Kia рекомендует обратиться к официальному дилеру Kia или партнерской сервисной компании.

⚠ ПРЕДОСТЕРЕЖЕНИЕ

■ Контрольная лампа давления моторного масла

- **Если не остановить двигатель сразу после включения сигнальной лампы давления моторного масла, то возможно серьезное повреждение двигателя.**
- **Если сигнальная лампа горит при работающем двигателе, то это указывает на возможность серь-**

(Продолжение)

(Продолжение)

езного повреждения или неисправности двигателя. В этом случае выполните следующие действия:

1. **Остановите автомобиль при первой возможности безопасной остановки.**
2. **Выключите двигатель и проверьте уровень масла. Если уровень масла двигателя низкий, долейте моторное масло до необходимого уровня.**
3. **Повторно запустите двигатель. Если сигнальная лампа продолжает гореть после запуска двигателя, незамедлительно заглушите его. В этом случае следует проверить автомобиль в специализированной мастерской. Kia рекомендует обратиться к официальному дилеру Kia или партнерской сервисной компании.**

Сигнальная лампа низкого уровня топлива

Условия, при которых горит эта сигнальная лампа

- Когда топливный бак почти пуст.
- Когда топливный бак практически пустой, цвет символа уровня топлива изменится (белый → оранжевый) (для комбинации приборов B).

Действия при почти пустом топливном баке

Как можно скорее заправьте автомобиль.

⚠ ПРЕДОСТЕРЕЖЕНИЕ

■ Низкий уровень топлива

Движение с горящей сигнальной лампой низкого уровня топлива или с уровнем топлива ниже «E» может привести к пропуску зажигания в цилиндрах двигателя и повреждению каталитического нейтрализатора (при наличии).

Сигнальная лампа низкого давления в шинах (при наличии)

Условия, при которых горит эта сигнальная лампа

- После нажатия кнопки «ENGINE START/STOP» (Запуска/остановки двигателя) в положение «ON» (Вкл.).
  - Лампа светится около 3 секунд, а затем гаснет.
- Если давление в одной или нескольких шинах значительно ниже нормы (расположение шин с низким давлением отображается на ЖК-дисплее). Подробнее см. в разделе “Система контроля давления в шинах (TPMS)” на странице 6-11.

Эта сигнальная лампа горит в течение приблизительно 60 секунд, либо повторно мигает и выключается с интервалами около 3 секунд:

- Когда происходит сбой в работе TPMS (система контроля давления в шинах).
  Следует как можно скорее проверить автомобиль в специализированной мастерской. Kia рекомендует обратиться к официальному дилеру Kia или партнерской сервисной компании.
  Подробнее см. в разделе “Система контроля давления в шинах (TPMS)” на странице 6-11.

⚠ ПРЕДУПРЕЖДЕНИЕ

■ Безопасная остановка

- **TPMS не может предупредить о серьезном и внезапном повреждении шин, вызванном внешними факторами.**
- **Если вы заметили какую-либо нестабильность автомобиля, немедленно уберите ногу с педали акселератора, постепенно с небольшим усилием нажмите педаль тормоза и медленно съезжайте с дороги в безопасное место.**

Сигнальная лампа экстренного торможения (AEB) (при наличии)

Индикаторная лампа загорается:

- Когда происходит сбой в работе системы экстренного торможения.

В этом случае следует как можно скорее проверить автомобиль в специализированной мастерской. Kia рекомендует обратиться к официальному дилеру Kia или партнерской сервисной компании.

Контрольная аварийная лампа

Индикаторная лампа загорается:

- При возникновении неисправности ремней безопасности, системы подвески с электронным управлением, системы расширенного интеллектуального круиз-контроля или других систем и т. д. Подробная информация предупреждения выводится на ЖК-дисплей.

Сигнальная лампа открытой двери

Эта сигнальная лампа загорается в следующих случаях:

Если дверь неплотно закрыта.

Контрольная лампа незакрытого багажника

Эта сигнальная лампа загорается в следующих случаях:

При неполном закрытии багажника.

Сигнальная лампа превышения скорости (при наличии)

В каких случаях светится эта сигнальная лампа

- Когда скорость автомобиля превышает 120 км/час.
  - Эта лампа призвана предотвратить движение на слишком высокой скорости.
  - О превышении скорости также предупреждает звуковой сигнал, раздающийся в течение около 5 секунд.

Сигнальная лампа системы адаптивного головного освещения (AFLS)

В каких случаях светится эта сигнальная лампа:

- После нажатия кнопки «ENGINE START/STOP» (Запуска/остановки двигателя) в положение «ON» (Вкл.).
  - Лампа светится около 3 секунд, а затем гаснет.
- Когда происходит сбой в работе системы AFLS.

Действия при сбое в работе AFLS

1. Осторожно отведите автомобиль в ближайшее безопасное место и остановитесь.
2. Заглушите двигатель и снова заведите его. Если сигнальная лампа продолжает гореть, следует проверить автомобиль в специализированной мастерской. Kia рекомендует обратиться к официальному дилеру Kia или партнерской сервисной компании.

Светодиодная сигнальная лампа в головной фаре (при наличии)

Эта сигнальная лампа загорается в следующих случаях:

- После нажатия кнопки «ENGINE START/STOP» (Запуска/остановки двигателя) в положение «ON» (Вкл.).
  - Лампа светится около 3 секунд, а затем гаснет.
- Если светодиодная лампа головной фары не работает.

В этом случае следует как можно скорее проверить автомобиль в специализированной мастерской. Kia рекомендует обратиться к официальному дилеру Kia или партнерской сервисной компании.

В каких случаях светится эта сигнальная лампа:

- Если не работает компонент, отвечающий за работу светодиодной лампы головной фары.

В этом случае следует как можно скорее проверить автомобиль в специализированной мастерской. Kia рекомендует обратиться к официальному дилеру Kia или партнерской сервисной компании.

⚠ ПРЕДОСТЕРЕЖЕНИЕ

■ Светодиодная сигнальная лампа в головной фаре

При постоянной езде с включенной светодиодной сигнальной лампой в головной фаре или миганием ее срок службы сокращается (фара ближнего света).

Сигнальная лампа электрического стояночного тормоза (EPB)

EPB

Эта сигнальная лампа загорается в следующих случаях:

- После нажатия кнопки «ENGINE START/STOP» (Запуска/остановки двигателя) в положение «ON» (Вкл.).
  - Лампа светится около 3 секунд, а затем гаснет.
- Когда происходит сбой в работе электрического стояночного тормоза.

В этом случае следует как можно скорее проверить автомобиль в специализированной мастерской. Kia рекомендует обратиться к официальному дилеру Kia или партнерской сервисной компании.

✻ ПРИМЕЧАНИЕ

■ Сигнальная лампа электрического стояночного тормоза (EPB)

(Продолжение)

(Продолжение)

Сигнальная лампа электрического стояночного тормоза (EPB) может загораться, когда индикаторная лампа системы электронного контроля устойчивости (ESC) показывает, что ESC не работает должным образом (это не является показателем неисправности EPB).

Индикаторные лампы

Индикаторная лампа электронного контроля устойчивости (ESC)

Индикаторная лампа загорается:

- После нажатия кнопки «ENGINE START/STOP» (Запуска/остановки двигателя) в положение «ON» (Вкл.).
  - Лампа светится около 3 секунд, а затем гаснет.
- Когда происходит сбой в работе системы ESC.
  В этом случае следует как можно скорее проверить автомобиль в специализированной мастерской. Kia рекомендует обратиться к официальному дилеру Kia или партнерской сервисной компании.

В каких случаях мигает эта индикаторная лампа

Когда работает система ESC.

Подробнее см. в разделе “Электронный контроль устойчивости (ESC)” на странице 5-46.

Индикаторная лампа отключения электронного контроля устойчивости (ESC)

Индикаторная лампа загорается:

- После нажатия кнопки «ENGINE START/STOP» (запуска/остановки двигателя) в положение «ON» (Вкл.).
  - Лампа светится около 3 секунд, а затем гаснет.
- При дезактивации системы ESC путем нажатия на кнопку «ESC OFF» (Система ESC выкл.).

Подробнее см. в разделе “Электронный контроль устойчивости (ESC)” на странице 5-46.

Индикаторная лампа автоматического удерживания (при наличии)

Индикаторная лампа загорается:

- [Белый]: при активации системы автоматического удержания путем нажатия кнопки «AUTO HOLD» (автоматическое удержание).
- [Зеленый]: при остановке автомобиля путем нажатия педали тормоза, когда активирована система автоматического удержания.
- [Желтый]: при неисправности в системе автоматического удержания.

В этом случае следует как можно скорее проверить автомобиль в специализированной мастерской. Kia рекомендует обратиться к официальному дилеру Kia или партнерской сервисной компании.

Подробнее см. в разделе “Auto Hold (Автоматическое удержание)” на странице 5-39.

Индикатор выключения расширенного управления безопасностью автомобиля (AVSM) (при наличии)

Индикаторная лампа загорается:

- После нажатия кнопки «ENGINE START/STOP» (Запуска/остановки двигателя) в положение «ON» (Вкл.).
  - Лампа светится около 3 секунд, а затем гаснет.
- При выключении системы AVSM с помощью соответствующего параметра на ЖК-дисплее.

Подробнее см. в разделе "ЖК-дисплей" на странице 4-66.

Если этот индикатор продолжает гореть, когда кнопка «AVSM OFF» (AVSM выкл.) не нажата, возможно, система AVSM работает неправильно.
В этом случае следует как можно скорее проверить автомобиль в специализированной мастерской. Kia рекомендует обратиться к официальному дилеру Kia или партнерской сервисной компании.

Для получения дополнительной информации см. раздел "Система расширенного управления безопасностью автомобиля (AVSM)" на странице 5-52.

Индикатор спортивного режима

Индикаторная лампа загорается:

- При выборе режима «SPORT» (спортивный режим движения).

Подробнее см. в разделе "Режим движения" на странице 5-60.

Индикатор режима движения по заснеженной дороге

Индикаторная лампа загорается:

- При выборе режима движения «SNOW» (движение по заснеженной дороге).

Подробнее см. в разделе "Режим движения/режим движения по заснеженной дороге" на странице 5-60.

Индикатор интеллектуального режима

Индикаторная лампа загорается:

- При выборе режима «SMART» (Интеллектуальный).

Индикатор «Smart Mode» будет гореть тремя разными цветами: зеленым («SMART ECO MODE» (Интеллектуальный экономичный режим)), белым («SMART NORMAL MODE» (Интеллектуальный обычный режим)), желтым («SMART SPORT MODE» (Интеллектуальный спортивный режим)) в зависимости от текущего стиля вождения.

Подробнее см. в разделе "Режим движения/режим движения по заснеженной дороге" на странице 5-60.

⚠ ПРЕДУПРЕЖДЕНИЕ

Слишком пристальное внимание, уделяемое индикатору, может привести к невнимательному вождению. Рекомендуется всегда следить за дорогой.

Индикаторная лампа экономичного режима (при наличии)

Индикаторная лампа загорается:

- При включении системы активной экономии (Active ECO) путем нажатия кнопки режима DRIVE (Движение).
- Индикатор экономичного режима ECO (зеленый) загорается, чтобы показать, что работает система Active ECO (Активная экономия).

Подробнее см. в разделе “Режим движения/режим движения по заснеженной дороге” на странице 5-60.

Индикаторная лампа иммобилайзера

При каких условиях эта индикаторная лампа загорается приблизительно на 30 секунд:

- Когда интеллектуальный ключ должным образом распознается в автомобиле при кнопке «ENGINE START/STOP» (Запуска/остановки двигателя) в положении «ACC» (Доп. устройства) или «ON» (Вкл.).
  - В это время можно запускать двигатель.
  - Индикаторная лампа гаснет после запуска двигателя.

При каких условиях этот индикатор мигает в течение нескольких секунд

- Когда интеллектуальный ключ находится не в автомобиле.
  - В это время запуск двигателя невозможен.

При каких условиях эта индикаторная лампа загорается на 2 секунды и гаснет:

- Когда интеллектуальный ключ не распознается в автомобиле при кнопке «ENGINE START/STOP» (Запуска/остановки двигателя) в положении «ON» (Вкл.).
  В этом случае следует как можно скорее проверить автомобиль в специализированной мастерской. Kia рекомендует обратиться к официальному дилеру Kia или партнерской сервисной компании.

В каких случаях мигает эта индикаторная лампа

- Когда батарейка интеллектуального ключа разряжена.
  - В это время запуск двигателя невозможен. Однако двигатель можно запустить нажатием кнопки «ENGINE START/STOP» (запуска/остановки двигателя) с помощью интеллектуального ключа. (Подробнее см. в разделе “Запуск двигателя” на странице 5-10.
- Когда происходит сбой в работе системы иммобилайзера.

В этом случае следует как можно скорее проверить автомобиль в специализированной мастерской. Kia рекомендует обратиться к официальному дилеру Kia или партнерской сервисной компании.

Индикаторная лампа указателя поворота

При каких условиях этот индикатор мигает

- При включении указателя поворота.

Любая из описанных ниже ситуаций может указывать на неисправность в системе управления указателями поворотов. В этом случае следует как можно скорее проверить автомобиль в специализированной мастерской. Kia рекомендует обратиться к официальному дилеру Kia или партнерской сервисной компании.

- Индикаторная лампа не мигает, а горит непрерывно.
- Индикатор мигает быстрее обычного.
- Индикаторная лампа не включается.

Индикаторная лампа ближнего света (при наличии)

Индикаторная лампа загорается:

- Когда включены фары головного света.

Индикаторная лампа дальнего света

Индикаторная лампа загорается:

- Когда передние фары включены и находятся в положении дальнего света.
- Когда рычаг включения указателей поворота переведен в положение мигания фарами дальнего света.

Индикаторная лампа работы световых приборов

Индикаторная лампа загорается:

- Когда включены задние габаритные огни или фары головного света.

Индикаторная лампа передних противотуманных фар (при наличии)

Индикаторная лампа загорается:

- Когда включены передние противотуманные фары.

Индикаторная лампа задних противотуманных фар (при наличии)

Индикаторная лампа загорается:

- Когда включены задние противотуманные фары.

Индикаторная лампа круиз-контроля

Индикаторная лампа загорается:

- Когда система круиз-контроля включена.

Подробнее см. в разделе “Система круиз-контроля” на странице 5-75.

Индикаторная лампа установленной скорости круиз-контроля

Индикаторная лампа загорается:

- Когда установлена скорость круиз-контроля.

Подробнее см. в разделе “Система круиз-контроля” на странице 5-75.

ПРИБОРНАЯ ПАНЕЛЬ НА ВЕТРОВОМ СТЕКЛЕ (HUD) (ПРИ НАЛИЧИИ)

Описание

Приборная панель на ветровом стекле представляет собой прозрачный дисплей, который проецирует показания приборов приборной панели и информацию по навигации на ветровое стекло.

- Информация приборной панели на ветровом стекле может быть трудноразличима в следующих ситуациях:
  - Неправильная посадка.
  - Использование поляризационных очков.
  - На пути проецирующего луча находится посторонний предмет.
  - Движение по мокрой дороге.
  - В салоне автомобиля включено освещение.
  - Свет, попадающий в салон автомобиля снаружи.
  - Использование неподходящих очков для коррекции зрения.
- Если информация приборной панели на ветровом стекле трудноразличима, отрегулируйте высоту, поворот или подсветку приборной панели на ветровом стекле с помощью ЖК-дисплея.

❇ Подробнее см. в разделе “ЖК-дисплей” на странице 4-66.

- Если приборная панель на лобовом стекле нуждается в осмотре или ремонте, рекомендуется обратиться к официальному дилеру компании Kia или партнерской сервисной компании.

⚠ ПРЕДУПРЕЖДЕНИЕ

■ Приборная панель на ветровом стекле

(Продолжение)

(Продолжение)

- **На ветровом стекле не должно быть тонирования или любого другого металлического покрытия. Иначе изображение на ветровом стекле не будет заметно.**
- **Не помещайте посторонние предметы на панель комбинации приборов и не прикрепляйте предметы на ветровое стекло.**
- **Поскольку система обнаружения объектов в непросматриваемой зоне (BSD) является вспомогательной мерой обеспечения безопасности вождения, в некоторых случаях информация BSD, отображаемая на ветровом стекле, может оказаться неточной и привести к аварии. Следует всегда соблюдать осторожность и внимательность при вождении.**

⚠ ПРЕДОСТЕРЕЖЕНИЕ

В случае замены переднего ветрового стекла автомобиля, оснащенного приборной панелью на ветро-

(Продолжение)

(Продолжение)

вом стекле, следует производить замену на стекло, предназначенное для отображения приборной панели. Иначе возможно отображение удвоенного изображения на ветровом стекле.

Включение/выключение приборной панели на ветровом стекле

- Приборная панель на ветровом стекле всегда активируется при переключении кнопки «ENGINE START/STOP» (запуска/остановки двигателя) в положение «ON» (Вкл.).
- Для выключения приборной панели на ветровом стекле нажмите кнопку «HUD» (Приборная панель на ветровом стекле). Если снова нажать кнопку «HUD» (Приборная панель на ветровом стекле), приборная панель на ветровом стекле будет активирована.

Информация о приборной панели на ветровом стекле

1. Информация пошагового режима навигации
2. Дорожные знаки
3. Спидометр
4. Установка скорости круиз-контроля
5. Информация об интеллектуальном круиз-контроле
6. Информация о системе обнаружения объектов вне зоны видимости водителя
7. Сигнальные лампы (низкий уровень топлива, BSD)

Настройки приборной панели на ветровом стекле

На ЖК-дисплее можно произвести изменение следующих настроек приборной панели на ветровом стекле.

1. Высота панели
2. Угол поворота
3. Яркость
4. Выбор содержимого
5. Размер спидометра
6. Цвет спидометра

❉ Подробнее см. в разделе “ЖК-дисплей” на странице 4-66.

СИСТЕМА ПОМОЩИ ПРИ ПАРКОВКЕ

Система помощи при парковке предупреждает водителя во время движения автомобиля звуковым сигналом, если какой-либо предмет обнаруживается на расстоянии 60 см спереди и 100 см позади автомобиля.
Данная система является исключительно вспомогательной. При ее применении водитель должен по-прежнему быть внимательным и соблюдать предельную осторожность.
Диапазон обнаружения объектов и тип объектов являются ограниченными. При любом маневрировании необходимо следить за обстановкой спереди и сзади точно также, как и в автомобиле, не оборудованном системой помощи при парковке.

⚠ ПРЕДУПРЕЖДЕНИЕ

Система помощи при парковке является исключительно вспомогательной. Водитель обязан следить за обстановкой спереди и сзади автомобиля. Функциональность системы помощи при парковке зависит от множества самых различных факторов, поэтому водитель несет пол-

(Продолжение)

(Продолжение)

ную ответственность за обеспечение безопасного движения.

Описание работы системы помощи при парковке

Условия работы

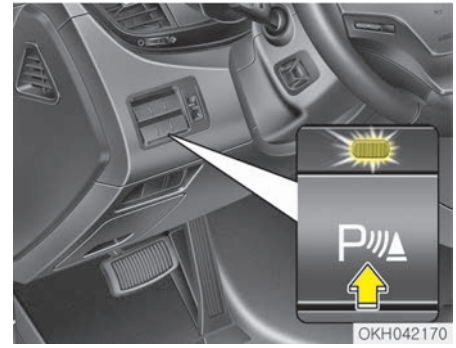

- Эта система активируется во время нажатия кнопки системы помощи при парковке с включенной кнопкой «ENGINE START/STOP» (запуска/остановки двигателя).

- Кнопка системы помощи при парковке включается автоматически, и система активируется при переключении рычага коробки передач в положение «R» (Задний ход). Система автоматически выключается при выборе другого режима, кроме «R» (Задний ход), и езде со скоростью выше 20 км/ч.
- Расстояние срабатывания при движении назад составляет около 100 см в случае движения со скоростью менее 10 км/ч.
- Расстояние срабатывания при движении вперед составляет около 60 см в случае движения со скоростью менее 10 км/ч.
- При одновременном обнаружении более двух предметов ближайший из них будет распознан первым.

✻ ПРИМЕЧАНИЕ

Система может не обнаружить объекты, которые находятся на расстоянии менее 25 см.

Типы предупреждающих звуковых сигналов и индикаторов

: с предупреждающим звуковым сигналом

: без предупреждающего звукового сигнала

Расстояние до объекта		Сигнальный индикатор		Предупреждающий звуковой сигнал
		При движении вперед	При движении назад	
100~61 см	Спереди		-	-
120 см~61 см	Сзади	-		Звуковой сигнал звучит периодически
60 см~31 см	Спереди			Звуковой сигнал звучит часто
	Сзади	-		Звуковой сигнал звучит часто
30 см	Спереди			Звуковой сигнал звучит непрерывно
	Сзади	-		Звуковой сигнал звучит непрерывно

✻ ПРИМЕЧАНИЕ

Вид индикатора на иллюстрации может отличаться в зависимости от близости объектов или состояния датчика.
Если индикатор мигает, следует проверить систему в специализированной мастерской. Kia рекомендует обратиться к официальному дилеру Kia или партнерской сервисной компании.

Условия, в которых не работает система помощи при парковке

Ситуации, в которых может нормально не работать система помощи при парковке

1. На датчике замерзла влага (он возобновит нормальную работу после оттаивания).
2. Датчик покрыт посторонним веществом, например снегом или водой, или заблокирована крышка датчика. (Он возобновит нормальную работу после удаления постороннего вещества или устранения блокировки датчика.)
3. Датчик испачкан посторонним веществом, например снегом или водой. (После удаления этого постороннего вещества будет восстановлено нормальное расстояние срабатывания датчика.)
4. Кнопка системы помощи при парковке находится в выключенном положении.

Ситуации, в которых возможны сбои в работе системы помощи при парковке

1. Движение по неровным дорожным покрытиям (грунтовые дороги, гравий, кочки, уклоны).
2. В пределах действия датчика находятся объекты, создающие избыточный шум (гудки автомобилей, громко работающие двигатели мотоциклов или пневматические тормоза грузовиков).
3. Идет сильный дождь или присутствуют брызги воды.
4. В пределах действия датчика находятся беспроводные передатчики или мобильные телефоны.
5. Датчик покрыт снегом.

Условия, в которых может уменьшаться диапазон обнаружения

1. Слишком высокая или слишком низкая температура наружного воздуха.
2. Необнаруживаемые объекты высотой менее 1 м и диаметром менее 14 см.

Датчик может не распознать следующие объекты

1. Острые или тонкие предметы, такие как тросы, цепи или небольшие стойки.
2. Объекты, которые поглощают волны датчика, например одежда, губчатые материалы или снег.

✻ ПРИМЕЧАНИЕ

1. Предупреждающий звуковой сигнал может не подаваться в зависимости от скорости и формы обнаруженных объектов.
2. В работе системы помощи при парковке могут отмечаться сбои, если была изменена высота бампера автомобиля или положение установки датчика. Работе датчика также может мешать любое дополнительное оборудование или принадлежности, установленные не на заводе-изготовителе.
3. Датчик может не распознавать предметы на расстоянии менее 30 см или неправильно определять дистанцию до них. Будьте осторожны.
4. Если датчик замерз или на нем присутствуют снег, грязь или вода, то он не будет работать до тех пор, пока его не очистить с помощью мягкой ткани.

(Продолжение)

(Продолжение)

5. Не следует стучать, царапать или бить по датчику твердыми предметами, которые могут повредить его поверхность. В результате датчик может быть поврежден.

✻ ПРИМЕЧАНИЕ

Эта система может обнаруживать объекты только в пределах действия датчиков и в зависимости от их расположения; она не может распознавать объекты в других областях, где датчики не установлены. Кроме того, датчики могут не регистрировать небольшие или тонкие объекты или объекты, расположенные между датчиками.
При движении автомобиля обязательно визуально контролируйте пространство впереди и позади него.
Объясните возможности и ограничения системы другим водителям

(Продолжение)

(Продолжение)

автомобиля, которые могут быть не знакомы с ее особенностями.

⚠ ПРЕДУПРЕЖДЕНИЕ

Будьте предельно внимательны, когда автомобиль движется вблизи объектов на дороге, в частности, вблизи пешеходов и особенно детей. Имейте в виду, что некоторые объекты нельзя обнаружить с помощью датчиков из-за расстояния до объекта, его размера или материала, из которого он сделан, что может ограничивать эффективность датчика. Перед движением в любом направлении всегда проводите визуальный осмотр, чтобы убедиться в отсутствии препятствий на пути автомобиля.

Самодиагностика

Если при переводе рычага переключения передач в положение «R» (задний ход) звуковой предупреждающий сигнал не слышен или зуммер работает прерывисто, это может указывать на неисправность в системе помощи при парковке. В этом случае следует проверить систему в специализированной мастерской. Kia рекомендует обратиться к официальному дилеру Kia или партнерской сервисной компании.

⚠ ПРЕДУПРЕЖДЕНИЕ

Гарантия на новый автомобиль не распространяется на аварии, повреждения автомобиля или травмы людей, связанные с системой помощи при парковке. Соблюдайте осторожность и технику безопасности при управлении автомобилем.

КАМЕРА ЗАДНЕГО ВИДА (ПРИ НАЛИЧИИ)

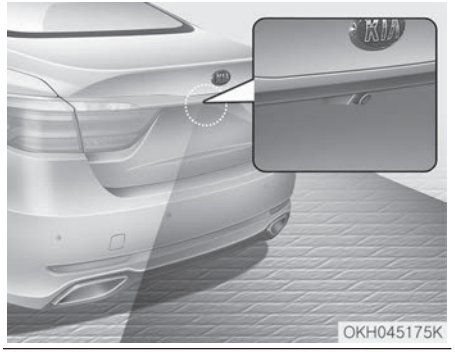

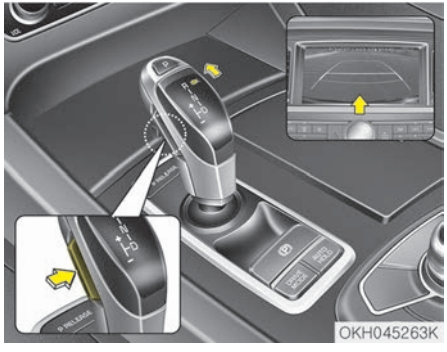

Камера заднего вида активируется при включении фонаря заднего хода и переводе кнопки «ENGINE START/STOP» (запуска/остановки двигателя) в состояние «ON» (вкл.), а рычага переключения передач — в положение «R» (задний ход).

✻ ПРИМЕЧАНИЕ

Камера заднего вида может работать неправильно при движении в зоне экстремально высоких или низких температурах окружающего воздуха.
(Рабочая температура: -20°C ~ 65°C).

⚠ ПРЕДУПРЕЖДЕНИЕ

- **Система выполняет вспомогательную функцию. Водитель обязан перед началом и во время движения задним ходом проверять участок вокруг автомобиля при помощи внутренних/наружных зеркал заднего вида, поскольку существует мертвая зона, которую невозможно увидеть с помощью камеры.**
- **Регулярно протирайте объектив камеры. В случае попадания на объектив посторонних веществ нормальная работа камеры может быть нарушена.**

СИСТЕМА ПОМОЩИ ПРИ ПАРКОВКЕ (ПРИ НАЛИЧИИ)

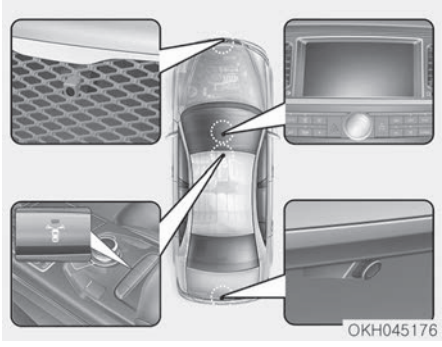

Эта функция помогает парковаться задним ходом или выполнять параллельную парковку.
Система помощи при парковке доступна, только когда скорость автомобиля менее 10 км/ч.

⚠ ПРЕДУПРЕЖДЕНИЕ

Данная система является вспомогательной. Водитель обязан всегда следить за зоной вокруг автомобиля при парковании.

Парковка задним ходом

1. Расположите автомобиль около нужного места на парковке.
2. Остановите автомобиль и переведите рычаг переключения передач в положение «R» (Задний ход).
3. Выберите режим парковки задом, нажав на значок на экране.
4. Парковочная направляющая линия отображается на экране.

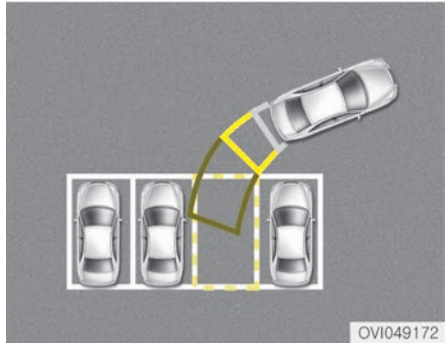

5. Поверните рулевое колесо, чтобы парковочная направляющая линия выровнялась относительно парковочного места.
6. Удерживайте рулевое колесо и осторожно двигайтесь назад, пока изображение на экране не изменится.

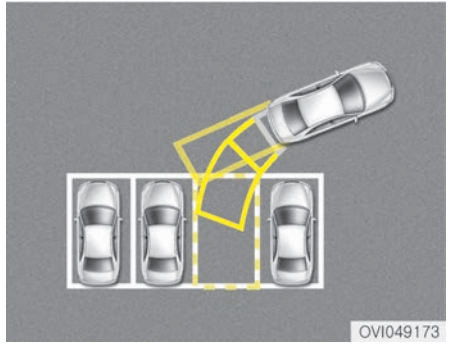

7. Аккуратно двигайтесь назад, регулируя направляющую линию рулевого колеса на парковочное место, поворачивая рулевое колесо.
8. После завершения парковки можно проверить нижнюю часть заднего бампера, выбрав значок «Top View» (Вид сверху) на экране.

Параллельная парковка

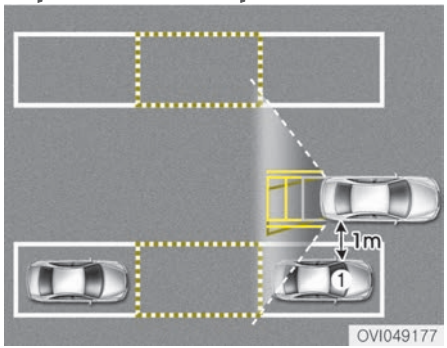

1. Остановите автомобиль на расстоянии приблизительно 1 метр параллельно припаркованному автомобилю (1), который находится спереди от нужного парковочного места. Убедитесь, что передняя часть припаркованного автомобиля (1) располагается параллельно заднему колесу вашего автомобиля.
2. Остановите автомобиль и переведите рычаг переключения передач в положение «R» (Задний ход).
3. Выберите режим параллельной парковки, нажав на значок на экране.

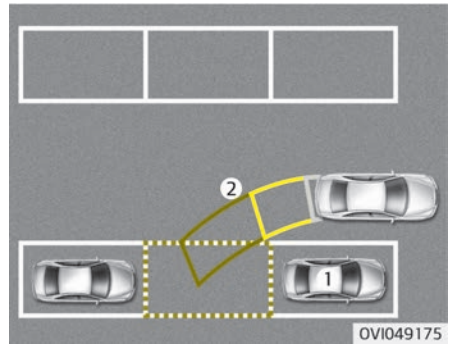

4. Соблюдая осторожность, двигайтесь назад параллельно припаркованному автомобилю (1), пока вертикальная красная направляющая линия (2) не будет отображаться в конце припаркованного автомобиля (1).
5. Остановите автомобиль.
6. Когда автомобиль остановлен, поверните рулевое колесо по направлению парковочного места. Направляющие линии будут мигать.
7. Продолжайте поворачивать рулевое колесо, пока направляющие линии не перестанут мигать.

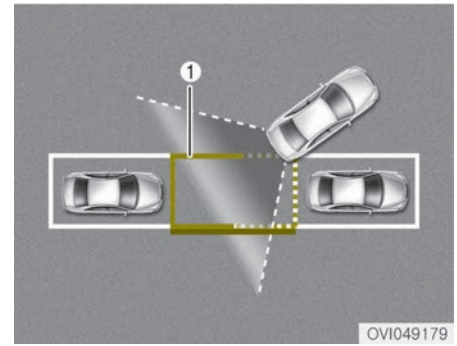

8. Удерживайте рулевое колесо и, соблюдая осторожность, двигайтесь назад, пока зеленая направляющая линия (1) не выровняется с целевой парковочной линией.
9. Остановите автомобиль.
10. Когда автомобиль остановлен, поверните рулевое колесо в противоположное направление, пока экран не изменится.

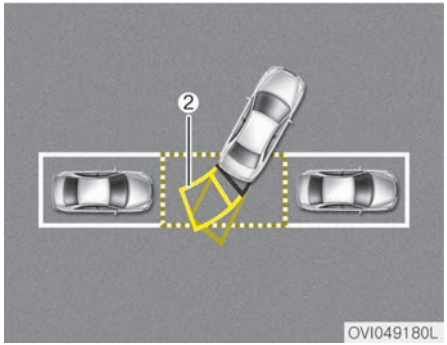

11. Соблюдая осторожность, двигайтесь назад, регулируя положение рулевого колеса относительно направляющей линии (2).
12. После завершения парковки можно проверить нижнюю часть заднего бампера, выбрав значок «Top View» (Вид сверху) на экране.

СИСТЕМА МОНИТОРИНГА НЕПРОСМАТРИВАЕМЫХ ЗОН СПЕРЕДИ (ПРИ НАЛИЧИИ)

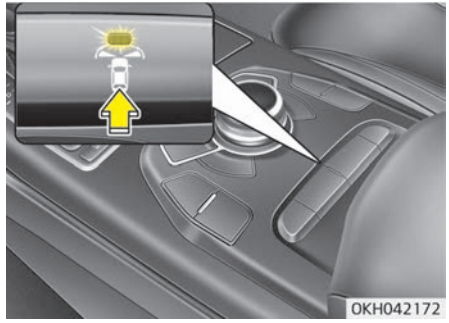

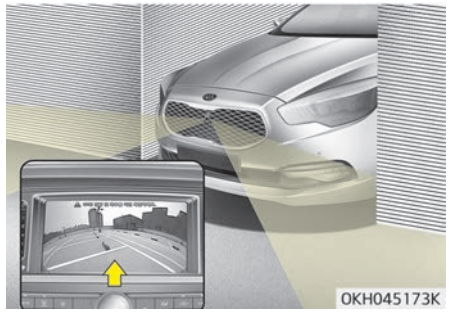

Система мониторинга непросматриваемых зон перед автомобилем является вспомогательной системой, которая показывает непросматриваемые зоны перед автомобилем на мониторе системы кругового обзора.

Система мониторинга непросматриваемых зон перед автомобилем включается при нажатии кнопки и перемещении рычага переключения передач в положение «N» (нейтраль) или «D» (передний ход) при движении на скорости не более 10 км/ч.

⚠ ПРЕДУПРЕЖДЕНИЕ

Данная система является вспомогательной. Водитель обязан перед началом движения автомобиля всегда проверять участок вокруг автомобиля, поскольку существует мертвая зона, которую невозможно увидеть с помощью камеры.
Регулярно протирайте объектив камеры. В случае попадания на объектив посторонних веществ нормальная работа камеры может быть нарушена.

✻ ПРИМЕЧАНИЕ

Система мониторинга непросматриваемых зон перед автомобилем мо-

(Продолжение)

(Продолжение)

жет работать неправильно при движении при экстремально высоких или низких температурах окружающего воздуха (рабочая температура: -20°~65°C.

СИСТЕМА КРУГОВОГО ОБЗОРА (SVM) (ПРИ НАЛИЧИИ)

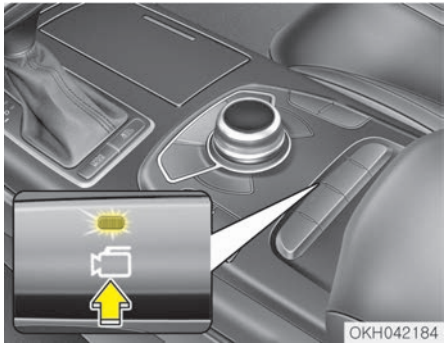

Система предназначена для отображения обстановки вокруг автомобиля и выведения соответствующей информации на информационный дисплей. Для включения нажмите на соответствующую кнопку, положение [ON] (Вкл.). Для выключения повторно нажмите на кнопку.

Условия работы
- Кнопка «ENGINE START/STOP» (запуска/остановки двигателя) установлена в положение «ON» (Вкл.)
- рычаг переключения коробки передач должен находиться в положении «D» (передний ход), «N» (нейтраль) или «R» (задний ход);
- Если скорость автомобиля не больше 20 км/ч

- При скорости автомобиля более 20 км/ч система SVM автоматически выключается. Система SVM не включится, если скорость движения автомобиля не превышает 20 км/ч после отключения системы SVM в результате превышения скорости. Для повторного включения нажмите на кнопку еще раз.
- При движении автомобиля назад, независимо от положения кнопки включения/выключения и скорости автомобиля, будет включена система SVM.
- При открытии багажного отделения и двери водителя/пассажира и складывании наружного зеркала на информационном экране появится предупреждение SVM.
- Если система кругового обзора (SVM) работает неправильно, обратитесь в специализированную мастерскую. Kia рекомендует обратиться к официальному дилеру Kia или партнерской сервисной компании.

* SVM: система кругового обзора

Функция экономии заряда аккумулятора

- Эта функция предназначена для предотвращения разряда аккумуляторной батареи. Система автоматически выключает габаритные огни при выключении двигателя и открытии двери со стороны водителя.
- В случае остановки ночью на обочине дороги эта функция автоматически выключает габаритные огни.
  Если после выключения двигателя необходимо оставить огни включенными, выполните следующие действия.
  1. Откройте дверь со стороны водителя.
  2. Выключите и снова включите габаритные огни.

Функция подсветки фарами головного света

Передние фары (и/или стояночные огни) остаются включенными в течение примерно 5 минут после того, как кнопка «ENGINE START/STOP» (запуска/остановки двигателя) переведена в положение «ACC» (Доп. устройства) или «OFF» (Выкл.). Однако если открыть и закрыть дверь водителя, передние фары выключаются через 15 секунд.
Передние фары можно выключить, дважды нажав кнопку блокировки на интеллектуальном ключе или переведя переключатель освещения из положения работы передних фар или из положения автоматического освещения.

⚠ ПРЕДОСТЕРЕЖЕНИЕ

При выходе водителя через другие двери (кроме водительской) функция экономии аккумулятора не срабатывает, и функция подсветки фарами головного света не отключается автоматически. что может

(Продолжение)

(Продолжение)

привести к разряду аккумулятора. В этом случае перед выходом из автомобиля необходимо выключить фары вручную.

Дневные ходовые огни

Дневные ходовые огни предназначены для улучшения видимости движущегося транспортного средства спереди в дневное время. Дневные ходовые огни очень полезны в различных дорожных условиях и особенно в светлое время суток.
Система дневных ходовых огней отключается в следующих случаях:

1. Включены фары головного света или противотуманные фары.
2. Двигатель не работает.
3. Передние противотуманные фары включены.
4. Включение стояночного тормоза.

Изменение направления движения (для Европы)

Используйте эту функцию при поездке в страну с противоположным направлением движения транспортных средств.
Если направление движение транспортных средств изменяется при посещении страны с противоположным направлением движения транспорта, ослепление водителей приближающихся машин будет снижено.
Выполните процедуру, приведенную ниже.

1. Выберите параметр «User Settings» (Настройки пользователя), нажимая кнопку режима (🗐) на рулевом колесе.
2. Выберите параметр «Light» (Свет), нажимая кнопку перемещения (▼) и кнопку выбора (↵) на рулевом колесе.
3. Выберите параметр «Travel Mode» (Режим путешествия), нажимая кнопку перемещения (▼) и кнопку выбора (↵) на рулевом колесе.
4. • Выберите «On» (Вкл.), чтобы включить функцию изменения направления движения транспортных средств.
   • Выберите «Off» (Выкл.), чтобы выключить функцию изменения направления движения транспортных средств.

✻ ПРИМЕЧАНИЕ

Если двигатель выключается, когда включена функция изменения направления движения транспортных средств, двигатель снова запустится и отобразится сообщение «Headlamp beam pattern set to opposite side range has been reduced» (Луч головного освещения, направленный на противоположную сторону, приглушен). Это сообщение информирует водителя о том, что функция включена.

Управление освещением

У переключателя освещения есть положение работы передних фар и положение работы стояночных огней.
Для регулировки освещения поверните ручку на конце рычага управления в одно из следующих положений.

1. Положение OFF (Выкл.)
2. Положение автоматического освещения / системы адаптивного головного освещения.
3. Положение работы стояночных огней
4. Положение фар головного света

Положение автоматического освещения / системы адаптивного головного освещения.

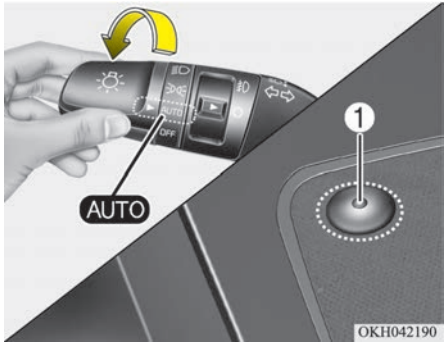

Если переключатель освещения установлен в положение «AUTO», задние габаритные огни и передние фары будут автоматически включаться или выключаться в зависимости от освещенности снаружи автомобиля.
Если автомобиль оснащен системой адаптивного головного освещения (AFLS), эта система также включится при включении передних фар.

⚠ ПРЕДОСТЕРЕЖЕНИЕ

- **В целях обеспечения более эффективной работы системы автоматического освещения не закрывайте датчик (1), расположенный на приборной панели.**
- **Не используйте для очистки датчика средство для очистки стекол. Оно может оставить тонкую пленку и нарушить работу датчика.**
- **Тонировка или нанесение других видов покрытий на лобовое стекло вашего автомобиля может нарушить правильную работу системы автоматического освещения.**

AFLS (система адаптивного головного освещения) (при наличии)

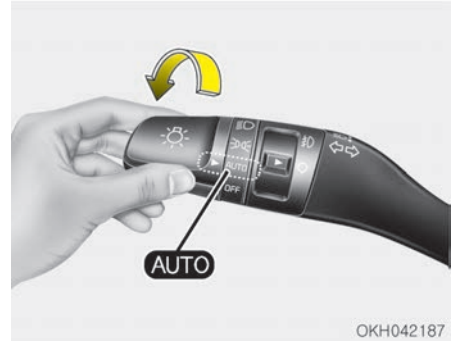

Система AFLS обеспечивает более широкий обзор путем регулирования угла поворота и наклона фар на основании угла поворота рулевого колеса и скорости автомобиля.
При включенном двигателе установите переключатель в положение «AUTO». Система AFLS работает при включенных фарах. Для выключения системы AFLS установите переключатель в другое положение. После выключения системы AFLS можно регулировать угол наклона фар, но не угол поворота.

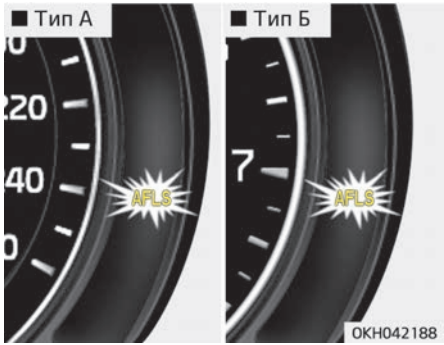

В случае неисправности системы AFLS загорается соответствующий индикатор. Остановитесь в безопасном месте и перезапустите двигатель. Если индикатор горит непрерывно, следует проверить систему в специализированной мастерской. Kia рекомендует обратиться к официальному дилеру Kia или партнерской сервисной компании.

Положение работы стояночных огней ( )

Когда переключатель освещения находится в положении работы стояночных огней, то задние габаритные огни и фонарь освещения номерного знака включаются.

Положение работы головных фар ( )

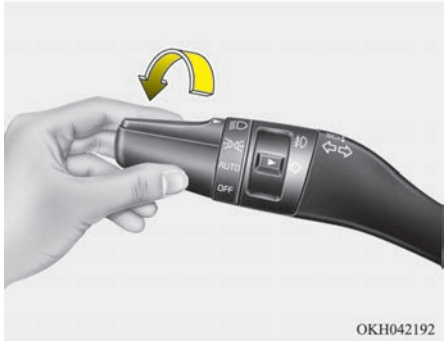

Когда переключатель освещения находится в положении работы головных фар, горят головные фары, задние габаритные огни, фонарь освещения номерного знака и лампы подсветки приборной доски.

✻ ПРИМЕЧАНИЕ

Кнопка «ENGINE START/STOP» (запуска/остановки двигателя) должна

(Продолжение)

(Продолжение)

находиться в положении «OFF» (Выкл.) для включения головного освещения.

Управление фарами дальнего света

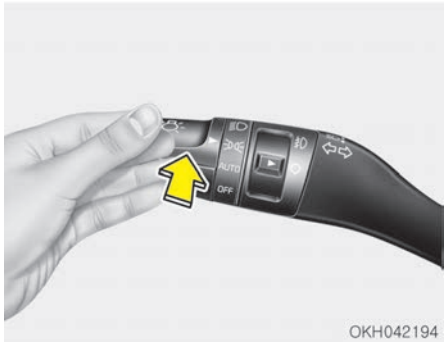

Для включения дальнего света фар переместите рычаг от себя. Потяните его на себя для включения ближнего света фар.
При включении фар дальнего света загорится соответствующая сигнальная лампа.

Для предупреждения разряда аккумуляторной батареи не оставляйте фары включенными в течение длительного времени при неработающем двигателе.

⚠ ПРЕДУПРЕЖДЕНИЕ

Не включайте фары дальнего света во время движения в потоке машин. Это может ограничить обзор водителей других автомобилей.

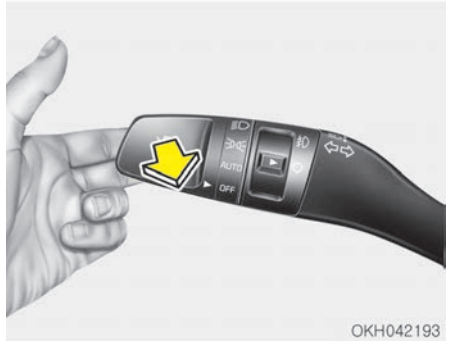

Для мигания дальним светом потянуть рычаг на себя. После отпускания рычаг вернется в исходное положение (ближний свет). Для использования этой функции включение переключателя управления осветительными приборами не требуется.

Указатели поворота и смены полосы движения

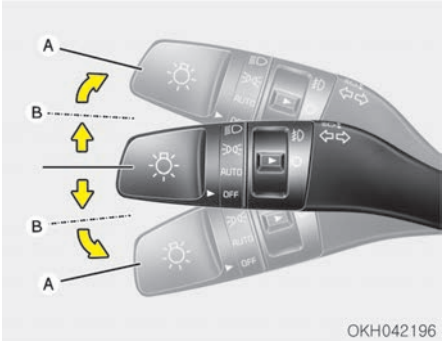

Кнопка «ENGINE START/STOP» (запуска/остановки двигателя) должна быть включена, чтобы работали сигналы поворотов. Для включения указателей поворота переместите рычаг вверх или вниз (A). При включении указателя поворота на приборной панели загорается зеленая стрелка,
которая автоматически выключается после выполнения поворота. Если она продолжает мигать после выполнения поворота, вручную переместите рычаг в положение выключения.

Для предупреждения о смене полосы движения слегка поверните рычаг включения сигналов поворота и удерживайте его в положении B. При отпускании рычага он вернется в положение выключения.
Если индикатор поворота постоянно горит, не мигает или мигает с ненормальной частотой, возможно одна из ламп указателей поворота перегорела, и ее необходимо заменить.

Сигнал поворота, включаемый одним касанием

Чтобы включить сигнал поворота одним касанием, немного переместите рычаг включения указателей поворота, а затем отпустите его. Сигналы о смены полосы мигнут 3, 5 или 7 раз.
Можно установить число операций. См. раздел “ЖК-дисплей” на странице 4-66.

✻ ПРИМЕЧАНИЕ

Если индикатор мигает слишком быстро или слишком медленно, возможно, перегорела лампа или плохо работает контакт в цепи.

Передняя противотуманная фара

Противотуманные фары используются для улучшения видимости в условиях тумана, дождя, снега и пр.

1. Включите стояночные огни.
2. Поверните переключатель освещения (1) в положение передних противотуманных фар.
3. Чтобы отключить передние противотуманные фары, снова поверните переключатель освещения в положение передних противотуманных фар или выключите стояночные огни.

⚠ ПРЕДОСТЕРЕЖЕНИЕ

Во время работы противотуманные фары потребляют большое количество электроэнергии автомобиля. Используйте противотуманные фары только в условиях плохой видимости во избежание лишней нагрузки на аккумуляторную батарею и генератор.

Задние противотуманные фары (при наличии)

Для включения задних противотуманных фар переведите переключатель задних противотуманных фар (1) в положение «ON» (Вкл.), когда передние фары включены.
Также для включения задних противотуманных фар при включенных передних противотуманных фарах (при наличии) переведите переключатель передних фар в положение «parklight» (Стояночные огни) и затем переведите переключатель задних противотуманных фар в положение «ON» (Вкл.).

Для отключения задних противотуманных фар переведите переключатель задних противотуманных фар в положение «ON» (Вкл.).

Регулятор угла наклона головных фар (при наличии)

Это устройство автоматически регулирует уровень света фар в зависимости от числа пассажиров и веса груза в багажном отделении.
Оно также корректирует свет фар в соответствии с текущими условиями.

⚠ ПРЕДУПРЕЖДЕНИЕ

Если это устройство не работает должным образом, даже когда автомобиль наклонен назад в соответствии с посадкой пассажиров, или свет от фар падает слишком высоко или слишком низко, следует выполнить проверку системы в специализированной мастерской. Kia рекомендует обратиться к официальному дилеру Kia или партнерской сервисной компании.
Не пытайтесь самостоятельно проверить или заменить проводку.

Омыватель фар головного света (при наличии)

Если автомобиль оборудован омывателем фар головного света, то он работает одновременно с омывателем лобового стекла. Он работает, если выключатель фар головного света установлен в первом или втором положении, а кнопка «ENGINE START/STOP» (запуска/остановки двигателя) находится в положении «ON» (Вкл.). Омывающая жидкость распыляется на фары головного света.

✻ ПРИМЕЧАНИЕ

- Периодически проверяйте омыватели фар головного света, следя за тем, чтобы омывающая жидкость распылялась на всю поверхность рассеивателей фар.
- После срабатывания омывателя фар головного света им снова можно воспользоваться через 15 минут.

СТЕКЛООЧИСТИТЕЛИ И СТЕКЛООМЫВАТЕЛИ

Стеклоочистители лобового стекла

■ Тип А

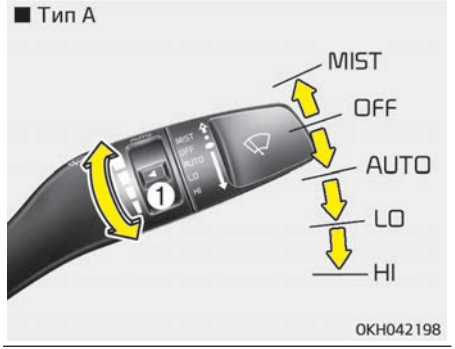

■ Тип Б

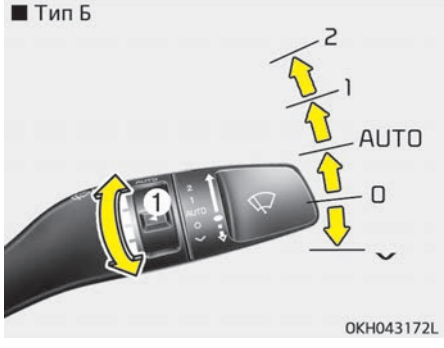

Работает следующим образом, когда кнопка «ENGINE START/STOP» (запуска/остановки двигателя) установлена в положение «ON» (Вкл.).

- «MIST» (ТУМАН) / ⋁: Для однократного движения стеклоочистителей по стеклу переместите рычаг, находящийся в положении «OFF» (Выкл.) в данное положение (⋁/MIST) и отпустите его. Если рычаг удерживать в этом положении, стеклоочистители будут работать в постоянном режиме.
- OFF (Выкл.) / 0: Стеклоочистители не работают.
- «AUTO» (Авто): Автоматическая регулировка стеклоочистителя
- «LO» (1): нормальная скорость работы стеклоочистителей
- «HI» (2): высокая скорость работы стеклоочистителей

✻ ПРИМЕЧАНИЕ

При накоплении толстого слоя снега или льда на лобовом стекле, необходимо включить обогреватель примерно 10 минут или до тех пор, пока снег и/или лед не растает перед тем как использовать стеклоочистители, чтобы обеспечить их правильную работу. В противном случае снег и/или лед, не убранные до начала работы стеклоочистителей и стеклоомывателей, могут привести к их повреждению.

Авторегулировка (при наличии)

Датчика дождя, расположенный на верхней части лобового стекла, определяет количество осадков и регулирует интервал цикла очистки стекла. Чем сильнее становится дождь, тем быстрее работает стеклоочиститель. Когда дождь прекращается, стеклоочиститель останавливается.
Для изменения скорости его работы поверните регулятор скорости (1).

Если кнопка «ENGINE START/STOP» (запуска/остановки двигателя) установлена в положение «ON» (Вкл.) и переключатель стеклоочистителя установлен в автоматический режим, стеклоочиститель сработает один раз, чтобы выполнить самопроверку системы. Когда стеклоочиститель не используется, переводите его в положение «OFF/O» (Выкл.).

⚠ ПРЕДОСТЕРЕЖЕНИЕ

Когда кнопка «ENGINE START/STOP» (запуска/остановки двигателя) установлена в положение «ON» (Вкл.) и переключатель очистителя лобового стекла установлен в автоматический режим, соблюдайте осторожность в следующих ситуациях, чтобы избежать травм рук или других частей тела:

- **Не прикасайтесь к верхней части лобового стекла напротив датчика дождя.**
- **Не протирайте верхнюю часть лобового стекла влажной или мокрой тканью.**
- **Не давите на лобовое стекло.**

⚠ ПРЕДОСТЕРЕЖЕНИЕ

При мойке автомобиля устанавливайте переключатель стеклоочистителя в положение «OFF/O» (Выкл.), чтобы прекратить его автоматическую работу.
Стеклоочиститель может сработать и получить повреждения, если во время мойки автомобиля переключатель установлен в автоматический режим.
Не снимайте крышку датчика, расположенную на верхней стороне лобового стекла с пассажирской стороны. Может произойти повреждение частей системы, ремонт которых не покрывается гарантией на автомобиль.
При запуске автомобиля в зимнее время устанавливайте переключатель стеклоочистителя в положение «OFF/O» (Выкл.). В противном случае стеклоочистители могут сработать, и их щетки будут повреждены из-за льда. Перед запуском стеклоочистителей всегда должным образом прогревайте лобовое стекло и удаляйте с него весь снег и лед.

Стеклоомыватели лобового стекла

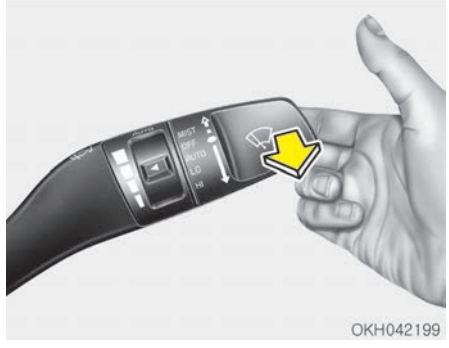

В выключенном положении «OFF/O» (Выкл./O) слегка потяните рычаг на себя, чтобы спрыснуть омывающей жидкостью лобовое стекло и запустить 1-3 цикла стеклоочистителей.
Используйте эту функцию, когда лобовое стекло загрязнено.
Разбрызгивание и работа стеклоочистителя будут продолжаться, пока вы не отпустите рычаг.

Если стеклоомыватель не работает, проверьте уровень омывающей жидкости. Если уровень жидкости недостаточный, необходимо добавить соответствующую неабразивную жидкость для омывания лобового стекла в бачок стеклоомывателя.
Заливная горловина бачка расположена в передней части моторного отсека со стороны пассажира.

⚠ ПРЕДОСТЕРЕЖЕНИЕ

Для предотвращения возможного повреждения насоса стеклоомывателя не включайте стеклоомыватель, если бачок для жидкости пуст.

⚠ ПРЕДУПРЕЖДЕНИЕ

Не пользуйтесь стеклоомывателем при отрицательных температурах без предварительного обогрева лобового стекла: водный раствор может замерзнуть при контакте с лобовым стеклом и будет мешать обзору.

⚠ ПРЕДОСТЕРЕЖЕНИЕ

- **Для предотвращения возможного повреждения стеклоочистителей и стеклоомывателей не включайте стеклоочистители при сухом лобовом стекле.**
- **Для предотвращения повреждения щеток стеклоочистителей не используйте при их чистке или обработке близлежащих участков бензин, керосин, растворитель для краски или другие растворители.**
- **Для предотвращения повреждения рычагов стеклоочистителей и других компонентов не пытайтесь двигать стеклоочистители вручную.**
- **Для предупреждения возможного повреждения системы стеклоочистителей и стеклоомывателей пользуйтесь в зимнее время года или холодную погоду незамерзающими очистительными жидкостями.**

ВНУТРЕННЕЕ ОСВЕЩЕНИЕ

⚠ ПРЕДОСТЕРЕЖЕНИЕ

Не используйте приборы освещени я в течение длительного времени при выключенном двигателе .
Это может привести к разрядке аккумуляторной батареи.

⚠ ПРЕДУПРЕЖДЕНИЕ

Не используйте освещение салона при движении в темноте. При включенном внутреннем освещении ухудшается видимость, что может привести к аварии.

Функция автоматического выключения (при наличии)

Внутреннее освещение автоматически выключается приблизительно через 20 минут после остановки двигателя.
Если автомобиль оборудован противоугонной сигнализацией, внутреннее освещение автоматически выключается через несколько секунд после постановки системы на охрану.

Переключатель передних фар

- : нажмите кнопку, чтобы включить фары. Лампа создает луч света для удобного пользования лампой подсветки карты в качестве ночной лампы или лампы для водителя или переднего пассажира. Чтобы выключить фары, нажмите кнопку еще раз.
- «ROOM» (Пространство): нажмите кнопку, чтобы включить передние и задние фары. Чтобы выключить фары, нажмите кнопку еще раз.
- «REAR ROOM» (Пространство сзади): нажмите кнопку, чтобы включить задние фары. Чтобы выключить фары, нажмите кнопку еще раз.
- Дверь:

нажмите кнопку для включения режима двери. На кнопке загорится индикатор и фары будут включаться и выключаться следующим образом.

– Передние и задние фары загораются при открытии двери. Лампы гаснут примерно приблизительно через 30 секунд.
– Передние и задние фары загораются примерно на 30 секунд, когда двери отпираются с помощью интеллектуального ключа, при условии, что двери не были открыты.
– Передние и задние фары остаются включенными приблизительно 20 минут, если дверь открыта, когда кнопка «ENGINE START/STOP» (запуска/остановки двигателя) находится в положении «ACC» (Доп. устройства) или «OFF» (Выкл.).
– Передние и задние фары продолжают гореть, если дверь открыта, когда кнопка «ENGINE START/STOP» (запуска/остановки двигателя) находится в положении «ON» (Вкл.).

– Передние и задние фары сразу погаснут, если перевести кнопку «ENGINE START/STOP» (запуска/остановки двигателя) в положение «ON» (Вкл.) или запереть все двери.

Чтобы выключить режим двери, снова нажмите кнопку. Индикатор на кнопке погаснет.

• «PRIVACY» (Режим приватности):

нажмите кнопку для включения режима приватности. На кнопке загорится индикатор и фары будут включаться и выключаться следующим образом.
– Если открыть любую дверь, загорится лампа для открытой двери.

Чтобы выключить режим приватности, снова нажмите кнопку. Индикатор на кнопке погаснет.

Переключатель задних фар

Тип А

• : нажмите кнопку, чтобы включить фары. Лампа создает луч света для удобного пользования лампой подсветки карты в качестве ночной лампы или лампы для водителя или переднего пассажира. Чтобы выключить фары, нажмите кнопку еще раз.

• «ROOM» (Пространство): нажмите кнопку, чтобы включить задние фары. Чтобы выключить фары, нажмите кнопку еще раз.

Тип Б

Нажмите кнопку, чтобы включить задние фары. Чтобы выключить фары, нажмите кнопку еще раз.

Лампа освещения багажника

Лампа освещения багажного отсека загорается при открытии багажника.

⚠ ПРЕДОСТЕРЕЖЕНИЕ

Чтобы избежать излишней утечки из системы зарядки, полностью закрывайте дверь багажника после завершения использования багажного отсека.

Лампа освещения подножки

Лампа освещения подножки загорается при открытии двери для облегчения входа или выхода из автомобиля. Также подсветка служит предупреждением проезжающим машинам о том, что дверь автомобиля открыта.

Лампа перчаточного ящика

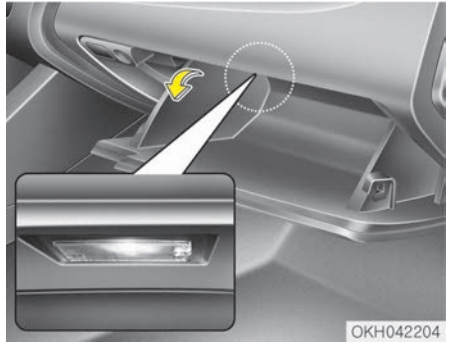

Лампа освещения перчаточного ящика загорается при его открытии.

⚠ ПРЕДОСТЕРЕЖЕНИЕ

Чтобы избежать излишней утечки из системы зарядки, полностью закрывайте перчаточный ящик после завершения использования перчаточного ящика.

Лампа подсветки зеркала в солнцезащитном козырьке

При открытии крышки зеркала в солнцезащитном козырьке автоматически включается подсветка.

⚠ ПРЕДОСТЕРЕЖЕНИЕ

■ Лампа подсветки зеркала в солнцезащитном козырьке (при наличии)

Когда лампа подсветки зеркала в солнцезащитном козырьке не ис-

(Продолжение)

(Продолжение)

пользуется, необходимо всегда отключать выключатель. Если закрыть солнцезащитный козырек, не выключив лампу, возможна разрядка аккумулятора или повреждение солнцезащитного козырька.

СИСТЕМА ПРИВЕТСТВИЯ

Плафон подсветки околодверного пространства и лампа ручки двери

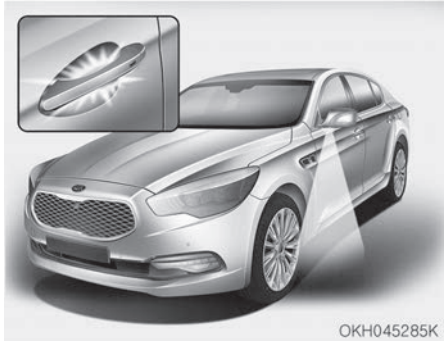

Когда все двери (в том числе и багажник) заперты и закрыты, плафон подсветки околодверного пространства и лампа ручки двери включаются на 15 секунд при выполнении любого из следующих пунктов.

- Когда на интеллектуальном ключе нажата кнопка разблокировки дверей.
- Когда нажата кнопка на внешней ручке двери.
- При приближении к автомобилю с ключом интеллектуального доступа.

Также, наружные зеркала заднего вида автоматически раскладываются, если переключатель складывания наружных зеркал заднего вида находится в положении «AUTO» (Авто).

Ближний свет

Если лампы головных огней включены (переключатель освещения находится в положении головного или автоматического освещения), а все двери (включая дверь багажника) закрыты и заперты, лампы головных и габаритных огней включаются на 15 секунд при выполнении любого из следующих действий.

- Когда на интеллектуальном ключе нажата кнопка разблокировки дверей.

Если в это время нажать кнопку блокировки или разблокировки двери, лампы головных и габаритных огней немедленно выключатся.

Внутреннее освещение

Если переключатель освещения салона находится в положении DOOR (дверь), а все двери (включая дверь багажного отделения) закрыты и заперты, лампа освещения салона включается на 30 секунд при выполнении любого из следующих действий.

- Когда на интеллектуальном ключе нажата кнопка разблокировки дверей.
- Когда нажата кнопка на внешней ручке двери.

Если в это время нажать кнопку блокировки или разблокировки двери, освещение салона немедленно выключится.

ОБОГРЕВ СТЕКЛА

⚠ ПРЕДОСТЕРЕЖЕНИЕ

Чтобы не повредить проводники на внутренней поверхности заднего стекла, никогда не очищайте его с помощью острых инструментов или абразивных средств.

✻ ПРИМЕЧАНИЕ

Сведения относительно обогрева и удаления запотевания лобового стекла см. в разделе “Система обогрева и устранения запотевания лобового стекла” на странице 4-154.

Обогрев заднего стекла

Обогреватель заднего стекла предназначен для обогрева и удаления запотевания, инея или тонкого слоя льда с заднего стекла. Обогреватель работает при включенном двигателе.
Для включения обогрева заднего стекла нажмите соответствующую кнопку, расположенную на центральной панели переключателей.
При включении обогрева в этой кнопке загорится сигнальная лампа.
Для выключения обогрева нажмите на соответствующую кнопку еще раз.
При наличии толстого слоя снега на заднем стекле сметите его щеткой перед включением обогрева.

Обогреватель заднего стекла автоматически выключается приблизительно через 20 минут работы или при переключении кнопки «ENGINE START/STOP» (запуска/остановки двигателя) в положение «OFF» (Выкл.). Для выключения обогрева нажмите на соответствующую кнопку еще раз.

Обогрев наружных зеркал заднего вида

Если автомобиль оборудован системой обогрева наружных зеркал заднего вида, она будут работать одновременно с обогревом заднего стекла.

Противообледенитель стеклоочистителя (при наличии)

Если автомобиль оборудован противообледенителем стеклоочистителя, он работает одновременно с обогревом заднего стекла.

AUTOMATIC CLIMATE CONTROL SYSTEM

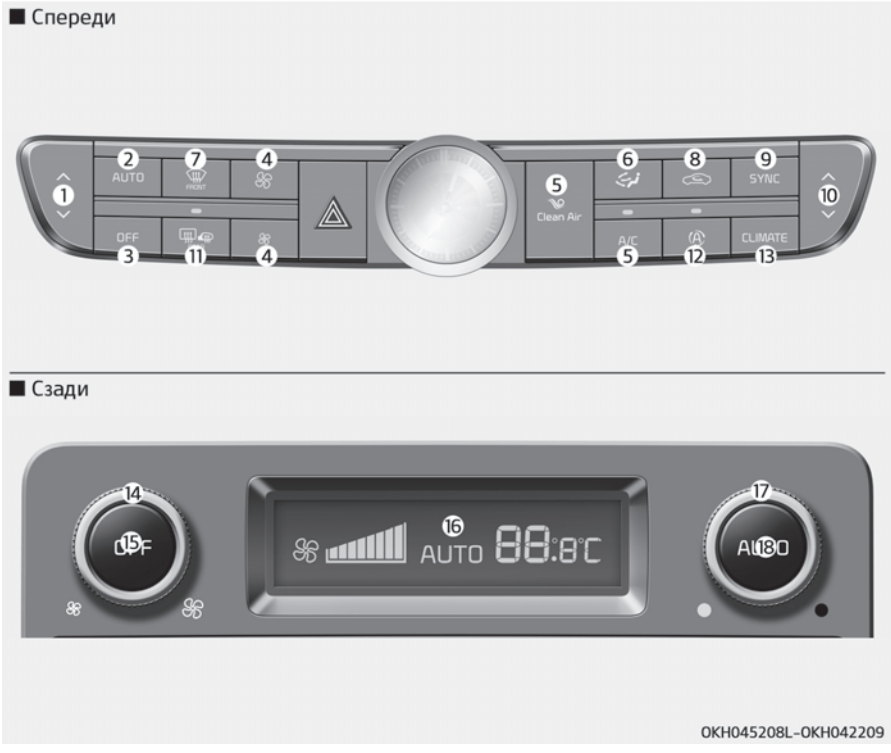

1. Driver's temperature control button
2. AUTO (automatic control) button
3. OFF button
4. Fan speed control button
5. Air conditioning button
6. Mode selection button
7. Front windshield defrost button
8. Air intake control button
9. SYNC button
10. Passenger's temperature control button
11. Rear window defrost button
12. AQS (Air quality system) button
13. Climate information screen selection button
14. Fan speed control button (Rear)
15. OFF button (Rear)
16. LCD display
17. Rear side temperature control knob
18. AUTO (automatic control) button

⚠ CAUTION

Operating the blower when the Engine Start/Stop button is in the ON position could cause the battery to discharge. Operate the blower when the engine is running.

Автоматическая система обогрева и кондиционирования воздуха

1. Нажмите кнопку «AUTO» (Авто). Управление режимами работы, скоростью вращения вентилятора, режимом подачи воздуха и работой системы кондиционирования будет осуществляться автоматически в соответствии с заданным значением температуры.

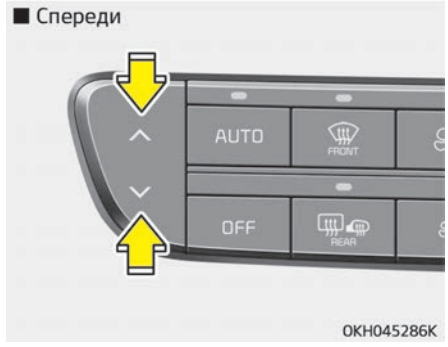

2. Нажмите кнопку управления температурой для установки требуемого значения температуры.

✻ ПРИМЕЧАНИЕ

- Для включения автоматического режима работы нажмите любую из следующих кнопок:
  - Кнопка выбора режима.

(Продолжение)

(Продолжение)

  - Кнопка обогрева лобового стекла (для того чтобы выключить функцию обогрева лобового стекла, нажмите кнопку еще раз). на информационном дисплее вновь появится надпись «AUTO» (Авто);
  - Кнопка регулировки скорости вентилятора

  Управление выбранной функцией будет осуществляться вручную, в то время как остальные функции продолжат работу в автоматическом режиме.

- Для удобства и повышения эффективности работы системы климат-контроля пользуйтесь кнопкой «AUTO» (Авто) и устанавливайте температуру 23° C.

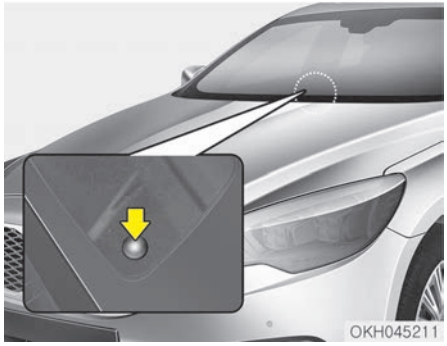

✻ ПРИМЕЧАНИЕ

В целях обеспечения более эффективного управления системой обогрева и охлаждения не закрывайте датчик, расположенный на приборной панели.

Ручная система обогрева и кондиционирования воздуха

Управление системой обогрева и охлаждения воздуха может осуществляться также в ручном режиме при помощи кнопок (кроме кнопки AUTO). В этом случае система работает последовательно в соответствии с порядком нажатия кнопок. При нажатии любой кнопки, кроме кнопки «AUTO» (Авто), во время работы в автоматическом режиме, управление функциями, которые не были выбраны, будет осуществляться автоматически.

1. Запустите двигатель.
2. Выберите нужный режим.
   Для повышения эффективности обогрева и охлаждения.
   - Обогрев:
   - Охлаждение:
3. Установите регулятор температуры в нужное положение.
4. Выберите забор свежего (наружного) воздуха.
5. Установите регулятор скорости вентилятора на нужную скорость.
6. При необходимости включите систему кондиционирования воздуха.

Для перехода в автоматический режим управления нажмите кнопку «AUTO».

Ручная система обогрева и кондиционирования воздуха

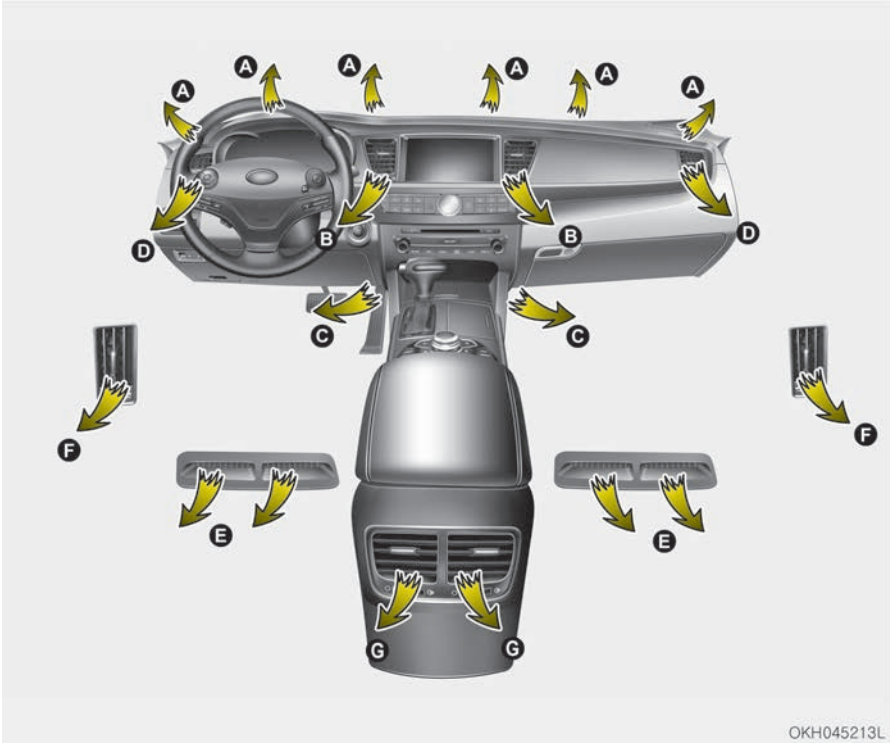

❋ Задние дефлекторы (F)

- Управление потоком воздуха через задние дефлекторы осуществляется при помощи передней системы климат-контроля через внутренние воздуховоды в передних дверях. Если дверь открыта или неполностью закрыта, подача воздушного потока через задние дефлекторы будет выполняться неправильно. Убедитесь, что передние двери полностью закрыты.
- Поток воздуха, подаваемый через задние дефлекторы, может быть менее интенсивным, чем через дефлекторы на приборной панели из длинного воздуховода в передних дверях.

Выбор режима

Кнопка выбора режима управляет направлением потока воздуха через вентиляционную систему.
Подача воздуха осуществляется через следующие отверстия:

Уровень лица (B, D, F, G)

Поток воздуха будет направлен на верхнюю часть тела и лицо. Кроме того, направление подачи воздуха можно менять с помощью настройки положения каждого вентиляционного отверстия.

«Bi-Level» (Двойной уровень) (B, C, D, E, F, G)

Поток воздуха направляется в лицо и в нижнюю часть салона.

Пол и обогрев стекла (A, C, E, G)

Основная часть воздуха направляется в нижнюю часть салона и на лобовое стекло, а незначительное его количество подается к обогревателям боковых стекол.

Уровень «Floor» (Пол) (A, C, E, G)

Основная часть воздуха направляется в нижнюю часть салона, а незначительное его количество подается на лобовое стекло и к обогревателям боковых стекол.

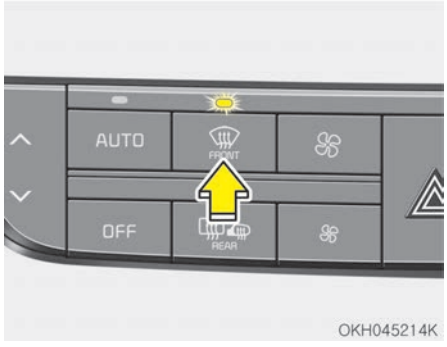

Уровень «Defrost» (Разморозка) (A)

Основная часть воздуха направляется на лобовое стекло, а незначительное его количество подается к обогревателям боковых стекол.

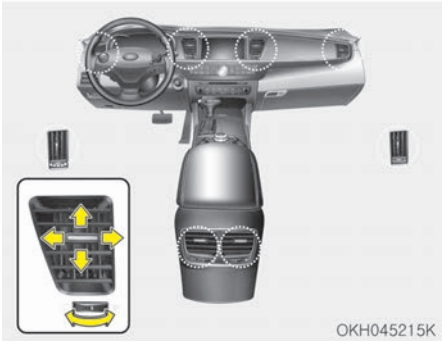

Дефлекторы на приборной панели

Дефлекторы можно открыть или закрыть по отдельности с помощью горизонтального дискового переключателя. Для того чтобы перекрыть вентиляционное отверстие, поверните его влево до упора. Чтобы открыть вентиляционное отверстие, поверните его вправо в необходимое положение.
Можно также регулировать направление подачи воздуха, используя рычаг управления дефлектором, как показано на рисунке.

Регулировка температуры

■ Спереди

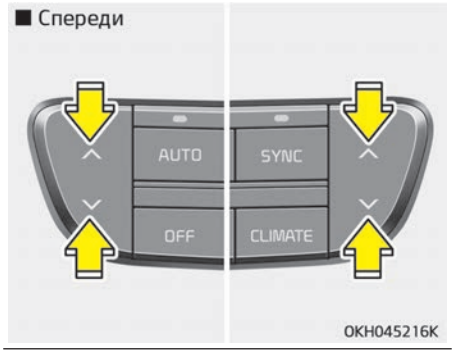

■ Сзади

Повышение температуры до максимального уровня (HI) осуществляется нажатием верхней кнопки (^) (для переднего) или поворотом ручки вправо (для заднего).
Понижение температуры до минимального уровня (Lo) осуществляется нажатием нижней кнопки (v) (для переднего) или поворотом ручки влево (для заднего).
При нажатии кнопки (для переднего) или при повороте ручки (для заднего) температура будет понижаться или повышаться на 0,5° C. При установке минимального уровня температуры система кондиционирования будет работать постоянно.

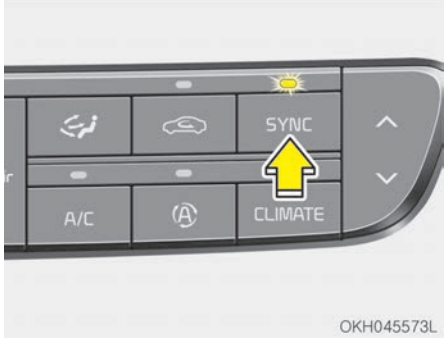

Параллельное регулирование температуры на стороне водителя и пассажира

- Для регулирования температуры на стороне водителя и пассажира нажмите кнопку «SYNC».
  На стороне пассажира будет задана такая же температура, как и на стороне водителя.
- Нажмите кнопку регулятора температуры на стороне водителя. Температура на сторонах водителя и пассажира будет меняться одинаково.

Индивидуальное регулирование температуры на стороне водителя и пассажира

- Для индивидуального регулирования температуры на стороне водителя и пассажира нажмите кнопку «SYNC» еще раз. Загорится лампочка на кнопке.
- Настройте температуру со стороны водителя с помощью соответствующей ручки.
- Настройте температуру со стороны пассажира с помощью соответствующей ручки.

Перевод температур

Если аккумулятор разряжен или отключен, температура будет отображаться в градусах Цельсия.
Это нормальное явление. Чтобы переключиться между градусами по шкале Цельсия и Фаренгейта, выполните следующие действия:
Нажмите кнопку «OFF» (Выкл.) и, не отпуская ее, нажмите кнопку «AUTO» (Авто) как минимум на 3 секунды. Способ вывода значений температуры на дисплей сменится со шкалы Цельсия на шкалу Фаренгейта или наоборот.

Управление забором свежего воздуха

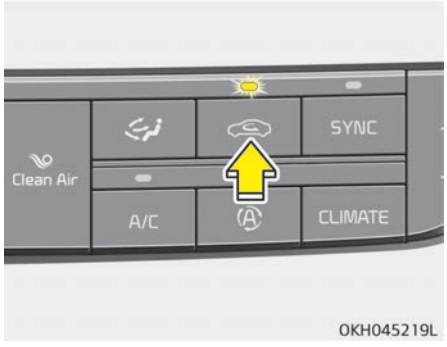

С помощью этого регулятора можно выбрать забор наружного (свежего) воздуха или режима рециркуляции.
Чтобы изменить режим, нажмите кнопку управления.

Положение рециркуляции воздуха

При выборе положения рециркуляции воздух из салона подается в систему отопления и нагревается или охлаждается в зависимости от выбранной функции. При езде с высокой скоростью

внешний воздух может попасть в автомобиль и циркулировать внутри. Чтобы блокировать попадание внешнего воздуха, нажимайте кнопку управления забором воздуха примерно в течение 2 секунд. Поступление внешнего воздуха блокируется на 3 минуты.

Положение забора наружного (свежего) воздуха

Когда выбрано положение забора наружного (свежего) воздуха, воздух поступает снаружи и нагревается или охлаждается в зависимости от выбранной функции.

✻ ПРИМЕЧАНИЕ

Длительная эксплуатация обогревателя в положении рециркуляции воздуха (без использования кондиционера) может привести к запотеванию лобового стекла и боковых окон, а воздух внутри салона может стать спертым.
Длительное использование кондиционера в режиме рециркуляции ведет к осушению воздуха в салоне.

(Продолжение)

(Продолжение)

(Продолжение)

⚠ ПРЕДУПРЕЖДЕНИЕ

- **Длительное использование системы климат-контроля в режиме рециркуляции может привести к увеличению влажности воздуха в салоне и, следовательно, к запотеванию стекла и снижению видимости.**
- **Не спите в автомобиле с включенным кондиционером или системой отопления. Это может причинить серьезный вред здоровью или привести к смерти из-за понижения уровня кислорода и/или температуры тела.**

(Продолжение)

(Продолжение)

- **Длительное использование системы климат-контроля в режиме рециркуляции может вызывать сонливость или вялость и привести к потере управления автомобилем. Во время управления автомобилем регулятор режима должен как можно большее время находиться в положении забора наружного (свежего) воздуха.**

Система контроля качества воздуха

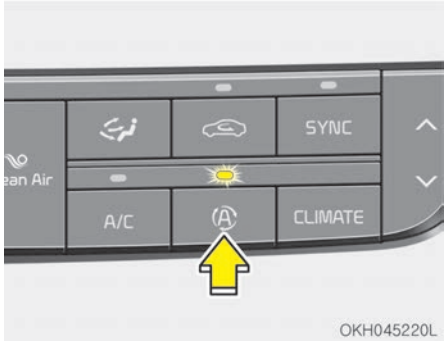

Управление потоком воздуха, поступающего извне, может осуществляться автоматически. Нажмите кнопку для включения системы контроля качества воздуха.
Система контроля качества воздуха автоматически определяет загрязнение внешнего воздуха и сокращает количество загрязняющих веществ в поступающем в автомобиль воздухе, однако неприятные запахи по-прежнему могут ощущаться внутри автомобиля.

Режим отсечения выхлопных газов:
воздух поступает в автомобиль извне. Если выхлопные газы поступают в автомобиль извне, режим отсечения выхлопных газов автоматически переключается с внешнего забора воздуха на внутреннюю рециркуляцию для предотвращения проникновения выхлопных газов в автомобиль.

✻ ПРИМЕЧАНИЕ

Следует помнить, что длительная эксплуатация обогревателя в положении рециркуляции воздуха приведет к запотеванию лобового стекла и боковых окон, а воздух внутри салона может стать спертым. Длительное использование кондиционера в режиме рециркуляции ведет к осушению воздуха в салоне.

⚠ ПРЕДОСТЕРЕЖЕНИЕ

Если окна запотевают при включении внутренней рециркуляции или системы контроля качества воздуха, установите переключатель управления забором воздуха в положение подачи свежего воздуха или выключите систему качества контроля воздуха.

Люк в крыше и рециркуляция воздуха в салоне (при наличии)

Если люк в крыше открывается во время работы нагревателя или системы кондиционирования воздуха, то для вентиляции автомобиля автоматически используется наружный (свежий) воздух. Затем, если выбрать режим рециркуляции, спустя 3 минуты автоматически устанавливается режим забора наружного (свежего) воздуха.
Если закрыть люк в крыше, то режим забора наружного воздуха сменяется ранее выбранным режимом.

Регулировка скорости вентилятора

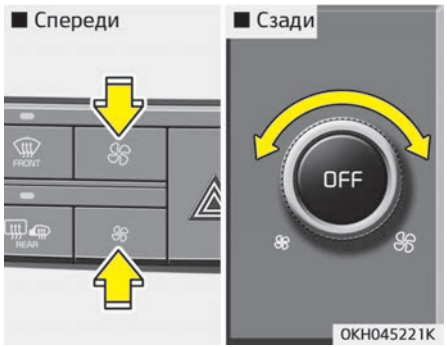

Скорость вентилятора можно установить, нажимая на кнопку изменения скорости вращения.
Чем выше скорость вентилятора, тем больше воздуха он нагнетает.
Нажатие на кнопку «OFF» (Выкл.) приводит к выключению вентилятора.

Кондиционирование воздуха

Нажмите кнопку «A/C» (кондиционер), чтобы включить систему кондиционирования (загорится индикаторная лампа).
Для того чтобы выключить систему кондиционирования, нажмите эту кнопку еще раз.

Режим отключения

- Нажмите переднюю кнопку «OFF» (ВЫКЛ.), чтобы отключить систему климат-контроля. Однако вы можете по-прежнему управлять системой с помощью кнопок выбора режима и забора воздуха, пока кнопка «ENGINE START/STOP» (запуска/остановки двигателя) находится в положении «ON» (Вкл.).
- Нажмите заднюю кнопку «OFF» (ВЫКЛ.), чтобы отключить подачу воздуха из вентиляционных отверстий на задней консоли.

Кнопка выбора экрана с информацией системы климат-контроля

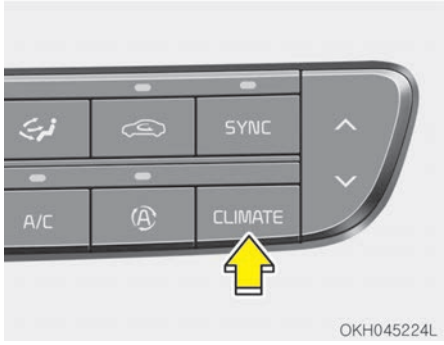

Чтобы на экране отобразилась информация о климате, нажмите кнопку.

Блокировка регулировки в задней части автомобиля

Можно активировать или деактивировать управление задними сиденьями, управление звуком и климатом на заднем ряду, используя кнопку «REAR LOCK» (Блокировать сзади) на заднем подлокотнике или «System Settings» (Настройки системы) в системе «AVN» (Аудио, видео и навигация).
Подробную информацию о функциях «System Settings» (Настройки системы) можно найти в отдельно предоставляемом руководстве.

Если кнопка «REAR LOCK» (Блокировка сзади) выключена с помощью блока параметров «AVN» (Аудио, видео и навигация), можно повторно включить кнопку блокировки сзади только с помощью «AVN».

Работа системы

Вентиляция

1. Установите переключатель выбора режима в положение .
2. Выберите забор свежего (наружного) воздуха.
3. Установите регулятор температуры в нужное положение.
4. Установите регулятор скорости вентилятора на нужную скорость.

Обогрев

1. Установите переключатель выбора режима в положение .
2. Выберите забор свежего (наружного) воздуха.
3. Установите регулятор температуры в нужное положение.
4. Установите регулятор скорости вентилятора на нужную скорость.

5. Если необходимо обогрев с сушкой, включите систему кондиционирования (при наличии).

- Если лобовое стекло запотело, установите режим или нажмите кнопку обогрева лобового стекла ( ).

Советы по эксплуатации

- Для предотвращения попадания в салон пыли или неприятных запахов через систему вентиляции временно установите переключатель режимов подачи воздуха в положение рециркуляции. Для сохранения свежести воздуха в салоне обязательно верните переключатель в положение подачи свежего воздуха после преодоления задымленного или запыленного участка пути. Это позволит поддержать комфорт в салоне и бодрое состояние водителя.
- Забор воздуха для системы отопления и охлаждения осуществляется через решетку, расположенную непосредственно перед лобовым стеклом. Следите за тем, чтобы она не была закрыта листьями, снегом, льдом и т. п.
- Для предотвращения запотевания лобового стекла включите систему кондиционирования воздуха, установите переключатель в режим подачи свежего воздуха и выберите желаемую скорость вращения вентилятора и температуру воздуха.

Кондиционирование воздуха

Системы кондиционирования Kia заправляются безопасным для окружающей среды хладагентом.

1. Запустите двигатель. Нажмите кнопку системы кондиционирования воздуха.
2. Установите переключатель выбора режима в положение .
3. Установите регулятор воздухозаборника в положение забора внешнего воздуха или в положение рециркуляции.
4. С помощью соответствующих регуляторов установите нужную скорость вентилятора и комфортную температуру.

✻ ПРИМЕЧАНИЕ

- В ходе использования системы кондиционирования воздуха внимательно следите за показаниями датчика температуры при езде в гору или плотном транспортном потоке, когда температура наружного воздуха высокая. Работа системы кондиционирования может привести к перегреву двигателя. Нагнетающий вентилятор можно оставить включенным, но систему кондиционирования воздуха нужно выключить, если индикатор температуры указывает на перегрев двигателя.
- При открытии окна в сырую погоду кондиционирование воздуха может привести к появлению капель воды в салоне автомобиля. Поскольку их чрезмерное скопление может вызвать повреждения электрического оборудования, кондиционирование воздуха следует включать только при закрытых окнах.

Полезные советы по эксплуатации системы кондиционирования

- Если автомобиль был припаркован под прямыми солнечными лучами в жаркую погоду, откройте на короткое время окна для выпуска горячего воздуха из салона наружу.
- Чтобы уменьшить образование конденсата на внутренней стороне окон в дождливые и влажные дни, снизьте влажность в салоне автомобиля, включив систему кондиционирования воздуха.
- При работе системы кондиционирования воздуха иногда может наблюдаться незначительное изменение частоты вращения двигателя, вызванное включением компрессора системы. Это является нормальным режимом работы системы.
- Для поддержания максимальной производительности системы кондиционирования воздуха включайте ее на несколько минут раз в месяц.
- При использовании системы кондиционирования на земле под автомобилем со стороны пассажира можно обнаружить капли (или даже небольшие лужицы) чистой воды. Это является нормальным режимом работы системы.
- Эксплуатация системы кондиционирования воздуха в положении рециркуляции воздуха обеспечивает максимальное охлаждение, однако продолжительная работа в этом режиме может привести к застою воздуха в салоне автомобиля.
- В режиме охлаждения иногда можно заметить туманные потоки воздуха из-за быстрого охлаждения и влажности приточного воздуха. Это является нормальным режимом работы системы.

Воздушный фильтр системы климат-контроля

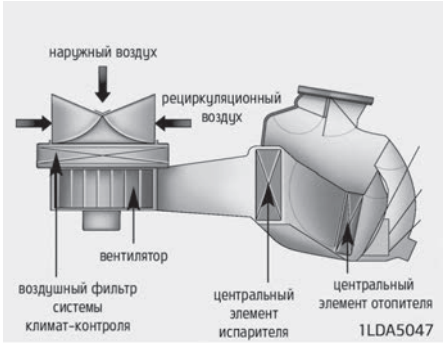

Воздушный фильтр системы климат-контроля, установленный за перчаточным ящиком, отфильтровывает пыль и другие загрязнения, поступающие в автомобиль из окружающей среды через систему обогрева и кондиционирования воздуха. Если пыль или другие загрязнения накапливаются в фильтре в течение определенного периода времени, поток воздуха из вентиляционных отверстий может уменьшиться. Это приведет к накоплению влаги на внутренней части лобового стекла, даже если выбрано положение внешнего (свежего) воздуха.

В этом случает следует заменить воздушный фильтр системы климат-контроля в специализированной мастерской. Kia рекомендует обратиться к официальному дилеру Kia или партнерской сервисной компании.

✻ ПРИМЕЧАНИЕ

- Замену фильтра необходимо производить в соответствии с графиком технического обслуживания.
  При работе автомобиля в тяжелых условиях, таких как пыльные грунтовые дороги, необходимо чаще проверять и заменять воздушный фильтр системы климат-контроля.
- В случае внезапного уменьшения потока воздуха следует провести осмотр системы в специализированной мастерской. Kia рекомендует обратиться к официальному дилеру Kia или партнерской сервисной компании.

Проверка количества хладагента в кондиционере и масла в компрессоре

При низком уровне хладагента производительность системы кондиционирования воздуха снижается. Чрезмерное количество хладагента также отрицательно сказывается на работе системы кондиционирования воздуха.
При каких-либо сбоях в работе следует провести осмотр системы в специализированной мастерской.
Kia рекомендует обратиться к официальному дилеру Kia или партнерской сервисной компании.

⚠ ПРЕДУПРЕЖДЕНИЕ

■ Автомобили, оснащенные R-134a

(Продолжение)

(Продолжение)

Поскольку хладагент находится под очень высоким давлением, обслуживание системы кондиционирования воздуха должны проводить только квалифицированные технические специалисты, имеющие соответствующую подготовку.

Важно использовать хладагент правильной марки и в соответствующем количестве.
В противном случае возможно повреждение автомобиля и травмирование людей.

СИСТЕМА ОБОГРЕВА И УСТРАНЕНИЯ ЗАПОТЕВАНИЯ ЛОБОВОГО СТЕКЛА

⚠ ПРЕДУПРЕЖДЕНИЕ

■ Обогрев лобового стекла

Не используйте положение или в режиме охлаждения при высокой влажности окружающего воздуха. Разница между температурой наружного воздуха и температурой лобового стекла может привести к затуманиванию наружной поверхности лобового стекла и потере обзора. В этом случае установите регулятор или кнопку режима в положение , а регулятор или кнопку управления скоростью вентилятора – на минимальное значение.

- Для ускорения размораживания выберите максимальную температуру и скорость вращения вентилятора.
- Если в процессе размораживания необходимо направить теплый воздух в нижнюю часть салона выберите режим подачи воздуха в нижнюю часть салона и на лобовое стекло.
- Перед началом движения очистите лобовое стекло, заднее стекло, наружные зеркала заднего вида и боковые стекла от снега и льда.
- Для более эффективного удаления обледенения и запотевания лобового стекла уберите также снег и лед с капота и решетки воздухозаборника.

Устранение запотевания с внутренней стороны лобового стекла

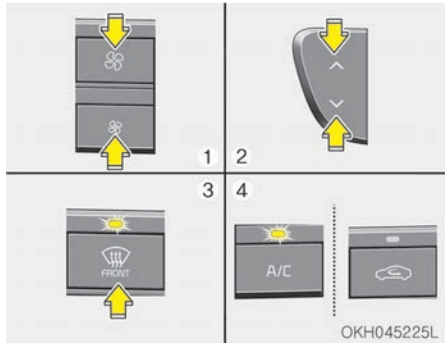

1. Установите необходимую скорость вентилятора.
2. Выберите необходимую температуру.
3. Нажмите кнопку обогрева ().
4. В зависимости от измеренной температуры окружающей среды включится кондиционер и автоматически будет выбран режим забора свежего (наружного) воздуха.

Если режим кондиционирования и забора свежего (наружного) воздуха не выбран автоматически, настройте его вручную с помощью соответствующей кнопки. Если выбрано положение , вентилятор переключается с меньшей скорости вращения на большую.

Размораживание наружной стороны лобового стекла

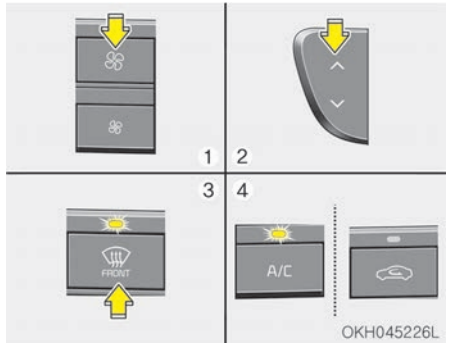

1. Установите максимальную скорость вентилятора.
2. Установите самую высокую температуру (положение «HI»).
3. Нажмите кнопку обогрева ().
4. В зависимости от измеренной температуры окружающей среды включится кондиционер и автоматически будет выбран режим забора свежего (наружного) воздуха.

Если выбрано положение , вентилятор переключается с меньшей скорости вращения на большую.

Обдув стекол для предотвращения запотевания

Чтобы уменьшить вероятность запотевания лобового стекла с внутренней стороны, управление воздухозаборником или кондиционером осуществляется автоматически в зависимости от определенных условий, например положения или . Чтобы отменить или возобновить работу системы устранения запотевания лобового стекла, выполните следующие действия.

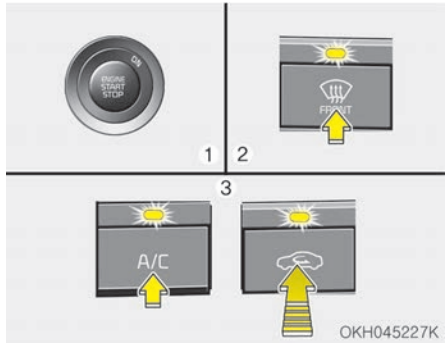

1. Нажмите кнопку «ENGINE START/STOP» (запуска/остановки двигателя) и переведите ее в положение «ON» (Вкл.).
2. Нажмите кнопку обогрева ().
3. Нажимая кнопку кондиционера (A/C), нажмите кнопку управления забором воздуха не менее 5 раз в течение 3 секунд.

Индикатор на кнопке управления воздухозаборником мигнет 3 раза с интервалом 0,5 секунды. Это указывает на то, что алгоритм размораживания отменен, или восстановлено запрограммированное состояние.

Если аккумулятор будет разряжен или отсоединен, состояние алгоритма размораживания будет сброшено.

Автоматическая система предотвращения запотевания лобового стекла

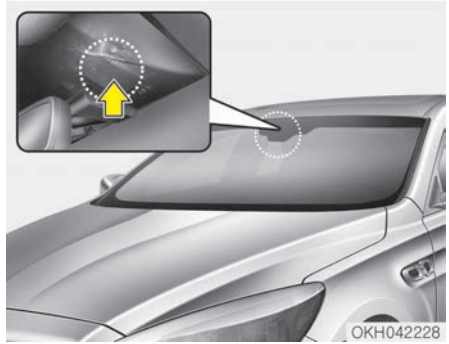

Автоматическая система устранения запотевания снижает возможность запотевания внутренней поверхности лобового стекла, автоматически определяя наличие влаги.
Автоматическая система устранения запотевания работает, если включен режим нагревания или кондиционирования воздуха.

Этот индикатор загорается, когда автоматическая система устранения запотевания

регистрирует наличие влаги на внутренней стороне лобового стекла и начинает работать.

Система работает поэтапно, в зависимости от количества влаги. Например, если автоматическая система устранения запотевания не устраняет влагу на лобовом стекле в шаге 2 «Положение подачи воздуха не выбрано», она пытается выполнить это повторно в шаге 1 «Подача воздуха на лобовое стекло».

Шаг 1. Включается система кондиционирования воздуха.
Шаг 2. Включается режим забора наружного воздуха.
Шаг 3: на лобовое стекло направляется поток воздуха
Шаг 4. Поток воздуха для обдува лобового стекла увеличивается.

Отключение или сброс параметров автоматической системы устранения запотевания

Нажмите кнопку обогрева лобового стекла и удерживайте ее в течение 3 секунд, когда кнопка «ENGINE START/STOP» (запуска/остановки двигателя) находится в положении «ON» (Вкл.). При отмене работы автоматической системы устранения запотевания кнопка обогрева спереди мигнет 6 раз.
При сбросе автоматической системы устранения запотевания кнопка обогрева спереди мигнет 3 раза без сигнала.

✻ ПРИМЕЧАНИЕ

- Если будет предпринята попытка отключения кондиционера вручную при включенной автоматической системе устранения запотевания, индикатор автоматической функции устранения запотевания мигнет 3 раза, показывая, что операция выполнения вручную отменена.

(Продолжение)

(Продолжение)

- Если система контроля качества воздуха (AQS) выбирается во время работы автоматической системы устранения запотевания в шаге 1 «Положение подачи воздуха не выбрано», работа в режиме рециркуляции воздуха возможна, если внешний воздух загрязнен.

⚠ ПРЕДОСТЕРЕЖЕНИЕ

Не снимайте крышку датчика, расположенную на верхней стороне лобового стекла с пассажирской стороны. Может произойти повреждение частей системы, ремонт которых не покрывается гарантией на автомобиль.

OKH045578L

Автоматическая система предотвращения запотевания лобового стекла «ON/OFF» (Вкл./Выкл.)

Если автомобиль оснащен автоматической системой устранения запотевания, то эта система включается автоматически при наступлении соответствующих условий.

Однако если требуется отменить работу автоматической системы предотвращения запотевания, выключите функцию автоматического предотвращения запотевания с помощью монитора климата AVN.

Если аккумулятор будет разряжен или отсоединен, настройка функции устранения запотевания будет сброшена.

✻ ПРИМЕЧАНИЕ

Если кондиционер будет отключен вручную, когда включена автоматическая система устранения запотевания, индикатор автоматической функции устранения запотевания мигнет 3 раза, показывая, что кондиционер нельзя отключать.

⚠ ПРЕДОСТЕРЕЖЕНИЕ

Не снимайте крышку датчика, расположенную на верхней стороне лобового стекла со стороны водителя. Может произойти повреждение частей системы, ремонт которых не покрывается гарантией на автомобиль.

ДОПОЛНИТЕЛЬНЫЕ ФУНКЦИИ СИСТЕМЫ КЛИМАТ-КОНТРОЛЯ (ПРИ НАЛИЧИИ)

Ионизатор на приборной панели

Когда кнопка «ENGINE START/STOP» (запуска/остановки двигателя) находится в положении «ON» (Вкл.), функция очистки воздуха включается автоматически.
Также функция очистки воздуха отключается автоматически, когда кнопка «ENGINE START/STOP» (запуска/остановки двигателя) переводится в положение «OFF» (Выкл.).

Интеллектуальная вентиляция

Когда при движении выключена система обогрева и кондиционирования воздуха, интеллектуальная система вентиляции поддерживает комфортную атмосферу внутри автомобиля, управляя температурой, влажностью и содержанием CO2.
Сообщение «SMART VENTILATION ON» (Интеллектуальная вентиляция включена) отображается на мониторе климатической системы «AVN» (Аудио/видео/система навигации) в течение 5 секунд, когда работает система интеллектуальной вентиляции.

Включение/выключение системы интеллектуальной вентиляции

OKH045579L

Если требуется отменить работу системы интеллектуальной вентиляции, выключите интеллектуальную вентиляцию на мониторе климатической системы «AVN» (Аудио/видео/система навигации).

Включение/выключение климатической системы сзади

OKH045580L

Если требуется отменить работу климатической системы сзади, выключите ее на мониторе климатической системы «AVN» (Аудио/видео/система навигации).

ОТСЕК ДЛЯ ХРАНЕНИЯ

Водитель и пассажиры могут использовать эти отсеки для хранения мелких предметов.

⚠ ПРЕДОСТЕРЕЖЕНИЕ

- **Во избежание краж не оставляйте ценные вещи в отсеках для хранения.**
- **Во время езды крышка отсека для хранения всегда должна быть закрыта. Не кладите в отсек для хранения такое количество вещей, при котором крышка не сможет надежно закрываться.**

⚠ ПРЕДУПРЕЖДЕНИЕ

■ Легковоспламеняющиеся вещества

Не храните в автомобиле зажигалки, баллоны с пропаном или другие легковоспламеняющиеся или взрывоопасные вещества. Эти предметы могут загореться и/или взорваться, если автомобиль будет долгое время подвержен воздействию высоких температур.

Отсек для хранения в центральной консоли

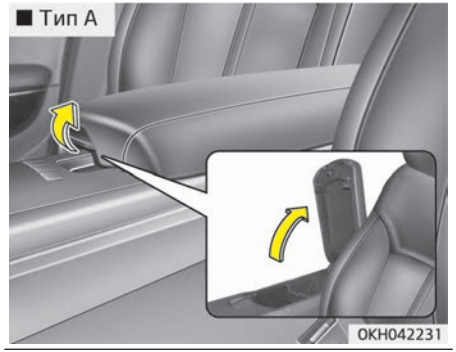

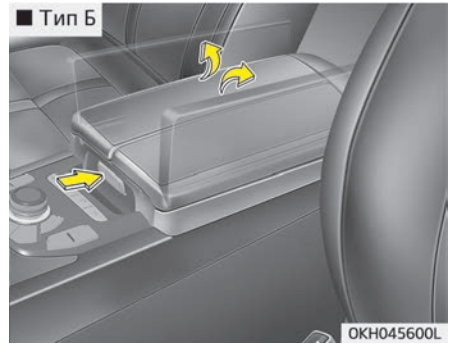

• Тип А

Открыть: поднимите рычаг вверх.

• Тип Б

Открыть: Нажмите кнопку.

Отсек для хранения в заднем сиденье

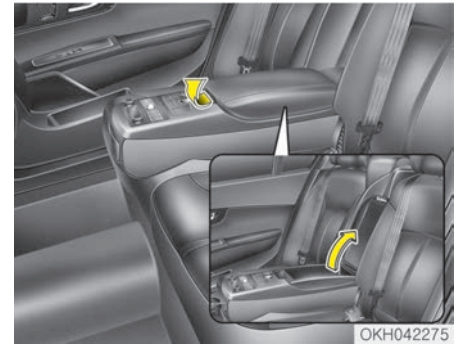

Чтобы открыть отсек для хранения в заднем сиденье, потяните рычаг вверх.

Перчаточный ящик

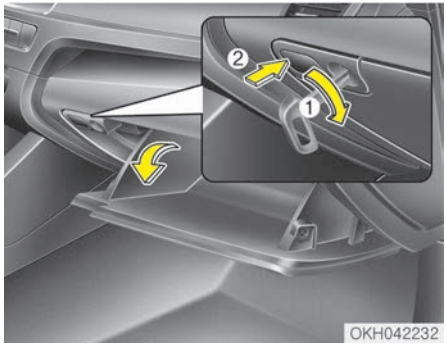

Перчаточный ящик можно запирать и отпирать с помощью механического ключа после его извлечения из интеллектуального ключа.
Чтобы открыть перчаточный ящик, нажмите кнопку, после чего перчаточный ящик откроется автоматически. Закройте перчаточный ящик после использования.

⚠ ПРЕДУПРЕЖДЕНИЕ

Чтобы снизить риск травмы в результате аварии или внезапной остановки, всегда держите перчаточный ящик закрытым во время движения.

⚠ ПРЕДУПРЕЖДЕНИЕ

Не храните еду в перчаточном ящике в течение долгого времени.

Держатель для солнцезащитных очков

Чтобы открыть держатель для солнцезащитных очков, нажмите на его крышку, и она медленно откроется. Положите солнцезащитные очки стеклами наружу.
Чтобы закрыть держатель, нажмите на крышку.

⚠ ПРЕДУПРЕЖДЕНИЕ

- **Не храните в держателе для солнцезащитных очков посторонние предметы. Они могут выпасть во время резкой остановки или аварии и травмировать пассажиров.**
- **Не открывайте держатель для солнцезащитных очков во время движения автомобиля. Открытая крышка держателя может закрыть зеркало заднего вида.**
- **Не пытайтесь положить очки в держатель с усилием: это может привести к деформации или поломке очков. Не пытайтесь с усилием вытащить очки, которые застряли в держателе: это может привести к травмам.**

Карман на спинке сиденья

Карман на спинке сиденья расположен на спинке переднего пассажирского и водительского сидений.

⚠ ПРЕДУПРЕЖДЕНИЕ

■ Карманы на спинках сидений

Не кладите тяжелые или острые предметы в карманы на спинках сидений. В случае аварии они могут вывалиться из кармана и травмировать людей, находящихся в автомобиле.

⚠ ПРЕДОСТЕРЕЖЕНИЕ

Будьте осторожны, не прищемите пальцы при использовании этого кармана.

Карман для карты

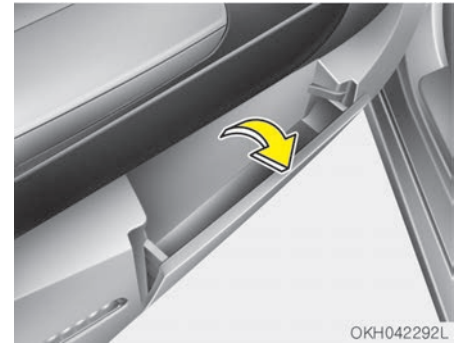

Карманы для карты расположены на дверях.

⚠ ПРЕДОСТЕРЕЖЕНИЕ

Будьте осторожны, не прищемите пальцы при использовании этого кармана.

ПРИНАДЛЕЖНОСТИ САЛОНА

Прикуриватель (при наличии)

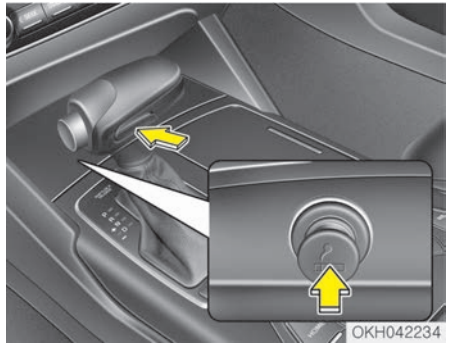

Для использования прикуривателя кнопка «ENGINE START/STOP» (запуска/остановки двигателя) должна находиться в положении «ACC» (Доп. устройства) или «ON» (Вкл.).
Чтобы открыть крышку, сдвиньте крышку вперед. Чтобы закрыть крышку, сдвиньте крышку вперед еще раз.
Для того чтобы воспользоваться прикуривателем, вдавите его в гнездо до упора. После того, как нагревательный элемент нагреется до необходимой температуры, прикуриватель автоматически вернется в положение «Ready» (Готов).

Kia рекомендует использовать запасные детали, приобретенные у официального дилера Kia или партнерской сервисной компании.

⚠ ПРЕДУПРЕЖДЕНИЕ

- **Не удерживайте прикуриватель нажатым после того, как он нагреется, поскольку это может привести к его перегреву.**
- **Во избежание перегрева, прикуриватель следует извлечь из гнезда, если он автоматически не выключился за 30 секунд.**
- **Не вставляйте в гнездо прикуривателя посторонние предметы. Это может привести к его повреждению.**

⚠ ПРЕДОСТЕРЕЖЕНИЕ

Использование гнезда для подключения вспомогательных устройств (например, электробритвы, ручного пылесоса или кофеварки) может привести к его повреждению или
(Продолжение)

(Продолжение)

вызвать отказ электрической системы.

Пепельница

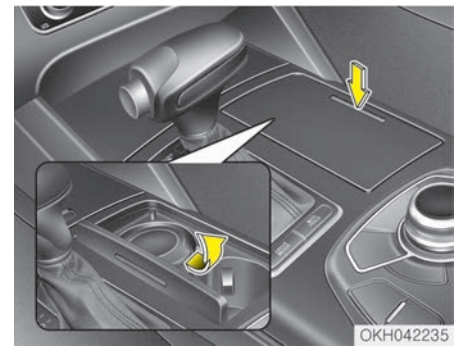

Чтобы воспользоваться пепельницей, откройте крышку.
Чтобы очистить пепельницу, выньте ее.

⚠ ПРЕДУПРЕЖДЕНИЕ

■ Использование пепельницы

- **Не используйте автомобильную пепельницу в качестве контейнера для мусора.**
- **Зажженная сигарета или спичка в пепельнице с другими горючими материалами может вызвать пожар.**

Подстаканник

⚠ ПРЕДУПРЕЖДЕНИЕ

■ Горячие жидкости

- **Не ставьте открытые стаканы с горячими жидкостями в подстаканник во время движения автомобиля. Если прольется горячая жидкость, вы можете получить ожог. Получение таких ожогов водителем может привести к потере управления автомобилем.**

(Продолжение)

- **Чтобы избежать получения травм в случае неожиданной остановки автомобиля или при столкновении не ставьте в подстаканник открытые или незакрепленные бутылки, стаканы, банки и т. п. во время движения.**

⚠ ПРЕДУПРЕЖДЕНИЕ

Не оставляйте банки и бутылки под прямыми солнечными лучами или в салоне с повышающейся температурой. Они могут взорваться.

✻ ПРИМЕЧАНИЕ

- Чтобы напитки не расплескивались, не открывайте их во время движения. Пролитая жидкость может попасть в систему электрического/электронного оборудования автомобиля и повредить ее компоненты.

(Продолжение)

- При очистке подстаканника от пролитых жидкостей, не следует сушить его при высоких температурах. Это может привести к повреждению подстаканника.

■ Спереди
• Тип А

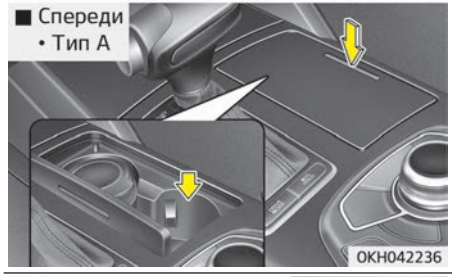

■ Передняя (при наличии)
• Тип Б

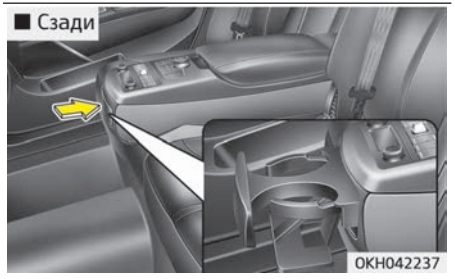

Подстаканник подходит для стаканов и небольших банок.

Солнцезащитный козырек

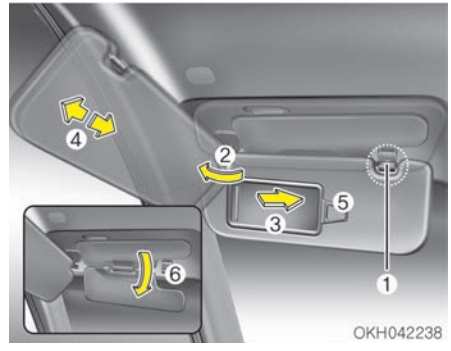

Для защиты от прямого солнечного света через лобовое или боковое стекло используйте солнцезащитный козырек.
Для этого опустите его вниз.
Для защиты от света через боковое стекло, потяните его вниз, выньте из держателя (1) и поверните в сторону (2).
Чтобы воспользоваться зеркальцем, опустите солнцезащитный козырек вниз и откройте крышку (3).
Отрегулируйте его положение (4).
Для хранения талонов об оплате за пользование платными дорогами предусмотрен специальный держатель (5).

При использовании солнцезащитного козырька для бокового стекла, можно использовать второй солнцезащитный козырек (6) для лобового стекла.

⚠ ПРЕДОСТЕРЕЖЕНИЕ

■ Лампа подсветки зеркала в солнцезащитном козырьке

При использованию лампочки подсветки выключайте ее перед тем, как возвращать солнцезащитный козырек в исходное положение. Это может привести к разрядке аккумулятора и возможному повреждению солнцезащитного козырька.

⚠ ПРЕДУПРЕЖДЕНИЕ

В целях безопасности не перекрывайте себе обзор с помощью солнцезащитного козырька.

Розетка

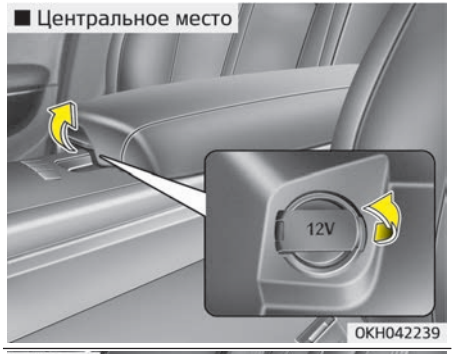

Розетка предназначена для подключения мобильных телефонов и других электроприборов, рассчитанных на питание от автомобильной электросистемы. Эти электроприборы должны потреблять ток не более 10 А при включенном двигателе.

⚠ ПРЕДОСТЕРЕЖЕНИЕ

- **Электроприборы необходимо подключать только при работающем двигателе и отключать сразу же после использования. Использование розетки в течение длительного времени при неработающем двигателе может привести к разрядке аккумулятора.**
- **Допускается использование электроприборов, рассчитанных на напряжение 12 В, потребляющих ток не более 10 А.**
- **При использовании розетки питания установите минимальный режим работы системы кондиционирования воздуха или обогрева.**
- **Если розетка не используется, закрывайте ее крышкой.**

(Продолжение)

(Продолжение)

- **При включении в розетку некоторые электроприборы могут вызывать электропомехи, а также нарушать работу электронных систем и устройств автомобиля.**

⚠ ПРЕДУПРЕЖДЕНИЕ

Не вставляйте пальцы и посторонние предметы (булавки и т. д.) в розетку и не касайтесь ее мокрыми руками. Это может привести к поражению электрическим током.

Подогрев сидений (при наличии)

■ Переднее сидение (тип A)

■ Переднее сидение (тип B)

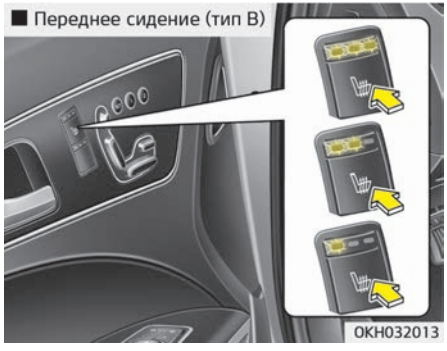

■ Заднее сиденье (при наличии) (тип A)

■ Заднее сиденье (при наличии) (тип B)

Предусмотрен подогрев сидений в холодную погоду. Когда кнопка «ENGINE START/STOP» (запуска/остановки двигателя) находится в положении «ON» (Вкл.)., нажмите на переключатель, чтобы включить обогрев сиденья.
В прохладную погоду или в случае отсутствия необходимости в подогреве сидений установите переключатели в положение «OFF» (Выкл.).

- При каждом нажатии на переключатель настройка температуры системы подогрева сидений изменяется следующим образом:

ВЫКЛ → ВЫСОКОЕ → СРЕДНЕЕ → НИЗКОЕ

- При нажатии переключателя более чем на 1,5 секунды, когда работает подогрев сидений, подогрев сидений отключается.
- При включении кнопки «ENGINE START/STOP» (запуска/остановки двигателя) система подогрева сидений отключена.

• Можно включить или выключить кнопку подогрева сиденья сзади, используя кнопку «REAR LOCK» (Блокировать сзади) на заднем подлокотнике или «System Settings» (Настройки системы) в блоке параметров «AVN» (Аудио, видео и навигация). Подробную информацию о функциях «System Settings» (Настройки системы) можно найти в отдельно предоставляемом руководстве. Если кнопка «REAR LOCK» (Блокировка сзади) включена (индикатор «ON» (Вкл.)), невозможно включить кнопку подогрева сиденья сзади.
Если выключения кнопки «REAR LOCK» (Блокировка сзади) (индикатор «OFF» (Выкл.)), можно включить кнопку подогрева сиденья сзади.
Если кнопка «REAR LOCK» (Блокировка сзади) включена с помощью блока параметров «AVN», выключение кнопки «REAR LOCK» (Блокировка сзади) возможно только с помощью «AVN».

✻ ПРИМЕЧАНИЕ

Если переключатель системы подогрева системы находится в положении «ON» (Вкл.), система подогрева сидений выключается или включается автоматически, в зависимости от температуры сидений.

⚠ ПРЕДОСТЕРЕЖЕНИЕ

■ Повреждение сидений

- **При чистке сидений не используйте органические растворители, такие как растворитель для краски, бензол, спирт и бензин. Это может привести к повреждению поверхности системы обогрева или сидений.**
- **Чтобы предотвратить перегрев системы подогрева сидений, не размещайте на них теплоизолирующие материалы, например одеяла, подушки или чехлы для сидений, во время работы системы обогрева.**

(Продолжение)

(Продолжение)

- **Не ставьте на сиденья тяжелые или острые предметы. Эти предметы могут повредить систему обогрева сидений.**
- **Будьте осторожны и не проливайте жидкости, например воду или напитки, на сиденье. Если вы пролили жидкость, протрите сиденье сухим полотенцем. Прежде чем использовать подогрев сидений, полностью высушите сиденье.**
- **Не заменяйте покрытие сидений. При этом возможно повреждение нагревательных элементов системы подогрева сидений или системы вентиляции воздуха.**

⚠ ПРЕДУПРЕЖДЕНИЕ

■ Ожоги от системы подогрева сидений

При использовании системы подогрева сидений пассажиры должны соблюдать особую осторожность вследствие вероятности их чрез-

(Продолжение)

(Продолжение)

мерного нагрева и получения ожогов. Люди на сиденьях должны чувствовать, когда сиденье становится слишком теплым, и отключать подогрев сидений. Система подогрева сидений может причинить ожоги даже при относительно низких температурах, особенно при использовании в течение длительного времени.

В частности, водитель должен соблюдать особую осторожность при перевозке пассажиров следующих категорий:

1. **Маленькие дети, дети более старшего возраста, лица пожилого возраста, инвалиды, а также амбулаторные больные**
2. **Лица с чувствительной кожей, склонной к ожогам.**
3. **Лица в состоянии усталости**
4. **Лица в состоянии алкогольной интоксикации**
5. **Лица, принимающие медицинские препараты, которые могут вызвать вялость или сонливость (снотворные, противопростудные таблетки и т. д.).**

Сиденье с вентиляцией (при наличии)

■ Переднее сиденье

■ Заднее сиденье

Для сидений предусмотрена функция вентиляции для охлаждения в жаркую погоду. При этом через небольшие вентиляционные отверстия на поверхности сидений и спинок продувается воздух. Когда работает двигатель, нажмите переключатель, чтобы охладить сиденье.

Если вентиляция сидений не требуется, установите переключатели в положение «OFF» (Выкл).

- При каждом нажатии переключателя воздушный поток будет меняться следующим образом.

ВЫКЛ → ВЫСОКОЕ → СРЕДНЕЕ → НИЗКОЕ

- При нажатии переключателя более чем на 1,5 секунды, когда работает вентиляция сидений, вентиляция сидений отключается.
- Когда включена вентиляция сидений, сиденье может охладиться примерно через 5 минут.
- Поскольку для вентиляции используется воздух в автомобиле, эффективность охлаждения зависит от температуры воздуха. Чтобы повысить эффективность охлаждения, используйте эту систему вместе с системой кондиционирования.

- Вентиляция сидений устанавливается в положение «OFF» (Выкл.) каждый раз, когда кнопка «ENGINE START/STOP» (запуска/остановки двигателя) переводится в положение «ON» (Вкл.).
- Можно включить или выключить вентиляцию сзади, используя кнопку «REAR LOCK» (Блокировать сзади) на заднем подлокотнике или «System Settings» (Настройки системы) в блоке параметров «AVN» (Аудио, видео и навигация). Подробную информацию о функциях «System Settings» (Настройки системы) можно найти в отдельно предоставляемом руководстве. Если кнопка «REAR LOCK» (Блокировка сзади) включена (индикатор «ON» (Вкл.)), невозможно включить кнопку вентиляции сзади.
  Если выключения кнопки «REAR LOCK» (Блокировка сзади) (индикатор «OFF» (Выкл.)), можно включить кнопку вентиляции сзади.
  Если кнопка «REAR LOCK» (Блокировка сзади) включена с помощью блока параметров «AVN», выключение кнопки «REAR LOCK» (Блокировка сзади) возможно только с помощью «AVN».

⚠ ПРЕДОСТЕРЕЖЕНИЕ

■ Повреждение сидений

- **При чистке сидений не используйте органические растворители, такие как растворитель для краски, бензол, спирт и бензин. В этом случае можно повредить сиденье с вентиляцией.**
- **Не ставьте на сиденья тяжелые или острые предметы. Они могут повредить сиденье с вентиляцией.**
- **Будьте осторожны и не проливайте жидкости, например воду или напитки, на сиденье. Если вы пролили жидкость, протрите сиденье сухим полотенцем. Прежде чем использовать вентиляцию сидений, полностью высушите сиденье.**
- **Не заменяйте покрытие сидений. При этом возможно повреждение нагревательных элементов системы подогрева сидений или системы вентиляции воздуха.**

⚠ ПРЕДОСТЕРЕЖЕНИЕ

■ Воздухозаборник

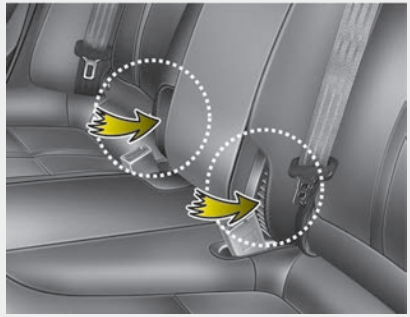

Воздухозаборник для обеспечения вентиляции сзади располагается в нижней части спинки заднего центрального сиденья. Если воздухозаборник заблокирован, эффективность вентиляции сзади будет снижена. Не следует блокировать воздухозаборник.

Часы

Настройку часов можно произвести с использованием системы AVN (аудио или навигации).

Подробную информацию смотрите в инструкции для AVN (аудио, видео и навигация).

⚠ ПРЕДУПРЕЖДЕНИЕ

Не настраивайте часы во время управления автомобилем. Вы можете потерять управление, что приведет к дорожно-транспортному происшествию, которое может повлечь за собой серьезную травму или смерть.

Вешалка для одежды (при наличии)

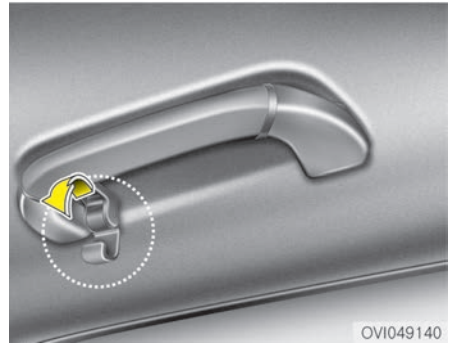

Для использования вешалки потяните ее верхнюю часть вниз.

⚠ ПРЕДОСТЕРЕЖЕНИЕ

Не вешайте тяжелую одежду, поскольку при этом можно сломать крючок.

⚠ ПРЕДУПРЕЖДЕНИЕ

Не размещайте на вешалке ничего (в том числе плечиков или твердых предметов), кроме одежды. Также не размещайте в карманах одежды тяжелые, острые или бьющиеся предметы. В случае аварии или наполнения шторки безопасности воздухом эти предметы могут привести к повреждению автомобиля или травмам.

Фиксатор(-ы) для напольных ковриков (при наличии)

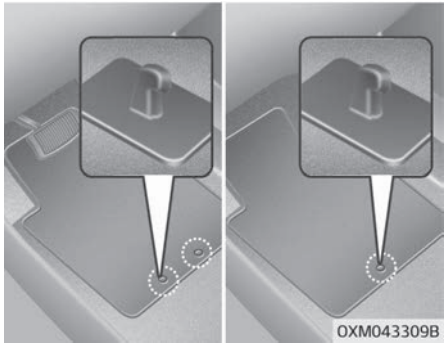

При использовании напольного коврика на напольном покрытии под передним креслом закрепите его при помощи специального (-ных) фиксатора (-ов). Это позволит предотвратить соскальзывание коврика вперед.

⚠ ПРЕДУПРЕЖДЕНИЕ

При размещении ЛЮБЫХ ковриков в автомобиле необходимо выполнить следующие указания.

- **Перед поездкой убедитесь, что коврики надежно закреплены фиксатором (-ами).**
- **Не пользуйтесь ковриком, если его невозможно надежно закрепить фиксатором (-ами).**
- **Не кладите коврики друг на друга (например, резиновый коврик на текстильный). На каждом месте должен быть только один коврик.**

ВАЖНО — автомобиль был разработан таким образом, что коврик водителя удерживается на месте специальными фиксаторами. Чтобы не создавать какие-либо препятствия при управлении педалями, мы рекомендуем использовать коврики Kia, изготовленные специально для вашего автомобиля.

Зеркало заднего вида (при наличии)

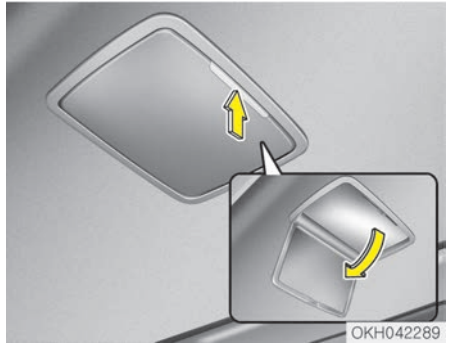

Чтобы использовать зеркало заднего вида, нажмите на крышку, она медленно откроется и включится лампа освещения зеркала.

⚠ ПРЕДОСТЕРЕЖЕНИЕ

После закрытия крышка зеркала будет заблокирована. Если крышка зеркала не закрыта, лампа не погаснет, что может привести в раз-

(Продолжение)

(Продолжение)

рядке аккумулятора и повреждению зеркала.

Вешалка для сумок (при наличии)

Потяните ремень (1), чтобы повесить сумку на крючок (2).
Когда крючок не используется, сложите его.

⚠ ПРЕДОСТЕРЕЖЕНИЕ

Не вешайте тяжелые вещи, поскольку при этом можно сломать крючок.

Держатель багажной сетки (при наличии)

Чтобы предметы не перемещались в грузовой части автомобиля, можно установить багажную сетку, которая крепится к специальным держателям.

⚠ ПРЕДОСТЕРЕЖЕНИЕ

Для предотвращения повреждения груза или автомобиля следует проявлять осторожность при перевозке хрупких или громоздких предметов в багажном отделении.

⚠ ПРЕДУПРЕЖДЕНИЕ

Чтобы избежать повреждения глаз, НЕ натягивайте слишком сильно сетку для багажа. ВСЕГДА держите лицо и тело в стороне от траектории отдачи багажной сетки. НЕ используйте багажную сетку, когда ремень имеет явные признаки износа или повреждения.

Задняя шторка (при наличии)

■ Спереди

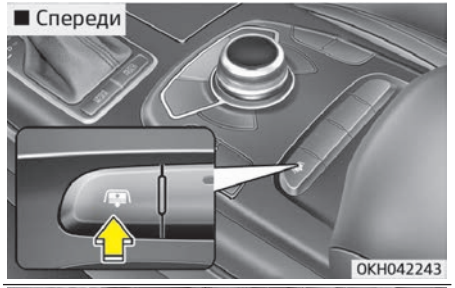

■ Сзади

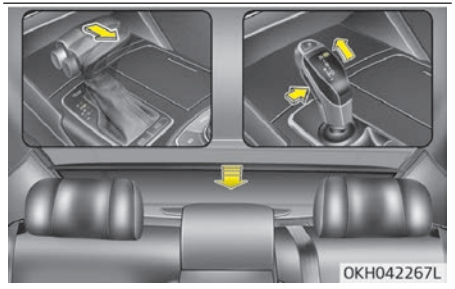

Для того, чтобы привести зеркало в рабочее положение, нажмите кнопку. Для того, чтобы привести зеркало в рабочее положение, еще раз нажмите кнопку.

Задняя шторка автоматически складывается при перемещении рычага переключения передач в положение «R» (Задний ход) и автоматически разворачиваться при перемещении рычага переключения передач из положения «R» (Задний ход) в положение «P» (Парковка).

После того, как задняя шторка сложилась при перемещении рычага переключения передач в положение «R» (Задний ход) и движения со скоростью более 20 км/ч с рычагом переключения передач в положении «D» (передний ход), задняя шторка автоматически развернется.

Можно активировать или деактивировать кнопку задней шторки на заднем подлокотнике, используя кнопку «REAR LOCK» (Блокировать сзади) на заднем подлокотнике или «System Settings» (Настройки системы) в системе «AVN» (Аудио, видео и навигация). Подробную информацию о функциях «System Settings» (Настройки системы) можно найти в отдельно предоставляемом руководстве.

Если кнопка «REAR LOCK» (Блокировка сзади) включена (индикатор «ON» (Вкл.)), невозможно включить кнопку задней шторки.

После отключения кнопки «REAR LOCK» (Блокировка сзади) (индикатор не горит), можно включить кнопку задней кнопки.

Если кнопка «REAR LOCK» (Блокировка сзади) включена с помощью блока параметров «AVN», выключение кнопки «REAR LOCK» (Блокировка сзади) возможно только с помощью «AVN».

⚠ ПРЕДОСТЕРЕЖЕНИЕ

Не пытайтесь тянуть или складывать заднюю шторку вручную. При этом можно повредить привод.

Боковая шторка (при наличии)

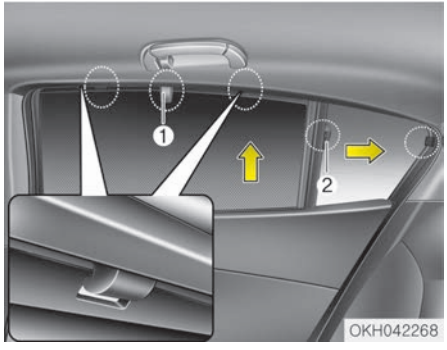

Использование боковой шторки:

1. Поднимите шторку за крючок (1).
2. Повесьте шторку по обеим сторонам крючка.
3. Потяните шторку назад за крючок (2).
4. Повесьте шторку на крючок.

МУЛЬТИМЕДИЙНАЯ СИСТЕМА

Порты AUX и USB

■ Тип А

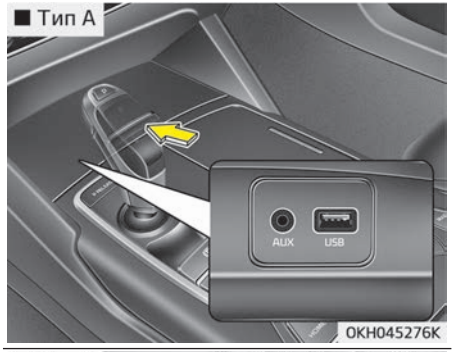

OKH045276K

■ Тип Б

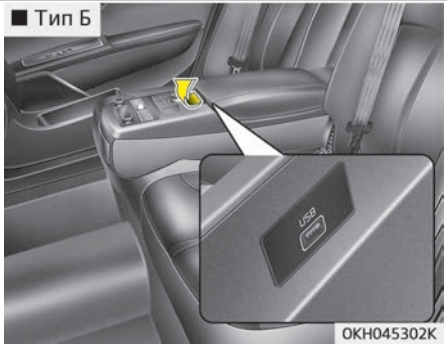

OKH045302K

Порт AUX можно использовать для подключения аудиоустройств, а порт USB – для подключения устройств USB или iPod®.

✻ ПРИМЕЧАНИЕ

При использовании портативного аудиоустройства, подключенного к розетке питания, во время воспроизведения может слышаться шум. В этом случае используйте источник питания портативного аудиоустройства.

✻ iPod® является товарным знаком компании Apple Inc.

Зарядное устройство USB

Зарядное устройство USB предназначено для зарядки аккумуляторов небольших устройств с помощью кабеля USB. Зарядка электронных устройств возможна, когда кнопка «ENGINE START/STOP» (запуска/остановки двигателя) находится в положении «acc/on/start» (Доп. устройства/Вкл./Пуск).
Состояние зарядки можно отслеживать на самом устройстве.

После использования устройство можно отсоединить от разъема USB.

- Некоторые устройства не поддерживают функцию быстрой зарядки и заряжаются в обычном режиме.
- Используйте зарядное устройство USB при включенном двигателе, чтобы предотвратить разрядку аккумулятора.
- Зарядное устройство USB подходит только для тех устройств, которые можно заряжать через порт USB.
- Заряжать с его помощью зарядные устройства невозможно.

Аудио/видео/система навигации (AVN)

Подробную информацию о функциях аудио/видео/системы навигации можно найти в отдельно предоставляемом руководстве.

Система информирования водителей (DIS)

■ Спереди

■ Сзади

Подробную информацию о системе информирования водителей можно найти в отдельно предоставляемом руководстве.

Гарнитура на основе беспроводной технологии *Bluetooth®*

Можно использовать телефон беспроводным способом, используя беспроводную технологию *Bluetooth®* .

1. Рычажок вызова/ответа на вызов
2. Рычажок завершения вызова
3. Микрофон

Подробную информацию об использовании гарнитуры с беспроводной технологией *Bluetooth®* можно найти в руководстве, которое предоставляется отдельно.

Антенна

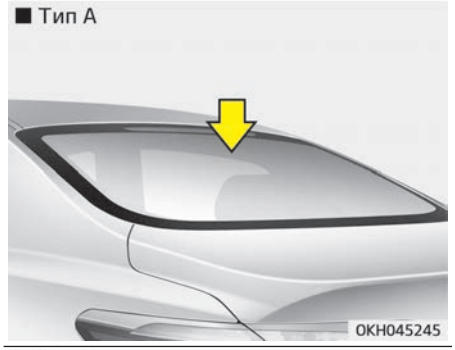

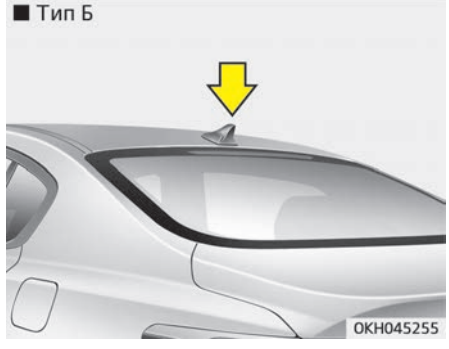

Антенна на стекле (тип A)

Ваш автомобиль оснащен антенной на стекле для приема сигналов радиостанций на частотах AM и FM.

Антенна «акулий плавник» (тип B) (при наличии)

Прием и передачу данных будет осуществлять антенна типа «акулий плавник». (Например: сигнал GPS и DAB)

⚠ ПРЕДОСТЕРЕЖЕНИЕ

- **Не производите очистку внутренней поверхности стекла заднего окна с помощью моющего средства или скребка для удаления любых загрязнений, так как это может привести к повреждению элементов антенны.**
- **Избегайте нанесения металлического покрытия, например, никелевого, кадмиевого и других. Это может препятствовать приему сигналов трансляции в диапазонах AM и FM.**

(Продолжение)

- **Чтобы не повредить антенну на стекле заднего окна, никогда не очищайте его с помощью острых инструментов или абразивных средств. Проводите очистку внутренней поверхности стекла заднего окна с помощью куска мягкой ткани.**
- **При наклейке предупреждающих знаков на внутренней поверхности стекла заднего окна, будьте осторожны, чтобы не повредить антенну.**
- **Не помещайте острых инструментов рядом с антенной на стекле заднего окна.**
- **Тонировка заднего стекла может повлиять на функционирование антенны.**

Регулятор звука на рулевом колесе

■ Тип A

OKH043246L

■ Тип Б

OKH042249

На рулевом колесе имеются кнопки управления аудиосистемой, чтобы обеспечить безопасное вождение.

⚠ ПРЕДОСТЕРЕЖЕНИЕ

Не нажимайте эти кнопки одновременно.

ГРОМКОСТЬ («VOL+» (Громкость +)/«VOL–» (Громкость –)) (1)

- Нажмите верхнюю кнопку «VOL+» (Громкость +) для увеличения громкости.
- Нажмите верхнюю кнопку «(VOL-)» (Громкость -) для уменьшения громкости.

«SEEK/PRESET» (Поиск/предустановка) (2)

При нажатии и удерживании кнопки «SEEK/PRESET» (ПОИСК/ПРЕДУСТАНОВКА) в течение не менее 0,8 секунд, независимо от текущего режима, выполняются следующие функции.

Режим RADIO (РАДИО)

Работает как кнопка выбора «AUTO SEEK» (АВТОМАТИЧЕСКИЙ ПОИСК). ПОИСК будет выполняться до тех пор, пока вы не отпустите кнопку.

Режим «DISC» (Диск)

Работает как кнопка «FF/REW» (Перемотка вперед/назад).

При нажатии и удерживании кнопки «SEEK/PRESET» (Поиск/предустановка) менее 0.8 секунд, независимо от текущего режима, выполняются следующие функции.

Режим RADIO (РАДИО)

Работают как кнопки «PRESET STATION» (ПРЕДВАРИТЕЛЬНО НАСТРОЕННАЯ СТАНЦИЯ).

Режим «DISC» (Диск)

Работает как кнопка «TRACK UP/DOWN» (ДОРОЖКА ВВЕРХ/ВНИЗ).

«MODE» (РЕЖИМ) (3)

Нажмите кнопку «MODE» (Режим), чтобы выбрать «Radio» (Радио), «DISC» (Диск), «USB» или «AUX».

Когда для режима «AV» (Аудио/видео) установлен параметр «ON» (Вкл.), нажмите и удерживайте кнопку «MODE» (Режим) более 0,8 секунды, чтобы выключить режим «AV» (Аудио/видео).

«MUTE» (БЕЗ ЗВУКА) (4)

Тип A

- Нажмите эту кнопку для отключения звука.
- Чтобы включить звук, нажмите эту кнопку еще раз.

Тип Б

- Переместите рычаг «MUTE» (Без звука) вверх, чтобы отключить звук.
- Переместите рычаг «MUTE» (Без звука) снова вверх, чтобы включить звук.

Подробную информацию можно найти в отдельно предоставляемом руководстве.

Управление автомобилем

ВЫХЛОПНЫЕ ГАЗЫ ДВИГАТЕЛЯ МОГУТ ПРЕДСТАВЛЯТЬ ОПАСНОСТЬ! 5-03
Перед поездкой 5-05
Перед тем как сесть в автомобиль 5-05
Необходимый осмотр 5-05
Перед тем как запускать двигатель 5-05
Кнопка «ENGINE START/STOP» (запуска/остановки двигателя) 5-07
Кнопка ENGINE START/STOP (запуска/остановки двигателя) с подсветкой 5-07
Положение кнопки ENGINE START/STOP (запуска/остановки двигателя) 5-07
Запуск двигателя 5-10
Автоматическая КПП (переключение по кабелю) 5-13
Операция автоматического переключения передач 5-13
Приемы правильного вождения 5-19
Автоматическая КПП (переключение по проводу) 5-21
Операция автоматического переключения передач 5-21
Приемы правильного вождения 5-29
Тормозная система 5-31
Тормоз с усилителем 5-31
Электрический стояночный тормоз (EPB) 5-34
Аварийное торможение 5-39
Автоматическое удержание 5-39
Антиблокировочная тормозная система (ABS) 5-43
Электронный контроль устойчивости (ESC) 5-46
Система помощи при трогании на подъеме (HAC) 5-49
Правильные приемы торможения 5-50
Расширенное управление безопасностью автомобиля (AVSM) 5-52
Работа тормозов 5-52
Работа ремня безопасности 5-53
Режим пользовательских настроек 5-53
Индикатор неисправности 5-53
Автономная система экстренного торможения (AEB) 5-55
Работа AEB 5-55
Работа тормозов 5-56
Отключение AEB 5-57
Индикатор неисправности 5-57
Система интегрированного управления динамикой автомобиля 5-60
Режим движения/режим движения по заснеженной дороге 5-60
Движение в экономичном режиме 5-61
Условия, ограничивающие использование режима активной экономии 5-61
Экран индикатора режима движения 5-66
Система подвески с электронным контролем (ECS) 5-71
Для управления высотой автомобиля 5-71
Предупреждение о неисправности ECS (системы подвески с электронным управлением) 5-72
Буксировка автомобиля 5-73
Система круиз-контроля 5-75
Переключатель круиз-контроля 5-76
Чтобы задать скорость круиз-контроля, выполните следующие действия 5-76
Чтобы увеличить заданную скорость круиз-контроля 5-77
Чтобы уменьшить скорость круиз-контроля 5-77

Временное ускорение при включенном круиз-контроле....5-78
Чтобы отключить круиз-контроль....5-78
Возобновление крейсерской скорости выше 5-79
Чтобы отключить круиз-контроль....5-79
Расширенный интеллектуальный круиз-контроль 5-80
Установка скорости....5-81
Установка расстояния до впереди идущего автомобиля....5-85
Переключение в режим круиз-контроля....5-90
Пределы возможностей системы....5-90
Система обнаружения объектов вне зоны видимости водителя (BSD)....5-95
BSD (система обнаружения объектов в непросматриваемой зоне) / LCA (система помощи при смене полосы движения)....5-96
Система RCTA (оповещения об объектах, движущихся в поперечном направлении позади автомобиля)....5-98
Условия, в которых система не срабатывает....5-101
Экономичная работа....5-103
Особые условия движения....5-106
Опасные условия движения....5-106
Раскачивание автомобиля....5-106
Плавное прохождение поворотов....5-107
Движение в ночное время....5-108
Движение в дождливую погоду....5-108
Движение по затопленным местам....5-109
Движение по бездорожью....5-109
Движение по автомагистрали....5-109
Вождение в зимний период....5-111
Движение в условиях заснеженности и обледенения....5-111
Используйте высококачественную охлаждающую жидкость на основе этиленгликоля....5-114
Проверьте аккумулятор и кабели....5-114
При необходимости залейте зимнее масло....5-114
Проверьте свечи и систему зажигания....5-114
Предохранение замков от замерзания....5-114
Используйте в системе для стеклоомывателя разрешенную к применению незамерзающую жидкость....5-115
Не допускайте замерзания стояночного тормоза....5-115
Не допускайте, чтобы под днищем автомобиля скапливался лед и снег....5-115
Возите с собой аварийное оборудование....5-115
Масса автомобиля....5-116
Базовая снаряженная масса....5-116
Снаряженная масса автомобиля....5-116
Вес груза....5-116
GAW (полная нагрузка на ось)....5-116
GAWR (разрешенная максимальная нагрузка на ось)....5-116
GVW (полная масса автомобиля)....5-116
GVWR (разрешенная максимальная масса автомобиля)....5-116
Перегрузка....5-116

ВЫХЛОПНЫЕ ГАЗЫ ДВИГАТЕЛЯ МОГУТ ПРЕДСТАВЛЯТЬ ОПАСНОСТЬ!

⚠ ПРЕДУПРЕЖДЕНИЕ

■ ВЫХЛОПНЫЕ ГАЗЫ ДВИГАТЕЛЯ МОГУТ ПРЕДСТАВЛЯТЬ ОПАСНОСТЬ!

Выхлопные газы двигателя могут представлять высокую опасность. Если вдруг в салоне автомобиля появился запах выхлопного газа, немедленно откройте окна.

- **Не вдыхайте выхлопные газы.**
  В выхлопном газе содержится окись углерода — это газ без цвета и запаха, при вдыхании которого возможна потеря сознания и смерть от удушья.
- **Следите за тем, чтобы в выхлопной системе отсутствовали утечки.**
  Проверку выхлопной системы следует производить каждый раз, когда автомобиль заезжает на подъемник для замены масла или для каких-либо других целей. При изменении звука истечения выхлопных газов либо при наезде на препятствие во время движения, в результате которого произошел удар в днище автомобиля, следует произвести проверку системы в специализированной мастерской. Kia рекомендует обратиться к официальному дилеру Kia или партнерской сервисной компании.
- **Не следует запускать двигатель в закрытом помещении.**
  Работа двигателя на холостом ходу, даже при открытых воротах гаража, является небезопасной. Не допускайте работу двигателя в течение более длительного промежутка времени, чем тот, который требуется для запуска и выезда автомобиля из гаража.
- **Не допускайте продолжительной работы двигателя на холостом ходу, если в автомобиле находятся люди.**
  При необходимости длительного периода работы двигателя на холостом ходу с пассажирами в автомобиле, выполняйте процедуру на открытой местности с соблюдением следующих условий: воздухозаборник должен быть в положении «Fresh» (Свежий воздух), вентилятор должен работать на высокой скорости для притока свежего воздуха в салон.

При необходимости движения автомобиля с открытой дверью багажного отделения для перевозки негабаритных грузов выполните следующие действия:

1. **Закройте все окна.**
2. **Откройте боковые воздухозаборники.**

(Продолжение)

(Продолжение)

3. Установите регулятор воздухозаборника в положение «Fresh» (Свежий воздух), регулятор потока воздуха — в положение «Floor» (Пол) или «Face» (Лицо), при этом вентилятор должен работать на высокой скорости.

Для обеспечения нормальной работы системы вентиляции следите за тем, чтобы вентиляционные воздухозаборники перед лобовым стеклом не были забиты снегом, льдом, листьями или другими предметами.

ПЕРЕД ПОЕЗДКОЙ

Перед тем как сесть в автомобиль

- Убедитесь в чистоте всех окон, внешних зеркал и осветительных приборов.
- Проверьте состояние шин.
- Проверьте поверхность под автомобилем на предмет следов утечки.
- Если вы собираетесь выезжать задних ходом, убедитесь, что на пути следования отсутствуют препятствия.

Необходимый осмотр

Регулярно проверяйте уровни жидкостей, таких как моторное масло, охлаждающая и тормозная жидкости, жидкость стеклоомывателя, соблюдая интервалы проверок в зависимости от жидкости. Более детальную информацию о проверках см. в разделе Глава 8, Техническое обслуживание.

⚠ ПРЕДУПРЕЖДЕНИЕ

Вождение с рассеянным вниманием может привести к потере управления автомобилем и стать причиной аварии, серьезных травм и даже смерти. Основная обязанность водителя — это безопасное управление автомобилем с соблюдением всех правил дорожного движения. Во время движения категорически запрещается использовать мобильные устройства, а также другое оборудование или системы автомобиля, отвлекающие внимание водителя от дороги или вынуждающие его нарушать правила движения.

Перед тем как запускать двигатель

- Закройте и заприте все двери.
- Расположите сиденье так, чтобы все органы управления находились в пределах досягаемости.
- Отрегулируйте внутренние и наружные зеркала заднего вида.
- Убедитесь, что работают все осветительные приборы.
- Проверьте показаниях всех приборов.
- Проверьте работу сигнальных ламп при переводе кнопки «ENGINE START/STOP» (запуска/остановки двигателя) в положение «ON» (Вкл.).
- Отпустите стояночный тормоз и убедитесь, что сигнальная лампа тормоза погасла.

Для безопасной эксплуатации вы должны хорошо знать свой автомобиль и его оборудование.

⚠ ПРЕДУПРЕЖДЕНИЕ

Во время движения автомобиля все пассажиры должны быть правильно пристегнуты ремнями безопасности. Подробнее о правильном использовании ремней см. в разделе "Ремни безопасности" на странице 3-22.

⚠ ПРЕДУПРЕЖДЕНИЕ

Всегда проверяйте область вокруг автомобиля на наличие людей, осо-

(Продолжение)

(Продолжение)

бенно детей, прежде чем перевести рычаг переключения передач в положение «D» (передний ход) или «R» (задний ход).

⚠ ПРЕДУПРЕЖДЕНИЕ

■ Вождение в состоянии наркотического или алкогольного опьянения

Садиться за руль в пьяном состоянии опасно. Управление транспортным средством в состоянии опьянения — главная причина гибели людей на дорогах каждый год. Даже небольшое количество алкоголя влияет на рефлексы, восприятие и точность оценок.
Вождение под воздействием наркотиков не менее опасно, чем вождение в состоянии алкогольного опьянения.
Вероятность серьезного ДТП значительно возрастает, если выпить или принять медицинские препараты или наркотики, а затем сесть за руль автомобиля.

(Продолжение)

(Продолжение)

Если вы выпили или приняли наркотики, не садитесь за руль. Не стоит ездить с водителем, который выпил или принял наркотики. Выберите трезвого водителя или вызовите такси.

⚠ ПРЕДУПРЕЖДЕНИЕ

- **Когда вы собираетесь припарковаться или остановить автомобиль с включенным двигателем, не нажимайте слишком долго на педаль акселератора. Это может вызвать перегрев двигателя или выхлопной системы и привести к возгоранию.**
- **При резком торможении или быстром повороте рулевого колеса незакрепленные предметы могут упасть на пол и помешать нормальной работе педалей или даже стать причиной аварии. Храните все вещи в автомобиле в безопасном месте.**

(Продолжение)

(Продолжение)

- **Если вы отвлекаетесь от управления автомобилем, это может привести к аварии. Будьте осторожны, отвлекаясь на действия, которые могут помешать вождению, например на настройку аудиосистемы или обогревателя. Ответственность за безопасность управления автомобилем всегда лежит на водителе.**

КНОПКА «ENGINE START/STOP» (ЗАПУСКА/ОСТАНОВКИ ДВИГАТЕЛЯ)

Кнопка ENGINE START/STOP (запуска/остановки двигателя) с подсветкой

Кнопка «ENGINE START/STOP» (запуска/остановки двигателя) подсвечивается при каждом открывании передней двери. Подсветка гаснет примерно через 30 секунд после закрывания двери. Она также гаснет сразу же при срабатывании системы противоугонной сигнализации.

Положение кнопки ENGINE START/STOP (запуска/остановки двигателя)

«OFF» (Выкл.)

Белый

Для того чтобы выключить двигатель (положение «START/RUN» (Запуск/работа)) или питание автомобиля (положение «ON» (Вкл.)), нажмите кнопку «ENGINE START/STOP» (запуска/остановки двигателя), переведя рычаг переключения передач в положение «P» (парковка). Если нажать кнопку «ENGINE START/STOP» (запуска/остановки двигателя), не переведя рычаг переключения передач в положение «P» (парковка), то кнопка переключится не в положение «OFF» (Выкл.), а в положение «ACC» (Доп. устройства).

Автомобили, оснащенные противоугонным замком блокировки рулевой колонки

При переключении кнопки «ENGINE START/STOP» (запуска/остановки двигателя) в положение «OFF» (Выкл.) блокируется рулевое колесо, чтобы защитить автомобиль от угона.
Блокировка срабатывает при открывании двери.

Если при открывании водительской двери блокировка рулевого колеса по какой-либо причине не срабатывает, то подается предупреждающий звуковой сигнал. Попробуйте еще раз заблокировать рулевое колесо. Если проблема не устранена, следует проверить систему в специализированной мастерской. Kia рекомендует обратиться к официальному дилеру Kia или партнерской сервисной компании.
Кроме того, если кнопка «ENGINE START/STOP» (Запуска/остановки двигателя) находится в положении «OFF» (Выкл.) после открытия водительской двери, то рулевое колесо не блокируется и будет подан предупреждающий звуковой сигнал. В этом случае нужно закрыть дверь. Тогда рулевое колесо блокируется, а предупреждающий звуковой сигнал выключается.

✻ ПРИМЕЧАНИЕ

Если рулевое колесо не разблокировать надлежащим образом, кнопка ENGINE START/STOP (запуска/остановки двигателя) не рабо-

(Продолжение)

(Продолжение)

тать не будет. Нажмите кнопку ENGINE START/STOP (запуска/остановки двигателя), одновременно поворачивая рулевое колесо вправо-влево, чтобы уменьшить требуемое усилие.

✻ ПРИМЕЧАНИЕ

Двигатель («START/RUN» (Запуск/работа)) или питание автомобиля («ON» (Вкл.)) можно отключить, только если автомобиль стоит на месте.

⚠ ПРЕДОСТЕРЕЖЕНИЕ

Если экстренная ситуация возникла во время движения автомобиля, можно выключить двигатель и перейти в положение «ACC» (Доп. устройства), зажав кнопку «ENGINE START/STOP» (запуска/остановки двигателя) больше чем на

(Продолжение)

(Продолжение)

2 секунды либо трижды нажав ее в течение 3 секунд. Если автомобиль продолжает двигаться, можно перезапустить двигатель, не нажимая педали тормоза, для чего нужно нажать кнопку «ENGINE START/STOP» (запуска/остановки двигателя), переведя рычаг переключения передач в положение «N» (нейтраль).

«ACC» (Доп. устройства)

Оранжевый

Не выжимая педаль тормоза, нажмите кнопку «ENGINE START/STOP» (запуск/останов двигателя), когда она находится в положении «OFF» (ВЫКЛ).

Рулевое колесо будет разблокировано, включится электрооборудование. Если кнопка «ENGINE START/STOP» (запуска/остановки двигателя) находится в положении «ACC» (Доп. устройства) более 1 часа, она автоматически выключается, чтобы избежать разрядки аккумуляторной батареи.

«ON» (Вкл.)

Красный

Не выжимая педаль тормоза, нажмите кнопку «ENGINE START/STOP» (запуска/остановки двигателя), когда она находится в положении «ACC» (Доп. устройства).

Состояние сигнальных ламп можно проверить перед запуском двигателя. Не оставляйте кнопку «ENGINE START/STOP» (запуска/остановки двигателя) в положении «ON» (Вкл.) в течение длительного времени. Из-за того что двигатель не работает, может разряжаться аккумуляторная батарея.

«START/RUN» (Запуск/работа)

Нет подсветки

Чтобы запустить двигатель, выжмите педаль тормоза и нажмите кнопку «ENGINE START/STOP» (запуска/остановки двигателя), когда рычаг переключения передач находится в положении «P» (парковка) или «N» (нейтраль). Из соображений безопасности запускайте двигатель, когда рычаг переключения передач находится в положении «P» (парковка).

✻ ПРИМЕЧАНИЕ

Если нажать кнопку «ENGINE START/STOP» (запуска/остановки двигателя) в автомобиле с автоматической коробкой передач, не выжимая педаль тормоза, двигатель не запустится, а положение кнопки ENGINE START/STOP (Запуск/остановка двигателя) изменится следующим образом:
«OFF» (Выкл.) ➡ «ACC» (Доп. устройства) ➡ «ON» (Вкл.) ➡ «OFF» (Выкл.) или «ACC» (Доп. устройства)

✻ ПРИМЕЧАНИЕ

Если оставить кнопку «ENGINE START/STOP» (запуска/остановки двигателя) в положении «ACC» (Доп. устройства) или «ON» (Вкл.) на длительное время, аккумуляторная батарея может разрядиться.

⚠ ПРЕДУПРЕЖДЕНИЕ

- **Никогда не нажимайте кнопку ENGINE START/STOP (запуска/остановки двигателя) во время движения автомобиля. Это приведет к потере контроля над направлением движения и функцией торможения, что может стать причиной аварии.**
- **Противоугонная блокировка рулевой колонки не заменяет стояночный тормоз. Перед тем как покинуть сиденье водителя, необходимо убедиться в том, что рычаг переключения передач находится в положении «P» (парковка), а также полностью затянуть стояночный тормоз и заглушить двигатель. Если эти меры предосторожности не будут приняты, может произойти внезапное движение автомобиля.**

(Продолжение)

(Продолжение)

- **Никогда не тянитесь к кнопке ENGINE START/STOP (запуска/остановки двигателя) или любым другим элементам управления через рулевое колесо во время движения автомобиля. Появление вашей руки в этом месте может привести к потере управления автомобилем, аварии и серьезным травмам или смерти.**
- **Не кладите рядом с водительским сиденьем подвижные предметы, поскольку они могут перемещаться во время движения и мешать водителю, что может привести к аварии.**

Запуск двигателя

⚠ ПРЕДУПРЕЖДЕНИЕ

- **Для управления автомобилем всегда надевайте соответствующую обувь. Неподходящая обувь (высокие каблуки, лыжные ботинки и т. д.) может помешать использовать педаль тормоза, газа.**
- **Не запускайте двигатель при нажатой педали акселератора. Автомобиль может прийти в движение и вызвать аварию.**
- **Необходимо дождаться нормализации частоты оборотов двигателя. Автомобиль может неожиданно прийти в движение, если педаль тормоза отпущена при высокой частоте оборотов двигателя.**

1. Возьмите интеллектуальный ключ или оставьте его внутри автомобиля.
2. Убедитесь, что стояночный тормоз надежно зафиксирован.
3. Переместите рычаг переключения передач в положение «P» (парковка). Полностью выжмите педаль тормоза.

   Также можно запустить двигатель, когда рычаг переключения передач находится в положении «N» (нейтраль).
4. Нажмите на кнопку «ENGINE START/STOP» (запуска/остановки двигателя).
   Его следует запускать, не нажимая на педаль газа.
5. Не нужно прогревать двигатель в неподвижном состоянии автомобиля.
   Начните движение при небольших оборотах двигателя (Избегайте резкого ускорения и замедления).

- Даже если интеллектуальный ключ находится в автомобиле, но лежит далеко от водителя, двигатель может не запуститься.
- Если кнопка «ENGINE START/STOP» (запуска/остановки двигателя) находится в положении «ACC» (Доп. устройства) или выше, то при открытии любой из дверей система проверяет присутствие интеллектуального ключа. Если интеллектуального ключа в автомобиле нет, то на ЖК-дисплее приборной панели отображается индикатор « » сообщение «Key is not in the vehicle» (В автомобиле нет ключа). Если все двери закрыты, в течение 5 секунд подается звуковой сигнал. Индикатор или предупреждение выключатся, когда автомобиль начнет двигаться. Всегда носите с собой интеллектуальный ключ.

⚠ ПРЕДУПРЕЖДЕНИЕ

Двигатель можно запустить, только если интеллектуальный ключ находится в автомобиле.
Не позволяйте детям и лицам, не знакомым с принципами работы данного автомобиля, прикасаться к кнопке «ENGINE START/STOP» (запуска/остановки двигателя) или связанным с ней деталям.

⚠ ПРЕДОСТЕРЕЖЕНИЕ

Если двигатель заглох во время движения автомобиля, не перемещайте рычаг переключения передач в положение «P» (парковка). Если позволяет поток движения и ситуация на дороге, можно перевести рычаг переключения передач в положение «N» (нейтраль), пока автомобиль не остановился, и нажать кнопку «ENGINE START/STOP» (запуска/остановки двигателя), чтобы перезапустить двигатель.

✻ ПРИМЕЧАНИЕ

- Если аккумулятор разряжен или интеллектуальный ключ не работает надлежащим образом, можно запустить двигатель, нажав кнопку «ENGINE START/STOP» (запуска/остановки двигателя) с помощью интеллектуального ключа. Кнопки «ENGINE START/STOP» (запуска/остановки двигателя) следует касаться непосредственно стороной ключа с кнопкой блокировки. При непосредственном нажатии кнопки «ENGINE START/STOP» (запуска/остановки двигателя) с помощью интеллектуального ключа ключ должен касаться кнопки под прямым углом.

(Продолжение)

(Продолжение)

- Если предохранитель лампы тормозного сигнала перегорел, вы не сможете нормально запустить двигатель.
  Замените предохранитель на новый. Если это невозможно, двигатель можно запустить, нажав кнопку «ENGINE START/STOP» (Запуск/остановка двигателя) и удерживая ее в течение 10 секунд, когда она находится в положении «ACC» (Доп. устройства). Двигатель можно запустить без нажатия педали тормоза. Однако в целях безопасности всегда нажимайте педаль тормоза перед запуском двигателя автомобиля.

⚠ ПРЕДОСТЕРЕЖЕНИЕ

- **Не следует удерживать кнопку «ENGINE START/STOP» (запуска/остановки двигателя) нажатой в течение более 10 секунд, за исключением случаев, когда перегорел предохранитель стоп-сигналов.**
- **Не переводите кнопку «ENGINE START/STOP» (запуска/остановки двигателя) в положение «START» (ЗАПУСК) при работающем двигателе. Это может привести к повреждению стартера.**

АВТОМАТИЧЕСКАЯ КПП (ПЕРЕКЛЮЧЕНИЕ ПО КАБЕЛЮ)

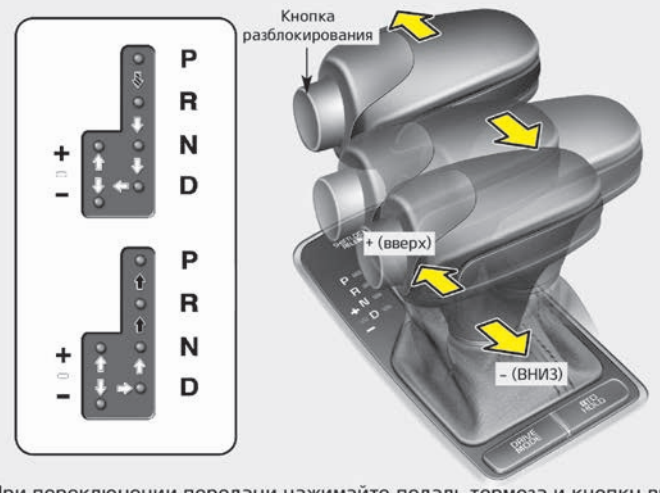

При переключении передачи нажимайте педаль тормоза и кнопку выключения блокировки. (Если система блокировки переключения передач не установлена, необходимость нажимать педаль тормоза отсутствует. Однако рекомендуется все равно нажимать педаль тормоза, чтобы предотвратить неожиданное передвижение автомобиля.)

При переключении передач нажмите кнопку выключения блокировки.

Рычаг переключения передач можно перемещать без дополнительных действий.

OKH052007

Операция автоматического переключения передач

Автоматическая трансмиссия имеет 8 скоростей для движения вперед и одну скорость для движения назад. Скорости переключаются автоматически, в зависимости от положения рычага переключения передач.

✻ ПРИМЕЧАНИЕ

Первые переключения скоростей на новом автомобиле, если аккумулятор был отсоединен, могут выполняться рывками. Это нормально, последовательность переключения скоростей корректируется после отработки в нескольких циклах работы TCM (модуля управления трансмиссией) или PCM (модуля управления силовым агрегатом).

Для обеспечения плавной работы коробки передач нужно нажать педаль тормоза при переключении из положения «N» (нейтраль) на переднюю или заднюю передачу.

⚠ ПРЕДУПРЕЖДЕНИЕ

■ Автоматическая КПП

- **Перед переключением коробки передач в положение «D» (передний ход) или «R» (задний ход) убедитесь в том, что вблизи автомобиля нет людей, в особенности детей.**
- **Перед тем как покидать водительское место, проследите за тем, чтобы рычаг переключения передач находился в положении «P» (парковка); затем включите стояночный тормоз и заглушите двигатель. Если данные меры предосторожности не выполнены в указанном порядке, то автомобиль может неожиданно и внезапно тронуться с места.**
- **Не используйте резкое торможение двигателем (переключение с высокой на более низкую передачу) на скользкой дороге. Автомобиль может пойти в занос и стать причиной аварии.**

⚠ ПРЕДОСТЕРЕЖЕНИЕ

- **Для предотвращения повреждения трансмиссии не разгоняйте двигатель автомобиля, если рычаг переключения передач находится в положении «R» (задний ход) или на любой передней передаче с нажатой педалью тормоза.**
- **При остановке на уклоне не удерживайте автомобиль на месте за счет мощности двигателя. Воспользуйтесь рабочим или стояночным тормозом.**
- **Не следует переключаться из положения «N» (нейтраль) или положения «P» (парковка) в положение «D» (передний ход) или «R» (задний ход), если частота оборотов двигателя превышает частоту его оборотов на холостом ходу.**

Диапазоны переключения передач

Когда кнопка «ENGINE START/STOP» (запуска/остановки двигателя) находится в положении «ON» (Вкл.), то положение рычага переключения передач можно определить по индикатору на комбинации приборов.

«P» (парковка)

Перед тем как переводить рычаг переключения передач в положение «P» (парковка), нужно полностью остановить автомобиль. В этом положении коробка передач блокируется, благодаря чему передние колеса не могут вращаться.

⚠ ПРЕДУПРЕЖДЕНИЕ

- **Если переместить рычаг переключения передач в положение «P» (парковка) во время движения автомобиля, произойдет блокировка ведущих колес, что вызовет потерю управления автомобилем.**
- **Не следует использовать положение коробки передач «P» (парковка) вместо стояночного тормоза. Всегда следите за тем, чтобы рычаг переключения передач находился в положении «P» (парковка), и полностью затягивайте стояночный тормоз.**
- **Запрещается оставлять в автомобиле ребенка без присмотра.**

⚠ ПРЕДОСТЕРЕЖЕНИЕ

Если переместить рычаг в положение «P» (Парковка) во время движения автомобиля, возможно повреждение редуктора.

«R» (задний ход)

Это положение рычага переключения передач используется для движения автомобиля задним ходом.

⚠ ПРЕДОСТЕРЕЖЕНИЕ

Перед тем как перемещать рычаг переключения передач в положение «R» (задний ход) или из этого положения, следует полностью остановить автомобиль, так как при переключении в положение «R» (задний ход) во время движения автомобиля возможно повреждение коробки передач; исключение составляет ситуация, описанная в пункте "Раскачивание автомобиля" на странице 5-106.

«N» (нейтраль)

Колеса выведены из зацепления с трансмиссией. Автомобиль будет скатываться даже на незначительном уклоне, если не включен стояночный или рабочий тормоз.

⚠ ПРЕДУПРЕЖДЕНИЕ

Не следует вести автомобиль с рычагом переключения передач в положении «N» (нейтраль).
В этом случае торможение двигателем не работает, что может стать причиной аварии.

– Парковка с рычагом переключения передач в положении «N» (нейтраль)

Выполните следующие шаги при парковке или толкании автомобиля.

1. После остановки автомобиля нажмите педаль тормоза и переключите рычаг передач в положение «P» (Парковка), когда кнопка зажигания находится в положении «ON» (Вкл.) или работает двигатель.
2. Если включен стояночный тормоз, разблокируйте его.
   - В автомобилях с электронным стояночным тормозом (EPB) для выключения стояночного тормоза необходимо нажать на педаль тормоза, когда кнопка зажигания находится в состоянии [ON] (Вкл.) или работает двигатель. Если во время вождения используется функция автоматического удержания [AUTO HOLD] (Автоматическое удержание) (при наличии индикатора [AUTO HOLD] на комбинации приборов), нажмите на переключатель [AUTO HOLD], и функция [AUTO HOLD] будет отключена.
3. Зажав педаль тормоза, поверните кнопку зажигания в положение [OFF] (Выкл.).
   - В автомобилях, оснащенных интеллектуальным ключом, замок зажигания можно повернуть в положение [OFF] (Выкл.), только когда рычаг переключения передач находится в положении [P] (Парковка).

4. Переведите рычаг переключения передач в положение [N] (Нейтраль), зажав педаль тормоза и кнопку [SHIFT LOCK RELEASE] (Снятие блокировки переключения передач) или вставив в технологическое отверстие [SHIFT LOCK RELEASE] (Снятие блокировки переключения передач) инструмент (например, шлицевую отвертку). Тогда автомобиль можно будет привести в движение с помощью внешнего воздействия.

⚠ ПРЕДОСТЕРЕЖЕНИЕ

- **За исключением парковки на нейтральной передаче, всегда в целях безопасности паркуйте автомобиль с рычагом переключения передач в положении [P] (Парковка).**

(Продолжение)

(Продолжение)

- **Перед парковкой с рычагом переключения передач в положении [N] (Нейтраль) убедитесь в том, что выбранная для парковки площадка является ровной и плоской. Не паркуйте автомобиль с рычагом переключения передач в положении [N] (Нейтраль) на уклонах или неровных поверхностях. Если после парковки оставить рычаг переключения передач в положении [N] (Нейтраль), автомобиль может сдвинуться с места и стать причиной серьезных повреждений и травм.**
- **После выключения замка зажигания, разблокировать электронный стояночный тормоз невозможно.**

(Продолжение)

(Продолжение)

- **У автомобилей с электронным стояночным тормозом (EPB) при использовании функции автоматического удержания [AUTO HOLD] (Автоматическое удержание) электронный стояночный тормоз автоматически задействуется, когда кнопка зажигания переводится в положение [OFF] (Выкл.). Следовательно, функцию автоматического удержания [AUTO HOLD] (Автоматическое удержание) необходимо отключить до выключения кнопки зажигания.**

«D» (передний ход)

Это нормальное положение для движения вперед. Коробка передач автоматически выбирает одну из восьми передач в последовательности, обеспечивая оптимальный расход топлива и мощность.

Чтобы повысить мощность при обгоне другого автомобиля или подъеме по склону, полностью выжмите педаль акселератора, в результате чего коробка передач автоматически понизит передачу.

✻ ПРИМЕЧАНИЕ

Перед тем как переводить рычаг переключения передач в положение «D» (передний ход), автомобиль следует полностью остановить.

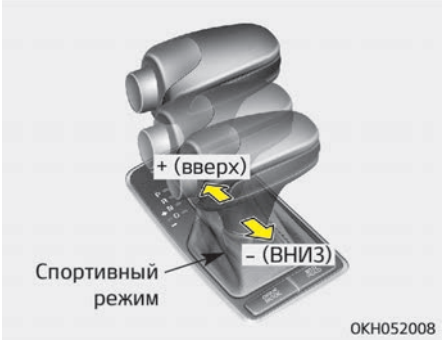

Ручной режим

Независимо от того, стоит автомобиль или движется, спортивный режим можно выбрать, переместив рычаг переключения передач из положения «D» (передний ход) в паз ручного управления. Для того чтобы вернуть рычаг в положение «D» (передний ход), переместите его обратно в основной паз.

В ручном режиме можно быстро переключать передачи, перемещая рычаг вперед и назад.

Вверх (+): для того чтобы повысить передачу на одну ступень, один раз переместите рычаг вперед.

Вниз (-): для того чтобы понизить передачу на одну ступень, один раз переместите рычаг назад.

✻ ПРИМЕЧАНИЕ

- При работе в ручном режиме водитель должен повышать передачу с учетом ситуации на дороге, следя за тем, чтобы частота оборотов двигателя не достигала красной зоны.

(Продолжение)

(Продолжение)

- В ручном режиме можно переключаться только между 8 передачами переднего хода. Для того чтобы переключиться на задний ход или припарковать автомобиль, переместите рычаг переключения передач в положение «R» (задний ход) или «P» (парковка) соответственно.
- В ручном режиме понижение передачи производится автоматически при снижении скорости автомобиля. При остановке автомобиля автоматически выбирается первая передача.
- В ручном режиме, когда частота вращения двигателя приближается к красной зоне, изменяются точки переключения передач для автоматического повышения передачи.

(Продолжение)

(Продолжение)

- Для того чтобы поддерживать на требуемом уровне эксплуатационные характеристики и безопасность автомобиля, система может не использовать определенные передачи при работе рычагом переключения передач.
- При движении по скользкой дороге переместите рычаг переключения передач в положение «+» (вверх). В результате коробка передач переключится на 2 ую передачу, которая лучше подходит для стабильного движения по скользкой дороге. Переместите рычаг переключения передач в положение «–» (вниз), чтобы снова переключиться на 1 ую передачу.

Система блокировки переключения передач (при наличии)

Из соображений безопасности автоматическая трансмиссия снабжена системой блокировки переключения передач, которая предотвращает переключение из положения «P» (Парковка) в положение «R» (Задний ход), если не нажата педаль тормоза.

Чтобы перевести рычаг переключения передач из положения «P» (парковка) в положение «R» (задний ход), выполните следующие действия.

1. Нажмите и удерживайте педаль тормоза.
2. Установите кнопку «ENGINE START/STOP» (запуска/остановки двигателя) в положение «ON» (Вкл.).
3. Переместите рычаг переключения передач, нажимая кнопку блокировки.

Если постоянно нажимать и отпускать педаль тормоза, когда рычаг переключения передач находится в положении «P» (парковка), в районе рычага переключения передач может быть слышно дребезжание. Это нормальное явление.

⚠ ПРЕДУПРЕЖДЕНИЕ

Всегда полностью выжимайте педаль тормоза перед переключением из положения «P» (парковка) в другое положение и во время такого переключения во избежание непреднамеренного движения автомобиля, которое может травмировать людей в салоне или рядом с автомобилем.

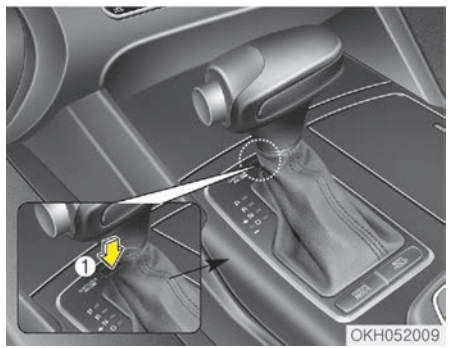

Снятие блокировки переключения передач

Если рычаг переключения передач невозможно переместить из положения «P» (парковка) в положение «R» (задний ход) при нажатой педали тормоза, продолжайте нажимать на тормоз, а затем выполните следующие действия.

1. Нажмите кнопку выключения блокировки переключения передач. (Если автомобиль оборудован крышкой, снимите заглушку, закрывающую отверстие доступа к блокировке переключения передач. Вставьте ключ в отверстие доступа и нажмите на ключ.)
2. Переместите рычаг переключения передач.
3. Следует проверить систему в специализированной мастерской. Kia рекомендует обратиться к официальному дилеру Kia или партнерской сервисной компании.

Приемы правильного вождения

- Если нажата педаль акселератора, ни в коем случае нельзя перемещать рычаг переключения передач из положения «P» (парковка) или «N» (нейтраль) в любое другое положение.
- Не следует перемещать рычаг переключения передач в положение «P» (парковка) во время движения автомобиля.
- Перед тем как перемещать рычаг переключения передач в положение «R» (задний ход) или «D» (передний ход), убедитесь, что автомобиль полностью остановился.
- Не выключайте передачу в автомобиле перед спуском: автомобиль не должен катиться под гору по инерции. Это может быть крайне опасно. Автомобиль должен двигаться только с включенной передачей.
- При движении не ставьте ногу на педаль тормоза. Это может привести к перегреву тормозов и выходу их из строя. Вместо этого при длительном движении под гору сбавьте скорость и переключитесь на более низкую передачу. Благодаря этому автомобиль замедляется за счет торможения двигателем.
- Перед переключением на пониженную передачу необходимо сбавить скорость. В противном случае более низкая передача может не включиться.
- Всегда используйте стояночный тормоз. Не полагайтесь на переключение трансмиссии в положение «P» (парковка), если требуется предотвратить движение автомобиля.
- При движении по скользкому покрытию соблюдайте крайнюю осторожность. Особую осторожность также следует соблюдать при торможении, ускорении или переключении передач. Резкое изменение скорости при движении автомобиля по скользкому покрытию может привести к тому, что ведущие колеса утратят сцепление с дорогой и автомобиль потеряет управление.
- Оптимальная производительность и экономичность автомобиля достигаются при плавной работе педалью акселератора.

⚠ ПРЕДУПРЕЖДЕНИЕ

- **Всегда пристегивайте ремень безопасности! В случае столкновения человек, не воспользовавшийся ремнем безопасности, гораздо больше подвержен риску травмирования или гибели.**
- **Не следует совершать повороты и развороты на высокой скорости.**
- **Не следует совершать резкие маневры, например, резко перестраиваться в другой ряд или выполнять крутые повороты на высокой скорости.**
- **В случае потери управления при движении на высокой скорости по магистрали значительно возрастает риск опрокидывания автомобиля.**
- **Потеря управления происходит, если два или более колеса сходят с дорожного полотна, а водитель применяет слишком резкий маневр для возврата на дорогу.**

(Продолжение)

(Продолжение)

- **В случае если автомобиль съезжает с дорожного покрытия, не следует слишком резко работать рулем. Вместо этого нужно снизить скорость, а потом уже возвращаться на полосу движения.**
- **Не следует превышать установленные ограничения скорости.**

⚠ ПРЕДУПРЕЖДЕНИЕ

Если автомобиль вязнет в снегу, грязи, песке и т. д., можно попытаться высвободить его движением вперед-назад. Не используйте этот маневр, если рядом с автомобилем находятся люди или какие-либо объекты. При выполнении маневра раскачивания автомобиль, внезапно освободившись, может сдвинуться вперед или назад и травмировать людей либо повредить находящиеся рядом объекты.

Подъем по крутому уклону при трогании с места

Для подъема по крутому уклону при трогании с места выжмите педаль тормоза и переместите рычаг переключения передач в положение «D» (передний ход). Выберите подходящую передачу в зависимости от веса груза и крутизны уклона и отпустите стояночный тормоз. Постепенно нажимайте на педаль акселератора, одновременно отпуская рабочий тормоз.

АВТОМАТИЧЕСКАЯ КПП (ПЕРЕКЛЮЧЕНИЕ ПО ПРОВОДУ)

✻ При переключении передаж нажмите педаль тормоза, одновременно нажав кнопку [UNLOCK] (Разблокировка).

OKH052010L

Операция автоматического переключения передач

Автоматическая трансмиссия имеет 8 скоростей для движения вперед и одну скорость для движения назад. Скорости переключаются автоматически, в зависимости от положения рычага переключения передач.

✻ ПРИМЕЧАНИЕ

Первые переключения скоростей на новом автомобиле, если аккумулятор был отсоединен, могут выполняться рывками. Это нормально, последовательность переключения скоростей корректируется после отработки в нескольких циклах работы TCM (модуля управления трансмиссией) или PCM (модуля управления силовым агрегатом).

Для обеспечения плавной работы коробки передач нужно нажать педаль тормоза при переключении из положения «N» (нейтраль) на переднюю или заднюю передачу.

⚠ ПРЕДУПРЕЖДЕНИЕ

■ Автоматическая КПП

- **Перед переключением коробки передач в положение «D» (передний ход) или «R» (задний ход) убедитесь в том, что вблизи автомобиля нет людей, в особенности детей.**
- **Перед тем как покидать водительское место, проследите за тем, чтобы рычаг переключения передач находился в положении «P» (парковка); затем включите стояночный тормоз и заглушите двигатель. Если данные меры предосторожности не выполнены в указанном порядке, то автомобиль может неожиданно и внезапно тронуться с места.**

⚠ ПРЕДОСТЕРЕЖЕНИЕ

- **Для предотвращения повреждения трансмиссии не разгоняйте двигатель автомобиля, если рычаг переключения передач находится в положении «R» (задний ход) или на любой передней передаче с нажатой педалью тормоза.**
- **При остановке на уклоне не удерживайте автомобиль на месте за счет мощности двигателя. Воспользуйтесь рабочим или стояночным тормозом.**
- **Не следует переключаться из положения «N» (нейтраль) или положения «P» (парковка) в положение «D» (передний ход) или «R» (задний ход), если частота оборотов двигателя превышает частоту его оборотов на холостом ходу.**

Диапазоны переключения передач

Когда кнопка «ENGINE START/STOP» (запуска/остановки двигателя) находится в положении «OFF/ACC/ON» (Выкл./Доп. устройства/Вкл.), то положение рычага переключения передач можно определить по индикатору на комбинации приборов или на рычаге переключения передач.

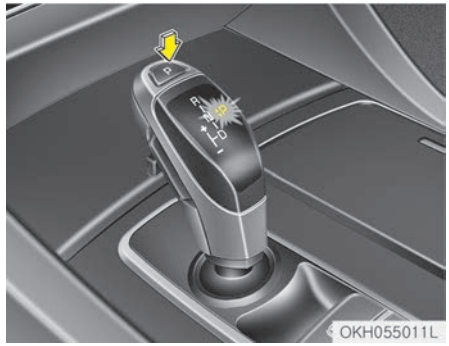

«P» (парковка)

Перед тем как переводить рычаг переключения передач в положение «P» (парковка), нужно полностью остановить автомобиль. В этом положении коробка передач блокируется, благодаря чему передние колеса не могут вращаться.

Чтобы переключить передачу [R] (Задний ход), [N] (Нейтральная), [D] (передний ход) или [M] (Ручной режим) в положение [P] (Парковка), нажмите кнопку [P] (Парковка) на рычаге переключения передач.

Если выключить двигатель, когда рычаг переключателя передач находится в положении [D] (передний ход), [R] (Задний ход) или [M] (Ручной режим), рычаг автоматически переводится в положение [P] (Парковка).
Если нажать кнопку [P] (Парковка), когда выбрано положение [M] (Ручной режим), или если выключить двигатель, когда выбрано положение [M] (Ручной режим), рычаг переключения передач автоматически перемещается вправо и выбирается положение [P] (Парковка).
Когда рычаг переключения передач автоматически перемещается вправо, если его принудительно удерживать, отобразится предупреждающее сообщение. Переместите рычаг переключения передач вправо вручную.
При парковке автомобиля нажмите кнопку [P] (Парковка) на рычаге переключения передач, нажимая педаль тормоза и используя стояночный тормоз.

⚠ ПРЕДУПРЕЖДЕНИЕ

- **Если переместить рычаг переключения передач в положение «P» (парковка) во время движения автомобиля, произойдет блокировка ведущих колес, что вызовет потерю управления автомобилем.**
- **Не следует использовать положение коробки передач «P» (парковка) вместо стояночного тормоза. Всегда следите за тем, чтобы рычаг переключения передач находился в положении «P» (парковка), и полностью затягивайте стояночный тормоз.**
- **Запрещается оставлять в автомобиле ребенка без присмотра.**

⚠ ПРЕДОСТЕРЕЖЕНИЕ

Если переместить рычаг в положение «P» (Парковка) во время движения автомобиля, возможно повреждение редуктора.

«R» (задний ход)

Это положение рычага переключения передач используется для движения автомобиля задним ходом.

Чтобы включить передачу [R] (Задний ход), нажмите кнопку [UNLOCK] (Разблокировка) на рычаге переключения передач, нажимая педаль тормоза и перемещая рычаг переключения передач вперед.

⚠ ПРЕДОСТЕРЕЖЕНИЕ

Перед тем как перемещать рычаг переключения передач в положение «R» (задний ход) или из этого положения, следует полностью остановить автомобиль, так как при переключении в положение «R» (задний ход) во время движения автомобиля возможно повреждение коробки передач; исключение составляет ситуация, описанная в пункте "Раскачивание автомобиля" на странице 5-106.

«N» (нейтраль)

Колеса выведены из зацепления с трансмиссией. Автомобиль будет скатываться даже на незначительном уклоне, если не включен стояночный или рабочий тормоз.
Если в нейтральном диапазоне выключить двигатель, будет выбрано положение [N] (Нейтральная) и кнопка «ENGINE START/STOP» (запуска/остановки двигателя) будет переведена в положение «ACC» (Доп. устройства).
Выключение двигателя:

1. нажмите кнопку «ENGINE START/STOP» (запуска/остановки двигателя) и переведите ее снова в положение «ON» (Вкл.).
2. Нажмите кнопку [P] (Парковка) на рычаге переключателя передач.
3. Снова нажмите кнопку «ENGINE START/STOP» (запуска/остановки двигателя), кнопка «ENGINE START/STOP» (запуска/остановки двигателя) будет переведена в положение «OFF» (Выкл.).

Однако при открытии двери, когда рычаг переключения передач находится в положении «N» (Нейтральная) и кнопка «ENGINE START/STOP» (запуска/остановки двигателя) находится в положении «ACC» (Доп. устройства), рычаг переключения передач будет автоматически переведен в положение «P» (Парковка) и кнопка «ENGINE START/STOP» (запуска/остановки двигателя) будет переведена в положение «OFF» (Выкл.).

«D» (передний ход)

Это нормальное положение для движения вперед. Рычаг переключения передач автоматически выбирает одну из восьми передач в последовательности, обеспечивая оптимальный расход топлива и мощность.

Чтобы повысить мощность при обгоне другого автомобиля или подъеме по склону, полностью выжмите педаль акселератора, в результате чего рычаг переключения передач автоматически перейдет на одну ступень ниже.
Для выбора передачи [D] (передний ход), нажмите педаль тормоза и нажмите кнопку [UNLOCK] (Разблокировка) на рычаге переключения передач. Затем переведите рычаг переключения передач обратно.
Для выбора передачи [D] (передний ход) при выбранном положении [N] (Нейтральная) нажмите педаль тормоза.

✻ ПРИМЕЧАНИЕ

Перед тем как переводить рычаг переключения передач в положение «D» (передний ход), автомобиль следует полностью остановить.

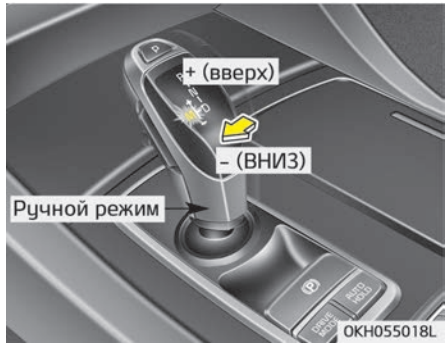

Ручной режим

Независимо от того, стоит автомобиль или движется, спортивный режим можно выбрать, переместив рычаг переключения передач из положения «D» (передний ход) в паз ручного управления. Для того чтобы вернуть рычаг в положение «D» (передний ход), переместите его обратно в основной паз.

В ручном режиме можно быстро переключать передачи, перемещая рычаг вперед и назад.

Вверх (+): для того чтобы повысить передачу на одну ступень, один раз переместите рычаг вперед.

Вниз (-): для того чтобы понизить передачу на одну ступень, один раз переместите рычаг назад.

✻ ПРИМЕЧАНИЕ

- При работе в ручном режиме водитель должен повышать передачу с учетом ситуации на дороге, следя за тем, чтобы частота оборотов двигателя не достигала красной зоны.
- В ручном режиме можно переключаться только между 8 передачами переднего хода. Для того чтобы переключиться на задний ход или припарковать автомобиль, переместите рычаг переключения передач в положение «R» (задний ход) или «P» (парковка) соответственно.
- В ручном режиме понижение передачи производится автоматически при снижении скорости автомобиля. При остановке автомобиля автоматически выбирается первая передача.

(Продолжение)

(Продолжение)

- В ручном режиме, когда частота вращения двигателя приближается к красной зоне, изменяются точки переключения передач для автоматического повышения передачи.
- Для того чтобы поддерживать на требуемом уровне эксплуатационные характеристики и безопасность автомобиля, система может не использовать определенные передачи при работе рычагом переключения передач.
- При движении по скользкой дороге переместите рычаг переключения передач в положение «+» (вверх). В результате коробка передач переключится на 2ую передачу, которая лучше подходит для стабильного движения по скользкой дороге. Переместите рычаг переключения передач в положение «–» (вниз), чтобы снова переключиться на 1ую передачу.

Система блокировки переключения передач (при наличии)

Из соображений безопасности автоматическая трансмиссия снабжена системой блокировки переключения передач, которая предотвращает переключение из положения «P» (Парковка) в положение «R» (Задний ход), если не нажата педаль тормоза.

Чтобы перевести рычаг переключения передач из положения «P» (парковка) в положение «R» (задний ход) или «D» (передний ход), выполните следующие действия.

1. Нажмите и удерживайте педаль тормоза.
2. Установите кнопку «ENGINE START/STOP» (запуска/остановки двигателя) в положение «ON» (Вкл.).
3. Следует проверить систему в специализированной мастерской. Kia рекомендует обратиться к официальному дилеру Kia или партнерской сервисной компании.

Если постоянно нажимать и отпускать педаль тормоза, когда рычаг переключения передач находится в положении «P» (парковка), в районе рычага переключения передач может быть слышно дребезжание. Это нормальное явление.

⚠ ПРЕДУПРЕЖДЕНИЕ

Всегда полностью выжимайте педаль тормоза перед переключением из положения «P» (парковка) в другое положение и во время такого переключения во избежание непреднамеренного движения автомобиля, которое может травмировать людей в салоне или рядом с автомобилем.

■ *Если разряжен аккумулятор:*

Когда аккумулятор разряжен, автоматическая трансмиссия не работает.

В случае экстренной ситуации, если требуется перевести рычаг переключения передач в положение [N] (Нейтраль), выполните следующие действия.

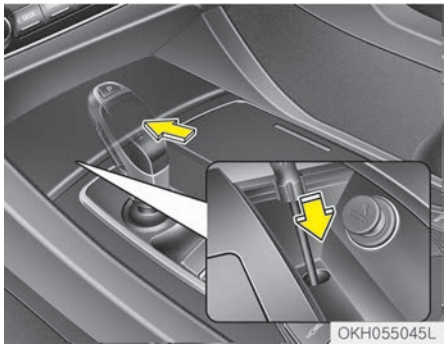

Можно переместить рычаг в положение [N] (Нейтраль), используя отвертку, если запуск с использованием перемычки невозможен.

1. Откройте крышку отсека для хранения.
2. Снимите резиновую накладку в нижней части отсека для хранения.
3. Вставьте отвертку (-) в сервисное отверстие и поверните по часовой стрелке 10 раз. Рычаг переключения передач изменит свое положение на [N] (Нейтраль) с положения [P] (Парковка). Если не требуется использовать положение [P] (Парковка), поверните отвертку против часовой стрелки.

⚠ ПРЕДОСТЕРЕЖЕНИЕ

Если электрический стояночный тормоз не отключен, рекомендуется буксировка автомобиля на эвакуаторе.

1. Если рычаг переключения передач не работает надлежащим образом, отобразится предупреждение. Kia рекомендует связаться с официальным дилером Kia или партнерской сервисной компанией

2. Если связь головной системы и трансмиссии нарушена, отобразится предупреждение. Kia рекомендует связаться с официальным дилером Kia или партнерской сервисной компанией

3. Если выбранная передача не соответствует высокому количеству оборотов двигателя или высокой скорости автомобиля, отобразится предупреждение. При снижении количества оборотов двигателя или скорости автомобиля рычаг переключения передач начнет работать надлежащим образом.

4. При переключении передачи, если не нажата педаль тормоза, отобразится предупреждение.

5. При выборе положения [P] (Парковка), если скорость автомобиля высокая, отобразится предупреждение. Остановите автомобиль в безопасной зоне и переведите рычаг переключения передач в положение [P] (Парковка).

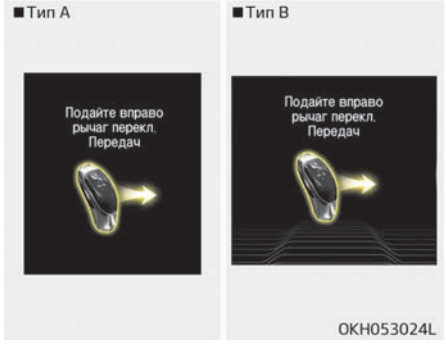

6. Когда трансмиссия зафиксирована в положении [M] (Ручной режим), отобразится предупреждение.

7. При остановке в режиме [D] (Передний ход), [R] (Задний ход) и [M]

(Ручной режим), когда водитель покидает автомобиль, отобразится предупреждение для обеспечения безопасности и рычаг переключения передач автоматически будет переведен в положение [P] (Парковка).

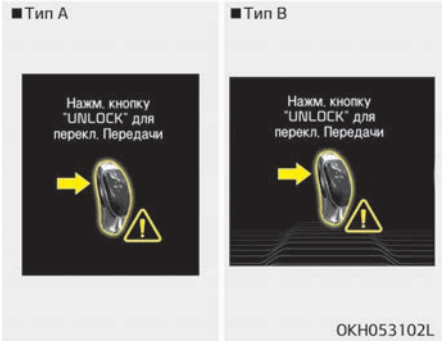

Если не нажата кнопка [UNLOCK] (Разблокировка), отобразится предупреждение.

Приемы правильного вождения

- Если нажата педаль акселератора, ни в коем случае нельзя перемещать рычаг переключения передач из положения «P» (парковка) или «N» (нейтраль) в любое другое положение.
- Не следует перемещать рычаг переключения передач в положение «P» (парковка) во время движения автомобиля.
- Перед тем как перемещать рычаг переключения передач в положение «R» (задний ход) или «D» (передний ход), убедитесь, что автомобиль полностью остановился.
- Не выключайте передачу в автомобиле перед спуском: автомобиль не должен катиться под гору по инерции. Это может быть крайне опасно. Автомобиль должен двигаться только с включенной передачей.
- При движении не ставьте ногу на педаль тормоза. Это может привести к перегреву тормозов и выходу их из строя. Вместо этого при длительном движении под гору сбавьте скорость и переключитесь на более низкую передачу. Благодаря этому автомобиль замедляется за счет торможения двигателем.
- Перед переключением на пониженную передачу необходимо сбавить скорость. В противном случае более низкая передача может не включиться.
- Всегда используйте стояночный тормоз. Не полагайтесь на переключение трансмиссии в положение «P» (парковка), если требуется предотвратить движение автомобиля.
- При движении по скользкому покрытию соблюдайте крайнюю осторожность. Особую осторожность также следует соблюдать при торможении, ускорении или переключении передач. Резкое изменение скорости при движении автомобиля по скользкому покрытию может привести к тому, что ведущие колеса утратят сцепление с дорогой и автомобиль потеряет управление.
- Оптимальная производительность и экономичность автомобиля достигаются при плавной работе педалью акселератора.

⚠ ПРЕДУПРЕЖДЕНИЕ

- **Всегда пристегивайте ремень безопасности! В случае столкновения человек, не воспользовавшийся ремнем безопасности, гораздо больше подвержен риску травмирования или гибели.**
- **Не следует совершать повороты и развороты на высокой скорости.**
- **Не следует совершать резкие маневры, например, резко перестраиваться в другой ряд или выполнять крутые повороты на высокой скорости.**
- **В случае потери управления при движении на высокой скорости по магистрали значительно возрастает риск опрокидывания автомобиля.**
- **Потеря управления происходит, если два или более колеса сходят с дорожного полотна, а водитель применяет слишком резкий маневр для возврата на дорогу.**

(Продолжение)

(Продолжение)

- **В случае если автомобиль съезжает с дорожного покрытия, не следует слишком резко работать рулем. Вместо этого нужно снизить скорость, а потом уже возвращаться на полосу движения.**
- **Не следует превышать установленные ограничения скорости.**

⚠ ПРЕДУПРЕЖДЕНИЕ

Если автомобиль вязнет в снегу, грязи, песке и т. д., можно попытаться высвободить его движением вперед-назад. Не используйте этот маневр, если рядом с автомобилем находятся люди или какие-либо объекты. При выполнении маневра раскачивания автомобиль, внезапно освободившись, может сдвинуться вперед или назад и травмировать людей либо повредить находящиеся рядом объекты.

Подъем по крутому уклону при трогании с места

Для подъема по крутому уклону при трогании с места выжмите педаль тормоза и переместите рычаг переключения передач в положение «D» (передний ход) или на [1] передачу в режиме [M] (Ручной режим). Выберите подходящую передачу в зависимости от веса груза и крутизны уклона и отпустите стояночный тормоз. Постепенно нажимайте на педаль акселератора, одновременно отпуская рабочий тормоз.

ТОРМОЗНАЯ СИСТЕМА

Тормоз с усилителем

Автомобиль оснащен тормозом с усилителем, регулировка усилия которого в процессе нормальной эксплуатации происходит автоматически.

В случае если на усилителе тормоза пропадает питание вследствие остановки двигателя или по любой иной причине, автомобиль можно остановить, приложив на педаль тормоза большее усилие, чем обычно. Остановочный путь, однако, увеличится.

Если двигатель не работает, то сохранившееся в системе тормозное усилие постепенно уменьшается при каждом нажатии на педаль тормоза. Не следует часто нажимать на педаль тормоза, если усилитель не работает.

Нажимать на педаль тормоза нужно только для сохранения управляемости автомобиля на скользких покрытиях.

⚠ ПРЕДУПРЕЖДЕНИЕ

■ Тормоза

(Продолжение)

(Продолжение)

- **Во время движения не ставьте ногу на педаль тормоза. Это может привести к перегреву тормозов, чрезмерному износу тормозных накладок и тормозных колодок, а также увеличению тормозного пути.**
- **На длинных или крутых спусках переключитесь на более низкую передачу, чтобы избежать постоянного торможения. Постоянное торможение приводит к перегреву тормоза и может вызвать временное падение эффективности торможения.**

(Продолжение)

(Продолжение)

- **Если тормоза намокли, то характеристики безопасного замедления автомобиля ухудшаются; также при нажатии на тормоз автомобиль может бросить в сторону. Медленное и легкое нажимание тормоза позволяет определить такое состояние тормозной системы. Всегда проверяйте работу тормозов таким образом после проезда по глубокой воде.**
  Чтобы высушить тормоза, нажмите на педаль тормоза с небольшим усилием во время движения на безопасной скорости; повторяйте операцию до нормального состояния работы тормоза.
- **Перед поездкой проверьте положение педали тормоза и педали газа. Если перед поездкой не проверить положение педалей газа и тормоза, то вместо педали тормоза можно нажать педаль газа. Это может стать причиной серьезной аварии.**

В случае отказа тормозов

Если тормоза не работают, когда автомобиль находится в движении, вы можете совершить экстренную остановку с помощью стояночного тормоза. При этом тормозной путь будет намного больше, чем обычно.

⚠ ПРЕДУПРЕЖДЕНИЕ

■ Стояночный тормоз

Применение стояночного тормоза во время движения автомобиля на обычных скоростях может вызвать неожиданную потерю управления автомобилем. Если стояночный тормоз необходимо использовать для остановки автомобиля, применяйте его с большой осторожностью.

⚠ ПРЕДОСТЕРЕЖЕНИЕ

Пользуйтесь стояночным тормозом только в чрезвычайной ситуации. Не применяйте его во время обычного движения автомобиля. Это может привести к повреждению системы автомобиля и создать угрозу безопасности движения.

Индикатор износа дисковых тормозов

На вашем автомобиле установлены дисковые тормоза.

При износе тормозных колодок и необходимости в новых колодках раздается звуковой предупреждающий сигнал высокого тона от передних или задних тормозов. Этот звук может появляться и исчезать или это может произойти при нажатии на педаль тормоза.

Помните, что при определенных условиях движения или климатических условиях может возникать визг тормозов при первом нажатии педали тормоза (или легком нажатии). Это нормально и не указывает на проблему с тормозами.

⚠ ПРЕДОСТЕРЕЖЕНИЕ

- **Во избежание дорогостоящих ремонтов тормозов не продолжайте движение с изношенными тормозными колодками.**
- **Всегда заменяйте передние или задние тормозные колодки попарно.**

⚠ ПРЕДУПРЕЖДЕНИЕ

■ Износ тормозов

Это звуковое предупреждение об износе тормозов означает, что автомобиль нуждается в техобслуживании. Игнорирование этого звукового предупреждения может привести к потере эффективности торможения, что способно стать причиной серьезной аварии.

⚠ ПРЕДУПРЕЖДЕНИЕ

- **Для предотвращения возможности непреднамеренного движения автомобиля после остановки и высадки из него не используйте рычаг переключения передач автомобиля как замену стояночному тормозу. Затяните стояночный тормоз и убедитесь, что рычаг переключения передач должным образом переведен в положение «P» (Парковка) для автомобилей с автоматической коробкой передач.**

(Продолжение)

(Продолжение)

- **Не позволяйте посторонним лицам, не знакомым с устройством автомобиля, прикасаться к стояночному тормозу. Случайное отпускание стояночного тормоза может стать причиной тяжелых травм.**
- **При парковке в автомобиле обязательно должен быть полностью затянут стояночный тормоз во избежание непреднамеренного движения, которое может травмировать водителя, пассажиров или пешеходов.**

Проверьте сигнальную лампу тормоза, переместив кнопку «ENGINE START/STOP» (запуска/остановки двигателя) в положение «ON» (Вкл.) (не запускайте двигатель). Эта лампа загорается, если стояночный тормоз работает, а кнопка «ENGINE START/STOP» (запуска/остановки двигателя) находится в положении «START» (Запуск) или «ON» (Вкл.).
Перед началом движения убедитесь, что стояночный тормоз полностью отпущен, а сигнальная лампа тормоза не горит.

Если сигнальная лампа тормоза продолжает гореть после отпускания стояночного тормоза при работающем двигателе, возможно возникла неисправность в тормозной системе. Эта ситуация требует безотлагательного внимания.
По возможности немедленно остановите автомобиль. Если это невозможно, будьте крайне осторожны при управлении автомобилем и продолжайте движение только до тех пор, пока не сможете добраться до безопасного места или ремонтной мастерской.

Электрический стояночный тормоз (EPB)

Включение стояночного тормоза

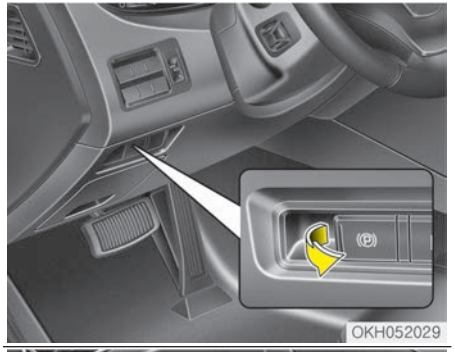

Применение EPB (электрический стояночный тормоз):

1. Нажмите педаль тормоза.
2. Переместите вверх переключатель EPB.

Убедитесь, что сигнальная лампа горит.

При выключенном зажигании и нажатой кнопке «Auto Hold» (автоматическое удержание) EPB применяется автоматически.
Однако, нажимая переключатель «EPB» в течение одной секунды до выключения двигателя, вы не сможете активировать EPB (электрический стояночный тормоз).

⚠ ПРЕДОСТЕРЕЖЕНИЕ

Пользуйтесь стояночным тормозом только в чрезвычайной ситуации. Не применяйте его во время обычного движения автомобиля. Это может привести к повреждению систем автомобиля и созданию аварийной ситуации.

Отключение стояночного тормоза

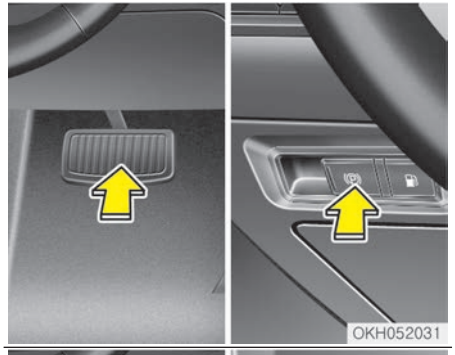

Для того чтобы отключить EPB (электрический стояночный тормоз), нажмите на переключатель EPB при соблюдении следующих условий.

- Установите кнопку «ENGINE START/STOP» (запуска/остановки двигателя) в положение «ON» (Вкл.).
- Нажмите педаль тормоза

Проследите за тем, чтобы погасла сигнальная лампа тормоза.

Порядок автоматического отключения EPB (электрического стояночного тормоза)

- Переместите рычаг переключения передач в положение «P» (парковка).
  При работающем двигателе нажмите педаль тормоза и переместите рычаг переключения передач из положения «P» (парковка) в положение «R» (задний ход) «N» (нейтраль) или «D» (передний ход).
- Переместите рычаг переключения передач в положение «N» (нейтраль) При работающем двигателе нажмите педаль тормоза и переместите рычаг переключения передач из положения «N» (нейтраль) в положение «R» (задний ход) или «D» (передний ход).
- Нажмите педаль газа при соблюдении следующих условий.
  1. Двигатель работает
  2. Ремень безопасности водителя пристегнут
  3. Дверь водителя, капот и дверь багажника закрыты
  4. Переведите рычаг переключения передач в положение «R» (задний ход), «D» (передний ход) или «M» (режим)

Проследите за тем, чтобы погасла сигнальная лампа тормоза.

✻ ПРИМЕЧАНИЕ

- Из соображений безопасности вы можете включить тормоз EPB, даже если кнопка «ENGINE START/STOP» (запуска/остановки двигателя) находится в положении «OFF» (Выкл.), но отключить его в таких условиях нельзя.
- Из соображений безопасности при движении под гору или задним ходом нажмите педаль тормоза и вручную отключите стояночный тормоз с помощью переключателя EPB.

⚠ ПРЕДОСТЕРЕЖЕНИЕ

- **Если сигнальная лампа стояночного тормоза продолжает гореть после отключения EPB (электрический стояночный тормоз), следует произвести проверку системы в специализированной мастерской. Kia рекомендует обратиться к официальному дилеру Kia или партнерской сервисной компании.**

(Продолжение)

(Продолжение)

- **Не пытайтесь вести автомобиль с включенным тормозом EPB. Это ведет к чрезмерному износу тормозных колодок и дисков.**

В каких случаях может автоматически включаться EPB (электрический стояночный тормоз)

- Тормоз EPB перегрелся.
- Запрос других систем
- Двигатель остановлен с включенным EPB

Предупреждение

Чтобы отключить электронный стояночный тормоз, пристегните ремень безопасности, закройте дверь, капот и багажник

- При попытке тронуться с места, нажимая педаль газа при включенном тормозе EPB, который не был отключен автоматически, подается звуковой сигнал, а на дисплей выводится соответствующее сообщение.
- Если не пристегнут ремень безопасности водителя, открыт капот или багажник, то подается звуковой сигнал, а на дисплей выводится соответствующее сообщение.
- Если в автомобиле обнаружена неисправность, то подается звуковой сигнал, а на дисплей выводится соответствующее сообщение.

Если отмечается одна из вышеописанных ситуаций, нажмите на педаль тормоза и отключите тормоз EPB, нажав соответствующий переключатель.

⚠ ПРЕДУПРЕЖДЕНИЕ

- **Для предотвращения возможности непреднамеренного движения автомобиля после остановки и высадки из него, не оставляйте включенную передачу автомобиля как замену стояночному тормозу. Включите стояночный тормоз и убедитесь в том, что рычаг переключения передач находится в положении «P» (парковка).**
- **Не позволяйте посторонним лицам, не знакомым с устройством автомобиля, прикасаться к стояночному тормозу. Случайное отпускание стояночного тормоза может стать причиной тяжелых травм.**
- **У всех припаркованных автомобилей должен быть включен стояночный тормоз. Это позволяет исключить внезапное перемещение автомобиля, вследствие которого могут пострадать пассажиры автомобиля или пешеходы.**

⚠ ПРЕДОСТЕРЕЖЕНИЕ

- **При включении или выключении тормоза EPB иногда слышен щелчок, это нормально и указывает на исправность тормоза EPB.**
- **В случае передачи ключей служащему парковки или работнику гостиницы проинструктируйте его о порядке использования тормоза EPB.**
- **При движении автомобиля с включенным тормозом EPB он может выйти из строя.**
- **При автоматическом отключении тормоза EPB путем нажатия на педаль газа выжимайте тормоз медленно.**

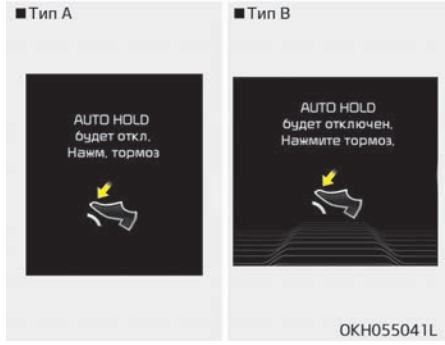

«AUTO HOLD» (Автоматическое удержание) отключает нажатие на педаль тормоза

Когда переход с автоматического удержания на электрический стояночный тормоз не работает должным образом, раздается звуковой сигнал и появляется сообщение.

⚠ ПРЕДОСТЕРЕЖЕНИЕ

Нажмите педаль тормоза, когда появляется вышеуказанное сообщение, поскольку автоматическое удержание и электронный стояночный тормоз могут не сработать.

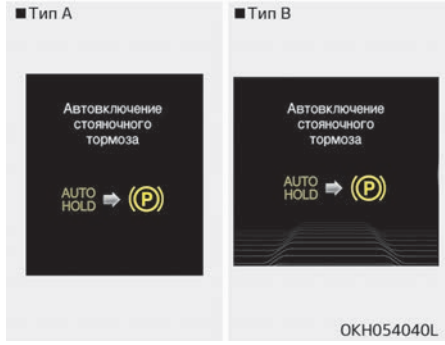

Автовключение стояночного тормоза

Если электронный стояночный тормоз применяется, когда включена функция «Auto Hold» (Автоматическое удержание), в результате сигнала системы электронного контроля устойчивости (ESC), раздается звуковой сигнал и появляется сообщение.

Индикатор неисправности EPB (при наличии)

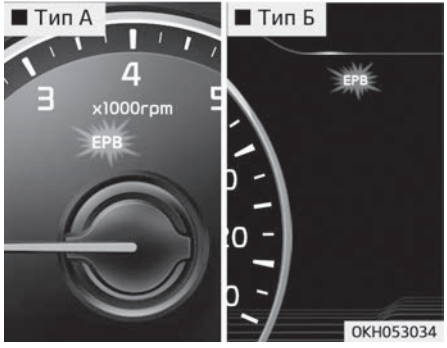

Эта индикаторная лампа загорается при переключении кнопки «ENGINE START/STOP» (запуска/остановки двигателя) в положение «ON» (Вкл.) и гаснет приблизительно через 3 секунды, если система работает нормально.
Если индикатор неисправности EPB продолжает гореть, включается во время движения либо не включается при переводе кнопки «ENGINE START/STOP» (запуска/остановки двигателя) в положение «ON» (Вкл.), то это может быть признаком неисправности системы EPB.

В этом случае следует проверить систему в специализированной мастерской. Kia рекомендует обратиться к официальному дилеру Kia или партнерской сервисной компании.
Индикатор неисправности EPB может загораться при включении индикатора ESC, сигнализирующего о неполадках в работе системы ESP, но это не указывает на наличие неисправности в системе EPB.

⚠ ПРЕДОСТЕРЕЖЕНИЕ

- **Сигнальная лампа системы EPB может загораться при неправильной работе рычага EPB. Выключите двигатель и вновь включите его через несколько минут. Сигнальная лампа гаснет, а нормальная работа рычага EPB восстанавливается. Однако если сигнальная лампа EPB (электрический стояночный тормоз) продолжает гореть, следует произвести проверку системы в специализированной мастерской. Kia рекомендует обратиться к официальному дилеру Kia или партнерской сервисной компании.**

(Продолжение)

- **Если сигнальная лампа стояночного тормоза не горит или мигает при поднятом рычаге EPB, то система EPB не включена.**
- **Если сигнальная лампа стояночного тормоза мигает, в то время как сигнальная лампа системы EPB горит непрерывно, нажмите на рычаг, а затем потяните его вверх. Нажмите на него еще раз, верните в исходное положение и опять потяните его вверх. Если сигнальная лампа EPB (электрический стояночный тормоз) не гаснет, следует произвести проверку системы в специализированной мастерской. Kia рекомендует обратиться к официальному дилеру Kia или партнерской сервисной компании.**

Аварийное торможение

При возникновении проблем с педалью тормоза во время движения можно выполнить экстренное торможение, вытянув вверх и удерживая выключатель электрического стояночного тормоза (EPB). Торможение возможно только при удержании выключателя электрического стояночного тормоза (EPB).

⚠ ПРЕДУПРЕЖДЕНИЕ

Пользуйтесь стояночным тормозом только в чрезвычайной ситуации. Не применяйте его во время обычного движения автомобиля.

✻ ПРИМЕЧАНИЕ

Во время экстренного торможения с помощью электрического стояночного тормоза (EPB) горит сигнальная лампа стояночного тормоза для обозначения работы системы.

⚠ ПРЕДОСТЕРЕЖЕНИЕ

Если во время использования EPB (электрический стояночный тормоз) для экстренного торможения постоянно слышен шум или чувствуется запах гари, следует проверить систему в специализированной мастерской.
Kia рекомендует обратиться к официальному дилеру Kia или партнерской сервисной компании.

Если электрический стояночный тормоз (EPB) не отключается

Если EPB (электрический стояночный тормоз) не отпускается должным образом, следует погрузить автомобиль на эвакуатор и произвести проверку системы в специализированной мастерской. Kia рекомендует обратиться к официальному дилеру Kia или партнерской сервисной компании.

Автоматическое удержание (при наличии)

■ Тип А

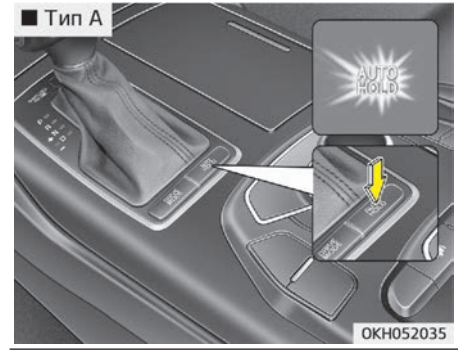

OKH052035

■ Тип Б

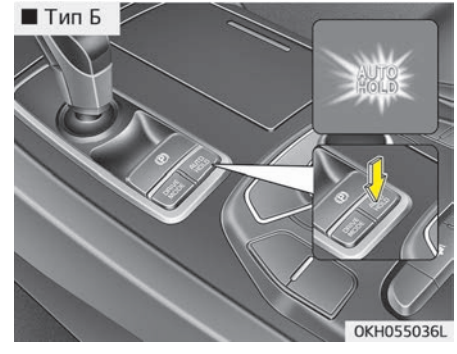

OKH055036L

Система автоматического удержания позволяет сохранять автомобиль в неподвижном состоянии, даже если после полной остановки автомобиля с помощью педали тормоза водитель отпустил эту педаль.

Настройка

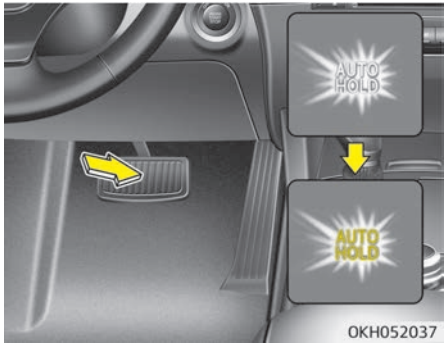

1. Закройте дверь водителя, капот и дверь багажного отделения, пристегните ремень безопасности или нажмите педаль тормоза, после чего нажмите кнопку «Auto Hold» (Автоматическое удержание). Загорится белый индикатор «AUTO HOLD», система перейдет в режим ожидания.
2. При полной остановке автомобиля с помощью нажатия педали тормоза цвет индикатора «AUTO HOLD» изменится с белого на зеленый.
3. Автомобиль останется неподвижным даже при отпускании педали тормоза.
4. При включении системы автоматического стояночного тормоза (EPB) система автоматического удержания выключится.

Трогание с места

При нажатии педали газа и переводе рычага переключения передач в положение «R» (задний ход), «D» (передний ход) или режим ручного переключения передач, система автоматического удержания отключится, а автомобиль тронется с места. Цвет индикатора сменится с зеленого на белый.

⚠ ПРЕДУПРЕЖДЕНИЕ

При смене режима автоматического удержания путем нажатия на педаль акселератора всегда внима-

(Продолжение)

(Продолжение)

тельно следите за окружающей обстановкой на дороге.
Для плавного начала движения нажимайте педаль акселератора медленно.

Отмена

1. Для отключения функции автоматического удержания, нажмите переключатель функции автоматического удержания и одновременно выжимайте педаль тормоза. Индикатор «AUTO HOLD» (Автоматическое удержание) гаснет.
2. Чтобы разблокировать вручную, потяните переключатель EPB, выжав педаль тормоза. Цвет индикатора «AUTO HOLD» (Автоматическое удержание) изменится с зеленого на белый, и система перейдет в режим ожидания.
   Для обеспечения безопасности операцию «AUTO HOLD» (Автоматическое удержание) можно разблокировать вручную, если автомобиль впереди находится слишком близко или если выполняется спуск по уклону.

✻ ПРИМЕЧАНИЕ

- Функция автоматического удержания не работает в следующих случаях:
  - ремень безопасности водителя не пристегнут, водительская дверь открыта;
  - открыт капот двигателя;
  - открыт багажник;
  - рычаг переключения передач находится в положении «P» (парковка);
  - включен тормоз EPB.
- В целях вашей безопасности функция автоматического удержания автоматически включает тормоз EPB в следующих случаях:
  - ремень безопасности водителя не пристегнут, водительская дверь открыта;
  - открыт капот двигателя;
  - открыт багажник;
  - Автомобиль стоит на месте дольше 10 минут

(Продолжение)

(Продолжение)

  - Автомобиль долго стоит на крутом уклоне
  - автомобиль переместился несколько раз.

В этих случаях загорается сигнальная лампа тормоза, цвет индикатора «AUTO HOLD» (Автоматическое удержание) меняется с зеленого на белый, подается звуковой сигнал, а на дисплее отображается сообщение, информирующее водителя об автоматическом включении тормоза EPB. Перед тем как трогаться повторно, нажмите ножную педаль тормоза, проверьте окружающую обстановку и вручную отключите стояночный тормоз с помощью переключателя EPB.

(Продолжение)

(Продолжение)

- Если индикатор «AUTO HOLD» (Автоматическое удержание) загорается желтым цветом, то функция автоматического удержания работает неправильно. Следует доставить автомобиль в специализированную мастерскую для осмотра системы. Kia рекомендует обратиться к официальному дилеру Kia или партнерской сервисной компании.

⚠ ПРЕДУПРЕЖДЕНИЕ

- **При трогании автомобиля медленно выжимайте педаль газа.**
- **В целях вашей безопасности отключайте функцию автоматического удержания при движении под уклон, задним ходом и при выполнении маневра парковки.**

⚠ ПРЕДОСТЕРЕЖЕНИЕ

Если отмечается неисправность системы определения открытия водительской двери, капота или багажника, то функция автоматического удержания может работать неправильно.
В этом случае следует проверить автомобиль в специализированной мастерской. Kia рекомендует связаться с официальным дилером Kia или партнерской сервисной компанией.

Предупреждение

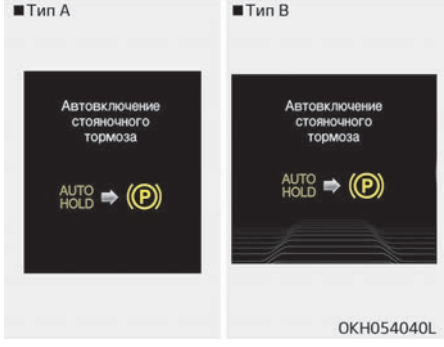

Автовключение стояночного тормоза

При использовании функции EPB и кнопки «Auto Hold» (Автоматическое удержание), на ЖК-дисплее отобразится уведомление. Также раздастся предупредительный сигнал.

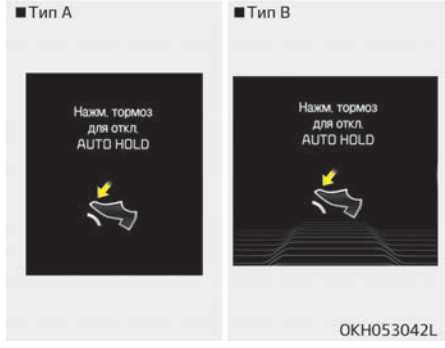

Нажм. тормоз для откл. AUTO HOLD

Если невозможно использовать функцию EPB и кнопку «Auto Hold» (Автоматическое удержание), на ЖК-дисплее отобразится уведомление. Также раздастся предупредительный сигнал. В данном случае нажмите педаль тормоза.

⚠ ПРЕДОСТЕРЕЖЕНИЕ

При отображении уведомления, возможно не будет работать переключатель «Auto Hold» (Автоматическое удержание) и система В целях безопасности нажмите педаль тормоза.

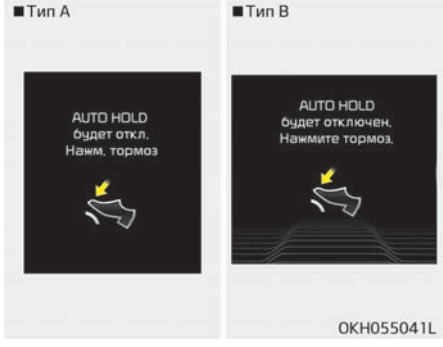

«AUTO HOLD» (Автоматическое удержание) отключает нажатие на педаль тормоза

Если при выключении режима автоматического удержания нажатием переключателя [AUTO HOLD] (Автоматическое удержание) педаль тормоза не нажимается, на ЖК-дисплее отображается соответствующее уведомление. Также раздастся предупредительный сигнал.

Режим «AUTO HOLD» (Автоматическое удержание) не включен. Закройте двери, капот багажник и пристегните ремни

Если при нажатии кнопки [AUTO HOLD] (Автоматическое удержание) дверь водителя, капот двигателя или багажник не закрыты или ремень безопасности водителя не застегнут, на ЖК-дисплее отобразится соответствующее уведомление. Также раздастся предупредительный сигнал. Нажмите кнопку [AUTO HOLD] (Автоматическое удержание) после закрытия двери водителя, капота двигателя, багажника и пристегивания ремня безопасности.

Антиблокировочная тормозная система (ABS)

⚠ ПРЕДУПРЕЖДЕНИЕ

Система ABS (или ESC) не способна предотвратить аварии, возникшие вследствие неправильных или опасных маневров водителя. Несмотря на то что управляемость автомобиля при экстренном торможении

(Продолжение)

(Продолжение)

улучшается, необходимо всегда сохранять безопасную дистанцию до объектов впереди. В экстремальных дорожных условиях следует обязательно снижать скорость автомобиля.

В перечисленных ниже дорожных условиях тормозной путь автомобиля, оснащенного антиблокировочной тормозной системой (или системой электронного контроля устойчивости), может быть длиннее, чем у автомобиля без таких систем.

В этих условиях автомобиль должен двигаться на пониженной скорости.

- **Неровные дороги, дороги с гравийным покрытием, заснеженные дороги.**
- **На шины автомобиля установлены цепи противоскольжения.**
- **На дорогах с выбоинами или с перепадом высот дорожного покрытия.**

Не следует испытывать действие функций безопасности автомобиля, оборудованного системой ABS (или ESC), двигаясь или проходя поворо-

(Продолжение)

(Продолжение)

ты на высокой скорости. Так вы можете подвергнуть опасности себя и других людей.

Система ABS постоянно измеряет частоту вращения колес. Если колеса начинают блокироваться, система ABS циклически регулирует давление на соответствующих тормозных механизмах.
При использовании тормозов в условиях, при которых может произойти блокировка колес, вы можете услышать тиканье тормозов или ощутить соответствующие вибрации на педали тормоза. Это нормальное явление, которое свидетельствует о работе системы ABS.
Для того чтобы в экстренной ситуации система ABS работала с максимальной эффективностью, не пытайтесь корректировать давление в тормозной системе и не нажимайте многократно на педаль тормоза.
Педаль тормоза нужно выжимать как можно сильнее либо так сильно, как того требует ситуация: система ABS сама будет регулировать усилие, поступающее на тормоза.

✻ ПРИМЕЧАНИЕ

Когда автомобиль начинает движение после запуска двигателя, из моторного отсека может доноситься щелканье. Это нормальное явление, которое свидетельствует об исправной работе антиблокировочной тормозной системы.

- Несмотря на наличие антиблокировочной тормозной системы, автомобилю требуется достаточный тормозной путь. Всегда сохраняйте безопасную дистанцию до впереди идущего автомобиля.
- На поворотах обязательно снижайте скорость. Антиблокировочная тормозная система не способна предотвратить аварии на слишком высоких скоростях.
- При срабатывании антиблокировочной тормозной системы на дорогах с рыхлым или неровным покрытием тормозной путь может быть больше, чем у автомобиля с обычной тормозной системой.

W-78

⚠ ПРЕДОСТЕРЕЖЕНИЕ

- **Если загорается и не тухнет сигнальная лампа ABS, возможно, в работе системы ABS возникли проблемы. Однако в этом случае обычные тормоза автомобиля остаются исправными.**

(Продолжение)

(Продолжение)

- **Сигнальная лампа системы ABS горит около 3 секунд после перевода кнопки «ENGINE START/STOP» (запуска/остановки двигателя) в положение «ON» (Вкл.). В течение этого времени система ABS выполняет самодиагностику: если все нормально, то лампа гаснет. Если лампа продолжает гореть, возможно, в работе системы ABS возникли проблемы. В этом случае следует проверить автомобиль в специализированной мастерской. Kia рекомендует связаться с официальным дилером Kia или партнерской сервисной компанией.**

⚠ ПРЕДОСТЕРЕЖЕНИЕ

- **Если вы движетесь по дороге с плохим сцеплением (например, по гололеду) и все время используете тормоза, система ABS работает постоянно, и может загореться сигнальная лампа ABS. Остановите автомобиль в безопасном месте и заглушите двигатель.**

(Продолжение)

(Продолжение)

- **Перезапустите двигатель. Если сигнальная лампа системы ABS не горит, то система ABS работает нормально. В противном случае, вероятно, возникли проблемы с системой ABS. В этом случае следует проверить автомобиль в специализированной мастерской. Kia рекомендует связаться с официальным дилером Kia или партнерской сервисной компанией.**

✻ ПРИМЕЧАНИЕ

Если автомобиль запускается от внешнего источника из-за низкого уровня заряда в аккумуляторе, двигатель может работать не так плавно как обычно, вследствие чего может загореться сигнальная лампа ABS. Это происходит из-за низкого напряжения аккумулятора. Такая ситуация не свидетельствует о неисправности системы ABS.

- При движении не следует многократно нажимать на тормоз!

(Продолжение)

(Продолжение)

- Перед поездкой на автомобиле зарядите аккумулятор.

Электронный контроль устойчивости (ESC) (при наличии)

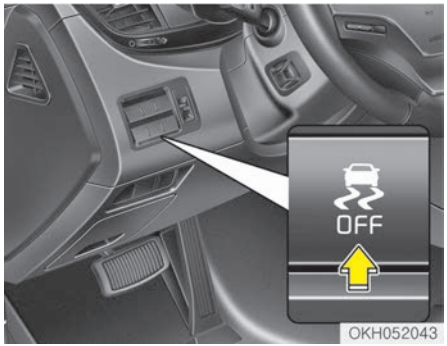

Система электронного контроля устойчивости (ESC) предназначена для стабилизации автомобиля во время выполнения маневров поворота. Система ESC проверяет направление, в котором поворачивается рулевое колесо, и направление, в котором автомобиль движется на самом деле. Система ESC задействует тормоза отдельных колес и вмешивается в работу системы управления двигателем, чтобы придать устойчивость автомобилю.

⚠ ПРЕДУПРЕЖДЕНИЕ

Никогда не двигайтесь слишком быстро для текущих дорожных условий или при прохождении поворотов. Система электронного контроля устойчивости (ESC) не может предотвратить аварию. Превышение скорости на поворотах, резкие маневры и аквапланирование на мокрой поверхности могут привести к серьезным дорожно-транспортным происшествиям. Предотвратить ДТП может только внимательный водитель, соблюдающий технику безопасности, который избегает маневров, способных привести к потере сцепления колес с дорогой. Даже при наличии системы ESC всегда соблюдайте все обычные меры предосторожности при управлении автомобилем, включая езду на безопасной скорости для данных условий.

Электронный контроль устойчивости (ESC) — это электронная система, которая помогает водителю сохранить управление автомобилем в неблагоприятных условиях. Она не является заменой навыкам и методам безопасного вождения. На сохранение управления с помощью системы ESC влияют такие факторы, как скорость, дорожные условия и усилие, прилагаемое водителем для поворота рулевого колеса. Ответственность за управление автомобилем и прохождение поворотов на правильно выбранной скорости при достаточном уровне безопасности полностью возлагается на водителя.

При использовании тормозов в условиях, при которых может произойти блокировка колес, вы можете услышать тиканье тормозов или ощутить соответствующие вибрации на педали тормоза. Это нормальное явление, которое означает, что система ESC активна.

✻ ПРИМЕЧАНИЕ

Когда автомобиль начинает движение после запуска двигателя, из моторного отсека может доноситься щелканье. Это нормальное явление, которое свидетельствует об исправной работе системы электронного контроля устойчивости.

Работа системы ESC

Включение системы ESC

-

- При включении кнопки «ENGINE START/STOP» (запуска/остановки двигателя) индикаторные лампы «ESC» и «ESC OFF» (ESC выкл.) загорятся примерно на 3 секунды, после чего система ESC включится.
- Для выключения системы ESC переведите кнопку «ENGINE START/STOP» (запуска/остановки двигателя) в положение «ON» (Вкл.) и нажмите кнопку «ESC OFF» (ESC выкл.) хотя бы на полсекунды. загорится индикаторная лампа ESC OFF (ESC выкл.). Для включения системы ESC нажмите кнопку «ESC OFF» (ESC выкл.) (индикаторная лампа «ESC OFF» (ESC выкл.) погаснет).
- При запуске двигателя можно услышать негромкий тикающий звук, который свидетельствует о запуске процесса автоматической самодиагностики системы ESP и не является признаком неисправности.

Во время работы

Работа системы ESC сопровождается миганием индикаторной лампы ESC.

- Если система электронного контроля устойчивости работает правильно, в автомобиле ощущаются легкие пульсации. Это вызвано управлением тормозами и не указывает на неисправность.
- При выезде с грязного или скользкого участка дороги частота вращения двигателя не увеличится при нажатии педали газа.

Отключение системы ESC

Способы отключения системы ESC

Существует два способа отключения системы ESC.
При остановке двигателя в момент, когда система ESC отключена, она остается отключенной. При запуске двигателя система автоматически включается.

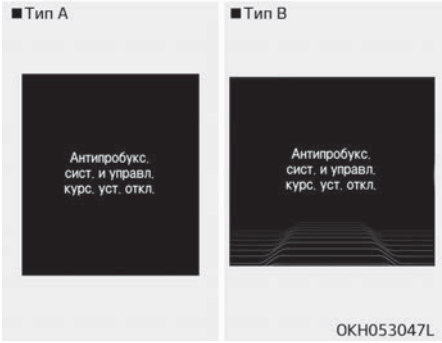

- **Первый способ отключения системы ESC**
  Нажмите кнопку «ESC OFF» (ESC ВЫКЛ.) (загорится индикаторная лампа «ESC OFF» (ESC ВЫКЛ.)). В этом состоянии функция управления двигателем не работает. Это означает, что функция регулирования тягового усилия не работает. Активной будет только функция управления тормозами.

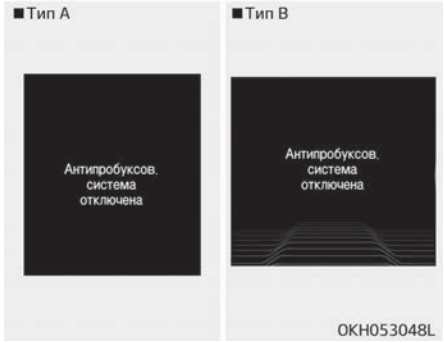

- **Второй способ отключения системы ESC**
  Для прекращения работы системы ESC нажмите и удерживайте кнопку ESC OFF (ESC выкл.) более 3 секунд. Загорится индикаторная лампа «ESC OFF» (ESC ВЫКЛ.) и прозвучит предупредительный сигнал ESC OFF. В этом состоянии функции управления двигателем и управления тормозами отключаются, Это означает, что система стабилизации курсовой устойчивости автомобиля также отключается.

Индикаторная лампа

Когда кнопка «ENGINE START/STOP» (запуска/остановки двигателя) переводится в положение «ON» (Вкл.)., индикаторная лампа загорается, а потом гаснет, если система электронного контроля устойчивости (ESC) работает нормально.
Индикаторная лампа электронного контроля устойчивости (ESC) мигает, если система ESC работает, или горит непрерывно, если система ESC не работает.
Индикаторная лампа отключения электронного контроля устойчивости «ESC OFF» загорается, если система ESC выключается кнопкой.

⚠ ПРЕДОСТЕРЕЖЕНИЕ

Езда с разными размерами шин или колес может вызвать неполадки системы электронного контроля устойчивости (ESC). При замене шин убедитесь, что они имеют тот же размер, что и оригинальные шины.

⚠ ПРЕДУПРЕЖДЕНИЕ

Система электронного контроля устойчивости является только вспомогательным средством для вождения автомобиля; будьте осторожны при замедлении на поворотах, заснеженной или обледенелой дороге. Ведите автомобиль медленно и не пытайтесь ускоряться, если индикаторная лампа ESC мигает или если поверхность дороги скользкая.

Использование кнопки «ESC OFF» (Выключения ESC)

Во время движения

- Электронный контроль устойчивости (ESC) должен быть включен для повседневного движения, при возможности.
- Для включения ESC во время движения, нажмите на кнопку «ESC OFF» (ESC выкл.) во время движения по ровной дороге.

⚠ ПРЕДУПРЕЖДЕНИЕ

Никогда не нажимайте кнопку «ESC OFF» (ESC выкл.) во время работы ESC (индикаторная лампа ESC мигает).
При выключении ESC во время работы ESC автомобиль может потерять управление.

✻ ПРИМЕЧАНИЕ

- При работе автомобиля на динамометре система ESC должна быть выключена (горит лампа «ESC OFF» (ESC выкл.)). Если ESC остается включенным, это может предотвратить увеличение скорости автомобиля и привести к ошибочной диагностике.
- Выключение ESC не влияет на работу ABS или тормозной системы.

Система помощи при трогании на подъеме (HAC)

При трогании после остановки на крутом подъеме автомобиль, как правило, скатывается назад. Система HAC предотвращает скатывание автомобиля назад за счет автоматического включения тормозов на приблизительно 2 секунды. При нажатии педали акселератора или по прошествии приблизительно 2 секунд давление в тормозной системе падает.

⚠ ПРЕДУПРЕЖДЕНИЕ

Система HAC активируется всего на 2 секунды, поэтому при трогании автомобиля всегда выжимайте педаль акселератора.

✻ ПРИМЕЧАНИЕ

- Система HAC не работает, когда рычаг переключения передач находится в положении «P» (парковка) или «N» (нейтраль).

(Продолжение)

(Продолжение)

- Система HAC включается, даже если система ESC выключена, но она не включается, если система ESC неисправна.

Правильные приемы торможения

⚠ ПРЕДУПРЕЖДЕНИЕ

- **Выходя из автомобиля или паркуя его, обязательно полностью затягивайте стояночный тормоз и внимательно переводите рычаг переключения трансмиссии в положение парковки. Автомобиль с неполностью затянутым стояночным тормозом может случайно тронуться с места и причинить травмы вам или другим людям.**

(Продолжение)

(Продолжение)

- **У всех припаркованных автомобилей должен быть включен стояночный тормоз. Это позволяет исключить внезапное перемещение автомобиля, вследствие которого могут пострадать пассажиры автомобиля или пешеходы.**

- Перед выездом с парковочного места проверьте, отключен ли стояночный тормоз и погас ли соответствующий индикатор.

- При езде по воде тормоза могут намокнуть. Также они могут намокнуть во время мойки автомобиля. Намокшие тормоза представляют опасность! Автомобиль с намокшими тормозами теряет способность быстро останавливаться. При торможении автомобиль с намокшими тормозами может уводить в сторону.
  Для того чтобы высушить тормоза, слегка нажимайте педаль тормоза, пока не восстановится нормальное тормозное усилие, при этом внимательно следите за поведением автомобиля на дороге. Если тормозное усилие не возвращается к норме, остановитесь при первой же возможности и пройдите осмотр в специализированной мастерской. Kia рекомендует позвонить официальному дилеру Kia или партнерской сервисной компании.
- Не следует двигаться на автомобиле под гору с выключенной передачей. Это крайне опасно. Автомобиль должен двигаться только с включенной передачей: для снижения скорости воспользуйтесь тормозами, после чего понизьте передачу, чтобы поддерживать безопасную скорость с помощью торможения двигателем.

- При движении не держите ногу на педали тормоза. Держать ногу на педали тормоза во время движения автомобиля опасно, так как это может привести к перегреву и отказу тормозов. Кроме того, усиливается износ компонентов тормозной системы.
- Если во время движения у вас спустило шину, аккуратно нажмите на тормоз: во время замедления автомобиль следует удерживать в направлении прямого хода вперед. Когда позволит скорость, отведите автомобиль на обочину и остановитесь в безопасном месте.
- Если автомобиль оборудован автоматической трансмиссией, не допускайте, чтобы он катился вперед. Чтобы исключить такое качение, при остановке автомобиля твердо держите ногу на педали тормоза.
- Паркуясь на уклоне, соблюдайте крайнюю осторожность. Надежно затяните стояночный тормоз и переведите рычаг переключения передач в положение «P» (парковка). Если автомобиль направлен вниз по склону, поверните передние колеса к бордюру, чтобы предотвратить скатывание автомобиля вниз. Если автомобиль направлен вверх по склону, поверните передние колеса от бордюра, чтобы предотвратить скатывание автомобиля вниз. При отсутствии бордюра или при необходимости предотвратить скатывание автомобиля в силу других условий необходимо заблокировать колеса.
- При некоторых условиях стояночный тормоз может замерзнуть во включенном положении. Чаще всего это происходит при скоплении снега или льда в районе задних тормозов или если тормоза промокли. Если существует риск замерзания стояночного тормоза, применяйте его только кратковременно, чтобы перевести рычаг переключения передач в положение «P» (Парковка) и заблокировать задние колеса автомобиля для предотвращения скатывания. После этого отпустите стояночный тормоз.
- Не пытайтесь удерживать автомобиль на уклоне с помощью педали акселератора. Это может привести к перегреву трансмиссии. Всегда пользуйтесь педалью тормоза или стояночным тормозом.

РАСШИРЕННОЕ УПРАВЛЕНИЕ БЕЗОПАСНОСТЬЮ АВТОМОБИЛЯ (AVSM) (ПРИ НАЛИЧИИ)

Система AVSM определяет расстояние за автомобилем с помощью датчика, чтобы предупредить водителя перед столкновением и защитить его в определенных опасных ситуациях с помощью предупреждающего сообщения, предупреждающего сигнала и вибрации ремня безопасности.

❉ Вибрация ремня безопасности является дополнительной функцией.

- Если система AVSM определяет объект сзади слишком близко к автомобилю и необходимо, чтобы водитель использовал педаль тормоза или рулевое колесо, загорается предупреждающая лампа.
  Незамедлительно снизьте скорость.
- Если система AVSM определяет большую опасность, прозвучит предупреждающий сигнал и ремень безопасности начинает вибрировать. Незамедлительно снизьте скорость.

❉ Вибрация ремня безопасности является дополнительной функцией.

⚠ ПРЕДОСТЕРЕЖЕНИЕ

Всегда проверяйте дорожные условия во избежание опасных ситуаций, даже если предупреждающая лампа не загорается, предупреждающий сигнал не звучит и педаль акселератора/ремень безопасности не вибрирует.

Работа тормозов

- Если система AVSM определяет столкновение, тормозная система переходит в стандартный режим, чтобы соответствующим образом среагировать, когда водитель нажимает на педаль тормоза.
- Если водитель отпускает педаль акселератора после предупреждения в опасных ситуациях, система AVSM автоматически плавно останавливает автомобиль.
- Если водитель резко нажимает педаль тормоза, чтобы снизить скорость автомобиля, система экстренного торможения срабатывает для увеличения эффективности торможения.
- Если опасность миновала, и водитель нажимает педаль акселератора или отпускает педаль тормоза, тормозная система возвращается в нормальный режим работы.

⚠ ПРЕДУПРЕЖДЕНИЕ

Система AVSM не позволяет полностью остановить транспортное средство и избежать столкновения. Всегда внимательно смотрите на дорогу, чтобы предотвратить возникновение неожиданных и внезапных ситуаций.

Работа ремня безопасности (при наличии)

Когда автомобиль обнаруживает столкновение, ремень безопасности натягивается.

⚠ ПРЕДУПРЕЖДЕНИЕ

Система AVSM работает в зависимости от расстояния до препятствия перед автомобилем, относительной скорости и использования водителем педалей тормоза или газа. Избегайте опасного вождения, при котором включается система AVSM.

Режим пользовательских настроек

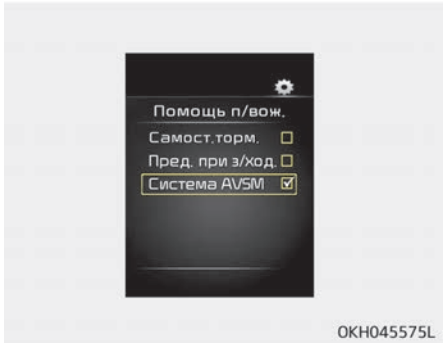

1. В режиме пользовательских настроек выберите AVSM.
2. При выборе [OFF] (ВЫКЛ.) предупреждение о столкновении или управлении тормозами не отображается и загорается индикатор [AVSM OFF] (AVSM ВЫКЛ.). При выборе [ON] (ВКЛ.) предупреждение о столкновении или управлении тормозами и индикатор [AVSM OFF] (AVSM ВЫКЛ.) не горит.

Индикатор неисправности

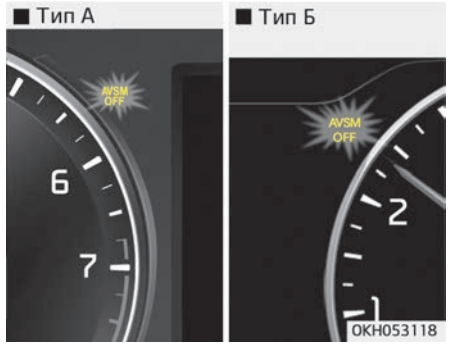

- Индикатор «AVSM OFF» (AVSM выкл.) загорается при переводе кнопки «ENGINE START/STOP» (запуска/остановки двигателя) в положение «ON» (Вкл.), но он должен погаснуть примерно через 3 секунды. Если индикатор не загорается или продолжает непрерывно гореть спустя примерно 3 секунд после переключения кнопки «ENGINE START/STOP» (запуска/остановки двигателя) в положение «ON» (Вкл.) или если он включается во время движения, то система AVSM работает неправильно. В этом случае следует проверить систему в специализированной мастерской. Kia рекомендует обратиться к официальному дилеру Kia или партнерской сервисной компании.
- Индикатор «AVSM OFF» (AVSM выкл.) может включиться при включении индикатора «ESC» или «SCC», однако это не означает, что система AVSM неисправна.

⚠ ПРЕДУПРЕЖДЕНИЕ

Система AVSM не является заменой навыков и методов безопасного во-

(Продолжение)

(Продолжение)

ждения, а только дополняет их. Водитель обязан все время следить за скоростью и расстоянием до впереди идущего автомобиля.

⚠ ПРЕДУПРЕЖДЕНИЕ

- **Даже если функция торможения в системе AVSM неисправна, при нажатии педали тормоза, тормозная система будет работать нормально. Однако функция торможения в системе AVSM не будет работать даже в некоторых опасных ситуациях.**
- **Система AVSM включается при превышении скорости 15 км/ч и снижении скорости ниже 180 км/ч .**
- **Система AVSM не реагирует на:**
  - **Людей или животных.**
  - **Автомобили, движущиеся во встречном направлении или пересекающие дорогу.**
  - **Неподвижные объекты.**

(Продолжение)

(Продолжение)

- **Система AVSM не может точно определять объекты, когда:**
  - **Датчики запачканы или закрыты.**
  - **Сильный ливень или снегопад.**
  - **Присутствуют помехи от электромагнитного излучения.**
  - **Имеются сильные отражения от радара.**
  - **Выполняется движение по извилистой дороге.**
  - **Выполняется движение по дороге с уклоном.**
  - **Автомобиль движется в районе, где идет стройка.**
  - **Перед автомобилем слишком узкие объекты, например, мотоциклы или велосипеды.**
  - **Автомобиль внезапно вклинивается в поток.**
- **Функция торможения системы AVSM не работает, если водитель не отпустил педаль газа или не нажимает педаль тормоза.**

АВТОНОМНАЯ СИСТЕМА ЭКСТРЕННОГО ТОРМОЖЕНИЯ (AEB) (ПРИ НАЛИЧИИ)

Автономная система экстренного торможения (AEB) позволяет избежать несчастных случаев путем своевременного определения критических ситуаций и предупреждения водителя.

⚠ ПРЕДУПРЕЖДЕНИЕ

При использовании системы экстренного торможения (AEB) следует учитывать следующие факторы:

- **Данная система является исключительно вспомогательной. При ее применении водитель должен по-прежнему быть внимательным и соблюдать предельную осторожность. Диапазон обнаружения объектов и тип объектов являются ограниченными. Всегда следите за ситуацией на дороге.**
- **НИКОГДА не ездите слишком быстро для текущих дорожных условий или при прохождении поворотов.**

(Продолжение)

(Продолжение)

- **Всегда внимательно смотрите на дорогу, чтобы предотвратить возникновение неожиданных и внезапных ситуаций. Система AEB не позволяет полностью остановить транспортное средство и избежать столкновения.**
- **Система AEB работает в зависимости от расстояния до препятствия перед автомобилем, относительной скорости и использования водителем педалей тормоза или газа. Избегайте опасного вождения, при котором включается система AEB.**
- **ВСЕГДА следите за скоростью и расстоянием до впереди идущего автомобиля. AEB не является заменой навыкам и методам безопасного вождения.**

Работа AEB

Предупреждение

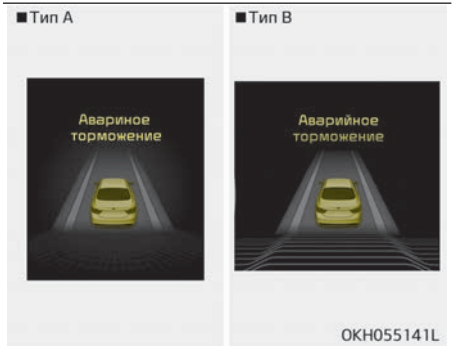

Отобразится предупреждающее сообщение и прозвучит звуковой сигнал, когда необходимо использовать педаль тормоза или рулевое колесо в результате неожиданной остановки или недостатка расстояния до идущего впереди автомобиля. Предупреждающие сообщения будут различаться по степени опасности ситуации. Незамедлительно снизьте скорость для предотвращения столкновения.

Работа тормозов

В критической ситуации происходит следующее.

- Система экстренного торможения входит в режим ожидания для обеспечения надлежащей реакции на воздействие водителя на педаль тормоза.
- Автомобиль автоматически снижает скорость в соответствии с опасностью ситуации.
  - Выполняется быстрое снижение скорости, когда скорость автомобиля менее 80 км/ч
  - Выполняется медленное снижение скорости, когда скорость автомобиля выше 80 км/ч
- Если водитель использует педаль тормоза для снижения скорости автомобиля, система экстренного торможения срабатывает для увеличения эффективности торможения.
- Если водитель нажимает сильно на педаль акселератора или резко поворачивает руль автомобиля, система экстренного торможения выключается.

Работа ремня безопасности

Ремень безопасности водителя и пассажира может натягиваться, если система определяет, что близко другой автомобиль или какой-либо объект.

✻ ПРИМЕЧАНИЕ

- Если выполняется отмена AEB с помощью параметров «User Settings Mode» (Режим пользовательских настроек) или присутствуют неполадки в работе системы AEB, автоматический аварийный режим работать не будет.
- При выключении ESC или при наличии неполадки в системе ESC автоматический аварийный режим работать не будет.
- ESC необходимо включить для автоматического аварийного режима для управления ESC в ситуациях столкновения.

Отключение AEB

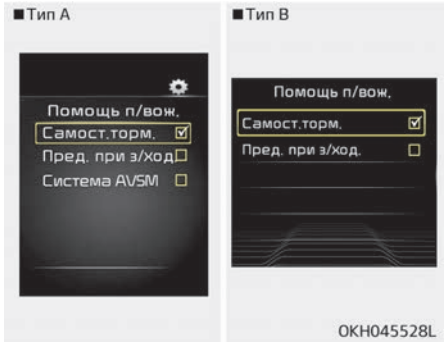

- Перейдите в режим пользовательских настроек (система помощи при вождении) и отмените проверку AEB (автономная система экстренного торможения) на ЖК-дисплее (для получения дополнительной информации см. "ЖК-дисплей" на странице 4-66). Функции предупреждений и автоматического торможения не будут работать.

- Чтобы включить AEB, выберите пункт «AEB» (автономная система экстренного торможения) на ЖК-дисплее в режиме пользовательских настроек (система помощи при вождении). Функции предупреждений и автоматического торможения начнут работать.

✻ ПРИМЕЧАНИЕ

Система AEB включается автоматически при запуске двигателя. Если система AEB не нужна, отключите ее на ЖК-дисплее, перейдя в режим пользовательских настроек.

⚠ ПРЕДОСТЕРЕЖЕНИЕ

Если система AEB включена, а ESC (электронная система стабилизации) отключена в режиме пользовательских настроек, система AEB будет автоматически отключена.

Индикатор неисправности

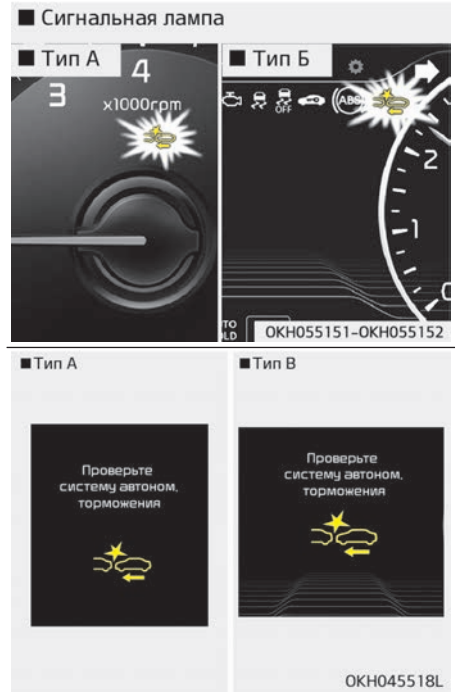

- Когда система AEB выключена, загорается сигнальная лампа AEB. (Предупреждающее сообщение не отображается.)
- Сигнальная лампа AEB загорается и отображается сообщение, если на датчике или крышке присутствуют грязь или посторонние вещества, например снег. В этом случае система AEB временно может не работать, но при этом не выдается предупреждение о неисправности системы AEB. Очистите датчик или крышку с помощью мягкой ткани.
- Если присутствует неполадка в системе AEB, загорится сигнальная лампа AEB и отобразится сообщение. Рекомендуется произвести осмотр автомобиля у официального дилера Kia.
- Когда отображаются сообщения ESC (электронная система курсовой устойчивости) или SCC (интеллектуальный круиз-контроль), предупреждающее сообщение AEB может отобразиться, но это не свидетельствует о неисправности системы AEB.

⚠ ПРЕДУПРЕЖДЕНИЕ

- **Даже если функция торможения в системе AEB неисправна, при нажатии педали тормоза, тормозная система будет работать нормально. Однако функция торможения в системе AEB не будет работать даже в некоторых опасных ситуациях.**
- **Система AEB включается при превышении скорости 8 км/ч и снижении скорости ниже 180 км/ч.**
- **Система AEB не определяет следующие объекты.**
  - **Людей или животных.**
  - **Автомобили, движущиеся во встречном направлении или пересекающие дорогу.**
  - **Неподвижные объекты.**
- **Система AEB не может определить объекты в следующих случаях.**
  - **Датчики запачканы или закрыты.**
  - **Сильный ливень или снегопад.**
  - **Присутствуют помехи от электромагнитного излучения.**

(Продолжение)

(Продолжение)

- **Имеются сильные отражения от радара.**
- **Выполняется движение по извилистой дороге.**
- **Выполняется движение по дороге с уклоном.**
- **Автомобиль движется в районе, где идет стройка.**
- **Перед автомобилем слишком узкие объекты, например, мотоциклы или велосипеды.**
- **Внезапно на вашей полосе появляется другой автомобиль.**
- **Камера не может обеспечить четкое отображение.**
- **Камера не может отследить автомобиль целиком.**
- **Впереди движется автомобиль необычной формы, например трейлер, автомобиль специального назначения или грузовой автомобиль, перевозящий груз необычной формы.**

(Продолжение)

(Продолжение)

- **Поездка осуществляется в ночное время, а стоп-сигнал автомобиля, идущего впереди, не горит, установлен в необычном месте или неправильно.**
- **При въезде или выезде из тоннеля, в котором слишком яркое освещение.**

СИСТЕМА ИНТЕГРИРОВАННОГО УПРАВЛЕНИЯ ДИНАМИКОЙ АВТОМОБИЛЯ

Режим движения/режим движения по заснеженной дороге

■ Тип А

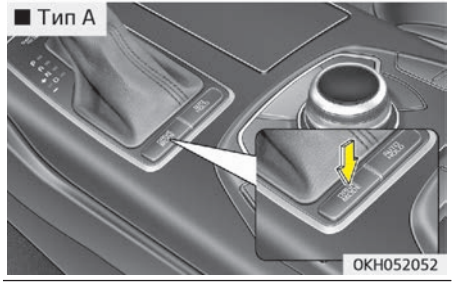

■ Тип Б

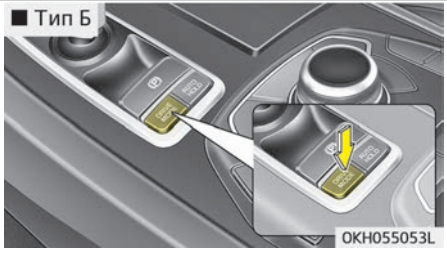

■ Тип С

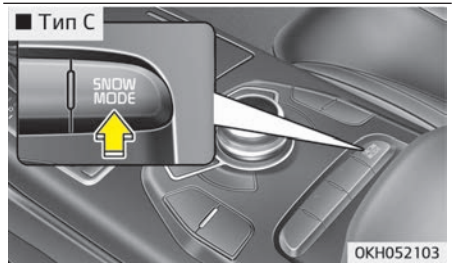

Водитель может настроить режим движения с помощью параметра управления автомобилем и стиля вождения.
Ниже приведен список сообщений, которые могут отображаться на верхнем дисплее системы AVN.

• ОБЫЧНЫЙ РЕЖИМ:

Плавный и высокоуровневый режим движения.

• ЭКОНОМИЧНЫЙ РЕЖИМ (ECO) (АКТИВНАЯ ЭКОНОМИЯ):

Режим движения, оптимизированный для экономичного расхода.

• СПОРТИВНЫЙ РЕЖИМ:

Агрессивный и надежный режим движения.

• ИНТЕЛЛЕКТУАЛЬНЫЙ РЕЖИМ:

В зависимости от стиля вождения водителя (экономичный ↔ агрессивный) автоматически изменяется режим движения по схеме ЭКОНОМИЧНЫЙ ↔ ОБЫЧНЫЙ ↔ СПОРТИВНЫЙ.

• РЕЖИМ ДВИЖЕНИЯ ПО ЗАСНЕЖЕННОЙ ДОРОГЕ

Режим движения, оптимизированный для движения по скользкой дороге.
Ниже приведена схема изменения режимов при нажатии кнопки «DRIVE MODE» (РЕЖИМ ДВИЖЕНИЯ).

❇ При выборе обычного режима на приборной панели ничего не отображается

- При выборе режима «SNOW MODE» (РЕЖИМ ДВИЖЕНИЯ ПО ЗАСНЕЖЕННОЙ ДОРОГЕ) этот режим будет активен независимо от того, какой режим был установлен ранее (ОБЫЧНЫЙ/ЭКОНОМИЧНЫЙ/СПОРТИВНЫЙ/ИНТЕЛЛЕКТУАЛЬНЫЙ).
  Нажмите кнопку «SNOW MODE» (РЕЖИМ ДВИЖЕНИЯ ПО ЗАСНЕЖЕННОЙ ДОРОГЕ) еще раз, чтобы вернуться к режиму движения, выбранному ранее (ОБЫЧНЫЙ/ЭКОНОМИЧНЫЙ/СПОРТИВНЫЙ/ИНТЕЛЛЕКТУАЛЬНЫЙ).
- При выключении двигателя автомобиля в режиме ОБЫЧНЫЙ/ЭКОНОМИЧНЫЙ/ИНТЕЛЛЕКТУАЛЬНЫЙ и при повторном его включении будет установлен выбранный ранее режим движения. (Это не распространяется на СПОРТИВНЫЙ РЕЖИМ.) Если двигатель выключен в СПОРТИВНОМ РЕЖИМЕ, при его включении будет установлен ОБЫЧНЫЙ РЕЖИМ.

Экономичный режим («ECO») (активная экономия)

- Система «ACTIVE ECO» (Активная экономия) оптимизирует эффективность использования топлива посредством управления экономичной работой двигателя и трансмиссии. Фактическое использование топлива будет зависеть от личного стиля вождения и привычек.
- При нажатии кнопки «DRIVE MODE» (Режим движения) и выборе параметра «ECO MODE» (Экономичный режим), загорится зеленая лампа «ECO» (Экономичный).

Движение в экономичном режиме

Двигатель и трансмиссия автомобиля будут работать в режиме экономии топлива.

Система «ACTIVE ECO MODE» (Активный экономичный режим) будет сдерживать привычки водителя, снижающие эффективность использования топлива, например резкое начало движения и ускорения, по сравнению с режимом «NORMAL MODE» (Обычный режим).

Условия, ограничивающие использование режима активной экономии

Ниже приведен список условий, при которых во время движения в режиме «ACTIVE ECO MODE» (активный экономичный режим), режим работы индикаторы не изменяется, однако внутренняя система может работать поразному.

- При низкой температуре охлаждающей жидкости двигателя:
  Если температура трансмиссионного масла ниже допустимых пределов, режим «ACTIVE ECO MODE» (активный экономичный режим) может быть временно недоступен, пока трансмиссионное масло не нагреется после включения зажигания.

- При подъеме по дороге с уклоном:
  Поскольку в режиме «ACTIVE ECO MODE» (активный экономичный режим) крутящий момент двигателя частично ограничен, режим «ACTIVE ECO MODE» (активный экономичный режим) может быть временно недоступен, когда для подъема по дороге с уклоном необходим больший крутящий момент.
- При использовании режима ручного переключения передач:
  При переключении автоматической коробки передач в режим ручного переключения трансмиссии режим «ACTIVE ECO MODE» (активный экономичный режим) автоматически отключается.

Спортивный режим

- При нажатии кнопки «DRIVE MODE» (Режим движения) и выборе режима «SPORT MODE» (Спортивный режим) загорится индикатор «SPORT» (Спорт) (красный) на панели.
- При остановке и запуске двигателя с помощью кнопки «ENGINE START/STOP» (запуска/остановки двигателя) в режиме «SPORT MODE» (Спортивный режим) система переключится обратно в режим «NORMAL MODE» (Обычный режим).
  Для выключения режима «SPORT MODE» (Спортивный режим) нажмите на кнопку «DRIVE MODE» (Режим движения).
- если система включена
  - После повышения скорости и снятия ноги с педали акселератора поддерживает передачу и скорость вращения двигателя в течение некоторого времени, даже если педаль акселератора не нажата.
  - При ускорении переключение на более высокую передачу задерживается.

✻ ПРИМЕЧАНИЕ

В режиме «SPORT DRIVE MODE» (Спортивный режим движения) эффективность использования топлива снижается.

Режим движения по заснеженной дороге (при наличии)

- «SNOW MODE» (Режим движения по заснеженной дороге) помогает водителю управлять автомобилем более эффективно на скользкой поверхности дороги в условиях снегопада или грязи.
- Если нажать кнопку «SNOW MODE» (Режим движения по заснеженной дороге), режим «SNOW MODE» (Режим движения по заснеженной дороге) будет работать вне зависимости от того, какой режим движения выбран («NORMAL» (Обычный)/«ECO»(Экономичный)/«SPORT» (Спортивный)/«SMART» (Интеллектуальный)).
  Если нажать кнопку «SNOW MODE» (Режим движения по заснеженной дороге) еще раз, будет включен ранее выбранный режим («NORMAL» (Обычный)/«ECO»(Экономичный)/«SPORT» (Спортивный)/«SMART» (Интеллектуальный)).

Интеллектуальный режим

- «SMART MODE» (Интеллектуальный режим) является интеллектуальным режимом движения, который автоматически выбирает наиболее подходящий режим движения («Economic» (Экономичный) ↔ «Aggressive» (Агрессивный)), измеряя степень использования рулевого колеса и педаль акселератора.
- При нажатии кнопки «DRIVE MODE» (Режим движения) и выборе режима «SMART MODE» (Интеллектуальный режим) загорится индикатор «SMART» (Интеллектуальный).
- Цвет индикатора «SMART MODE» (Интеллектуальный режим) будет зависеть от стиля вождения. Если стиль вождения экономичный, равномерный и быстрый, индикатор будет зеленым, белым и красным в соответствующем порядке.
- При остановке и повторном запуске двигателя с помощью кнопки «ENGINE START/STOP» (запуска/остановки двигателя) в режиме «SMART MODE» (Интеллектуальный режим) автомобиль будет оставаться в режиме «SMART MODE» (Интеллектуальный режим).

- **Ниже приведена сводка управления автоматическими режимами движения в зависимости от использования рулевого колеса, двигателя и системы трансмиссии.**

Стиль вождения	Интеллектуальный режим движения	Схема переключения передач	Крутящий момент двигателя	Ходовые качества
Экономный	Интеллектуальный ЭКОНОМИЯ (ECO)	Топливосберегающий	Топливосберегающий	Плавность движения
Равномерность движения	Интеллектуальный НОРМАЛЬНЫЙ (NORMAL)	Равномерность движения	Равномерность движения	
Агрессивное вождение	Интеллектуальный СПОРТИВНЫЙZ (SPORT)	Ускорение	Высокая чувствительность	Резкое вождение

⚠ ПРЕДОСТЕРЕЖЕНИЕ

- **«SMART MODE» (Интеллектуальный режим) является интеллектуальным режимом движения, поэтому когда стиль вождения экономный и топливосберегающий, автоматически выбирается режим «SMART ECO MODE» (Интеллектуальный экономный режим). Двигатель и система трансмиссии будут более экономно расходовать топливо, но фактическая экономия топлива будет зависеть от различных факторов вождения (в гору/с горы, увеличенное число оборотов или частое торможение).**
- **Если выполнять внезапные ускорения или повороты в режиме «SMART MODE» (Интеллектуальный режим), будет выбран «SMART SPORT MODE» (Интеллектуальный спортивный режим). При этом может снизиться эффективность использования топлива.**

Экран индикатора режима движения

Экран индикатора «DRIVE MODE» (Режим движения) можно отобразить с помощью кнопки маршрутного компьютера на рулевом колесе.
Экран индикатора «DRIVE MODE» (Режим движения) отображает состояние текущего режима движения.

- Кнопка «DRIVE MODE» (Режим движения) располагается в нижней части рычага трансмиссии для выбора режима движения.
  Если режим движения выбран пользователем вручную, экран индикатора режима движения будет показывать выбранный пользователем режим движения. («NORMAL» (Обычный), «ECO» (Экономичный) или «SPORT» (Спортивный))
  Если режим «SMART MODE» (Интеллектуальный режим) выбран с помощью кнопки «DRIVE MODE» (Режим движения), экран индикатора режима движения будет показывать текущий режим движения, автоматически выбранный системой «SMART MODE» (Интеллектуальный режим). («SMART NORMAL» (Интеллектуальный обычный), «SMART ECO» (Интеллектуальный экономичный) или «SMART SPORT» (Интеллектуальный спортивный))

- Когда на маршрутном компьютере выбран режим «DRIVE MODE» (Режим движения) и используется режим «SMART MODE» (Интеллектуальный режим), автоматически выбранный режим движения «SMART ECO» (Интеллектуальный экономичный), «SMART NORMAL» (Интеллектуальный обычный) или «SMART SPORT» (Интеллектуальный спортивный) будет выбран для комбинации приборов.
  Ниже отображается горизонтальная шкала стиля вождения, которая отражает стиль вождения в реальном времени.

- Если вождение в режиме «SMART SPORT» (Интеллектуальный спортивный) аккуратное и медленное, подсвечивается левая часть шкалы стиля вождения, и автоматически будет выбран режим «SMART ECO» (Интеллектуальный экономичный).
  Когда водитель часто применяет ускорение, подсвечивается правая часть шкалы стиля вождения, и автоматически будет выбран режим «SMART NORMAL» (Интеллектуальный обычный).
  Кроме того, если ускорение и скорость высокие, будет выбран режим движения «SMART SPORT» (Интеллектуальный спортивный).

- Если используется функция автоматического круиз-контроля или трансмиссия переведена в ручной режим, когда выбран режим «SMART MODE» (Интеллектуальный режим), временно приостанавливается использование режима «SMART MODE» (Интеллектуальный режим) и для параметра «DRIVE MODE» (Режим движения) отображается значение «OFF» (Выкл.). Соответственно выключается подсветка шкалы стиля вождения.

- Если маршрутный компьютер не настроен на отображение экрана индикатора «DRIVE MODE» (Режим движения) и требуется узнать состояние включения/выключения режима «SMART MODE» (Интеллектуальный режим), просто проверьте, подсвечены ли на экране буквы «SMART» (Интеллектуальный) (зеленый - «ECO MODE» (Экономичный режим), белый - «NORMAL MODE» (Обычный режим), красный - «SPORT MODE» (Спортивный режим)).

Датчик стиля вождения

При выборе «SMART MODE» (Интеллектуальный режим) путем нажатия кнопки «DRIVE MODE» (Режим движения) и при выборе экрана индикатора «DRIVE MODE» (Режим движения) путем нажатия кнопки маршрутного компьютера на рулевом колесе в нижней части дисплея отобразится шкала датчика стиля движения и текущий стиль движения.

- Деления слева на шкале датчика стиля движения указывают степень экономичности и аккуратности движения и отображаются зеленым цветом. Чем более экономичным и аккуратным становится движение, тем больше делений слева загорится зеленым цветом.
  Аналогичным образом, деления справа на шкале датчика стиля движения указывают степень агрессивности и спортивности движения и отображаются красным цветом. Чем быстрее и агрессивнее движение автомобиля, тем больше делений шкалы справа отобразятся красным цветом.
- Если шкала датчика стиля движения загорается полностью справа налево (степень экономичности) и в течение некоторого времени не изменяется, автомобиль автоматически переключается в режим «SMART ECO MODE» (Интеллектуальный экономичный режим).
  Также если шкала датчика стиля движения загорается полностью слева направо (степень агрессивности) и в течение некоторого времени не изменяется, автомобиль автоматически переключается в режим «SMART SPORT MODE» (Интеллектуальный спортивный режим).
- Чтобы оставить режим «SMART ECO MODE» (Интеллектуальный экономичный режим) включенным и добиться большей экономии топлива, попытайтесь продолжить управление автомобилем в экономичном стиле, чтобы шкала датчика отображалась зеленым цветом.

Характеристики интеллектуального режима

- Если педаль акселератора нажимать аккуратно, автомобиль будет распознавать это действие как экономичный стиль вождения. Спустя некоторое время, система автоматически переключится в режим «SMART ECO MODE» (Интеллектуальный экономичный режим).
- Если нажимать педаль акселератора часто и уверенно в режиме «SMART ECO MODE» (Интеллектуальный экономичный режим), система автоматически переключится в режим «SMART NORMAL MODE» (Интеллектуальный обычный режим).
- Даже когда изменяется стиль вождения «SMART ECO MODE» (Интеллектуальный экономичный режим), если автомобиль в течение значительного времени движется в гору, система определит уклон. Временно интеллектуальная система переключится в режим «SMART NORMAL MODE» (Интеллектуальный обычный режим).
  Когда автомобиль выезжает на ровную дорогу, автоматически включается режим «SMART ECO MODE» (Интеллектуальный экономичный режим).
- Интеллектуальная система распознает внезапное и повторное ускорение или вращение рулевого колеса как агрессивное вождение и автоматически включится режим «SMART SPORT MODE» (Интеллектуальный спортивный режим). В режиме «SMART SPORT MODE» (Интеллектуальный спортивный режим) используется более низкая передача по сравнению с передачей в режиме «SMART NORMAL MODE» (Интеллектуальный обычный режим).
  Отклик автомобиля на начало движения и остановку становится быстрее.
- Когда включен режим «SMART SPORT MODE» (Интеллектуальный спортивный режим) и водитель ставит ногу на педаль акселератора, автомобиль продолжает движение на низкой передаче и водитель может ощущать торможение. Это происходит потому, что необходимо подготовительное время для следующего ускорения, что является нормальным.
- Режим «SMART SPORT MODE» (Интеллектуальный спортивный режим) включается, только когда определяется очень агрессивное вождение и высокая скорость. Поэтому при равномерном стиле вождения интеллектуальная система выберет режим «SMART ECO» (Интеллектуальный экономичный) или «SMART NORMAL MODE» (Интеллектуальный обычный режим).
- Искусственный интеллектуальный алгоритм будет мгновенно вычислять стиль вождения каждого водителя. Таким образом, если происходит смена водителя, алгоритм будет выполнять измерения соответствующим образом.

Условия, ограничивающие использование интеллектуального режима

В следующих условиях автомобиль будет временно отключен режим «SMART MODE» (Интеллектуальный режим) и индикатор погаснет.

- При переключении автоматической коробки передач в режим ручного переключения трансмиссии режим «SMART MODE» (Интеллектуальный режим) автоматически отключается.
  При переключении автоматической коробки передач в режим ручного переключения трансмиссии режим «SMART MODE» (Интеллектуальный режим) автоматически отключается.
- Когда система круиз-контроля включена:
  Когда водитель задает необходимую скорость для функции круиз-контроля, автомобиль автоматически отключает режим «SMART MODE» (Интеллектуальный режим). (Режим «SMART MODE» (Интеллектуальный режим) не отключится сразу же после нажатия кнопки круиз-контроля, а тогда, когда система круиз-контроля начнет управлять скоростью автомобиля.)
- Если температура масла трансмиссии слишком высокая или низкая:
  система управления «SMART MODE» (Интеллектуальный режим) будет работать практически во всех режимах движения. Но когда температура масла трансмиссии за пределами допустимого диапазона, система «SMART MODE» (Интеллектуальный режим) может стать временно недоступной.

СИСТЕМА ПОДВЕСКИ С ЭЛЕКТРОННЫМ КОНТРОЛЕМ (ECS) (ПРИ НАЛИЧИИ)

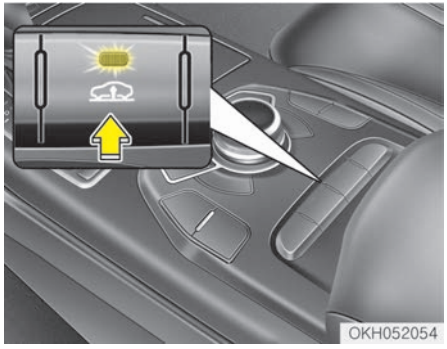

ECS автоматически управляет подвеской автомобиля с помощью пневматической рессоры для обеспечения максимального удобства пассажира.
Также можно вручную управлять подвеской автомобиля в режиме «НОРМАЛЬНЫЙ» или «ПОВЫШЕННЫЙ».

Для управления высотой автомобиля

- Нажмите кнопку управления высотой автомобиля, чтобы выбрать режим «HIGH» (Высокий), при этом высота автомобиля будет выше, чем в режиме «NORMAL» (Обычный), и загорится индикатор на кнопке управления высотой автомобиля. Эта функция предназначена для условий бездорожья.
- Нажмите кнопку управления высотой автомобиля снова, чтобы выбрать режим «NORMAL» (Обычный), при этом высота автомобиля станет меньше, чем в режиме «HIGH» (Высокий). Индикатор на кнопке управления высотой автомобиля погаснет.
- При остановке автомобиля, когда рычаг переключения передач установлен в положение «P» (Парковка) или «N» (Нейтраль), можно изменить высоту автомобиля.
- При движении со скоростью менее 70 км/ч можно выбрать режим «HIGH» (Высокий).
- Если скорость автомобиля превышает 70 км/ч при выбранном режиме «HIGH» (Высокий), режим «NORMAL» (Обычный) будет выбран автоматически.
- Если скорость автомобиля превышает 120 км/ч при выбранном режиме «NORMAL» (Обычный), автоматически будет выбран режим «LOW» (Низкий), при котором высота автомобиля ниже, чем в режиме «NORMAL» (Обычный). Режим «LOW» (Низкий) можно выбрать вручную.
- При движении со скоростью менее 80 км/ч в режиме «LOW» (Низкий), режим «NORMAL» (Обычный) будет выбран автоматически.
- Когда кнопка «ENGINE START/STOP» (запуска/остановки двигателя) выключается при выбранном режиме «HIGH» (Высокий), режим «HIGH» (Высокий) останется включенным.
  Эта возможность позволяет избежать повреждения днища автомобиля, когда он припаркован на неровной дороге.

• Высоту автомобиля можно отрегулировать после выключения кнопки «ENGINE START/STOP» (запуска/остановки двигателя) на 2 часа/5 часов/10 часов.
Это позволяет компенсировать высоту автомобиля под влиянием внешней температуры.

✻ ПРИМЕЧАНИЕ

- При движении со скоростью более 70 км/ч невозможно выбрать режим «HIGH» (Высокий).
- Не используйте систему ECS, когда воздушный фильтр компрессора в нижней части автомобиля подвергся воздействию воды.
Вода может попасть в компрессор и, возможно, ECS перестанет работать надлежащим образом.

Предупреждение о неисправности ECS (система подвески с электронным управлением)

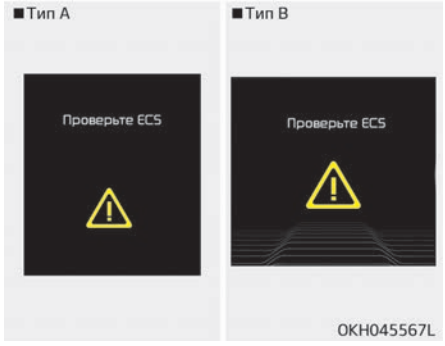

Если появляется предупреждающее сообщение ESC, возможно, возникла неисправность системы ECS. Kia рекомендует обратиться к официальному дилеру Kia или партнерской сервисной компании.

✻ ПРИМЕЧАНИЕ

- Убедитесь, что под автомобилем нет посторонних объектов, перед изменением высоты автомобиля.
- При работе ECS иногда слышен звук, это нормально и указывает на исправность ECS.
- В зависимости от внешней температуры высота автомобиля может быть разной.
- Когда автомобиль припаркован так, что одна его сторона выше другой, скорость автомобиля внезапно увеличивается/снижается или рулевое колесо резко поворачивается, возможно, временно высота автомобиля будет колебаться. Это обеспечивает защиту системы.

(Продолжение)

(Продолжение)

- Когда одна сторона автомобиля поднята с помощью домкрата, возможно, временно высота автомобиля будет колебаться. Система ECS будет работать нормально при повторном включении двигателя или при увеличении скорости автомобиля.
- Когда автомобиль не используется для поездок длительное время, его высота может уменьшиться. Система ECS будет работать нормально при повторном включении двигателя.

✻ ПРИМЕЧАНИЕ

- Если аккумулятор разряжен, предупреждающее сообщение ECS может отобразиться для защиты системы.

(Продолжение)

(Продолжение)

- Когда высота регулируется повторно, возможно, временно высота автомобиля будет колебаться вследствие перегрева компрессора. Это предотвращает повреждение связанных деталей.

Буксировка автомобиля

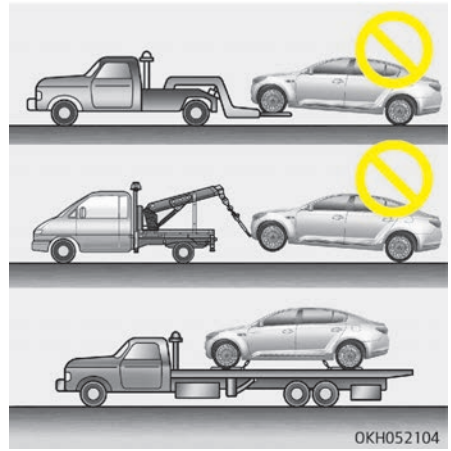

⚠ ПРЕДОСТЕРЕЖЕНИЕ

Если отображается предупреждение системы ECS и при этом в системе пневмоподвески отсутствует воздух, высота автомобиля очень низкая, поэтому не следует ехать на нем, чтобы защтить автомобиль от выступающих элементов на поверхности дорожного покрытия. Kia рекомендует обратиться к официальному дилеру Kia или партнерской сервисной компании. Следует отбуксировать автомобиль, как показано на рисунке.

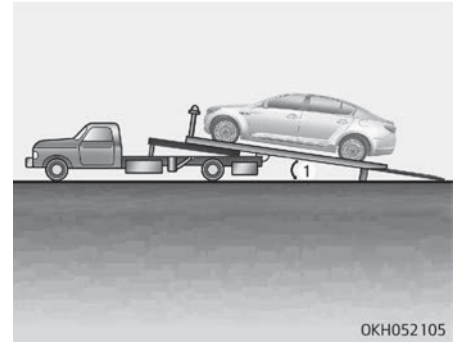

⚠ ПРЕДОСТЕРЕЖЕНИЕ

При загрузке автомобиля в эвакуатор, угол погрузки (1) не должен превышать 5°.

СИСТЕМА КРУИЗ-КОНТРОЛЯ (ПРИ НАЛИЧИИ)

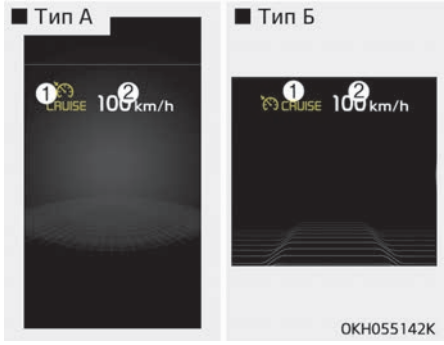

1. Индикатор круиз-контроля
2. Заданная скорость

Система круиз-контроля позволяет программировать автомобиль на движение с постоянной скоростью, без необходимости нажатия на педаль газа.
Данная система работает на скоростях выше 30 км/ч..

⚠ ПРЕДУПРЕЖДЕНИЕ

- **Если оставить систему круиз-контроля включенной (горит индикаторная лампа «CRUISE» (Круиз-контроль)), то существует вероятность ее случайной активации. Систему круиз-контроля следует выключать (индикаторная лампа «CRUISE» (Круиз-контроль) в состоянии «OFF» (Выкл.)), если она не используется. Это позволяет исключить возможность непреднамеренного задания скорости движения.**
- **Используйте систему круиз-контроля только при движении на открытых автострадах в хорошую погоду.**
- **Не используйте систему круиз-контроля, если движение автомобиля с постоянной скоростью может быть небезопасным: например, при интенсивном или переменном транспортном потоке, на скользких (мокрых, обледеневших или покрытых снегом) дорогах, а также на дорогах с крутизной уклонов более 6%.**

(Продолжение)

(Продолжение)

- **Особое внимание при использовании системы круиз-контроля нужно обращать на режим вождения.**
- **Соблюдайте осторожность при движении под уклон под управлением системы круиз-контроля, поскольку на уклоне скорость автомобиля может возрасти.**

✻ ПРИМЕЧАНИЕ

- При нормальной работе системы круиз-контроля, если переключатель SET (Установка) нажат или повторно нажат после задействования тормозов, система включается в работу приблизительно через 3 секунд. Эта задержка является нормальной.

(Продолжение)

(Продолжение)

- Для активации круиз-контроля по крайней мере один раз нажмите педаль тормоза после перевода кнопки «ENGINE START/STOP» (запуска/остановки двигателя) в положение «ON» (Вкл.) или запуска двигателя. Это необходимо для проверки исправности работы переключателя тормоза, с помощью которого выключается круиз-контроль.

Переключатель круиз-контроля

«CRUISE» (Круиз-контроль): включение или отключение системы круиз-контроля.
CANCEL: отключение круиз-контроля.
RES+: возобновление или увеличение скорости круиз-контроля.
SET-: установка или уменьшение скорости круиз-контроля.

Чтобы задать скорость круиз-контроля, выполните следующие действия:

1. Переместите рычаг вверх (режим круиз-контроля), чтобы включить систему. Загорится индикатор CRUISE.
2. Увеличьте скорость до желаемой. Скорость должна быть более 30 км/ч .

3. Переместите рычаг вниз (в положение SET–) и отпустите на нужной скорости. Отобразится заданная скорость. Одновременно отпустите педаль газа. Желаемая скорость будет поддерживаться автоматически.

На крутых спусках и подъемах возможно небольшое увеличение или снижение скорости.

Чтобы увеличить заданную скорость круиз-контроля:

Выполните любую из следующих процедур.

- Переместите рычаг вверх (в положение RES+) и удерживайте его. Автомобиль ускорится. Отпустите рычаг, когда будет достигнута необходимая скорость.
- Переместите рычаг вверх (в положение RES+) и сразу же отпустите его. При каждом подобном перемещении рычага вверх (в положение RES+) скорость круиз-контроля будет увеличиваться на 2,0 км/ч.

Чтобы уменьшить скорость круиз-контроля:

Выполните любую из следующих процедур.

- Переместите рычаг вниз (в положение «SET-») и удерживайте его. Скорость автомобиля будет постепенно уменьшаться. Отпустите рычаг, когда достигнете скорости, которую желаете поддерживать.
- Переместите рычаг вниз (в положение «SET-») и сразу же отпустите его. При каждом подобном перемещении рычага вниз (в положение SET-) скорость круиз-контроля будет уменьшаться на 2,0 км/ч.

Временное ускорение при включенном круиз-контроле:

Если вы хотите временно увеличить скорость при включенном круиз-контроле, нажмите педаль акселератора. Увеличение скорости не будет мешать работе круиз-контроля и не изменит заданную скорость.

Для возврата к заданной скорости снимите ногу с педали акселератора.

Если переместить рычаг вниз (в положение «SET-») при повышенной скорости, будет восстановлена скорость круиз-контроля.

Чтобы отключить круиз-контроль, выполните одно из следующих действий:

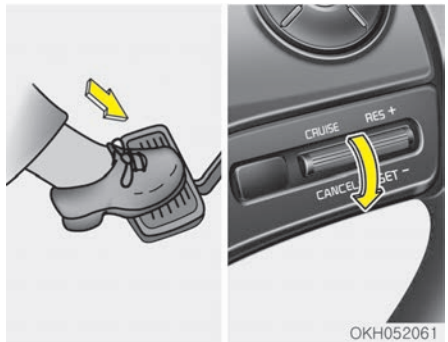

- Нажмите на педаль тормоза.
- На автомобиле с автоматической коробкой передач переведите рычаг переключения передач в положение «N» (нейтраль).
- Переместите рычаг, расположенный на рулевом колесе, вверх (в положение «CANCEL» (Отмена)).
- Уменьшите скорость автомобиля так, чтобы она стала ниже, чем скорость в памяти, на 20 км/ч .
- Уменьшите скорость автомобиля так, чтобы она стала ниже примерно на 30 км/ч .
- Снизьте скорость автомобиля, чтобы она стала выше примерно на 200 км/ч .
- Работает система ESC.
- Переход на 2^{ую} передачу в ручном режиме.
- Используется переключатель EPB. Пользуйтесь стояночным тормозом только в чрезвычайной ситуации. Не применяйте его во время обычного движения автомобиля.

Каждое из этих действий отменит работу системы круиз-контроля (индикация скорости на комбинации приборов погаснет), но система при этом не будет выключена. При желании вы сможете возобновить работу системы круиз-контроля, переведя вверх (к «RES+») рычаг, расположенный на рулевом колесе. Система вернется к установленной скорости.

Возобновление крейсерской скорости выше 30 км/ч:

Если для отмены скорости круиз-контроля использовался какой-либо иной метод, кроме рычага «CRUISE» (Круиз-контроль), и система по-прежнему работает, то при перемещении рычага верх (в положение RES+) будет возобновлена скорость, заданная последней.
Однако этого не произойдет, если скорость автомобиля упала ниже 30 км/ч.

✻ ПРИМЕЧАНИЕ

Всегда проверяйте дорожные условия, прежде чем переместить рычаг вверх (в положение «RES+») для возобновления заданной скорости.

Чтобы отключить круиз-контроль, проделайте одно из следующего:

- Переместите рычаг вверх (в положение «CRUISE» (Круиз-контроль) (индикатор «CRUISE» (Круиз-контроль) на панели приборов погаснет).
- Выключите двигатель.

Оба эти действия отключают круиз-контроль. Если нужно возобновить работу круиз-контроля, повторите шаги, описанные в разделе "Установка скорости круиз-контроля" на странице 5-76.

РАСШИРЕННЫЙ ИНТЕЛЛЕКТУАЛЬНЫЙ КРУИЗ-КОНТРОЛЬ (ПРИ НАЛИЧИИ)

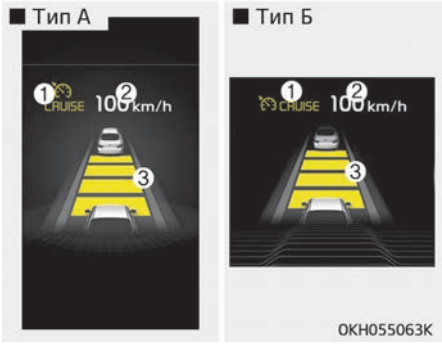

1. Индикатор круиз-контроля
2. Заданная скорость
3. Дистанция между автомобилями

Функция системы интеллектуального круиз-контроля позволяет запрограммировать автомобиль на поддержание постоянной скорости и расстояния до впереди идущего транспортного средства без нажатия педали газа.

⚠ ПРЕДУПРЕЖДЕНИЕ

Из соображений безопасности перед использованием системы интеллектуального круиз-контроля прочитайте руководство пользователя.

✻ ПРИМЕЧАНИЕ

Для активации интеллектуальной функции круиз-контроля по крайней мере один раз нажмите педаль тормоза после перевода кнопки «ENGINE START/STOP» (запуска/остановки двигателя) в положение «ON» (Вкл.) или запуска двигателя. Это необходимо для проверки исправности работы переключателя тормоза, с помощью которого выключается интеллектуальная функция круиз-контроля.

⚠ ПРЕДУПРЕЖДЕНИЕ

- **Если интеллектуальная функция круиз-контроля оставлена включенной (на приборной панели горит индикаторная лампа круиз-контроля), круиз-контроль может быть активирован случайно. Функцию системы интеллектуального круиз-контроля (индикаторная лампа круиз-контроля не горит) следует выключать, когда она не используется.**
- **Используйте систему интеллектуального круиз-контроля только при движении по свободным шоссе в хорошую погоду.**
- **Не используйте систему круиз-контроля, когда представляется небезопасным удерживать машину на постоянной скорости. Например, в условиях дорожного движения высокой или переменной интенсивности, на скользких (из-за дождя, льда или снега) или извилистых дорогах и на крутых холмах.**

(Продолжение)

(Продолжение)

- **Уделяйте особое внимание условиям движения при использовании системы интеллектуального круиз-контроля.**
- **Система интеллектуального круиз-контроля не заменяет навыки и методы безопасного вождения. Водитель обязан всегда проверять скорость и расстояние до впереди идущего автомобиля.**
- **Будьте осторожны при движении под гору с использованием системы ASCC.**
- **Ограниченная видимость (дождь, снег, смог, и т. д.)**
- **Во избежание повреждений не используйте функцию круиз-контроля при буксировании автомобиля.**

Установка скорости

Установка скорости круиз-контроля:

1. Переместите рычаг вверх (режим круиз-контроля), чтобы включить систему. Загорится индикатор «CRUISE» (Круиз-контроль) на комбинации приборов.
2. Увеличьте скорость до нужного уровня.
   Скорость системы круиз-контроля устанавливается следующим образом:
   - 30 км/ч ~180 км/ч: если перед автомобилем нет другого транспортного средства
   - 0 км/ч~180 км/ч: если перед автомобилем есть другое транспортное средство

3. Переместите рычаг вниз (в положение SET–) и отпустите на нужной скорости. На ЖК-дисплее появится установленная скорость и расстояние вашего автомобиля до другого транспортного средства.
4. Отпустите педаль акселератора. Желаемая скорость будет поддерживаться автоматически.

Если перед вами движется другое транспортное средство, скорость вашего автомобиля может снизится для поддержания надлежащей дистанции.

На крутых спусках и подъемах возможно небольшое увеличение или снижение скорости.

Чтобы увеличить заданную скорость круиз-контроля, выполните следующие действия :

Выполните любую из следующих процедур.

- Переместите рычаг вверх (в положение RES+) и удерживайте его. Заданная скорость движения автомобиля будет повышаться с шагом 10 км/ч. Отпустите рычаг, когда будет достигнута необходимая скорость.
- Переместите рычаг вверх (в положение RES+) и сразу же отпустите его. Скорость круиз-контроля будет увеличиваться на 1 км/ч при каждом подобном перемещении рычага вверх (в положение RES+).
- Можно задать скорость до 180 км/ч.

Снижение заданной скорости круиз-контроля:

Выполните любую из следующих процедур.

- Переместите рычаг вниз (в положение «SET-») и удерживайте его. Заданная скорость автомобиля будет снижаться с шагом 10 км/ч. Отпустите рычаг, когда будет достигнута необходимая скорость.
- Переместите рычаг вниз (в положение «SET-») и сразу же отпустите его. При каждом подобном перемещении рычага вниз (в положение SET-), скорость круиз-контроля уменьшится на 1 км/ч.
- Можно установить скорость до 30 км/ч.

Временное ускорение при включенном круиз-контроле:

Если вы хотите временно увеличить скорость при включенном круиз-контроле, нажмите педаль акселератора. Увеличение скорости не будет мешать работе круиз-контроля и не изменит заданную скорость.
Для возврата к заданной скорости снимите ногу с педали акселератора.
Если переместить рычаг вниз (в положение «SET-») при повышенной скорости, будет восстановлена скорость круиз-контроля.

✻ ПРИМЕЧАНИЕ

Будьте осторожны при временном ускорении, поскольку в это время скорость не контролируется автоматически, даже если перед вами движется другой автомобиль.

Условия, при которых система интеллектуального круиз-контроля временно отключается:

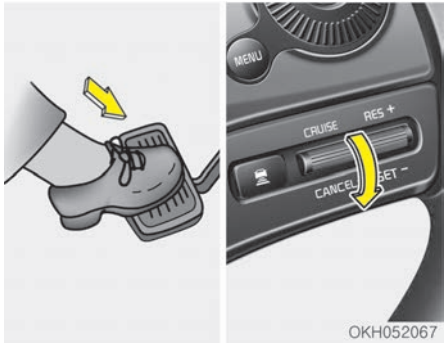

Отмена вручную

- Нажата педаль тормоза.
- Переместите рычаг, расположенный на рулевом колесе, вниз (в положение «CANCEL» (Отмена)).

Улучшенная система интеллектуального круиз-контроля временно отключится, индикатор на ЖК-дисплее погаснет.
Индикатор круиз-контроля «CRUISE» горит непрерывно.

Автоматическая отмена

- Открыта дверь водителя.
- Рычаг переключения передач перемещен в положение «N» (нейтраль), «R» (задний ход) или «D» (передний ход).
- Включен EPB (электронный стояночный тормоз).
- Скорость автомобиля превышает 190 км/ч
- Автомобиль остановился на крутом уклоне.
- Работает система ESC, TCS или ABS.
- Система ESC отключена.
- Датчик или его крышка загрязнены или закрыты посторонним объектом.
- Остановка автомобиля на период более 5 минут.
- Автомобиль многократно останавливается и трогается с места.
- Водитель начинает движение, переводя рычаг вверх (RES+) или вниз (SET–), приблизительно через 3 секунды после остановки автомобиля с помощью системы интеллектуального круиз-контроля, при этом перед автомобилем не движется другое транспортное средство.
- Водитель начинает движение, нажав педаль газа, переведя рычаг вверх (в положение RES+) или вниз (в положение SET-), если автомобиль впереди остановился достаточно далеко.
- Педаль газа удерживается нажатой более 1 минуты.

При выполнении любого из следующих действий работа функции интеллектуального круиз-контроля отменяется (настройка скорости и расстояния между автомобилями на ЖК-дисплее исчезают).

В случае автоматической отмены работы системы интеллектуального круиз-контроля ее невозможно включить даже путем перемещения рычага в положение RES+ или SET–. Также при остановке автомобиля включается EPB (электронный стояночный тормоз).

⚠ ПРЕДОСТЕРЕЖЕНИЕ

Если система интеллектуального круиз-контроля отключается по причине, отличной от перечисленных выше, следует проверить систему в специализированной мастерской. Kia рекомендует обратиться к официальному дилеру Kia или партнерской сервисной компании.

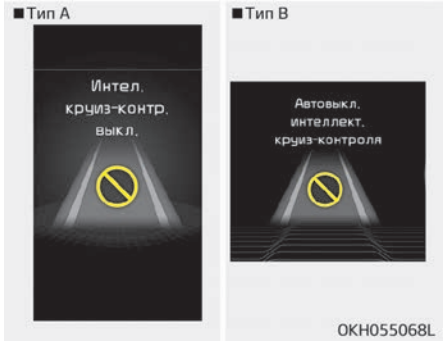

Если система выключается, то срабатывает звуковой сигнализатор, а на дисплее на несколько секунд отображается соответствующее предупреждение.
Откорректируйте скорость автомобиля, нажимая на педаль газа или тормоза в соответствии с ситуацией на дороге и режимом движения.
Постоянно следите за ситуацией на дороге. Не полагайтесь на звуковой сигнализатор.

Возобновление заданной скорости круиз-контроля:

Если для отмены скорости круиз-контроля использовался какой-либо иной метод, кроме рычага «CRUISE» (круиз-контроль), и система по-прежнему работает, то при перемещении рычага вверх/вниз (в положение RES+ или SET-) скорость круиз-контроля будет автоматически возобновлена.
Если вы переместите рычаг вверх (в положение RES+), скорость вернется к последнему установленному значению. Этого не произойдет, если скорость автомобиля упала ниже около 30 км/час.

✻ ПРИМЕЧАНИЕ

Всегда проверяйте дорожные условия, прежде чем переместить рычаг вверх (в положение «RES+») для возобновления заданной скорости.

Отключение круиз-контроля:

Переместите рычаг вверх (в положение «CRUISE» (Круиз-контроль) (индикатор «CRUISE» (Круиз-контроль) на панели приборов погаснет).

Установка расстояния до впереди идущего автомобиля

Порядок установки расстояния до впереди идущего автомобиля:

Эта функция позволяет запрограммировать автомобиль для поддержания относительной дистанции до впереди идущего автомобиля без нажатия на педаль акселератора или педаль тормоза.
Система слежения за дистанцией до впереди идущего автомобиля активируется автоматически, когда включена система интеллектуального круиз-контроля.

Выберите необходимую дистанцию в зависимости от дорожных условий и скорости автомобиля.
С каждым нажатием кнопки дистанция до впереди идущего автомобиля изменяется следующим образом:

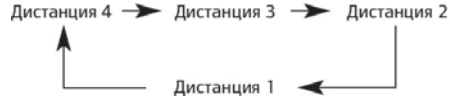

Например, на скорости 90 км/ч дистанция поддерживается следующим образом;

Дистанция 4 — приблизительно 52,5 м
Дистанция 3 — приблизительно 40 м
Дистанция 2 — приблизительно 32,5 м
Дистанция 1 — приблизительно 25 м

✻ ПРИМЕЧАНИЕ

«Дистанция 4» устанавливается по умолчанию, когда система используется в первый раз после запуска двигателя.

Порядок установки расстояния до впереди идущего автомобиля:

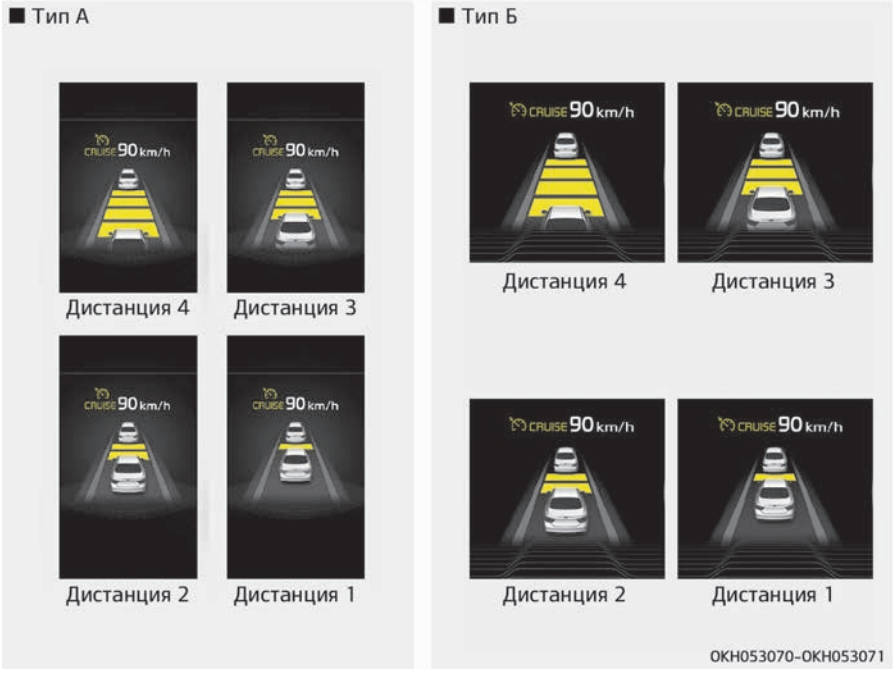

- Автомобиль поддерживает заданную скорость, если полоса движения впереди свободна.
- Автомобиль будет замедляться или ускоряться, чтобы поддерживать выбранное расстояние, когда впереди вас по полосе движется другой автомобиль. (На ЖК-дисплее впереди идущее транспортное средство появляется, только когда оно действительно находится перед вашим автомобилем.)
- Если автомобиль впереди ускоряется, ваш автомобиль будет двигаться с постоянной крейсерской скоростью после разгона до выбранной скорости.

⚠ ПРЕДОСТЕРЕЖЕНИЕ

OKH055148K

- **Если сложно поддерживать выбранную дистанцию до впереди идущего автомобиля, прозвучит сигнал предупреждения и начнет мигать индикатор неисправности.**
- **Если раздается предупредительный звуковой сигнал, активно отрегулируйте скорость автомобиля путем нажатия педали тормоза в зависимости от состояния участка дороги впереди и условий движения.**
- **Даже если звуковой сигнал не активирован, всегда обращайте внимание на условия движения для предотвращения опасных ситуаций.**

■Тип A

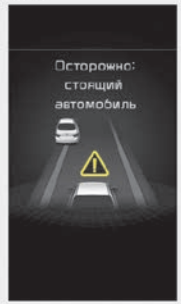

■Тип B

OKH053072L

⚠ ПРЕДОСТЕРЕЖЕНИЕ

Если впереди идущий автомобиль (скорость движения автомобиля менее 30 км/час) переместится на другую полосу, прозвучит предупреждающий сигнал и появится сообщение. Если перед вами внезапно появляются транспортные средства или объекты, регулируйте скорость движения автомобиля, нажимая педаль тормоза в зависимости от состояния лежащего впереди участка дороги и условий движения.

Во время движения

■Тип A

■Тип B

OKH055073L

- В дорожной ситуации ваш автомобиль будет останавливаться в случае остановки впереди едущего транспортного средства. Когда впереди едущее транспортное средство тронется с места, ваш автомобиль тоже тронется с места. Однако если автомобиль остановится больше чем на 3 секунды, для старта с места необходимо будет нажать педаль акселератора или передвинуть вверх (в положение RES+) или вниз рычаг (в положение SET-).

- Если переместить рычаг управления расширенным интеллектуальным круиз-контролем («RES»+ или «SET-»), когда используется кнопка «Auto Hold» (Автоматическое удержание) и осуществляется управление расширенным интеллектуальным круиз-контролем (горит зеленый индикатор «AUTO HOLD» (Автоматическое удержание)), функция «Auto Hold» (Автоматическое удержание) будет отключена вне зависимости от использования педали акселератора и автомобиль начнет движение.

Датчик расстояния от автомобиля до объектов

Этот датчик определяет расстояние до впереди идущего автомобиля.
Если он покрыт грязью или посторонними веществами, то в работе системы определения расстояния между автомобилями возможны ошибки.
Пространство перед датчиком нужно содержать в чистоте.

Предупреждение датчика

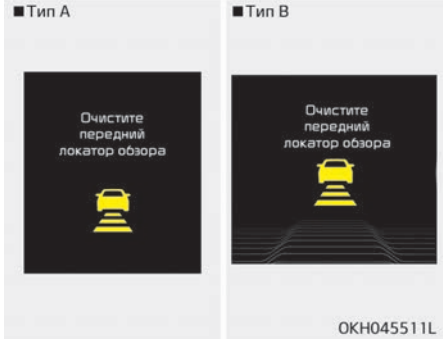

Это сообщение отображается и этот индикатор загорается, если на датчике или крышке присутствуют грязь или посторонние вещества, например снег. В этом случае системы интеллектуального круиз-контроля может временно не работать, но это не является признаком ее неисправности.
Очистите датчик или крышку с помощью мягкой ткани.

Сообщение об отказе «SCC» (интеллектуальный круиз-контроль)

В случае неисправности функции определения дистанции между автомобилями появится соответствующее сообщение и загорится индикатор.

Компания Kia рекомендует доставить автомобиль в специализированную мастерскую для осмотра системы. Kia рекомендует обратиться к официальному дилеру Kia или партнерской сервисной компании.

⚠ ПРЕДОСТЕРЕЖЕНИЕ

- **Не закрывайте датчик различными устройствами и не меняйте бампер самостоятельно. Это может привести к нарушению работы датчика.**
- **Всегда поддерживайте чистоту датчика и бампера.**
- **Во избежание повреждения крышки датчика мойте автомобиль мягкой тканью.**

(Продолжение)

- **Не допускайте ударов по датчику и окружающим частям. Даже в случае небольшого смещения датчика система интеллектуального круиз-контроля может функционировать неправильно. В этом случае следует проверить систему в специализированной мастерской. Kia рекомендует обратиться к официальному дилеру Kia или партнерской сервисной компании.**
- **Для закрытия датчика используйте только оригинальную крышку Kia. Не наносите на крышку датчика краску.**

Переключение в режим круиз-контроля:

Чтобы выбрать для использования только режим круиз-контроля (функцию управления скоростью), нужно выполнить следующие действия.

1. Включите систему интеллектуального круиз-контроля (индикаторная лампа круиз-контроля будет гореть, но система не будет активирована).
2. Нажмите и удерживайте в течение 2 секунд переключатель дистанции.
3. Выберите режим «Smart cruise control (SCC) mode» (Интеллектуальный круиз-контроль) или режим «Cruise control (CC) mode» (Круиз-контроль).

⚠ ПРЕДУПРЕЖДЕНИЕ

При использовании режима круиз-контроля водителю необходимо самостоятельно оценивать дистанцию до других транспортных средств, так как система не будет автоматически тормозить, чтобы замедлить скорость перед впереди идущим автомобилем.

Пределы возможностей системы

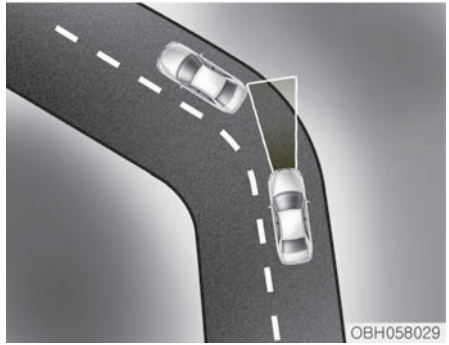

Способность интеллектуальной системы круиз-контроля определять расстояние до впереди идущего автомобиля может быть ограничена из-за условий движения и состояния дороги.

На виражах

- На виражах система интеллектуального круиз-контроля может не обнаружить движущийся по вашей полосе автомобиль. В результате этого возможно увеличение скорости до заданной скорости круиз-контроля. Кроме того, при внезапном распознавании впереди идущего автомобиля скорость начнет быстро снижаться.
- При прохождении виражей выбирайте соответствующую скорость и, при необходимости, в зависимости от условий движения пользуйтесь педалями акселератора или тормоза.

- Скорость вашего автомобиля может уменьшиться из-за транспортного средства, движущегося по соседней полосе. Отрегулируйте скорость с помощью педали тормоза в зависимости от состояния дороги впереди и условий эксплуатации. Выберите заданную скорость с помощью педали акселератора. Убедитесь, что дорожные условия допускают безопасное использование системы интеллектуального круиз-контроля.

На уклонах

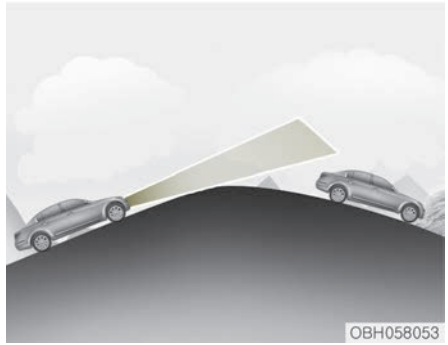

- При движении в гору или с горы интеллектуальная система круиз-контроля может не обнаружить транспортного средства, перемещающегося по той же полосе, в результате чего автомобиль разгонится до установленной скорости. Кроме того, при внезапном распознавании впереди идущего автомобиля скорость начнет быстро снижаться.
- При движении по уклону выбирайте соответствующую заданную скорость и регулируйте скорость автомобиля путем нажатия на педаль акселератора или тормоза в зависимости от состояния расположенного впереди участка дороги и условий езды.

Перестройка в другой ряд

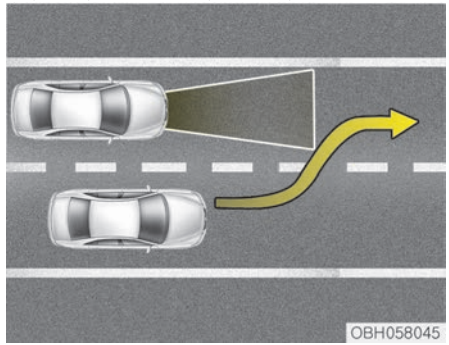

- Транспортное средство, которое перемещается на вашу полосу с соседней полосы, не может быть распознано датчиком до тех пор, пока оно

не окажется в зоне обнаружения датчика.

- Датчик может сразу не обнаружить транспортное средство, внезапно выполняющее подрезающий маневр. Всегда обращайте внимание на движение, дорожные и транспортные условия.
- Если транспортное средство движется на вашу полосу медленнее, чем ваш автомобиль, ваша скорость может снизиться для поддержания расстояния до впереди идущего автомобиля.
- Если транспортное средство движется на вашу полосу быстрее, чем ваш автомобиль, ваш автомобиль ускорится до выбранной скорости.

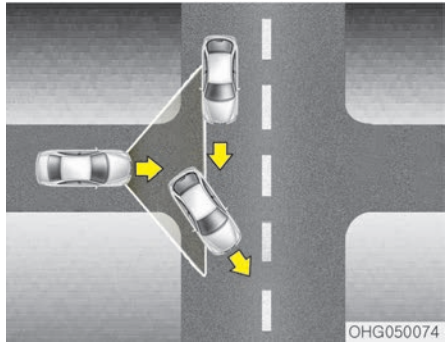

- Ваш автомобиль может ускориться, когда транспортное средство впереди вас исчезнет.
- Когда вы получаете предупреждение, что автомобиль перед вами не обнаружен, ведите осторожно.

Распознавание автомобиля

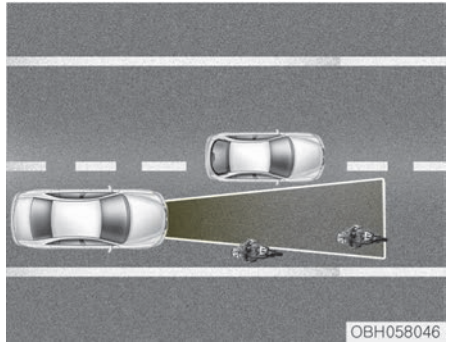

Транспортные средства, находящиеся впереди вас на полосе движения, не распознаются датчиком в следующих случаях:

- узкие транспортные средства, такие как мотоциклы или велосипеды;
- Автомобили, движущиеся со смещением в сторону;
- медленно двигающиеся автомобили или внезапно замедлившиеся автомобили;
- Остановившиеся автомобили;

– автомобили с малым профилем задней части, например седельные тягачи без прицепов.

Датчик не может правильно распознать идущее впереди транспортное средство в таких случаях:

– если передняя часть автомобиля поднята вверх из-за перегруженного багажника;
– при выполнении поворотов;
– при движении ближе к одной из сторон полосы;
– при движении по узкой полосе или по дуге.

Отрегулируйте скорость с помощью педали тормоза в зависимости от состояния дороги впереди и условий эксплуатации.

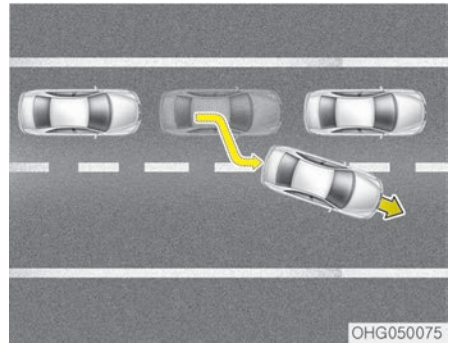

• Когда автомобиль перед вами перестраивается в другой ряд во время остановки движения, будьте осторожны, трогаясь с места, так как система может не распознать автомобиль, стоящий следом.

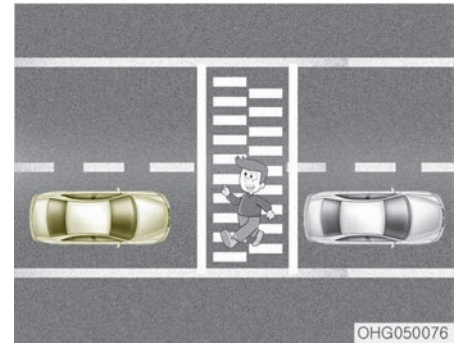

• Когда автомобиль движется с заданной дистанцией до впереди идущего транспортного средства, следите за появлением пешеходов на проезжей части.

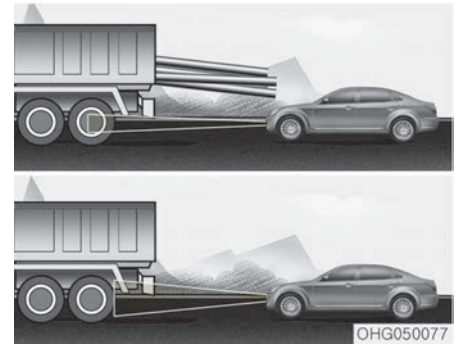

• Будьте осторожны, следуя за автомобилями, которые больше вашего по высоте, а также за автомобилями, перевозящими выступающий назад груз.

⚠ ПРЕДУПРЕЖДЕНИЕ

- **Интеллектуальная система круиз-контроля не гарантирует автоматической остановки в любой экстренной ситуации.**
  Если необходимо экстренно остановиться, воспользуйтесь тормозами.
- **Соблюдайте безопасную дистанцию, соответствующую ситуации на дороге, и скорость движения. Если расстояние между быстро движущимися автомобилями слишком мало, возможно серьезное столкновение.**

(Продолжение)

(Продолжение)

- **Интеллектуальная система круиз-контроля не способна идентифицировать пешеходов, а также остановившийся или движущийся навстречу автомобиль. Всегда внимательно смотрите на дорогу, чтобы предотвратить возникновение неожиданных и внезапных ситуаций.**
- **Если впереди идущие автомобили часто перестраиваются в другой ряд, интеллектуальная система круиз-контроля может работать неправильно. Всегда внимательно смотрите на дорогу, чтобы предотвратить возникновение неожиданных и внезапных ситуаций.**
- **Интеллектуальная система круиз-контроля не является заменой навыкам и методам безопасного вождения, а просто повышает удобство управления автомобилем. Водитель обязан все время следить за скоростью и расстоянием до впереди идущего автомобиля.**
- **Всегда следите за выбранной скоростью и расстоянием между автомобилями.**

(Продолжение)

(Продолжение)

- **Всегда соблюдайте дистанцию, соответствующую тормозному пути, при необходимости снижайте скорость автомобиля с помощью тормозов.**
- **Так как интеллектуальная система круиз-контроля может не сработать в сложной дорожной обстановке, постоянно следите за ситуацией на дороге и контролируйте скорость автомобиля.**
- **Для обеспечения безопасности при эксплуатации, перед использованием системы внимательно прочтите и соблюдайте инструкции, приведенные в этом руководстве.**

⚠ ПРЕДОСТЕРЕЖЕНИЕ

Интеллектуальная система круиз-контроля может временно не работать из-за электрических помех.

СИСТЕМА ОБНАРУЖЕНИЯ ОБЪЕКТОВ ВНЕ ЗОНЫ ВИДИМОСТИ ВОДИТЕЛЯ (BSD) (ПРИ НАЛИЧИИ)

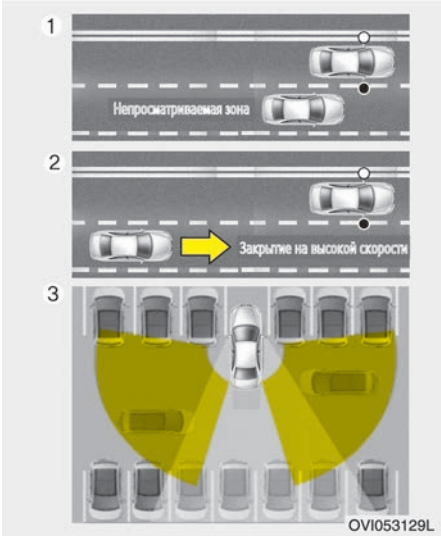

Система обнаружения объектов в непросматриваемой зоне (BSD) использует датчик радара для предупреждения водителя.
Она проверяет зону позади автомобиля и передает водителю соответствующую информацию.

1. Система BSD (система обнаружения объектов в непросматриваемой зоне)
   Радиус обнаружения зависит от скорости движения автомобиля. Однако если скорость автомобиля на 10 км/ч выше скорости другого автомобиля, предупреждение не активируется.
2. Система LCA (система помощи при смене полосы движения)
   Система срабатывает, когда к вашему автомобилю на высокой скорости приближается другой автомобиль.
3. Система RCTA (оповещения об объектах, движущихся в поперечном направлении позади автомобиля)
   При движении задним ходом датчик регистрирует приближающиеся автомобили и передает водителю соответствующую информацию.

⚠ ПРЕДУПРЕЖДЕНИЕ

- **Всегда обращайте внимание на окружающую обстановку на дороге даже при работающей системе обнаружения объектов в вне зоны видимости водителя (BSD).**
- **Система обнаружения объектов в непросматриваемой зоне (BSD) предназначена для повышения удобства водителя. Не стоит полагаться исключительно на систему, всегда обращайте внимание на окружающую обстановку на дороге.**
- **Система обнаружения объектов в непросматриваемой зоне (BSD) не отменяет необходимости в правильной и безопасной смене ряда движения. Соблюдайте правила безопасности и проявляйте предусмотрительность при смене ряда движения. Система обнаружения объектов в непросматриваемой зоне (BSD) не всегда обнаруживает объекты, находящиеся возле автомобиля.**

BSD (система обнаружения объектов в непросматриваемой зоне) / LCA (система помощи при смене полосы движения)

Условия эксплуатации

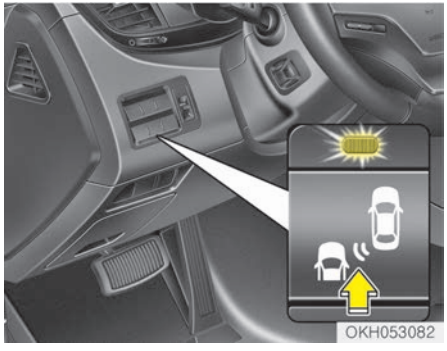

Индикатор на переключателе загорается, если нажать переключатель обнаружение объектов в непросматриваемой зоне (BSD), когда переключатель «ENGINE START/STOP» (запуска/остановки двигателя) находится в положении «ON» (Вкл.).
Система активируется, если скорость автомобиля превышает 30 км/ч .

Если снова нажать на переключатель, индикатор на переключателе и система будут отключены.
Если кнопка «ENGINE START/STOP» (запуска/остановки двигателя) установлена в положение «OFF» (Выкл.) и «ON» (Вкл.) – система вернется в предыдущее состояние.
Когда система не используется, отключайте ее с помощью переключателя.
При включении системы на наружном зеркале заднего вида в течение 3 секунд будет светиться сигнальная лампа.

Тип предупреждения

Условия активизации системы:

1. Система включена
2. Скорость автомобиля около 30 км/ч
3. Позади автомобиля обнаружены другие транспортные средства

Если в пределах диапазона обнаружения системы появится другое транспортное средство, загорится сигнальная лампа на внешнем зеркале заднего вида и индикатор на приборной панели на ветровом стекле.
Если обнаруженный автомобиль выйдет за пределы диапазона обнаружения системы, сигнальная лампа и индикатор выключатся.

Условия активации второго типа предупреждения:

1. Активация первого типа предупреждения
2. Указатель поворота включен для смены полосы

При активации второго типа предупреждения включается предупреждающий звуковой сигнал и начинает мигать сигнальная лампа на внешнем зеркале заднего вида и индикатор на приборной панели на ветровом стекле. При перемещении указателя поворота в исходное положение звуковой сигнал и сигнальная лампа выключается.

– Второй тип предупреждения может быть отключен.

- Для активации предупреждающего сигнала:
  перейдите в «User Settings Mode» (Настройки пользователя) → «Sound» (Звук) и выберите «BSD» на ЖК-дисплее.
- Для деактивации предупреждающего сигнала:
  перейдите в «User Settings Mode» (Настройки пользователя) → «Sound» (Звук) и отмените выбор «BSD» на ЖК-дисплее.

⚠ ПРЕДОСТЕРЕЖЕНИЕ

Это функция предупреждения водителя. Отключайте эту функцию только в случае необходимости.

Датчик обнаружения

Датчики располагаются на внутренней стороне заднего бампера.
Для обеспечения нормальной работы системы задний бампер нужно содержать в чистоте.

Предупреждение

Сообщение появляется, чтобы уведомить водителя о наличии посторонних предметов на заднем бампере или о повышенной температуре рядом с задним бампером. Индикатор на переключателе и система выключаются автоматически.
Удалите посторонние предметы с заднего бампера.
Примерно через 10 минут после удаления посторонних предметов система будет работать нормально.

Если система не работает должным образом, даже если область обзора камеры свободна, следует произвести проверку системы в специализированной мастерской. Kia рекомендует обратиться к официальному дилеру Kia или партнерской сервисной компании.

Если система не работает должным образом, появится предупреждение и лампа на переключателе выключится. Система выключается автоматически.

В этом случае следует проверить систему в специализированной мастерской. Kia рекомендует обратиться к официальному дилеру Kia или партнерской сервисной компании.

Система RCTA (оповещения об объектах, движущихся в поперечном направлении позади автомобиля)

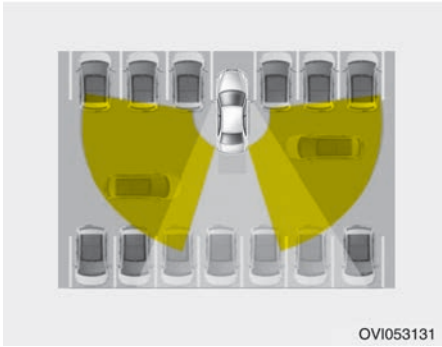

При выезде автомобиля задним ходом с парковочного места датчик определяет наличие автомобилей, приближающихся слева и справа, и передает соответствующую информацию водителю.

Условия эксплуатации

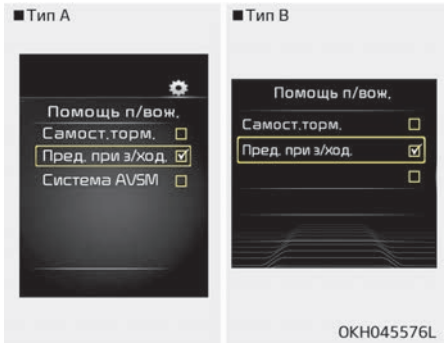

- В меню «Driving Assist» (Система помощи при вождении) → «User Settings» (Настройки пользователя) на комбинации приборов выберите режим «RCTA» (Оповещение об объектах, движущихся в поперечном направлении позади автомобиля). Система включится и перейдет в режим ожидания.
- Для отключения системы повторно выберите «RCTA».
- При выключении и включении двигателя система «RCTA» перейдет в тот режим, в котором она была перед выключением двигателя. Всегда выключайте систему «RCTA», если она не используется.
- Система включается при снижении скорости ниже 10 км/ч и переводе рычага переключения коробки передач в положение «R» (задний ход).
- Диапазон обнаружения системы «RCTA» (оповещение об объектах, движущихся в поперечном направлении позади автомобиля) 0,5 - 20 м в боковом направлении. Если скорость приближающегося автомобиля составляет 4~36 км/ч в диапазоне обнаружения, система его обнаружит. Тем не менее, функционирование системы зависит от многих факторов, Всегда обращайте внимание на окружающую обстановку.

Тип предупреждения

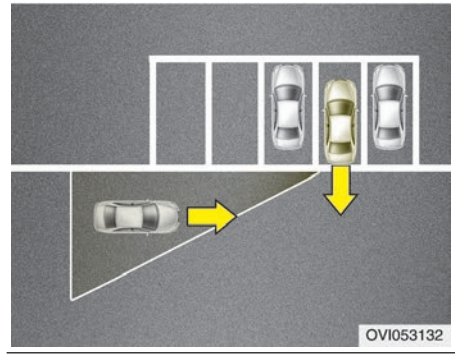

- Если автомобиль, обнаруженный датчиками, сокращает дистанцию до вашей машины, то будет подан предупреждающий звуковой сигнал, на наружном зеркале заднего вида замигает сигнальная лампа, а также на ЖК-дисплее отобразится соответствующее сообщение.
- Если обнаруженный автомобиль оказался вне зоны обнаружения датчиков, медленно отдалитесь от обнаруженного объекта; предупреждение погаснет.
- Система может работать ненадлежащим образом по причине влияния других факторов или обстоятельств. Всегда обращайте внимание на окружающую обстановку.

❇ Если бампер вашего автомобиля слева или справа закрыт преградой или другими автомобилями, то обнаруживающая способность системы ухудшается.

⚠ ПРЕДУПРЕЖДЕНИЕ

- **Сигнальная лампа на наружном зеркале заднего вида загорается, если система обнаруживает позади идущий транспорт.**
  Во избежание аварий не концентрируйте внимание только на сигнальной лампе и не пренебрегайте визуальным контролем дорожной обстановки.
- **Управляйте автомобилем осторожно несмотря на то, что автомобиль оборудован системой обнаружения объектов в непросматриваемой зоне (BSD) и системой оповещения об объектах, двигающихся в поперечном направлении позади автомобиля (RCTA). Не следует целиком и полностью полагаться на систему; перед выполнением перестроения в другой ряд или движением задним ходом оценивайте дорожную обстановку самостоятельно.**
  Система может не во всех случаях предупреждать водителю, поэтому во время управления автомобилем следите за дорожной обстановкой.

(Продолжение)

(Продолжение)

- **Система обнаружения объектов в непросматриваемой зоне (BSD) и система оповещения об объектах, двигающихся в поперечном направлении позади автомобиля (RCTA) не отменяет необходимость водить автомобиль аккуратно и безопасно. Соблюдайте правила безопасности и проявляйте предусмотрительность, когда перестраиваетесь в другой ряд или сдаете назад. Система обнаружения объектов вне зоны видимости водителя (BSD) не всегда обнаруживает объекты, находящиеся возле автомобиля.**

⚠ ПРЕДОСТЕРЕЖЕНИЕ

- **Система может работать неправильно, если был заменен бампер или если зона рядом с датчиком подвергалась ремонту.**

(Продолжение)

(Продолжение)

- **Зона обнаружения может изменяться в зависимости от ширины дороги. Если дорога узкая, то система может обнаруживать другие автомобили на соседних полосах.**
- **Кроме того, если дорога очень широкая, система может не обнаруживать другие автомобили.**
- **Система может отключаться под воздействием мощных электромагнитных волн.**

Условия, в которых система не срабатывает

Сосредоточенность водителя

Водитель должен проявлять особую осторожность в нижеописанных ситуациях, поскольку система может не сработать должным образом.

- Извилистые дороги, шлагбаумы и т. д.
- Поверхность рядом с датчиком загрязнена дождем, снегом, грязью и т. д.
- Задний бампер у датчика покрыт посторонним объектом, например, наклейкой, накладкой бампера, подставкой для велосипеда и т. д.
- Задний бампер поврежден или датчик смещен.
- Высота автомобиля изменилась, например вследствие загрузки прицепа тяжелыми предметами или низкого давления в шинах и т. д.
- Плохая погода, например ливень или снег.
- Близко расположенный неподвижный объект, например дорожный отбойник, туннель, человек или животное и т. д.
- Рядом с автомобилем находятся металлические предметы, например при проезде по стройке.
- Рядом находится крупногабаритное транспортное средство, например, автобус или грузовик.
- Рядом находится мотоцикл или велосипед.
- Рядом находится автомобиль с безбортовой платформой-прицепом.
- Если автомобиль тронулся одновременно с находящимся рядом автомобилем.
- Если мимо на большой скорости прошел другой автомобиль.
- При перестраивании в другой ряд.
- На подъеме или спуске, неровной дороге.
- Если за автомобилем или рядом с ним слишком быстро движется другой автомобиль.
- Если автомобиль буксирует прицеп или автоплатформу.
- Если температура заднего бампера очень высокая или очень низкая.
- Если датчики перекрыты автомобилем, стеной или колонной парковочной площадки.
- При движении задним ходом, когда обнаруженный автомобиль приближается к вашему или тоже движется задним ходом.
- Небольшие предметы, например продуктовые тележки и детские коляски.
- Если дорожный просвет автомобиля увеличен (уменьшен).
- Если к вашему автомобилю приближается другой автомобиль.

- Если автомобиль из соседнего ряда перестраивается в ряд через два от вашего ИЛИ если автомобиль в ряду через два от вашего перестраивается в соседний с вами ряд.
- При выезде задним ходом с места парковки, огражденной стойками или металлоконструкциями.
- При езде по узкой дороге с большим количество растений по бокам.
- При езде по влажной поверхности.

Наружное зеркало заднего вида может не передавать предупреждение водителю в следующих случаях:

- Корпус наружного зеркала заднего вида поврежден или покрыт грязью.
- Окно покрыто грязью.
- Окна имеют очень сильную тонировку.

ЭКОНОМИЧНАЯ РАБОТА

Расход топлива при эксплуатации автомобиля в основном зависит от стиля вождения, а также условий и времени поездки.
Каждый из этих факторов определяет то расстояние в километрах , которое способен преодолеть автомобиль, израсходовав литр топлива. Для того чтобы сделать эксплуатацию автомобиля экономной, следуйте приведенным ниже рекомендациям относительно вождения, которые помогут сократить затраты как на топливо, так и на ремонт.

- Автомобиль должен двигаться плавно. Разгоняйте автомобиль с умеренным ускорением. Не допускайте резких рывков с места или разгона с нажатием педали газа до упора, поддерживайте постоянную крейсерскую скорость движения. Не разгоняйтесь слишком сильно между остановками на светофорах. Выбирайте скорость автомобиля в зависимости от скорости транспортного потока, чтобы избежать лишнего ускорения и замедления. По возможности избегайте дорог с интенсивным движением. Соблюдайте безопасную дистанцию до других автомобилей, чтобы исключить ненужное торможение. Благодаря этому также уменьшается износ тормозов.
- Двигайтесь с умеренной скоростью. Чем быстрее вы движетесь, тем больше топлива потребляет автомобиль. Движение с умеренной скоростью, особенно по магистрали, является одним из наиболее эффективных способов сократить расход топлива.
- При движении не держите ногу на педали тормоза. При этом повышается расход топлива, а также износ компонентов данных систем. Кроме того, если при движении автомобиля держать ногу на педали тормоза, то перегреваются тормоза, вследствие чего снижается их эффективность, что может привести к более серьезным последствиям.
- Следите за состоянием шин. Давление воздуха в них должно соответствовать рекомендованному уровню. При несоответствии давления рекомендованным значениям возрастает износ шин. Проверяйте давление в шинах не реже, чем раз в месяц.
- Следите за правильностью регулировки углов установки колес. Регулировка углов установки колес может нарушиться при ударах о бордюры или быстрой езде по неровной поверхности. Неправильная регулировка углов установки колес повышает износ шин и может привести не только к росту расхода топлива, но и к появлению других проблем.

- Поддерживайте автомобиль в хорошем состоянии. Для того чтобы сократить расход топлива и затраты на техобслуживание, осуществляйте обслуживание Вашего автомобиля в соответствии с разделом Глава 8, Техническое обслуживание. Если автомобиль эксплуатируется в неблагоприятных условиях, обслуживание необходимо проводить чаще (подробнее - в разделе Глава 8, Техническое обслуживание).
- Содержите автомобиль в чистоте. Для продления срока службы содержите автомобиль в чистоте, не допуская его контакта с коррозионными веществами. Особенно важно, чтобы грязь, пыль, лед и т. д. не налипали на днище автомобиля. Такая дополнительная масса повышает расход топлива и способствует коррозии.
- Путешествуйте налегке. Не возите лишний груз в автомобиле. Чем меньше масса, тем меньше расход топлива.
- Не оставляйте двигатель работать на холостых оборотах дольше, чем необходимо. Если вы стоите на месте (и не находитесь в потоке транспорта), заглушите двигатель и запустите его только тогда, когда будете готовы ехать.
- Помните: ваш автомобиль не требует длительного прогрева. После запуска двигателя дайте ему поработать в течение 10–20 секунд перед тем, как включать передачу. Однако в очень холодную погоду период прогрева двигателя нужно немного увеличивать.
- Не перегружайте двигатель, заставляя работать на слишком низких или слишком высоких оборотах. Движение на слишком низких оборотах наблюдается при слишком медленной езде на повышенной передаче, что приводит к перегрузке двигателя. В этом случае переключитесь на пониженную передачу. При чрезмерно высокой частоте вращения двигатель выходит за пределы диапазона безопасной работы. Этого можно избежать, переключая передачи на рекомендованных скоростях.
- Используйте систему кондиционирования в экономичном режиме. Система кондиционирования работает от двигателя, поэтому при ее использовании увеличивается расход топлива.
- При движении на высокой скорости с открытыми окнами расход топлива может увеличиваться.
- Расход топлива возрастает при боковом и встречном ветре. Для того чтобы частично компенсировать возросший в таких условиях расход, снизьте скорость.

Поддержание автомобиля в надлежащем состоянии важно не только для сокращения расхода топлива, но и для безопасности. Таким образом, следует пройти обслуживание в специализированной мастерской. Kia рекомендует обратиться к официальному дилеру Kia или партнерской сервисной компании.

⚠ ПРЕДУПРЕЖДЕНИЕ

■ Выключение двигателя во время движения

Не следует выключать двигатель при движении под гору или в других ситуациях, если автомобиль находится в движении. При выключенном двигателе не работают усилитель руля и усилитель тормозов. Вместо этого рекомендуется понизить передачу и использовать торможением двигателем. Кроме того,

(Продолжение)

(Продолжение)

при выключении двигателя во время движения возможно срабатывание блокировки рулевого колеса (при наличии), что может привести к потере управления, которое станет причиной тяжелых травм или гибели.

ОСОБЫЕ УСЛОВИЯ ДВИЖЕНИЯ

Опасные условия движения

При возникновении опасных условий движения, таких как вода, снег, лед, грязь, песок или подобных опасностей, соблюдайте следующие рекомендации:

- Продолжайте движение осторожно и увеличьте дистанцию для обеспечения безопасного торможения.
- Избегайте резкого торможения и поворотов руля.

⚠ ПРЕДУПРЕЖДЕНИЕ

■ ABS

Не следует нажимать и отпускать педаль тормоза в автомобиле, оборудованном ABS.

- Если автомобиль застрял в снегу, грязи или песке, используйте вторую передачу. Нажимайте на педаль газа медленно во избежание пробуксовки ведущих колес.
- Используйте песок, каменную соль, колесные цепи или другие нескользящие материалы под ведущими колесами, чтобы обеспечить сцепление при застревании во льду, снегу или грязи.

⚠ ПРЕДУПРЕЖДЕНИЕ

■ Понижение передачи

Понижение передачи с автоматической коробкой передач при движении по скользкой поверхности может привести к аварии. Резкое изменение скорости может привести к разрыву шин. Соблюдайте осторожность при понижении передачи на скользкой поверхности.

Раскачивание автомобиля

Если необходимо раскачать автомобиль, чтобы высвободить его из снега, песка или грязи, сначала поверните рулевое колесо вправо и влево для очистки области вокруг передних колес. Затем на автомобиле с автоматической коробкой передач перевести рычаг переключения передач из положения «R» (задний ход) в положение любой передачи переднего хода и обратно. Не увеличивайте обороты двигателя и старайтесь, чтобы колеса пробуксовывали как можно меньше. Если вы все еще не можете выехать после нескольких попыток, вытяните автомобиль на буксире, чтобы избежать перегрева двигателя и возможного повреждения трансмиссии.

⚠ ПРЕДОСТЕРЕЖЕНИЕ

Длительное раскачивание может привести к перегреву двигателя, повреждению или неисправности трансмиссии и повреждению шин.

⚠ ПРЕДУПРЕЖДЕНИЕ

■ Пробуксовка шин

Не допускайте пробуксовки колес, особенно на скоростях более 56 км/ч. Пробуксовка колес на высоких скоростях, когда автомобиль находится в неподвижном состоянии, может вызвать перегрев и повреждение шин, в результате чего могут пострадать находящиеся рядом люди.

✻ ПРИМЕЧАНИЕ

Перед раскачиванием автомобиля необходимо отключить систему ESC.

⚠ ПРЕДУПРЕЖДЕНИЕ

Если автомобиль вязнет в снегу, грязи, песке и т. д., можно попытаться высвободить его движением вперед-назад. Не используйте этот маневр, если рядом с автомобилем

(Продолжение)

(Продолжение)

находятся люди или какие-либо объекты. При выполнении маневра раскачивания автомобиль, внезапно освободившись, может сдвинуться вперед или назад и травмировать людей либо повредить находящиеся рядом объекты.

Плавное прохождение поворотов

Избегайте торможения или переключения передач на поворотах, особенно при мокрой поверхности дороги. Повороты желательно преодолевать с плавным ускорением. Если следовать этой рекомендации, износ шин будет сведен к минимуму.

Движение в ночное время

Поскольку управление автомобилем в ночное время представляет собой большую опасность, чем при дневном свете, следует помнить несколько важных правил:

- Снизьте скорость и увеличьте дистанцию между вами и другими автомобилями, поскольку в ночное время видимость резко ухудшается, особенно на участках, где отсутствует уличное освещение.
- Отрегулируйте зеркала таким образом, чтобы уменьшить отблеск фар других автомобилей.
- Регулярно протирайте фары автомобиля. Если ваш автомобиль не оснащен системой автоматической регулировки угла наклона фар, отрегулируйте их вручную. Грязные или неправильно отрегулированные фары значительно ухудшают видимость в ночное время.
- Старайтесь не смотреть непосредственно в фары встречных автомобилей. Это может привести к временной слепоте, и глазам потребуется несколько секунд, чтобы снова привыкнуть к темноте.

Движение в дождливую погоду

Дождь и мокрые дороги могут сделать движение опасным, особенно если Вы не подготовлены к вождению автомобиля по скользкому дорожному покрытию. При вождении в дождливую погоду необходимо учитывать следующие обстоятельства:

- Сильный ливень значительно ухудшает видимость и приводит к увеличению остановочного пути, поэтому снизьте скорость автомобиля.

- Поддерживайте рабочее состояние стеклоочистителя лобового стекла. Замените щетки стеклоочистителя, если они оставляют на ветровом стекле полосы или пропускают отдельные области при работе.
- Плохое состояние шин во время резкой остановки автомобиля может привести к их пробуксовыванию на мокром дорожном покрытии и стать причиной дорожно-транспортного происшествия. Регулярно проверяйте хорошее состояние шин.
- Включите передние фары, чтобы вас видели другие участники движения.
- Движение по большим лужам на высокой скорости может негативно повлиять на тормозную систему, Поэтому старайтесь снизить скорость вашего автомобиля.
- Если тормоза намокли, их нужно просушить, периодически нажимая на педаль тормоза при движении автомобиля до восстановления эффективности торможения.

Движение по затопленным местам

Избегайте движения по затопленным местам, если вы не уверены в том, что вода находится не выше нижней части ступицы колеса. Переезжайте водные препятствия на медленной скорости. Учитывайте необходимость обеспечить достаточный тормозной путь, поскольку вода может повлиять на работу тормозной системы.
После проезда водной преграды просушите тормоза, слегка нажав их несколько раз при медленном движении автомобиля.

Движение по бездорожью

Соблюдайте осторожность при езде по бездорожью, так как автомобиль могут повредить камни или корни деревьев. Перед началом движения ознакомьтесь с условиями бездорожья, по которому предстоит ехать.

Движение по автомагистрали

Шины

Отрегулируйте давление в шинах в соответствии с техническими характеристиками. Низкое давление в шинах приведет к их перегреву и возможному повреждению.
Не используйте изношенные или поврежденные шины, поскольку это может привести к снижению силы сцепления колес с дорогой или их повреждению.

✻ ПРИМЕЧАНИЕ

Никогда не превышайте максимальное давление, указанное на шине.

⚠ ПРЕДУПРЕЖДЕНИЕ

- **Использование недостаточно или чрезмерно накачанных шин может привести к потере управления автомобилем, внезапному разрыву шины, аварии, травмам и даже смерти. Всегда проверяйте давление в шинах перед поездкой. Рекомендованные показатели давления в шинах см. в разделе "Шины и колеса" на странице 7-55.**

(Продолжение)

(Продолжение)

- **Использование шин без протектора или с недостаточной глубиной протектора может привести к возникновению опасных ситуаций. Изношенные шины могут привести к потере управления автомобилем, аварии, травме и даже смерти. Поэтому изношенные шины следует менять по мере необходимости, их никогда нельзя использовать в автомобиле. Всегда проверяйте протектор шин перед поездкой. Дополнительную информацию и допустимые значения износа протектора см. в разделе "Шины и колеса" на странице 7-55.**

Топливо, охлаждающая жидкость двигателя и моторное масло

Движение на высокой скорости требует больше топлива, чем езда в городских условиях. Не забудьте проверить уровень моторного масла и охлаждающей жидкости двигателя.

Приводной ремень

Ослабленный или поврежденный приводной ремень может привести к перегреву двигателя.

ВОЖДЕНИЕ В ЗИМНИЙ ПЕРИОД

Неблагоприятные погодные условия в зимний период приводят к повышенному износу и другим проблемам. Чтобы свести к минимуму проблемы при езде в зимний период, соблюдайте следующие рекомендации:

Движение в условиях заснеженности и обледенения

Для передвижения по глубокому снегу может потребоваться установить зимние шины или колесные цепи. При выборе зимних шин придерживайтесь типа и размера, которые соответствует типу и размеру шин оригинальной комплектации. В противном случае могут возникнуть проблемы с безопасностью и управляемостью автомобиля. Кроме того, движение на высокой скорости, резкое ускорение и торможение, а также крутые повороты потенциально являются очень опасными.

Для снижения скорости используйте торможение двигателем. Резкое торможение на заснеженных и обледенелых дорогах может привести к заносам. Соблюдайте достаточную дистанцию до идущего впереди автомобиля. Тормозите плавно. Помните, что установка цепей противоскольжения увеличивает движущую силу, но не предотвращает заносы.

✻ ПРИМЕЧАНИЕ

Использование колесных цепей разрешено не во всех странах. Перед их установкой проверьте местное законодательство.

Зимние шины

При установке зимних шин убедитесь в том, что это радиальные шины того же размера и диапазона нагрузок, что и оригинальные шины. Для сбалансированного управления автомобилем при любых погодных условиях устанавливайте зимние шины на все четыре колеса. Помните о том, что сила сцепления зимних шин с сухой дорогой может быть меньше, чем у оригинальных шин. Будьте внимательны при управлении автомобилем, даже на чистой дороге. Максимальную скорость, рекомендуемую для езды на зимних шинах, можно уточнить у продавца шин.

⚠ ПРЕДУПРЕЖДЕНИЕ

■ Размер зимних шин

Размер и тип зимних шин должен соответствовать размеру и типу стандартных шин автомобиля. Несоблюдение этого правила может отрицательно сказаться на управляемости и безопасности вашего автомобиля.

Не устанавливайте шипованные шины, не ознакомившись предварительно с местными, национальными и муниципальными правилами на предмет возможных ограничений их использования.

Колесные цепи

Поскольку боковины радиальных шин тоньше, их можно повредить при установке некоторых типов цепей противоскольжения. По этой причине вместо цепей противоскольжения рекомендуется использовать зимние шины. Не устанавливайте колесные цепи противоскольжения на автомобилях, оснащенных алюминиевыми дисками, поскольку цепи противоскольжения могут вызвать повреждение дисков. Если требуется использовать цепи противоскольжения, используйте синтетические цепи противоскольжения AutoSock®. На повреждения автомобиля, вызванные установкой неправильных цепей противоскольжения, не распространяется действие гарантийных обязательств производителя.

Устанавливайте синтетические цепи противоскольжения AutoSock® только на задние шины.

⚠ ПРЕДОСТЕРЕЖЕНИЕ

- **Убедитесь, что синтетические цепи противоскольжения AutoSock® имеют правильный размер и тип для используемых шин. На повреждения кузова и подвески, вызванные установкой неправильных цепей противоскольжения, не распространяется действие гарантийных обязательств производителя автомобиля.**
- **Всегда проверяйте правильность установки синтетических цепей противоскольжения AutoSock® и надежность их крепления, проехав примерно 0,5–1 км с момента установки. Если синтетические цепи противоскольжения AutoSock® ослабли, затяните их или заново установите.**

❊ AutoSock® является зарегистрированным товарным знаком компании AutoSock®.

Установка цепей

При установке синтетических цепей противоскольжения AutoSock® необходимо соблюдать инструкции производителя и монтировать их с максимальной плотностью посадки. Движение автомобиля должно быть медленным, когда установлены синтетические цепи противоскольжения AutoSock®. Если вы слышите, что синтетические цепи противоскольжения AutoSock® цепляются за кузов или раму автомобиля, остановитесь и подтяните их. Если цепи продолжают цепляться — снижайте скорость до исчезновения звука. При выезде на очищенную дорогу синтетические цепи противоскольжения AutoSock® нужно снять.

⚠ ПРЕДУПРЕЖДЕНИЕ

■ Установка цепей

Для установки синтетических цепей противоскольжения AutoSock® остановите автомобиль на ровной площадке, вдали от движущегося транспорта. Включите на автомобиле аварийную световую сигнализа-

(Продолжение)

(Продолжение)

цию, а позади автомобиля установите треугольный знак аварийной остановки, при наличии. Перед установкой синтетических цепей противоскольжения AutoSock® переключите рычаг коробки передач в положение «P» (Парковка), включите стояночный тормоз и выключите двигатель.

⚠ ПРЕДУПРЕЖДЕНИЕ

■ Колесные цепи

- **При использовании синтетических цепей противоскольжения AutoSock® управляемость автомобиля заметно ухудшается.**
- **При движении не следует превышать скорость 30 км/ч или скорость, рекомендованную производителем синтетических цепей противоскольжения AutoSock®, в зависимости от того, какой из показателей ниже.**

(Продолжение)

(Продолжение)

- **Ведите автомобиль осторожно, избегая кочек, рытвин, резких поворотов и других опасных участков дороги, на которых автомобиль может терять устойчивость.**
- **Избегайте резких поворотов и торможения с блокировкой колес.**

⚠ ПРЕДОСТЕРЕЖЕНИЕ

- **Неправильно подобранные по размеру или неправильно установленные синтетические цепи противоскольжения AutoSock® могут повредить тормозные магистрали, подвеску, кузов и колеса автомобиля.**
- **Остановите автомобиль и подтяните синтетические цепи противоскольжения AutoSock® при обнаружении биения цепей о кузов автомобиля.**

❊ AutoSock® является зарегистрированным товарным знаком компании AutoSock®.

Используйте высококачественную охлаждающую жидкость на основе этиленгликоля

Ваш автомобиль поставляется с высококачественной этиленгликолевой охлаждающей жидкостью в системе охлаждения. Это единственный тип охлаждающей жидкости, который должен использоваться, поскольку он помогает предотвратить появление коррозии в системе охлаждения, смазывает водяной насос и предотвращает замерзание. Необходимо производить замену или долив охлаждающей жидкости в соответствии с "графиком технического обслуживания" на странице 7-29. Перед началом зимы проверьте охлаждающую жидкость, чтобы убедиться в том, что она замерзает при температуре ниже той, которая ожидается в холодный период.

Проверьте аккумулятор и кабели

При эксплуатации в зимних условиях аккумуляторная система испытывает дополнительные нагрузки. Визуально осмотрите аккумулятор и кабели, как описано на стр. 7-50. Следует проверить уровень заряда аккумулятора в профессиональной мастерской. Kia рекомендует обратиться к официальному дилеру Kia или партнерской сервисной компании.

При необходимости залейте зимнее масло

В некоторых климатических зонах в холодную погоду рекомендуется использовать масло с более низкой (так называемой «зимней») вязкостью. См. раздел "Рекомендации" на странице 8-10. Если вы не уверены, масло какой вязкости следует использовать, следует обратиться за консультацией к официальному дилеру компании Kia или партнерскую сервисную компанию.

Проверьте свечи и систему зажигания

Осмотрите свечи зажигания в соответствии с процедурой, описанной на странице 7-29, и при необходимости замените их. Также проверьте все провода и компоненты зажигания, чтобы убедиться в отсутствии треснувших, изношенных или поврежденных деталей.

Предохранение замков от замерзания

Чтобы уберечь замки от замерзания, впрысните в отверстие ключа рекомендованную антиобледенительную жидкость или глицерин. Если замок покрыт льдом, впрысните рекомендованную антиобледенительную жидкость для удаления льда. Если замок замерз изнутри, его можно разморозить с помощью нагретого ключа. Будьте осторожны с нагретым ключом, чтобы избежать травм.

Используйте в системе для стеклоомывателя разрешенную к применению незамерзающую жидкость

Чтобы уберечь воду в системе стеклоомывателя от замерзания, добавляйте в нее разрешенный к применению раствор антифриза в соответствии с инструкциями, указанными на упаковке. Антифриз для стеклоомывателя доступен у официального дилера Kia или в партнерской сервисной компании, а также в большинстве точек продажи автомобильных запчастей. Не используйте охлаждающую жидкость двигателя или другие типы антифриза, так как они могут повредить лакокрасочное покрытие.

Не допускайте замерзания стояночного тормоза

При некоторых условиях стояночный тормоз может замерзнуть во включенном положении. Чаще всего это происходит при скоплении снега или льда в районе задних тормозов или если тормоза промокли. Если существует риск замерзания стояночного тормоза, применяйте его только кратковременно, чтобы перевести рычаг переключения передач в положение «P» (Парковка) и заблокировать задние колеса автомобиля для предотвращения качения. После этого отпустите стояночный тормоз.

Не допускайте, чтобы под днищем автомобиля скапливался лед и снег

При некоторых условиях снег и лед могут накапливаться под крыльями и препятствовать рулевому управлению. При движении в неблагоприятных зимних условиях, в которых это может произойти, необходимо периодически проверять днище автомобиля, чтобы убедиться в том, что ничто не мешает работе передних колес и элементов рулевого управления.

Возите с собой аварийное оборудование

В автомобиле следует держать аварийное оборудование, соответствующее погодным условиям. Среди прочего во время поездки могут понадобиться колесные цепи, буксировочные тросы или цепи, фонарик, сигнальные ракеты, песок, лопата, соединительные кабели, скребок для окон, перчатки, брезент, комбинезоны, одеяло и т. д.

МАССА АВТОМОБИЛЯ

Этот раздел поможет вам правильно загрузить автомобиль и/или прицеп, чтобы вес автомобиля в загруженном состоянии не превышал номинальной грузоподъемности с прицепом или без него. При правильной загрузке автомобиля обеспечивается максимальная реализация его конструктивных характеристик. Перед загрузкой автомобиля ознакомьтесь со следующими терминами для определения его номинальной массы (с прицепом или без него), которые используются в технических характеристиках автомобиля и на его сертификационной табличке.

Базовая снаряженная масса

Это вес автомобиля с полным баком топлива и всем стандартным оборудованием. Снаряженная масса не учитывает вес пассажиров, груза или дополнительного оборудования.

Снаряженная масса автомобиля

Это вес нового автомобиля в момент приобретения у дилера плюс вес установленного впоследствии оборудования.

Вес груза

Эта цифра указывает на весь вес, добавленный к базовой снаряженной массе, включая груз и дополнительное оборудование.

GAW (полная нагрузка на ось)

Это общий вес, приходящийся на каждую ось (переднюю и заднюю), включая снаряженную массу автомобиля и всю полезную нагрузку.

GAWR (разрешенная максимальная нагрузка на ось)

Это максимально допустимый вес, который может выдержать одна ось (передняя или задняя). Этот параметр указан на сертификационной табличке.
Общая нагрузка на каждую ось ни при каких обстоятельствах не должна превышать значения GAWR.

GVW (полная масса автомобиля)

Это базовая снаряженная масса плюс фактический вес груза плюс пассажиры.

GVWR (разрешенная максимальная масса автомобиля)

Это максимально допустимая масса полностью загруженного автомобиля (включая все дополнительные принадлежности, оборудование, пассажиров и груз). GVWR указывается на сертификационной табличке.

Перегрузка

⚠ ПРЕДУПРЕЖДЕНИЕ

■ Масса автомобиля

Разрешенная максимальная нагрузка на ось (GAWR) и разрешенная максимальная масса автомобиля (GVWR) указаны на сертификационной табличке, прикрепленной к двери водителя (или переднего пассажира). Превышение этих значений может привести к аварии или повреждению автомобиля. Нагрузку можно рассчитать путем взвешивания предметов (и людей) перед их загрузкой в автомобиль. Будьте осторожны и не перегружайте автомобиль.

Действия в аварийных ситуациях

Сигнализация при остановке на дороге....6-02
Аварийная световая сигнализация....6-02
Что делать в случае возникновения аварийной ситуации во время движения....6-03
Если на перекрестке заглох двигатель....6-03
Если во время движения спустило колесо....6-03
Если во время движения заглох двигатель....6-03
Если двигатель не заводится....6-04
Если механизм двигателя не проворачивается или проворачивается медленно....6-04
Если двигатель проворачивается нормально, но не заводится....6-04
Запуск в экстренной ситуации....6-05
Запуск от внешнего источника....6-05
Запуск двигателя буксировкой....6-08
Перегрев двигателя....6-09
Система контроля давления в шинах (TPMS)....6-11
Сигнал низкого давления в шинах....6-13
Индикатор неисправности TPMS (системы контроля давления в шинах)....6-14
Замена колеса с системой TPMS....6-15
Если спустило колесо....6-18
Домкрат и инструменты....6-18
Снятие и хранение запасного колеса....6-19
Замена шин....6-19
Табличка на домкрате....6-24
Декларация о соответствии домкрата нормам ЕС....6-25
Буксировка....6-26
Услуги эвакуатора....6-26
Съемный буксирный крюк....6-28
Аварийная буксировка....6-28
Принадлежности для аварийных ситуаций....6-31
Огнетушитель....6-31
Аптечка....6-31
Знак аварийной остановки....6-31
Шинный манометр....6-31
Экстренный вызов ЭРА-ГЛОНАСС (при наличии)....6-32
Устройство ЭРА-ГЛОНАСС....6-33
Автоматическая активация экстренного вызова при дорожно-транспортном происшествии....6-34
Активация экстренного вызова в ручном режиме нажатием кнопки «SOS»....6-35

СИГНАЛИЗАЦИЯ ПРИ ОСТАНОВКЕ НА ДОРОГЕ

Аварийная световая сигнализация

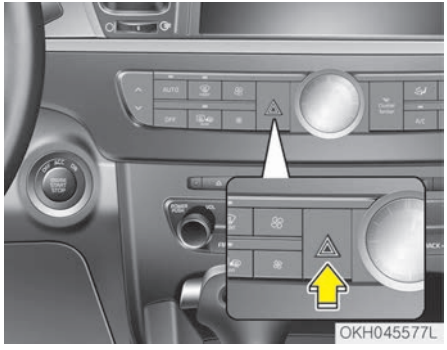

Аварийная световая сигнализация служит предупреждением для других водителей соблюдать крайнюю осторожность при приближении, обгоне или проезде мимо автомобиля.
Ее следует использовать при выполнении аварийного ремонта или при остановке автомобиля на обочине дороги.

Нажмите переключатель мигающего света, когда кнопка «ENGINE START/STOP» (запуска/остановки двигателя) находится в любом положении. Выключатель аварийной сигнализации находится на центральной консоли панели переключателей. Все указатели поворота мигают одновременно.

- Аварийная световая сигнализация работает независимо от того движения автомобиля.
- Указатели поворота не работают при включении аварийной световой сигнализации.
- Соблюдайте осторожность при использовании аварийной световой сигнализации во время буксировки автомобиля.

ЧТО ДЕЛАТЬ В СЛУЧАЕ ВОЗНИКНОВЕНИЯ АВАРИЙНОЙ СИТУАЦИИ ВО ВРЕМЯ ДВИЖЕНИЯ

Если на перекрестке заглох двигатель

Если двигатель заглох на перекрестке, установите рычаг переключения передач в положение «N» (нейтраль), а затем оттолкните автомобиль в безопасное место.

Если во время движения спустило колесо

Если во время движения спустило колесо, выполните следующие действия:

1. Уберите ногу с педали газа и дайте автомобилю замедлиться, пока он двигается прямо вперед. Не тормозите сразу и не пытайтесь съехать с дороги, поскольку это может привести к потере управления. После замедления автомобиля до безопасной скорости осторожно затормозите и съедьте с дороги. Съезжайте с дороги по возможности максимально дальше и припаркуйтесь на твердой ровной площадке. Если вы находитесь на разделенном шоссе, не выполняйте парковку в средней зоне между двумя полосами движения.
2. После остановки автомобиля включите аварийную сигнализацию, затяните стояночный тормоз и установите рычаг переключения передач в положение «P» (парковка).
3. Все пассажиры должны покинуть машину. Убедитесь, чтобы они все вышли из автомобиля со стороны, где нет движения.
4. При замене спустившего колеса следуйте инструкциям, представленным далее в разделе “Если спустило колесо” на странице 6-18.

Если во время движения заглох двигатель

1. Постепенно сбросьте скорость, двигаясь по прямой. Соблюдая осторожность, сверните с дороги в безопасное место.
2. Включите аварийную световую сигнализацию.
3. Попробуйте снова запустить двигатель. Если автомобиль не заводится, следует обратиться в специализированную мастерскую. Kia рекомендует проконсультироваться с официальным дилером Kia или партнерской сервисной компанией.

ЕСЛИ ДВИГАТЕЛЬ НЕ ЗАВОДИТСЯ

Если механизм двигателя не проворачивается или проворачивается медленно

1. Если автомобиль оснащен автоматической коробкой передач, убедитесь, что рычаг переключения передач находится в положение «N» (нейтраль) или «P» (парковка) и включен аварийный тормоз.
2. Проверьте соединения аккумулятора, чтобы убедиться, что они чистые и плотно посажены.
3. Включите внутреннее освещение. Если свет тускнеет или гаснет при включении стартера, то аккумулятор разряжен.
4. Проверьте соединения стартера, чтобы убедиться в надежности затяжки.
5. Не толкайте и не тяните автомобиль для его запуска. См. инструкции в разделе “Запуск от внешнего источника” на странице 6-05.

⚠ ПРЕДУПРЕЖДЕНИЕ

Если двигатель не запускается, не толкайте и не тяните автомобиль для его запуска. Это может привести к столкновению или вызвать другие повреждения.

Если двигатель проворачивается нормально, но не заводится

1. Проверьте уровень топлива.
2. Проверьте все разъемы на катушках и свечах зажигания, когда замок зажигания находится в положении «LOCK» (Заблокировано). Надежно подключите все отсоединенные или неплотно сидящие разъемы.
3. Если двигатель по-прежнему не заводится, следует обратиться в специализированную мастерскую. Kia рекомендует позвонить официальному дилеру Kia или партнерской сервисной компании.

ЗАПУСК В ЭКСТРЕННОЙ СИТУАЦИИ

Кабели следует подключать в соответствии с порядковыми номерами, а отключать в обратном порядке.

Запуск от внешнего источника

Некорректный запуск от внешнего источника может представлять опасность. Поэтому, чтобы обезопасить себя от травм, а автомобиль или аккумулятор — от повреждений, соблюдайте порядок запуска от внешнего источника. При возникновении сомнений настоятельно рекомендуем обратиться к квалифицированному специалисту или в эвакуаторную службу за помощью в запуске вашего автомобиля от внешнего источника.

⚠ ПРЕДОСТЕРЕЖЕНИЕ

Разрешается использовать только систему внешнего запуска с напряжением 12 вольт. При использовании источника питания 24 В (два последовательно соединенных аккумулятора по 12 В или мотор-генераторный агрегат на 24 В) возможен полный выход из стоя двигателя стартера на 12 В, системы зажигания и других электрических компонентов.

⚠ ПРЕДУПРЕЖДЕНИЕ

■ Аккумулятор

Не проверяйте уровень электролита в аккумуляторе, поскольку при этом он может разрушиться или взорваться с причинением тяжелых травм.

⚠ ПРЕДУПРЕЖДЕНИЕ

■ Аккумулятор
(Продолжение)

(Продолжение)

- **Держите аккумулятор на расстоянии от источников открытого огня и образования искр. Аккумулятор выделяет водород, который под воздействием огня или искр может взорваться.**
  При несоблюдении данных инструкций возможно причинение вреда здоровью или повреждение автомобиля! Если вы не уверены, что сможете правильно выполнить данную процедуру, обратитесь за помощью к специалисту. Автомобильные аккумуляторы содержат серную кислоту. Это ядовитое и крайне агрессивное вещество. При запуске от внешнего источника рекомендуется использовать защитные очки и следить за тем, чтобы кислота не попала на тело, одежду или автомобиль.
- **Не пытайтесь запустить автомобиль от внешнего источника, если разрядившийся аккумулятор замерз или уровень электролита в нем низкий: аккумулятор может разрушиться или взорваться.**

(Продолжение)

(Продолжение)

- **Не допускайте соприкосновения положительного (+) и отрицательного (–) кабелей для запуска от внешнего источника. Это может привести к образованию искр.**
- **Если при запуске от внешнего источника аккумулятор сильно разряжен или замерз, то он может разрушиться или взорваться.**

Порядок запуска от внешнего источника

✻ ПРИМЕЧАНИЕ

Автомобиль оборудован аккумулятором, но когда запуск автомобиля производится и использованием клемм, используйте клеммную перемычку в отсеке двигателя.

1. Убедитесь, что напряжение добавочной аккумуляторной батареи, используемой для запуска, составляет 12 вольт и что ее отрицательная клемма заземлена.
2. Если добавочный аккумулятор находится на другом автомобиле, не допускайте контакта двух транспортных средств.
3. Выключите все ненужные электрические нагрузки.
4. Откройте капот.

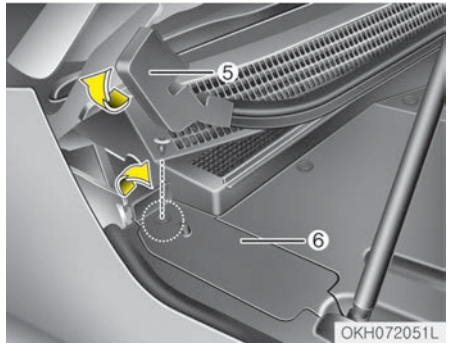

5. Поднимите конец панели (5) вверх.
6. Нажмите на верхнюю часть зажима отверткой, и извлеките его.
7. Поднимите заднюю часть малой технологической крышки (6), а затем снимите ее.

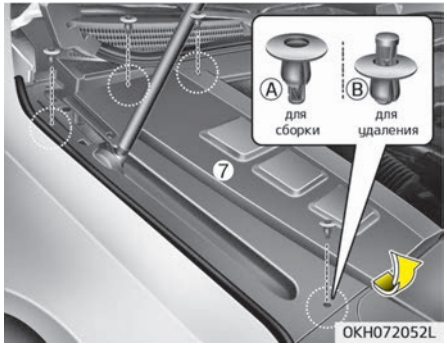

(A): для сборки, (B): для удаления

8. Нажмите на верхнюю часть зажима отверткой, и извлеките его из основной технологической крышки (7).
9. Сдвиньте основную технологическую крышку на 7 мм по направлению к передней части автомобиля.
10. Поднимите основную технологическую крышку, а затем снимите ее. Будьте осторожны, не повредите держатель под основной технологической крышкой.
11. Подключите соединительные кабели точно в той последовательности, которая показана на рисунке. Сначала подсоедините один конец соединительного кабеля к положительной клемме разъема запуска от внешнего источника (1), а затем другой конец к положительной клемме добавочного аккумулятора (2).
Подсоедините один конец другой кабельной перемычки к отрицательной клемме добавочного аккумулятора (1), а затем другой конец к отрицательной клемме разъема запуска(2). Не подключайте его к элементам, двигающимся при проворачивании двигателя, или рядом с ними.
Не допускайте контакта соединительных кабелей ни с чем, кроме соответствующих клемм аккумулятора или места заземления. Не наклоняйтесь над аккумуляторной батареей при установлении соединений.

⚠ ПРЕДОСТЕРЕЖЕНИЕ

■ Кабели аккумулятора

Не подключайте соединительный кабель от отрицательной клеммы дополнительного аккумулятора к

(Продолжение)

(Продолжение)

отрицательной клемме разряженного аккумулятора. Это может привести к перегреву разряженного аккумулятора и его растрескиванию с вытеканием аккумуляторной кислоты.
Подсоедините один конец соединительного кабеля к отрицательной клемме добавочного аккумулятора, а другой конец — к контактному элементу на значительном расстоянии от аккумулятора.

12. Запустите двигатель автомобиля с помощью дополнительного аккумулятора и дайте ему поработать с частотой 2000 об/мин, а затем запустите двигатель автомобиля с помощью разряженного аккумулятора.

Если причина разрядки аккумулятора не ясна, следует провести проверку системы в специализированной мастерской. Kia рекомендует обратиться к официальному дилеру Kia или партнерской сервисной компании

Запуск двигателя буксировкой

Автомобили, оснащенные автоматической коробкой передач, не должны заводиться с помощью буксировки.
Для “запуска от внешнего источника” на странице 6-05 следуйте инструкциям, указанным в этом разделе.

⚠ ПРЕДУПРЕЖДЕНИЕ

Никогда не буксируйте автомобиль для запуска двигателя, потому что резкий рывок вперед при запуске может привести к столкновению с буксирующим транспортным средством.

ПЕРЕГРЕВ ДВИГАТЕЛЯ

Если индикатор температуры указывает на перегрев, то может отмечаться падение мощности, а также громкий свист или стук. В этом случае необходимо выполнить следующие действия.

1. Покиньте проезжую часть и остановите автомобиль при первой возможности сделать это без угрозы для безопасности.
2. Переведите рычаг переключения передач в положение «P» (парковка) и затяните стояночный тормоз. Если включена система кондиционирования воздуха, выключите ее.
3. Если под автомобилем отмечаются следы утечки охлаждающей жидкости двигателя либо из-под капота идет пар, заглушите двигатель. Не открывайте капот, пока не прекратится утечка охлаждающей жидкости или выделение пара. Если утечки охлаждающей жидкости двигателя и выделения пара не отмечается, не заглушайте двигатель и проверьте, работает ли охлаждающий вентилятор двигателя. Если вентилятор не работает, выключите двигатель.
4. Проверьте, на месте ли приводной ремень водяного насоса. Если ремень на месте, проверьте его натяжение. Если с приводным ремнем все в порядке, проверьте наличие утечек охлаждающей жидкости из радиатора, шлангов и днища автомобиля. (Если при движении автомобиля работала система кондиционирования воздуха, то холодная вода, стекающая из нее при остановке, не является признаком неисправности).

⚠ ПРЕДУПРЕЖДЕНИЕ

Для предотвращения травм следите за тем, чтобы волосы, руки и детали одежды не попали на движущиеся части работающего двигателя, такие как вентилятор и приводные ремни.

5. При обрыве приводного ремня водяного насоса или при утечке охлаждающей жидкости двигателя немедленно заглушите двигатель и обратитесь в специализированную мастерскую. Kia рекомендует позвонить официальному дилеру Kia или партнерской сервисной компании.

⚠ ПРЕДУПРЕЖДЕНИЕ

Не снимайте крышку радиатора, пока двигатель находится в горячем состоянии. Охлаждающая жидкость может выплеснуться из отверстия и причинить сильные ожоги.

6. Если причину перегрева определить не удается, подождите, пока температура двигателя не вернется к норме. Затем, в случае падения уровня охлаждающей жидкости, аккуратно добавьте необходимое количество в бачок, чтобы уровень охлаждающей жидкости достиг отметки половины объема.
7. Продолжать движение требуется с осторожностью, обращая внимание на появление других признаков перегрева. При повторном перегреве следует обратиться в специализированную мастерскую. Kia рекомендует позвонить официальному дилеру Kia или партнерской сервисной компании.

⚠ ПРЕДОСТЕРЕЖЕНИЕ

- **Серьезная потеря охлаждающей жидкости указывает на наличие протечки в системе охлаждения. В этом случае следует проверить систему в специализированной мастерской. Kia рекомендует обратиться к официальному дилеру Kia или партнерской сервисной компании.**
- **Если двигатель перегрелся из-за низкого уровня охлаждающей жидкости, ее резкое добавление может привести к появлению трещин в двигателе. Чтобы предотвратить повреждения, охлаждающую жидкость следует добавлять медленно и в небольших количествах.**

СИСТЕМА КОНТРОЛЯ ДАВЛЕНИЯ В ШИНАХ (TPMS) (ПРИ НАЛИЧИИ)

1. Сигнал низкого давления в шинах / индикатор неисправности системы TPMS.
2. Сигнал положения шины с низким давлением и сигнал давления в шине (отображается на ЖК-экране)

- Давление в шинах можно проверить в информационном режиме комбинации приборов.
  - См. раздел “Режим пользовательских настроек” на странице 4-70.
- Давление воздуха в шинах отображается через 1~2 минуты после начала движения.
- Если давление в шинах не отображается, когда автомобиль стоит на месте, то на дисплее выводится сообщение «Drive to display» (Начните движение для вывода показаний). После поездки не забывайте проверять давление в шинах.
- Единицы измерения давления в шинах можно изменить в режиме пользовательских настроек на комбинации приборов.
  - фунты на кв. дюйм, кПа или бары (см. пункт “Режим пользовательских настроек” на странице 4-70).

Проверять следует каждую шину, включая запасную (при наличии); шины проверяются раз в месяц, в холодном состоянии, и при необходимости накачиваются до давления, рекомендованного производителем автомобиля, которое указано на табличке особенностей эксплуатации автомобиля или на табличке с давлением в шинах. (Если на автомобиль установлены шины, размер которых отличается от указанного на табличке особенностей эксплуатации или на табличке с давлением в шинах, нужно определить, какое для них требуется давление.)

В качестве дополнительной меры безопасности автомобиль оснащен системой контроля давления в шинах (TPMS), благодаря чему при существенном падении давления в одном или нескольких колесах загорается соответствующий сигнальный индикатор. Если загорается индикатор низкого давления в шинах, при первой же возможности необходимо остановиться, проверить состояние шин и подкачать их до нужного уровня давления. При езде на шинах с недостаточным давлением возможен их перегрев и разрыв. Кроме того, при недостаточном давлении в шинах увеличивается расход топлива и сокращается срок службы протектора, а также могут ухудшиться управляемость и тормозные характеристики автомобиля.

Необходимо отметить, что система TPMS не может служить заменой полноценного обслуживания шин. Поддержание нужного давления в шинах является обязанностью водителя: не следует дожидаться срабатывания индикатора системы TPMS, указывающего на недостаточное давление в шинах.

Автомобиль также оснащен индикатором неисправности системы TPMS, который сигнализирует о неполадках в ее работе. Индикатор неисправности системы TPMS совмещен с сигналом низкого давления воздуха в шинах. Если система определяет наличие неисправности, то этот сигнал мигает приблизительно 1 минуту, а затем горит постоянно. Данная последовательность повторяется при каждом запуске автомобиля, пока не будет устранена неисправность. Если индикатор неисправности системы TPMS (система контроля давления воздуха в шинах) мигает в течение приблизительно 1 минуты, а затем горит постоянно, то система может не определить низкое давление в шинах или не сообщить о нем.

Система TPMS может выйти из строя по разным причинам, в том числе вследствие установки на автомобиль сменных или новых шин или дисков, не позволяющих системе TPMS функционировать правильно. После замены одной или нескольких шин или дисков на автомобиле проверяйте состояние индикатора неисправности системы TPMS, чтобы убедиться в том, что сменные или новые шины или диски не влияют на правильность работы системы TPMS.

✻ ПРИМЕЧАНИЕ

В нижеуказанных случаях следует проверить систему в специализированной мастерской. Kia рекомендует обратиться к официальному дилеру Kia или партнерской сервисной компании.

1. Сигнал низкого давления в шинах/индикатор неисправности системы TPMS (система контроля давления воздуха в шинах) не загорается на 3 секунды при переключении кнопки «ENGINE START/STOP» (запуска/остановки двигателя) в положение «ON» (Вкл.) или при работающем двигателе.
2. Индикатор неисправности системы TPMS мигает в течение примерно 1 минуты, а затем горит непрерывно.
3. Сигнал положения шины с низким давлением горит непрерывно.

Сигнал низкого давления в шинах

Сигнал положения шины с низким давлением и сигнал положения шины

Если загораются индикаторы системы контроля давления в шинах, а на ЖК-дисплей комбинации приборов выводится предупреждающее сообщение, то в одной или нескольких шинах отмечается значительное падение давления. Сигнал положения шины с низким давлением указывает, в какой именно шине отмечается значительное падение давления с помощью включения соответствующей контрольной лампы.

Если загорелся один из индикаторов, немедленно сбросьте скорость, избегайте крутых поворотов и рассчитывайте на увеличение тормозного пути. При первой же возможности остановитесь и проверьте состояние шин. Подкачайте шины до уровня давления, указанного на табличке особенностей эксплуатации автомобиля или на табличке с давлением в шинах, которая находится на внешней панели центральной стойки со стороны водителя. Если до станции технического обслуживания далеко или шина не держит давление, следует заменить колесо на запасное.

Если после замены шины низкого давления на запасное колесо автомобиль в течение 10 минут движется со скоростью более 25 км/ч, возможно следующее:

- Индикатор неисправности системы TPMS будет мигать в течение приблизительно 1 минуты, после чего начинает гореть постоянно, так как в запасном колесе отсутствует датчик TPMS.

✻ ПРИМЕЧАНИЕ

Запасное колесо не оборудовано датчиком давления в шине.

⚠ ПРЕДОСТЕРЕЖЕНИЕ

- **Зимой или в холодную погоду индикатор низкого давления в шинах может загореться, если регулировка уровня давления в шинах выполнялась в теплую погоду. Это не означает, что система TPMS вышла из строя, так как при низких температурах давление в шинах снижается.**
- **При выезде автомобиля из зоны высокой температуры в зону низкой или наоборот либо при повышении или понижении температуры окружающей среды следует проверять давление в шинах и корректировать его до рекомендуемого уровня.**

(Продолжение)

(Продолжение)

- **Заполнение шин большим количеством воздуха не создает условий для отключения индикатора низкого давления в шинах. Это связано с тем, что насос имеет определенную допустимую погрешность производительности. Индикатор низкого давления в шинах отключается, когда давление в них становится выше рекомендованного давления накачки.**
- **Давление в шине может меняться в зависимости от различных факторов, например, температурные условия в месте парковки, условия вождения и температура окружающего воздуха, высота над уровнем моря.**
- **Предупреждающий сигнал о положении шины низкого давления может включаться, когда давление в шине равно или выше давления в соседних шинах. Это нормально, поскольку давление в шине изменяется в зависимости от температуры внутри каждой шины.**

(Продолжение)

(Продолжение)

- **Давление в шине, отображаемое на приборной панели, может отличаться от давления в шине, измеренного датчиком давления в шинах.**

⚠ ПРЕДУПРЕЖДЕНИЕ

■ Повреждения из-за низкого давления

Значительное падение давления в шинах лишает автомобиль устойчивости, а также является одним из факторов, вызывающих потерю управления и увеличение тормозного пути.
При продолжительной езде на шинах с низким давлением они могут перегреться и выйти из строя.

Индикатор неисправности TPMS (системы контроля давления в шинах)

В случае неисправности системы контроля давления в шинах этот индикатор будет мигать в течение одной минуты, а затем станет гореть постоянно.
В этом случае для выявления причины проблемы следует проверить систему в специализированной мастерской. Kia рекомендует обратиться к официальному дилеру Kia или партнерской сервисной компании.

✻ ПРИМЕЧАНИЕ

В случае неисправности системы TPMS (система контроля давления в шинах), сигнал о низком давлении в шинах не будет отображаться, даже если они недостаточно накачаны.

⚠ ПРЕДОСТЕРЕЖЕНИЕ

- **Индикатор неисправности системы TPMS будет мигать примерно в течение 1 минуты, а затем гореть постоянно, если автомобиль движется вблизи линий электропередач или радиопередатчиков, таких как полицейские участки, правительственные или государственные учреждения, радиовещательные станции, военные объекты, аэропорты, ретрансляционные вышки и т. д. Это может помешать нормальному функционированию системы контроля давления в шинах.**

(Продолжение)

(Продолжение)

- **Индикатор неисправности системы TPMS будет мигать примерно в течение 1 минуты, а затем гореть постоянно, если используются цепи противоскольжения или в автомобиле включены и используются электронные устройства, такие как ноутбук, зарядное устройство для мобильного телефона, устройство дистанционного запуска, навигатор и т. д.**
  Это может помешать нормальному функционированию системы контроля давления в шинах.

Замена колеса с системой TPMS

Если у вас спустило колесо, загорается сигнал низкого давления в шине и сигнал положения этой шины. Kia рекомендует обратиться к официальному дилеру Kia или партнерской сервисной компании.

⚠ ПРЕДОСТЕРЕЖЕНИЕ

При использовании для устранения проколов в шинах средств для ремонта и/или накачивания спущенных шин. Шинный герметик может повредить датчик давления в шине. Рекомендуется использовать герметик, одобренный компанией Kia. При использовании рекомендуется произвести осмотр системы контроля давления воздуха в шинах у официального дилера Kia.

Каждое колесо укомплектовано датчиком давления, который установлен в шине сразу за вентилем. Необходимо использовать колеса с системой TPMS. Следует провести обслуживание шин в специализированной мастерской. Kia рекомендует обратиться к официальному дилеру Kia или партнерской сервисной компании.
Если после замены шины низкого давления на запасное колесо автомобиль в течение 10 минут движется со скоростью более 25 км/ч, возможно следующее:

- Индикатор неисправности системы TPMS будет мигать в течение приблизительно 1 минуты, после чего начинает гореть постоянно, так как в запасном колесе отсутствует датчик TPMS.

Падение давления в шине не всегда можно определить путем визуального осмотра. Для измерения давления в шинах используйте качественный манометр. Следует отметить, что в разогретой (во время езды) шине индикатор покажет более высокое давление по сравнению с холодной (если автомобиль стоял на месте более 3 часов или проехал менее 1 мили за эти же 3 часа).
Дайте шине остыть, прежде чем измерять в ней давление. Перед тем как накачивать шину до рекомендуемого давления, проверяйте, чтобы она была холодной.
Считается, что шины находятся в холодном состоянии, если автомобиль стоял на месте более 3 часов и проехал менее 1 мили за эти же 3 часа.

⚠ ПРЕДУПРЕЖДЕНИЕ

■ Система TPMS

- **Система TPMS не может предупредить о серьезном внезапном повреждении шин, вызванном внешними факторами, такими как гвозди или мусор на дороге.**
- **Если вы заметили, что автомобиль движется нестабильно, немедленно уберите ногу с педали акселератора, постепенно с небольшим усилием нажмите педаль тормоза и медленно сверните с дороги в безопасное место.**

⚠ ПРЕДУПРЕЖДЕНИЕ

■ Защита системы TPMS

Изменение, модификация или отключение компонентов системы контроля давления в шинах (TPMS) может отрицательно сказаться на способности системы предупреждать водителя о низком давлении в шинах и/или о наличии неисправностей в системе TPMS. Изменение, модификация или отключение ком-

(Продолжение)

(Продолжение)

понентов системы контроля давления в шинах (TPMS) может стать причиной аннулирования гарантии на данную систему автомобиля.

⚠ ПРЕДУПРЕЖДЕНИЕ

■ Для Европы

- **Не следует вносить изменения в конструкцию узлов автомобиля, поскольку это может повлиять на функционирование системы TPMS.**
- **Колеса, поступающие в розничную продажу, не оборудованы датчиками TPMS.**
  В целях безопасности следует использовать запасные детали из специализированной мастерской. Kia рекомендует обратиться к официальному дилеру Kia или партнерской сервисной компании
- **Если вы приобрели колеса в розничной сети, установите на них датчики TPMS (системы контроля давления в шинах), одобренные**

(Продолжение)

(Продолжение)

официальным дилером компании Kia.
Если автомобиль не оснащен датчиками TPMS или система TPMS работает неправильно, вы можете не пройти техосмотр в вашей стране.

❋ Все автомобили, реализованные на рынке Европы в течение указанного периода, должны быть оснащены системой TPMS.
- **Автомобиль новой модели: Начиная с 1 ноября 2012 г.**
- **Автомобиль текущей модели: Начиная с 1 ноября 2014 г. ~ (на основании регистрации транспортных средств).**

ЕСЛИ СПУСТИЛО КОЛЕСО

Домкрат и инструменты

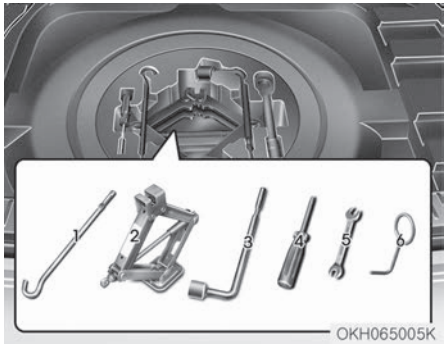

Домкрат, рукоятка домкрата и колесный гаечный ключ хранятся в багажном отсеке. Поднимите крышку багажного отделения, чтобы достать эти инструменты:

1. Рукоятка домкрата
2. Домкрат
3. Колесный гаечный ключ
4. Отвертка (крестовая и плоская)
5. Раздвижной гаечный ключ
6. Инструмент для снятия колпака колеса

Инструкции по поднятию на домкрате

Домкрат предназначен только для экстренной замены шин.
Храните домкрат надлежащим образом, чтобы он не «гремел» во время движения автомобиля.
Следуйте инструкциям по поднятию на домкрате, чтобы снизить вероятность получения травмы.

⚠ ПРЕДУПРЕЖДЕНИЕ

■ Замена шин

- **Никогда не пытайтесь ремонтировать автомобиль на дороге или магистрали.**
- **Прежде чем приступать к замене колеса, всегда полностью отводите автомобиль с дороги на обочину. Используйте домкрат только на твердой ровной поверхности. Если нет возможности найти твердое ровное место вне дороги, вызовите эвакуатор, чтобы получить помощь.**

(Продолжение)

(Продолжение)

- **Обязательно выбирайте правильное положение домкрата в передней и задней части автомобиля: никогда не используйте бамперы или любой другой компонент автомобиля в качестве опоры для домкрата.**
- **Автомобиль может соскочить с домкрата и вызвать серьезные травмы или смерть.**
- **Никогда не находитесь под автомобилем, если он поддерживается домкратом.**
- **Не запускайте и не оставляйте включенным двигатель, когда автомобиль находится на домкрате.**
- **Никому не позволяйте оставаться в автомобиле, когда он находится на домкрате.**
- **Убедитесь, что все дети находятся в безопасном месте вдали от дороги и от автомобиля, который предстоит поднимать с помощью домкрата.**

Снятие и хранение запасного колеса

Поверните болт крепления шины против часовой стрелки.
Закрепление для хранения выполняется в порядке, обратном снятию.
Храните запасное колесо и инструменты надлежащим образом, чтобы они не гремели во время движения автомобиля.

Если ослабить крепежный болт вручную не удается, воспользуйтесь рукояткой домкрата.

1. Вставьте рукоятку домкрата (1) внутрь болта крепления шины.
2. Поверните болт крепления шины против часовой стрелки с помощью рукоятки домкрата, чтобы использовать принципы рычага и точки опоры.

⚠ ПРЕДОСТЕРЕЖЕНИЕ

При снятии или хранении запасной шины избегайте электрического разряда на аккумулятор.
Это может привести к сбою в работе электрических цепей.

Замена шин

1. Остановитесь на ровной поверхности и надежно затяните стояночный тормоз.
2. Установите рычаг переключения передач в положение «P» (Парковка).

3. Включите аварийную сигнализацию.

4. Достаньте колесный гаечный ключ, домкрат, рукоятку домкрата и запасное колесо из автомобиля.
5. Заблокируйте переднюю и заднюю часть колеса, расположенного по диагонали от домкрата.

⚠ ПРЕДУПРЕЖДЕНИЕ

■ Замена колеса
(Продолжение)

(Продолжение)

- **Для того чтобы предотвратить самопроизвольное движение автомобиля во время замены колеса, обязательно полностью затягивайте стояночный тормоз и блокируйте колесо, расположенное по диагонали от заменяемого.**
- **Рекомендуется блокировать колеса и не допускать присутствия людей в поднятом на домкрате автомобиле.**

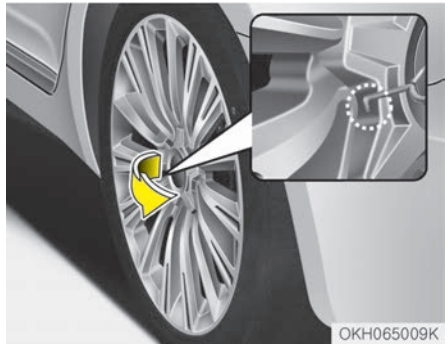

6. Вставьте инструмент (1) в отверстие и извлеките крышку колеса.

⚠ ПРЕДОСТЕРЕЖЕНИЕ

При извлечении крышки колеса с помощью инструмента, отличного от инструмента (1), возможно повреждение крышки колеса.

7. Ослабьте каждую гайку колеса на один оборот против часовой стрелки, но не вынимайте их, пока колесо не будет поднято над землей.

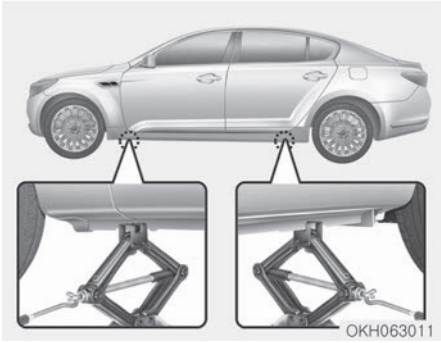

8. Установите домкрат в переднее или заднее подъемное положение поближе к заменяемому колесу. Разместите домкрат под рамой автомобиля в обозначенной точке. Положения для упора домкрата — это приваренные к раме автомобиля пластины с двумя фиксаторами и наплывом.

⚠ ПРЕДУПРЕЖДЕНИЕ

■ Расположение домкрата

Для того чтобы свести к минимуму вероятность получения травмы, используйте только домкрат из ком-

(Продолжение)

(Продолжение)

плекта принадлежностей автомобиля, устанавливайте его в соответствующей точке и никогда не упирайте в другие части автомобиля.

9. Вставьте рукоятку в домкрат и поверните его по часовой стрелке, поднимая автомобиль, пока колесо не оторвется от земли. Оно должно подняться примерно на 30 мм (1,2 дюйма). Перед тем как отвинчивать гайки крепления колеса, убедитесь, что автомобиль устойчив и не сможет сместиться или соскользнуть с домкрата.

10. Ослабьте гайки колеса и снимите их пальцами. Снимите колесо со шпилек и положите его плашмя на землю, чтобы оно не укатилось. Чтобы установить на ступицу запасное колесо, совместите отверстия в диске со шпильками и посадите на них колесо.
Если вам не удается этого сделать, немного наклоните колесо и совместите верхнее отверстие в диске с верхней шпилькой. Покачивая колесо вперед-назад, посадите его на остальные шпильки.

⚠ ПРЕДУПРЕЖДЕНИЕ

- **Колпаки колес могут иметь острые кромки. Обращайтесь с ними осторожно, чтобы избежать серьезных травм.**

(Продолжение)

(Продолжение)

- **Перед тем как ставить колесо на место, убедитесь в том, что на ступице или диске нет загрязнений (грязи, гудрона, гравия и т. д.), которые могут препятствовать плотному прилеганию диска колеса к ступице. Удалите имеющиеся загрязнения. Если монтажные поверхности ступицы и диска соприкасаются неплотно, то гайки крепления могут раскрутиться, что приведет к потере колеса. При потере колеса автомобиль может потерять управление. Это может стать причиной получения тяжелых травм или гибели.**

11. Чтобы установить колесо на место, насадите его на шпильки, установите на шпильки гайки и туго затяните их пальцами. Гайки устанавливаются сужающейся стороной внутрь. Покачайте колесо, проверяя надежность его посадки, а затем снова максимально туго затяните гайки пальцами.
12. Опустите автомобиль на землю, поворачивая гаечный ключ против часовой стрелки.

Затем расположите ключ, как показано на рисунке, и затяните гайки колеса. Следите за тем, чтобы головка ключа полностью сидела на гайке. Не становитесь на рукоять ключа ногами и не надевайте на нее удлинительную трубу. Плотно затяните гайки на колесе согласно последовательности, показанной на изображении. После этого необходимо проверить затяжку каждой гайки. После смены колес следует проверить систему в специализированной мастерской. Kia рекомендует обратиться к официальному дилеру Kia или партнерской сервисной компании.

Момент затяжки гаек колеса:

Стальной диск и диск из алюминиевого сплава: 9~11 кг·м

Если у вас есть шинный манометр, снимите с вентиля колпачок и проверьте давление. Если давление ниже рекомендуемого, на низкой скорости доведите автомобиль до ближайшей станции технического обслуживания и накачайте шины до нужного уровня. Если давление слишком высокое, скорректируйте его до нужного уровня. После проверки или корректировки давления всегда устанавливайте колпачок обратно на вентиль. Если колпачок не установить на место, возможна утечка воздуха из шины. Если вы потеряли колпачок вентиля, как можно скорее купите и установите новый.

После замены колеса обязательно закрепите спущенное колесо на месте запасного и спрячьте на место домкрат и инструменты.

⚠ ПРЕДОСТЕРЕЖЕНИЕ

На шпильках и гайках крепления колеса нарезана метрическая резьба. Во время замены колес следите

(Продолжение)

(Продолжение)

за тем, чтобы на новое колесо были установлены те же гайки, которые использовались для крепления старого; если же гайки требуется заменить, следует использовать гайки с такой же метрической резьбой и фаской, какие были у исходных. При попытке применить гайки с неметрической резьбой на шпильках с метрической и наоборот колесо невозможно надежно закрепить на ступице: шпилька будет повреждена и ее придется заменить.
Следует отметить, что большинство крепежных гаек имеет неметрическую резьбу. Внимательно проверяйте тип резьбы, прежде чем устанавливать неоригинальные крепежные гайки или колеса. При наличии сомнений следует обратиться в профессиональную мастерскую. Kia рекомендует проконсультироваться с официальным дилером Kia или партнерской сервисной компанией.

⚠ ПРЕДУПРЕЖДЕНИЕ

■ Шпильки колес

Если шпильки повреждены, то они теряют способность удерживать колесо. Это может привести к потере колеса и столкновению, в результате которого можно получить тяжелые травмы.

Храните домкрат, рукоять домкрата, колесный гаечный ключ и запасное колесо надлежащим образом, чтобы они не гремели во время движения автомобиля.

⚠ ПРЕДУПРЕЖДЕНИЕ

■ Неправильное давление в шине запасного колеса

После установки запасного колеса при первой возможности проверьте давление воздуха в его шине. При необходимости скорректируйте давление до требуемого значения. См. раздел "Шины и колеса" на странице 8-07.

Табличка на домкрате

■ Пример

• Тип A

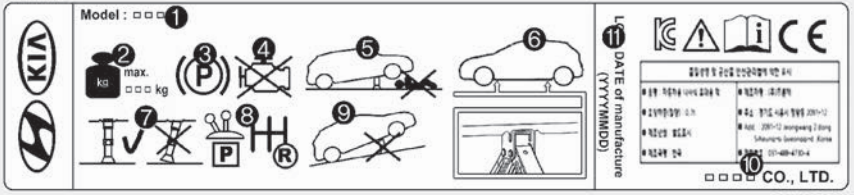

OHYK064001

• Тип B

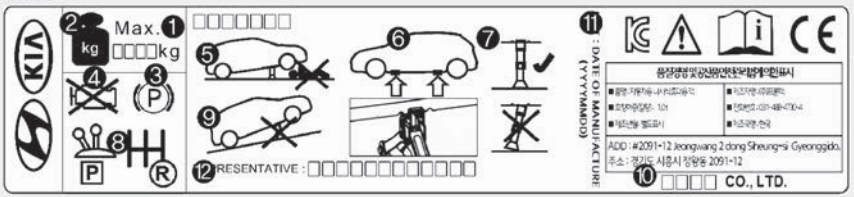

OHYK064005

• Тип C

OHYK064002

❊ Фактическая табличка на домкрате в автомобиле может отличаться от изображенной на рисунке. Для получения более подробной информации см. этикетку на домкрате.

1. Наименование модели
2. Максимально допустимая нагрузка
3. При использовании домкрата включите стояночный тормоз.
4. И заглушите двигатель.
5. Никогда не находитесь под автомобилем, если он поддерживается домкратом.
6. Места установки домкрата под рамой автомобиля.
7. Опорная плита домкрата должна быть расположена вертикально по отношению к точке подъема.
8. В автомобилях с механической коробкой передач переведите рычаг переключения передач в положение заднего хода, а с автоматической коробкой передач — в положение «P» (парковка).
9. Используйте домкрат только на твердой ровной поверхности.
10. Производитель домкрата
11. Дата изготовления

12. Название и адрес представительства

Декларация о соответствии домкрата нормам ЕС

CE

EC Declaration of Conformity
according to EC Machinery Directive 2006/42/EC

We, **FRONTEC CO., LTD.**
2091-12 Jeongwang 2(i)-dong Siheung-si Gyeonggi-d ,Korea
declare under our sole responsibility that the product

Product : **JACK-ASSY**
Type Designation(s) : **1200KG, 1000KG, 800KG, 700KG, 500KG**
Serial No. : **N/A (prototype)**
Year of Manufacture : **2013**
to which this declaration relates is in conformity with the following standard(s) or other normative document(s),

EN ISO12100 (2010)	Safety of machinery - General principles for design – Risk assessment and risk reduction
EN 1494/A1 (2008)	Mobile or movable jacks and associated lifting equipment

following the provisions of Directive(s),

2006/42/EC	Directive on the approximation of the laws of Member States relating to machinery (OJ L157 Jun, 9, 2006)

Siheung-si Gyeonggi-d ,Korea / 15.07.2013 SOO HONG, MIN President
(Place and date of issue)(Name and signature or equivalent making of authorized person)

* T.C.F Compiling Location:
- Address: PRIBORSKA 280, 739 42 FRYDEK MISTEK,CHLEBOVICE, CZECH REPUBLIC
- Team: Purchase team
- Company name: HANWHA L&C CZECH s.r.o

JACKDOC14F

БУКСИРОВКА

Услуги эвакуатора

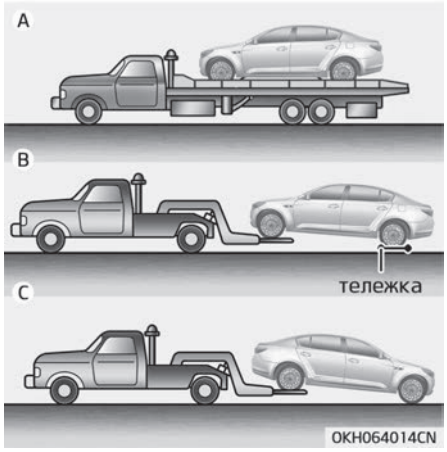

Если необходимо отбуксировать автомобиль, рекомендуется обратиться к официальному дилеру компании Kia или в эвакуаторную службу. Для предотвращения повреждения автомобиля необходимо соблюдать правильные процедуры погрузки и буксировки. Рекомендуется использовать колесные тележки или безбортовую платформу.

Автомобиль можно буксировать, когда передние колеса находятся на земле (без использования тележек). Задние колеса не должны касаться земли.
Если какое-либо из нагруженных колес или один из компонентов подвески повреждены или автомобиль буксируется с задними колесами на земле, используйте под задними колесами буксировочную тележку.
При буксировке с помощью эвакуатора без колесных тележек всегда должна быть поднята задняя, а не передняя часть автомобиля.

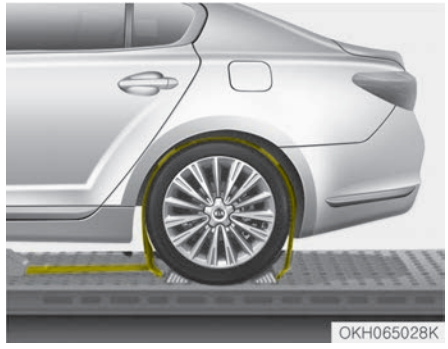

- Убедитесь в том, что металлические детали на стропах для буксировки не соприкасаются с окрашенными поверхностями или поверхностями колес.
- Не располагайте стропы поверх панели кузова или через колеса.

⚠ ПРЕДОСТЕРЕЖЕНИЕ

Прикрепление строп к шасси, подвеске или другим деталям кузова может привести к их повреждению.

⚠ ПРЕДОСТЕРЕЖЕНИЕ

- **Не буксируйте автомобиль с задними колесами на земле, так как это может привести к его повреждению.**
- **Не производите буксировку на троссе. Используйте колесный подъемник или безбортовую платформу.**

Если автомобиль буксируется без колесных тележек, выполните следующие действия:

1. Кнопка «ENGINE START/STOP» (запуска/остановки двигателя) находится в положении «ACC» (Доп. устройства).
2. Установите рычаг переключения передач в положение «N» (Нейтраль).
3. Отпустите стояночный тормоз.

⚠ ПРЕДОСТЕРЕЖЕНИЕ

Если не установить рычаг переключения передач в положение «N» (нейтраль), это может привести к

(Продолжение)

(Продолжение)

внутренним повреждениям трансмиссии.

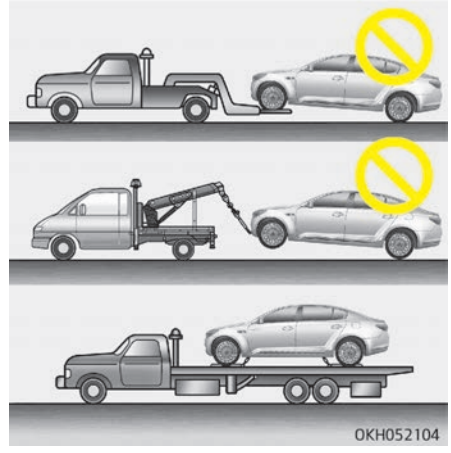

⚠ ПРЕДОСТЕРЕЖЕНИЕ

Если горит индикатор неисправности системы ECS и при этом в системе пневмоподвески отсутствует воздух, высота автомобиля очень

(Продолжение)

(Продолжение)

низкая, поэтому не следует ехать на нем, чтобы защитить автомобиль от выступающих элементов на поверхности дорожного покрытия. Рекомендуется отбуксировать автомобиль к официальному дилеру Kia для проверки системы. Следует отбуксировать автомобиль, как показано на рисунке.

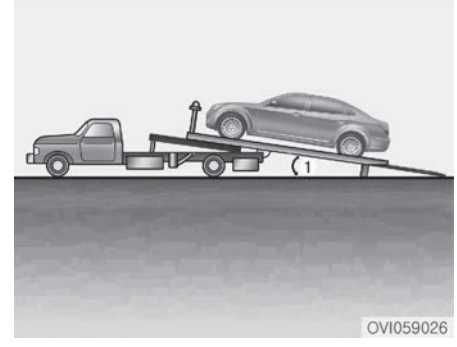

При загрузке автомобиля в эвакуатор, угол погрузки (1) не должен превышать 5°.

Съемный буксирный крюк

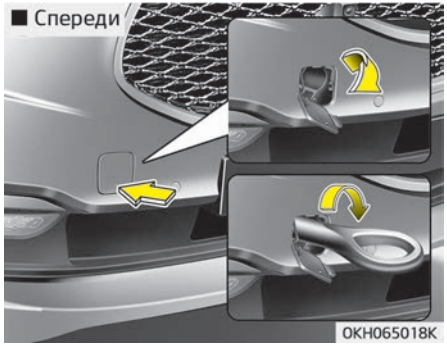

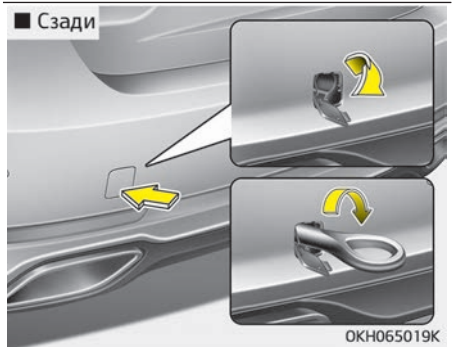

1. Откройте багажник и достаньте буксирный крюк из ящика для инструментов.
2. Снимите заглушку с отверстия, нажав на ее нижнюю часть на бампере.
3. Установите буксирный крюк в отверстие, повернув его по часовой стрелке так, чтобы он был надежно закреплен.
4. После использования выньте буксирный крюк и установите на место заглушку.

Аварийная буксировка

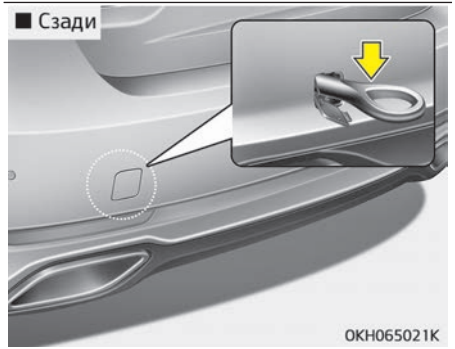

Если необходима буксировка, рекомендуется обратиться к официальному дилеру Kia или в эвакуаторную службу.

При отсутствии эвакуатора автомобиль можно некоторое время буксировать с помощью троса или цепи, которые крепятся за аварийный буксирный крюк, расположенный в задней части автомобиля. При буксировке автомобиля соблюдайте крайнюю осторожность. В автомобиле должен находиться водитель, который будет управлять рулем и тормозами.

Буксировка таким способом допускается только по дорогам с твердым покрытием, на короткое расстояние и на низких скоростях. Кроме того, колеса, оси, силовой агрегат, рулевой механизм и тормоза должны находиться в исправном состоянии.

- Не следует использовать буксировочный крюк для вытаскивания автомобиля, увязшего в грязи, песке или в других местах, из которых он не может выбраться своим ходом.
- По возможности не следует буксировать автомобиль, масса которого больше, чем у буксирующего автомобиля.
- Водители обоих автомобилей должны регулярно поддерживать связь друг с другом.

⚠ ПРЕДОСТЕРЕЖЕНИЕ

- **Закрепите буксировочный ремень на буксировочном крюке.**
- **Если для буксировки ремень крепится не за буксировочный крюк, а за другую часть автомобиля, то возможны повреждения кузова.**
- **Следует использовать только трос или цепь, специально предназначенные для буксировки транспортных средств. Надежно закрепите трос или цепь за буксирный крюк.**

- Перед тем как приступать к аварийной буксировке, проверьте крюк: он не должен быть сломан или поврежден.
- Надежно затяните буксировочный трос или цепь на крюке.
- Не допускайте резких рывков крюка. Буксировать автомобиль нужно с постоянной скоростью и с равномерным усилием.
- Для того чтобы исключить повреждение крюка, не следует прилагать к нему боковые усилия или усилия в вертикальной плоскости. Буксировать автомобиль нужно только прямо вперед.

⚠ ПРЕДУПРЕЖДЕНИЕ

При буксировке автомобиля соблюдайте крайнюю осторожность.

- **Избегайте резкого трогания или беспорядочных маневров, вследствие которых аварийный буксировочный крюк, а также буксировочный трос или цепь подвергаются лишней нагрузке. Крюк, буксировочный трос или цепь могут оборваться и причинить тяжелые травмы или сильные повреждения.**
- **Если неисправный автомобиль невозможно сдвинуть с места, не пытайтесь его буксировать. Следует обратиться за помощью к официальному дилеру Kia либо в службу эвакуации.**

(Продолжение)

(Продолжение)

- **При буксировке автомобиля нужно стараться двигаться прямо вперед.**
- **При буксировке другого автомобиля сохраняйте до него максимально возможное расстояние.**

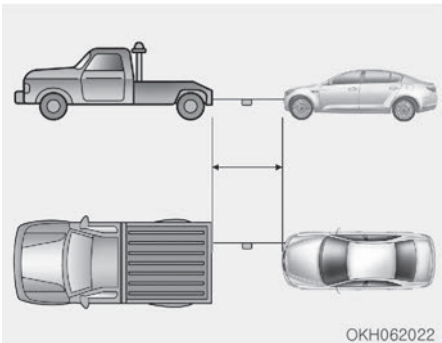

- Используйте буксировочный ремень длиной менее 5 м . Посередине ремня закрепите кусок белой или красной ткани (шириной около 30 см), чтобы ремень был заметен для других участников движения.
- При буксировке автомобиль необходимо вести аккуратно, поддерживая буксировочный трос в натянутом состоянии.

Меры предосторожности при аварийной буксировке

- Переведите кнопку «ENGINE START/STOP» (запуска/остановки двигателя) в положение «ACC» (Доп. устройства) таким образом, чтобы рулевое колесо не было заблокировано.
- Установите рычаг переключения передач в положение «N» (нейтраль).
- Отпустите стояночный тормоз.
- Нажимайте на педаль тормоза с большей силой, чем обычно, поскольку эффективность торможения будет снижена.
- Понадобится большее рулевое усилие, поскольку система усилителя руля будет отключена.
- При движении вниз по длинному склону тормоза могут перегреться и эффективность торможения будет снижена. Останавливайтесь часто и давайте тормозам остыть.

⚠ ПРЕДОСТЕРЕЖЕНИЕ

■ Автоматическая коробка передач

- **При буксировке автомобиля со всеми четырьмя колесами на земле, его можно буксировать только спереди. Убедитесь, что коробка передач находится в нейтральном положении. В буксируемом автомобиле должен находиться водитель для управления рулем и тормозами, а также кнопкой «ENGINE START/STOP» (запуска/остановки двигателя).**
- **Во избежание серьезных повреждений автоматической коробки передач необходимо ограничить скорость автомобиля при буксировке до 15 км/ч и расстояние передвижения до 1,5 км .**
- **Перед буксировкой проверьте автоматическую коробку передач на утечки жидкости под автомобилем. Если из автоматической коробки передач течет жидкость, то следует использовать эвакуатор или буксирную тележку.**

ПРИНАДЛЕЖНОСТИ ДЛЯ АВАРИЙНЫХ СИТУАЦИЙ (ПРИ НАЛИЧИИ)

В автомобиле имеются некоторые аварийные принадлежности, которые могут понадобиться в чрезвычайной ситуации.

Огнетушитель

Если произошло небольшое возгорание и вы знаете, как пользоваться огнетушителем, аккуратно выполните следующие действия.

1. Вытащите предохранительную чеку в верхней части огнетушителя, которая препятствует случайному нажатию ручки.
2. Направьте сопло на основание пламени.
3. Встаньте на расстоянии около 2,5 м от огня и нажмите ручку, чтобы разрядить огнетушитель. Если вы отпустите ручку, разрядка огнетушителя прекратится.
4. Водите соплом вперед-назад в направлении основания огня. После появления признаков прекращения пожара тщательно осмотрите место возгорания, поскольку оно может загореться вновь.

Аптечка

Для оказания первой помощи пострадавшему в комплект аптечки входят такие предметы, как ножницы, бинт, пластырь и т. д.

Знак аварийной остановки

Поставьте знак аварийной остановки на дороге, чтобы предупредить водителей приближающихся транспортных средств о чрезвычайной ситуации, например, когда автомобиль припаркован на обочине дороги из-за каких-либо проблем.

Шинный манометр (при наличии)

В результате ежедневного использования давление в шинах незначительно снижается, и его необходимо периодически восстанавливать. Это не указывает на утечку и является нормальным износом. Проверяйте давление в холодных шинах, поскольку с повышением температуры давление в шинах увеличивается.

Для проверки давления в шинах выполните следующие действия:

1. Открутите колпачок ниппеля на ободе колеса.
2. Прижмите манометр к ниппелю. Прижимайте манометр плотно, поскольку в противном случае воздух из шины будет постепенно выходить.
3. Манометр начнет работать при плотном прижатии.
4. Для проверки давления в шине поверьте показание манометра.
5. Установите давление в шинах согласно спецификации. См. раздел “Шины и колеса” на странице 8-07.
6. Установите колпачок ниппеля на место.

ЭКСТРЕННЫЙ ВЫЗОВ ЭРА-ГЛОНАСС (ПРИ НАЛИЧИИ)

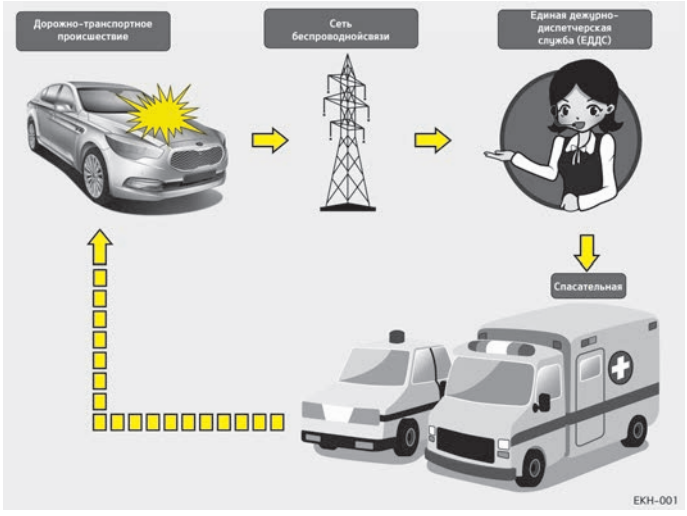

На данном автомобиле установлено устройство* вызова экстренных служб, подключенное к системе «ЭРА-ГЛОНАСС». Система ЭРА-ГЛОНАСС – это автоматизированная система вызова экстренных оперативных служб при дорожно-транспортном или ином** происшествии на автомобильных дорогах Российской Федерации. Данная система позволяет в случае необходимости связаться с оператором Единой дежурно-диспетчерской службы (ЕДДС) в случае какого-либо происшествия на автомобильных дорогах РФ.

Система ЭРА-ГЛОНАСС, с учетом условий, установленных в данном Руководстве по эксплуатации Автомобиля, а также в Сервисной книжке к Автомобилю, передает минимальный набор данных в Единую дежурно-диспетчерскую службу, в т.ч. такие, как местоположение автомобиля, модель автомобиля, код VIN (идентификационный номер автомобиля).

После передачи данных, сохраненных в системе ЭРА-ГЛОНАСС, в спасательный центр для оказания соответствующей помощи водителю и пассажирам, эти данные удаляются по завершении спасательной операции.

За работу составляющих системы ЭРА-ГЛОНАСС (за исключением оборудования, установленного на Автомобиль), ответственность несет оператор системы «ЭРА-ГЛОНАСС» (АО «ГЛОНАСС») в соответствии с положениями Федерального закона №. 395-ФЗ от 28.12.2013 «О государственной автоматизированной информационной системе «ЭРА-ГЛОНАСС».

*Под устройством ЭРА-ГЛОНАСС в данном Руководстве по эксплуатации Автомобиля понимается оборудование, установленное на Автомобиль и обеспечивающее взаимодействие с системой ЭРА-ГЛОНАСС.

**Под "иными происшествиями" понимаются любые происшествия на автомобильных дорогах РФ, следствием которых стало наличие пострадавших, и/или кому-либо требуется помощь. В случае фиксации какого-либо происшествия необходимо остановить автомобиль и нажать кнопку SOS (местоположение данной кнопки указано на рис.). При этом при совершении вызова сформируется набор данных об автомобиле, с которого совершён вызов и произойдет соединение с оператором ЕДДС, которому необходимо рассказать о причине вызова.

Устройство ЭРА-ГЛОНАСС

Элементы системы ЭРА-ГЛОНАСС, установленные в салоне автомобиля:

1. Микрофон
2. Кнопка SOS
3. Кнопка SOS тест
4. Светодиоды

Кнопка SOS:
Водитель/пассажир совершает экстренный вызов в единую дежурно-диспетчерскую службу (ЕДДС)нажатием кнопки.

Кнопка SOS тест (проверка):
Данная кнопка обеспечивает проверку работоспособности системы в условиях официального дилерского центра Kia. Режим «SOS тест» может быть активирован исключительно специалистом официального дилерского центра Kia. Во избежание ложных вызовов убедительно просим не нажимать данную кнопку и не активировать режим "SOS тест" самостоятельно.

Светодиод:
Красный и зеленый светодиоды загораются на 3 с при включении зажигания. После этого они выключаются при нормальной работе системы.
При наличииипроблем в системе светодиод продолжает гореть красным.

Автоматическая активация экстренного вызова при дорожно-транспортном происшествии

Устройство ЭР А-ГЛОНАСС автоматически совершает экстренныйвызов в единую дежурно-диспетчерскую службу для своевременного выполнения действий по спасению,при дорожно-транспортном происшествии с участием автомобиля.
Для своевременного оказания помощи и поддержки система ЭР А- ГЛОНАСС автоматическипередает данные о дорожно-транспортном происшествии в единую дежурно-диспетчерскую службу
В этом случае экстренный вызов нельзя завершить нажатием кнопки SOS, а система ЭР А-ГЛОНАСС остается в подключенном состоянии, пока оператор Единой дежурно-диспетчерской службы, принимающий вызов, не разъединит экстренный вызов.

✻ ПРИМЕЧАНИЕ

В случаях незначительныхдор ожно- т ранспо р тны х происшествий система ЭРА-ГЛОНАСС может не совершить автоматический экстренный вызов. При этом возможно совершение экстренного вызова в ручном режиме, нажатием кнопки SOS.

✻ ПРИМЕЧАНИЕ

Срабатывание системы будет невозможно при отсутствии покрытия сетями подвижной сотовой связи и отсутствии сигнала GPS и ГЛОНАСС.

⚠ CAUTION

В случае использования мультимедийной системы, установленной на автомобиль не заводом-изготовителем, либо мультимедийной системы без специальной адаптации к устройству ЭРА-ГЛОНАСС, устанавливаемому на автомобили Kia, мультимедийная система на период голосового соединения, при осуществлении экстренного вызова посредством устройства ЭРА-ГЛОНАСС, может не отключиться.

Активация экстренного вызова в ручном режиме нажатием кнопки «SOS»

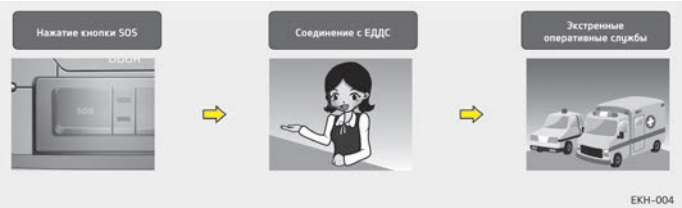

Водитель/пассажир можетсовершить экстренный вызов в единую дежурно-диспетчерскую службу вручную нажатием кнопки SOS для вызова экстренныхоперативных служб.

Вызов в аварийную службу с помощью системы ЭРА-ГЛОНАСС можно отменить повторным нажатием кнопки SOS только до установки соединения с оператором единой дежурно-диспетчерской службы.

После активации экстренного вызова в ручном режиме для своевременного оказания помощи и поддержки система ЭРА-ГЛОНАСС передает данные о дорожно-транспортном происшествии/ином происшествии оператору единой дежурно- диспетчерской службы во время вызова помощи нажатием кнопки SOS. В случае возникновения дорожно-транспортного или иного происшествия для активации экстренного вызова в ручном режиме необходимо:

1. Остановить Ваш автомобиль, после чего в соответствии с Правилами дорожного движения обеспечить безопасность себя и других участников движения;
2. Нажать кнопку SOS. При нажатии кнопки SOS происходит регистрация устройства в сетях подвижной радиотелефонной связи и формируется минимальный набор данных об автомобиле и его местоположении в соответствии с техническими требованиями работы устройства. После этого происходит соединение с оператором ЭРА-ГЛОНАСС для выяснения обстоятельств экстренного вызова.
3. После выяснения обстоятельств экстренного вызова оператор ЕДДС передает минимальный набор данных в экстренные службы и завершает экстренный вызов.
   В случае, если экстренный вызов не будет завершен в соответствии с вышеуказанным алгоритмом, данный вызов будет идентифицирован как ложный.

✻ ПРИМЕЧАНИЕ

Резервное питание системы ЭР А-ГЛОНАСС от батареи

- Батарея системы ЭРА- ГЛОНАСС в течение одного часа подает питание в случае отключенияосновного источника питанияавтомобиля в результате столкновения в экстреннойситуации.
- Батарею системы ЭРА-ГЛОНАСС нужно менять каждые 3 года. Подробная информация представлена в разделе «График технического обслуживания» в главе 8.

Включение красного светодиода (неисправность системы)

Если в нормальныхусловиях движения автомобиля постоянно горит красный светодиод, это можетуказывать на неисправность системы ЭРА-ГЛОНАСС.
Немедленно обратитесь к официальному дилеру Kia для проверки системы ЭРА-ГЛОНАСС.
В противном случае работа устройства ЭРА-ГЛОНАСС, установленного на Вашем Автомобиле, не гарантируется.
Ответственность за последствия, наступившие в результате несоблюдения вышеуказанных положений, несет владелец автомобиля.
Произвольное снятие и внесение изменений в настройки системы. Система ЭРА-ГЛОНАСпредназначена для вызова экстренных оперативных служб для оказания помощи.

Поэтомусамостоятельноеснятие или внесение изменений в настройки системы ЭРА-ГЛОНАСС может повлиять навашу безопасность во время движения.
Это также можетпривести к совершениюложных экстренных вызовов в единую дежурно-диспетчерскуюслужбу. В связи с этим убедительно просим не вносить каких-либо изменений в настройки оборудования системы ЭРА-ГЛОНАСС, установленного на Ваш Автомобиль, самостоятельно/посредством третьих лиц.

Техническое обслуживание

Моторный отсек....7-03
Комплекс работ по техническому обслуживанию....7-05
Обязанности владельца....7-05
Меры предосторожности при техобслуживании, выполняемом владельцем....7-05
Техобслуживание, выполняемое владельцем....7-08
График техобслуживания, выполняемого владельцем....7-08
Плановое техобслуживание....7-10
График штатного техобслуживания (кроме Европы, для России)....7-11
График штатного технического обслуживания (кроме Европы, для России) (продолжение)....7-13
Техническое обслуживание в жестких условиях эксплуатации (кроме Европы, для России)....7-26
Описание пунктов планового техобслуживания....7-28
Моторное масло и фильтр....7-28
Приводные ремни....7-28
Топливный фильтр (для дизельного двигателя)....7-28
Топливный фильтр (для бензинового двигателя)....7-28
Топливопроводы, топливные шланги и соединения....7-29
Шланги паропроводов и крышка горловины топливного бака....7-29
Вакуумные шланги вентиляции картера....7-29
Фильтр воздухоочистителя....7-29
Свечи зажигания....7-29
Клапанный зазор (3,8 л)....7-29
Система охлаждения....7-29
Охлаждающая жидкость....7-30
Жидкость для автоматической трансмиссии....7-30
Шланги и трубопроводы тормозной системы....7-30
Жидкость для тормозной системы....7-30
Стояночный тормоз....7-30
Тормозные диски, колодки, суппорты и роторы....7-30
Монтажные болты подвески....7-30
Коробка рулевого механизма, тяги и чехлы, шаровая опора нижнего рычага....7-31
Приводные валы и пыльники....7-31
Хладагент системы кондиционирования воздуха....7-31
Моторное масло....7-32
Проверка уровня моторного масла....7-32
Замена моторного масла и фильтра....7-33
Охлаждающая жидкость двигателя....7-34
Проверка уровня охлаждающей жидкости....7-34
Замена охлаждающей жидкости....7-36
Жидкость для тормозной системы....7-38
Проверка уровня тормозной жидкости....7-38
Рабочая жидкость усилителя рулевого управления....7-40
Проверка уровня жидкости усилителя руля....7-40
Проверка шланга усилителя руля....7-40
Жидкость для стеклоомывателя....7-41
Проверка уровня омывающей жидкости....7-41
Воздухоочиститель....7-42
Замена фильтра....7-42
Воздушный фильтр системы климат-контроля....7-45
Осмотр фильтра....7-45
Замена фильтра....7-45
Щетки стеклоочистителя....7-47
Осмотр щеток....7-47
Замена щеток....7-47

Аккумулятор..... 7-50
Повышение срока службы аккумулятора..... 7-50
Табличка с указанием емкости аккумулятора 7-52
Зарядка аккумулятора..... 7-53
Сброс настроек элементов..... 7-54
Шины и колеса..... 7-55
Уход за шинами..... 7-55
Рекомендуемое давление в шинах в холодном состоянии..... 7-55
Проверка давления в шинах..... 7-56
Перестановка шин..... 7-57
Регулировка углов установки колес и их балансировка..... 7-59
Замена шин..... 7-59
Замена колеса..... 7-60
Сцепление шин с поверхностью дороги..... 7-60
Техническое обслуживание шин..... 7-61
Маркировка на боковых поверхностях шин..... 7-61
Низкопрофильная шина 7-64
Предохранители..... 7-66
Замена предохранителя приборной панели..... 7-68
Замена предохранителя в моторном отсеке..... 7-70
Описание панели предохранителей/реле..... 7-71
Лампы освещения..... 7-91
Замена лампы головной фары, лампы переднего габаритного огня, лампы переднего указателя поворота, лампы передней противотуманной фары..... 7-92
Замена бокового повторителя указателя поворота..... 7-94
Замена лампы заднего комбинированного фонаря..... 7-94
Замена лампы дополнительного верхнего стоп-сигнала..... 7-95
Замена лампы освещения номерного знака..... 7-95
Замена лампы в салоне..... 7-95
Уход за внешним видом..... 7-97
Уход за наружными поверхностями..... 7-97
Уход за салоном..... 7-102
Система снижения токсичности выхлопа 7-105
Система понижения токсичности выхлопа в картере..... 7-105
Система контроля выделения паров топлива..... 7-105
Система понижения токсичности выхлопных газов.... 7-106

МОТОРНЫЙ ОТСЕК

■ Бензиновый двигатель (Lambda II 3,8 л - MPI)

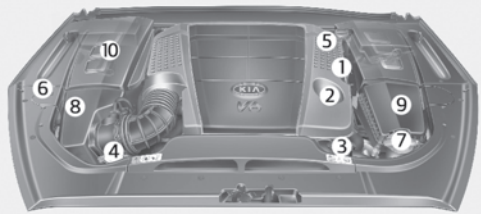

■ Бензиновый двигатель (Lambda II 3,8 л) - GDI

✻ Фактическое моторное отделение автомобиля может отличаться от изображенного на рисунке.

✻ Аккумулятор находится в багажнике.

OKH012007-OKH012006

1. Масляный щуп двигателя
2. Крышка заливной горловины для моторного масла
3. Бачок с охлаждающей жидкостью двигателя
4. Крышка радиатора
5. Бачок тормозной жидкости
6. Бачок для рабочей жидкости усилителя рулевого управления
7. Бачок стеклоомывателя лобового стекла
8. Воздухоочиститель
9. Блок предохранителей
10. Разъем для перемычки

■ Бензиновый двигатель (Tau 5,0)

❋ Фактическое моторное отделение автомобиля может отличаться от изображенного на рисунке.

❋ Аккумулятор находится в багажнике.

OKH015006K

1. Масляный щуп двигателя
2. Крышка заливной горловины для моторного масла
3. Бачок с охлаждающей жидкостью двигателя
4. Крышка радиатора
5. Бачок тормозной жидкости
6. Бачок для рабочей жидкости усилителя рулевого управления
7. Бачок стеклоомывателя лобового стекла
8. Воздухоочиститель
9. Блок предохранителей
10. Разъем для перемычки

КОМПЛЕКС РАБОТ ПО ТЕХНИЧЕСКОМУ ОБСЛУЖИВАНИЮ

Следует проявлять максимальную осторожность, чтобы избежать повреждения автомобиля и получения травм при выполнении любых видов осмотра и техобслуживания.
Неадекватное, неполное или недостаточное техническое обслуживание может привести к проблемам в работе автомобиля и, как следствие, к его повреждению, аварии или травмам.

Обязанности владельца

✻ ПРИМЕЧАНИЕ

Техническое обслуживание и хранение документации являются обязанностью владельца.

Следует провести обслуживание автомобиля в специализированной мастерской. Kia рекомендует обратиться к официальному дилеру Kia или партнерской сервисной компании.

Вы должны хранить документы, подтверждающие прохождение вашим транспортным средством надлежащего технического обслуживания в соответствии с сетками планового технического обслуживания, которые приводятся на следующих страницах. Данная информация необходима для того, чтобы установить выполнение требований по техобслуживанию и осмотру, установленных в гарантии на автомобиль.
Подробная гарантийная информация содержится в сервисной книжке.
Гарантия не распространяется на ремонт и регулировку, обусловленные неправильным обслуживанием или отсутствием технического обслуживания.

Меры предосторожности при техобслуживании, выполняемом владельцем

Неправильное или неполное проведение технического обслуживания может привести к возникновению неисправностей. В данном разделе приведены инструкции по выполнению наиболее простых операций по техническому обслуживанию.

✻ ПРИМЕЧАНИЕ

Ненадлежащее техническое обслуживания автомобиля владельцем в гарантийный период может повлиять на действие гарантии. Для получения более подробной информации обращайтесь к отдельному паспорту технического обслуживания, который выдается при покупке автомобиля. Если выполнение любого вида работ по ремонту или техническому обслуживанию автомобиля вызывает у вас затруднение, следует обратиться в специализированную мастерскую для обслуживания системы. Kia рекомендует обратиться к официальному дилеру Kia или партнерской сервисной компании.

⚠ ПРЕДУПРЕЖДЕНИЕ

■ Работы по техническому обслуживанию
(Продолжение)

(Продолжение)

- **Проведение работ по техническому обслуживанию автомобиля может быть сопряжено с опасностью для здоровья. При выполнении некоторых видов работ вы можете получить серьезные травмы. При отсутствии у владельца автомобиля необходимых знаний и опыта или соответствующих инструментов и оборудования работы должны проводиться в специализированной мастерской. Kia рекомендует обратиться к официальному дилеру Kia или партнерской сервисной компании.**

(Продолжение)

(Продолжение)

- **Выполнение работ под капотом при работающем двигателе может представлять опасность для здоровья, степень которой возрастает, если на вас надеты ювелирные изделия или свободная одежда. Они могут попасть в движущиеся детали и стать причиной травмы. Следовательно, в случае необходимости запуска двигателя при выполнении работ под капотом перед приближением к работающему двигателю или вентиляторам охлаждения снимите все ювелирные изделия (особенно кольца, браслеты, часы и цепочки), галстук, шарф и другие аналогичные элементы одежды.**
- **После выполнения работ по обслуживанию необходимо закрыть крышку аккумулятора и крышку блока предохранителей. Также требуется закрыть разъем. Если этого не сделать, возможны неисправности аккумулятора в связи с попаданием влаги на электрические компоненты.**

⚠ ПРЕДОСТЕРЕЖЕНИЕ

- **Не ставьте тяжелые предметы и не применяйте чрезмерное усилие при нажатии на крышку двигателя (при наличии) или детали топливной системы.**
- **Для проверки топливной системы (топливопроводов и устройств впрыска топлива) рекомендуется обратиться в специализированную мастерскую. Kia рекомендует обратиться к официальному дилеру Kia или партнерской сервисной компании.**
- **Не ездите долгое время со снятой крышкой двигателя (при наличии).**
- **При проверке моторного отделения не допускайте появления источников огня.**
- **Топливо, омывающая жидкость и т. д. относятся к легковоспламеняющимся веществам, которые могут вызвать пожар.**

(Продолжение)

(Продолжение)

- **Прежде чем прикасаться к аккумулятору, проводам зажигания и электропроводке, необходимо отсоединить отрицательную клемму аккумулятора. Вы рискуете получить удар электрическим током.**
- **Когда вы снимаете облицовку салона с помощью плоской отвертки, будьте осторожны, чтобы не повредите ее.**
- **Будьте осторожны при замене и чистке ламп, чтобы избежать ожогов или поражения электрическим током.**

ТЕХОБСЛУЖИВАНИЕ, ВЫПОЛНЯЕМОЕ ВЛАДЕЛЬЦЕМ

Ниже перечислены проверки и осмотры, которые должны проводиться с указанной периодичностью, чтобы обеспечить безопасную и надежную работу автомобиля.
При наличии вопросов обратитесь в специализированную мастерскую. Kia рекомендует проконсультироваться с официальным дилером Kia или партнерской сервисной компанией.
На эти проверки, выполняемые владельцем, как правило, не распространяются гарантийные обязательства, и вам придется оплатить расходы, связанные с выполнением работ, заменой деталей и смазочных материалов.

График техобслуживания, выполняемого владельцем

При остановке для заправки:

- Проверьте уровень моторного масла.
- Проверьте уровень охлаждающей жидкости в бачке.
- Проверьте уровень жидкости для омывателя лобового стекла.
- Проверьте давление в шинах.

⚠ ПРЕДУПРЕЖДЕНИЕ

Будьте осторожны при проверке уровня охлаждающей жидкости двигателя, когда двигатель горячий. Под давлением может произойти выброс горячей охлаждающей жидкости и пара. Это может привести к ожогам или другим серьезным травмам.

При управлении автомобилем

- Обращайте внимание на любые изменения звука выхлопа, а также появление запаха выхлопных газов в салоне автомобиля.
- Следите за вибрацией рулевого колеса. Обращайте внимание на любое возрастание усилия, требуемого для поворота рулевого колеса, появление люфта, изменение его нейтрального положения.
- Обращайте внимание на любые ситуации, когда автомобиль «уводит» в одну сторону при движении по гладкой ровной дороге.
- Во время торможения прислушивайтесь к работе систем автомобиля, отмечайте появление необычных звуков, увод в одну сторону, увеличение хода педали тормоза или возрастание усилия при ее нажатии.
- В случае проскальзывания или каких-либо изменений в работе коробки передач проверьте уровень трансмиссионной жидкости.
- Проверьте работу автоматической коробки передач в режиме «P» (парковка).
- Проверьте стояночный тормоз.
- Убедитесь в отсутствии следов утечек жидкостей под днищем автомобиля (вода, капающая из системы кондиционирования воздуха в процессе работы или после выключения, не является признаком неисправности).

Не реже раза в месяц

- Проверьте уровень в бачке охлаждающей жидкости для двигателя.
- Проверьте работу всех внешних приборов освещения, включая стоп-сигналы, указатели поворота и аварийную световую сигнализацию.

- Проверьте давление во всех шинах, включая запасное колесо.

Не реже двух раз в год (т. е. каждую весну и осень):

- Проверьте шланги радиатора, отопителя и кондиционера на наличие утечек или повреждений.
- Проверьте работу омывателя и очистителя лобового стекла. Очистите щетки стеклоочистителя чистой тканью, смоченной жидкостью для стеклоомывателя.
- Проверьте регулировку фар.
- Проверьте глушитель, выхлопные трубы, щитки и зажимы.
- Проверьте поясные/плечевые ремни на наличие износа и исправную работу.
- Проверьте изношенность шин и затяжку зажимных гаек колес.

Не реже одного раза в год выполните следующее:

- Очистите сливные отверстия кузова и дверей.
- Смажьте петли и ограничители дверей и петли капота.
- Смажьте замки и защелки дверей и капота.
- Смажьте резиновые дверные уплотнители.
- Проверьте систему кондиционирования.
- Проверьте уровень жидкости усилителя руля.
- Проверьте и смажьте рычаги привода и управления автоматической коробки передач.
- Очистите аккумуляторную батарею и клеммы.
- Проверьте уровень тормозной жидкости.

ПЛАНОВОЕ ТЕХОБСЛУЖИВАНИЕ

Соблюдайте плановый график технического обслуживания, если автомобиль эксплуатируется в условиях, не соответствующих ни одному из указанных ниже. В противном случае соблюдайте график технического обслуживания при тяжелых условиях эксплуатации.

- Систематическая езда на короткие расстояния менее 8 км при нормальной температуре или менее 16 км при отрицательных температурах
- Интенсивная работа двигателя на холостом ходу или езда на низкой скорости на длинные расстояния.
- Езда по ухабистым, пыльным, грязным, грунтовым, покрытым гравием или посыпанным солью дорогам.
- Езда по дорогам, которые в холодную погоду обрабатываются солью или другими коррозионными веществами.
- Езда в условиях сильной запыленности воздуха.
- Движение в плотном транспортном потоке.
- Систематическая езда по крутым спускам и подъемам или горным дорогам.
- Буксировка прицепа либо автофургона или использование багажника на крыше.
- Использование автомобиля в патрульно-постовой службе, в службе такси, в коммерческих целях или для буксировки транспортных средств.
- Езда на скорости свыше 170 км/ч.
- Езда с частыми остановками и троганием.

Если ваш автомобиль эксплуатируется в указанных выше условиях, необходимо проверять, заменять и доливать жидкости чаще, чем указано в нормальном графике технического обслуживания. После прохождения километража или промежутков времени, указанных в таблице, продолжайте соблюдать указанные интервалы технического обслуживания.

ГРАФИК ШТАТНОГО ТЕХОБСЛУЖИВАНИЯ (КРОМЕ ЕВРОПЫ, ДЛЯ РОССИИ)

Для обеспечения высокой производительности двигателя и снижения выбросов в атмосферу необходимо выполнить следующий комплекс работ по техобслуживанию. В целях обеспечения гарантии сохраняйте все квитанции служб контроля выбросов. В случае, когда показаниями к техобслуживанию являются как пробег, так и время эксплуатации, регулярность обслуживания определяется первым из наступивших условий.

*1: Проверьте натяжное устройство, натяжной ролик и шкив генератора приводного ремня и, при необходимости, отрегулируйте или замените.

*2: Проверяйте уровень моторного масла и отсутствие утечек через каждые 500 км или перед продолжительной поездкой.

*3: Регулярно проверяйте и доливайте масло в двигателе. При эксплуатации с недостаточным количеством масла возможно повреждение двигателя; на данное повреждение гарантия не распространяется.

*4: График технического обслуживания зависит от качества используемого топлива. График действителен только в случае использования качественного топлива («EN590 или аналогичное»). Если характеристики дизельного топлива не соответствуют стандарту EN590, замену следует производить чаще. Компания Kia рекомендует выполнять проверку каждые 7500 км и производить замену каждые 15 000 км.
При возникновении серьезных неполадок, связанных с безопасностью (например, ограничения подачи топлива, неконтролируемого резкого увеличения подачи, потери мощности, затруднений при запуске двигателя и т. д.), немедленно замените фильтр вне зависимости от графика технического обслуживания и обратитесь в специализированную мастерскую. Kia рекомендует проконсультироваться с официальным дилером Kia или партнерской сервисной компанией.

*5: Для вашего удобства замена может быть произведена раньше запланированной замены в процессе технического обслуживания других деталей автомобиля.

*6: Проверьте клапан на наличие чрезмерного шума и/или вибрации двигателя и отрегулируйте при необходимости. В этом случае следует проверить систему в специализированной мастерской. Kia рекомендует обратиться к официальному дилеру Kia или партнерской сервисной компании.

*7: Топливный фильтр считается компонентом, не требующим технического обслуживания, но все же рекомендуется периодически его проверять. График технического обслуживания зависит от качества используемого топлива. При возникновении серьезных неполадок, связанных с безопасностью (например, ограничения подачи топлива, неконтролируемого резкого увеличения подачи, потери мощности, затруднений при запуске двигателя и т. д.), немедленно замените фильтр вне зависимости от графика технического обслуживания и обратитесь в специализированную мастерскую для получения дополнительной информации. Kia рекомендует проконсультироваться с официальным дилером Kia или партнерской сервисной компанией.

*8: При добавлении охлаждающей жидкости используйте только деионизированную воду или умягченную воду для данного автомобиля; запрещается доливать жесткую воду в охлаждающую жидкость, которой заправлен автомобиль на заводе-изготовителе. Использование неподходящей охлаждающей жидкости может привести к серьезной неисправности или повреждению двигателя.

*9: Осмотр, при необходимости: коррекция или замена. Проверьте натяжное устройство, натяжной ролик и шкив генератора приводного ремня и, при необходимости, отрегулируйте или замените.

*10: Если бензин хорошего качества, соответствующий европейским стандартам топлива (EN228) или его эквиваленты, включая присадки в топливо недоступны, рекомендуется долить одну бутылку присадки. Присадки и рекомендации по их использованию можно получить в специализированной мастерской. Kia рекомендует обратиться к официальному дилеру Kia или партнерской сервисной компании.

*11: Жидкость для механической коробки передач и масло дифференциала необходимо менять каждый раз после ее погружения в воду.

ГРАФИК ШТАТНОГО ТЕХНИЧЕСКОГО ОБСЛУЖИВАНИЯ (КРОМЕ ЕВРОПЫ, ДЛЯ РОССИИ) (ПРОДОЛЖЕНИЕ)

15 000 км пробега или 12 месяцев эксплуатации
❑ Осмотреть фильтр воздухоочистителя (кроме Китая, Индии, Ближнего Востока)
❑ Проверка хладагента/компрессора кондиционера
❑ Проверка состояния аккумулятора
❑ Проверка шлангов, трубопроводов и соединений тормозной системы
❑ Проверка тормозной жидкости
❑ Проверить дисковые тормоза и колодки
❑ Проверка насоса и шлангов двигателя EHPS (каждые 20 000 км)
❑ Проверить шаровые опоры передней подвески
❑ Проверка воздушного фильтра топливного бака – для Китая
❑ Проверка рейки, тяги и пыльников рулевого механизма
❑ Проверить шину (давление и износ протектора)
❑ Проверка жидкости гидроусилителя рулевого управления и шлангов
❑ Проверка вакуумного шланга (для системы EGR и корпуса дроссельной заслонки)
❑ Замена фильтра воздухоочистителя (для Китая, Индии, стран ближнего Востока)
❑ Замена воздушного фильтра климат-контроля
❑ Замена моторного масла и фильтра - Кроме Китая, стран Ближнего Востока [*2]

15 000 км пробега или 12 месяцев эксплуатации
❑ Замена моторного масла и фильтра – Для Ближнего Востока, Индии, Ливии, Алжира, Марокко, Туниса, Судана, Египта и Ирана [*2] (Через каждые 10 000 км пробега или 12 месяцев эксплуатации[*3])
❑ Замена моторного масла и фильтра – для Китая (Через каждые 5 000 км или 6 месяцев.)
❑ Добавка топливных присадок[*10] (Через каждые 10 000 км или 6 месяцев.)

❋ Проверка: осмотр, при необходимости — регулировка, коррекция, очистка или замена.

30 000 км или 2 года
❑ Осмотреть фильтр воздухоочистителя (кроме Китая, Индии, Ближнего Востока)
❑ Проверка хладагента/компрессора кондиционера
❑ Проверка состояния аккумулятора
❑ Проверка шлангов, трубопроводов и соединений тормозной системы
❑ Проверка всех электрических систем
❑ Проверка тормозной жидкости
❑ Проверить дисковые тормоза и колодки
❑ Проверка приводного ремня[*1]
❑ Проверка приводных валов и пыльников
❑ Проверка насоса и шлангов двигателя EHPS (каждые 20 000 км)
❑ Проверка системы выпуска выхлопных газов

30 000 км или 2 года
❑ Проверить шаровые опоры передней подвески
❑ Проверка воздушного фильтра топливного бака – для Китая
❑ Осмотр топливного фильтра[*7] (для Китая, Бразилии)
❑ Проверка жидкости гидроусилителя рулевого управления и шлангов
❑ Проверка карданного вала
❑ Проверка рейки, тяги и пыльников рулевого механизма
❑ Проверить шину (давление и износ протектора)
❑ Проверка вакуумного шланга (для системы EGR и корпуса дроссельной заслонки)
❑ Замена фильтра воздухоочистителя (для Китая, Индии, стран ближнего Востока)
❑ Замена воздушного фильтра климат-контроля
❑ Замена моторного масла и фильтра - Кроме Китая, стран Ближнего Востока [*2]
❑ Замена моторного масла и фильтра - Для Ближнего Востока, Индии, Ливии, Алжира, Марокко, Туниса, Судана, Египта и Ирана [*2] (Через каждые 10 000 км пробега или 12 месяцев эксплуатации[*3])
❑ Замена моторного масла и фильтра – для Китая (Через каждые 5 000 км или 6 месяцев.)
❑ Добавка топливных присадок[*10] (Через каждые 10 000 км или 6 месяцев.)
❋ Проверка: осмотр, при необходимости — регулировка, коррекция, очистка или замена.
45 000 км или 3 года
❑ Проверка хладагента/компрессора кондиционера

45 000 км или 3 года
❑ Проверка состояния аккумулятора
❑ Проверка шлангов, трубопроводов и соединений тормозной системы
❑ Проверка тормозной жидкости
❑ Проверить дисковые тормоза и колодки
❑ Проверка насоса и шлангов двигателя EHPS (каждые 20 000 км)
❑ Проверить шаровые опоры передней подвески
❑ Проверка жидкости гидроусилителя рулевого управления и шлангов
❑ Проверка рейки, тяги и пыльников рулевого механизма
❑ Проверить шину (давление и износ протектора)
❑ Проверка вакуумного шланга (для системы EGR и корпуса дроссельной заслонки)
❑ Замените фильтр воздухоочистителя (для всех регионов)
❑ Замена воздушного фильтра климат-контроля
❑ Замена воздушного фильтра топливного бака – для Китая
❑ Замена моторного масла и фильтра - Кроме Китая, стран Ближнего Востока [*2]
❑ Замена моторного масла и фильтра - Для Ближнего Востока, Индии, Ливии, Алжира, Марокко, Туниса, Судана, Египта и Ирана [*2] (Через каждые 10 000 км пробега или 12 месяцев эксплуатации[*3])
❑ Замена моторного масла и фильтра – для Китая (Через каждые 5 000 км или 6 месяцев.)
❑ Добавка топливных присадок[*10] (Через каждые 10 000 км или 6 месяцев.)

❋ Проверка: осмотр, при необходимости — регулировка, коррекция, очистка или замена.

60 000 км или 4 года
❑ Осмотреть фильтр воздухоочистителя (кроме Китая, Индии, Ближнего Востока)
❑ Проверка хладагента/компрессора кондиционера
❑ Проверка состояния аккумулятора
❑ Проверка шлангов, трубопроводов и соединений тормозной системы
❑ Проверка всех электрических систем
❑ Проверка тормозной жидкости
❑ Проверить дисковые тормоза и колодки
❑ Проверка приводного ремня[*1]
❑ Проверка приводных валов и пыльников
❑ Проверка насоса и шлангов двигателя EHPS (каждые 20 000 км)
❑ Проверка системы выпуска выхлопных газов
❑ Проверить шаровые опоры передней подвески
❑ Проверка воздушного фильтра топливного бака – для Китая
❑ Проверить топливопроводы, шланги и соединения
❑ Проверка жидкости гидроусилителя рулевого управления и шлангов
❑ Проверка карданного вала
❑ Проверка рейки, тяги и пыльников рулевого механизма
❑ Проверить шину (давление и износ протектора)

60 000 км или 4 года
❑ Проверка вакуумного шланга (для системы EGR и корпуса дроссельной заслонки)
❑ Проверка масла заднего дифференциала *11
❑ Проверить газоотводный шланг и крышку горловины топливного бака
❑ Замена фильтра воздухоочистителя (для Китая, Индии, стран ближнего Востока)
❑ Замена воздушного фильтра топливного бака – кроме Китая
❑ Замена воздушного фильтра климат-контроля
❑ Замена моторного масла и фильтра - Кроме Китая, стран Ближнего Востока *2
❑ Замена моторного масла и фильтра - Для Ближнего Востока, Индии, Ливии, Алжира, Марокко, Туниса, Судана, Египта и Ирана *2 (Через каждые 10 000 км пробега или 12 месяцев эксплуатации*3)
❑ Замена топливного фильтра*7 (для Китая, Бразилии)
❑ Проверить систему охлаждения (Первая проверка через 60 000 км или 4 года) затем через каждые 30 000 км или 2 года)
❑ Замена моторного масла и фильтра – для Китая (Через каждые 5 000 км или 6 месяцев.)
❑ Добавка топливных присадок*10 (Через каждые 10 000 км или 6 месяцев.)

❋ Проверка: осмотр, при необходимости — регулировка, коррекция, очистка или замена.

75 000 км или 5 лет
❑ Осмотреть фильтр воздухоочистителя (кроме Китая, Индии, Ближнего Востока)

75 000 км или 5 лет
❑ Проверка хладагента/компрессора кондиционера
❑ Проверка состояния аккумулятора
❑ Проверка шлангов, трубопроводов и соединений тормозной системы
❑ Проверка тормозной жидкости
❑ Проверить дисковые тормоза и колодки
❑ Проверка насоса и шлангов двигателя EHPS (каждые 20 000 км)
❑ Проверить шаровые опоры передней подвески
❑ Проверка воздушного фильтра топливного бака – для Китая
❑ Проверка жидкости гидроусилителя рулевого управления и шлангов
❑ Проверка рейки, тяги и пыльников рулевого механизма
❑ Проверить шину (давление и износ протектора)
❑ Проверка вакуумного шланга (для системы EGR и корпуса дроссельной заслонки)
❑ Замена фильтра воздухоочистителя (для Китая, Индии, стран ближнего Востока)
❑ Замена воздушного фильтра климат-контроля
❑ Замена моторного масла и фильтра - Кроме Китая, стран Ближнего Востока [*2]
❑ Замена моторного масла и фильтра - Для Ближнего Востока, Индии, Ливии, Алжира, Марокко, Туниса, Судана, Египта и Ирана [*2] (Через каждые 10 000 км пробега или 12 месяцев эксплуатации[*3])
❑ Замена моторного масла и фильтра – для Китая (Через каждые 5 000 км или 6 месяцев.)

75 000 км или 5 лет
❑ Добавка топливных присадок[*10] (Через каждые 10 000 км или 6 месяцев.)

❋ Проверка: осмотр, при необходимости — регулировка, коррекция, очистка или замена.

90 000 км пробега или 6 лет
❑ Проверка хладагента/компрессора кондиционера
❑ Проверка состояния аккумулятора
❑ Проверка шлангов, трубопроводов и соединений тормозной системы
❑ Проверка всех электрических систем
❑ Проверка тормозной жидкости
❑ Проверить дисковые тормоза и колодки
❑ Проверка приводного ремня[*1]
❑ Проверка приводных валов и пыльников
❑ Проверка системы выпуска выхлопных газов
❑ Проверка насоса и шлангов двигателя EHPS (каждые 20 000 км)
❑ Проверить шаровые опоры передней подвески
❑ Осмотр топливного фильтра[*7] (для Китая, Бразилии)
❑ Проверка воздушного фильтра топливного бака – кроме Китая
❑ Проверка жидкости гидроусилителя рулевого управления и шлангов
❑ Проверка рейки, тяги и пыльников рулевого механизма
❑ Проверить шину (давление и износ протектора)

90 000 км пробега или 6 лет
❑ Проверка карданного вала
❑ Проверка вакуумного шланга (для системы EGR и корпуса дроссельной заслонки)
❑ Проверка клапанного зазора (3,8 л)*5 *6
❑ Замените фильтр воздухоочистителя (для всех регионов)
❑ Замена воздушного фильтра климат-контроля
❑ Замена воздушного фильтра топливного бака – для Китая
❑ Замена моторного масла и фильтра - Кроме Китая, стран Ближнего Востока *2
❑ Замена моторного масла и фильтра - Для Ближнего Востока, Индии, Ливии, Алжира, Марокко, Туниса, Судана, Египта и Ирана *2 (Через каждые 10 000 км пробега или 12 месяцев эксплуатации*3)
❑ Проверить систему охлаждения (Первая проверка через 60 000 км или 4 года) затем через каждые 30 000 км или 2 года)
❑ Замена моторного масла и фильтра – для Китая (Через каждые 5 000 км или 6 месяцев.)
❑ Добавка топливных присадок*10 (Через каждые 10 000 км или 6 месяцев.)

❋ Проверка: осмотр, при необходимости — регулировка, коррекция, очистка или замена.

105 000 км или 7 лет
❑ Осмотреть фильтр воздухоочистителя (кроме Китая, Индии, Ближнего Востока)
❑ Проверка хладагента/компрессора кондиционера

105 000 км или 7 лет
❑ Проверка состояния аккумулятора
❑ Проверка шлангов, трубопроводов и соединений тормозной системы
❑ Проверка тормозной жидкости
❑ Проверить дисковые тормоза и колодки
❑ Проверка насоса и шлангов двигателя EHPS (каждые 20 000 км)
❑ Проверить шаровые опоры передней подвески
❑ Проверка воздушного фильтра топливного бака – для Китая
❑ Проверить стояночный тормоз
❑ Проверка жидкости гидроусилителя рулевого управления и шлангов
❑ Проверка рейки, тяги и пыльников рулевого механизма
❑ Проверить шину (давление и износ протектора)
❑ Проверка вакуумного шланга (для системы EGR и корпуса дроссельной заслонки)
❑ Замена фильтра воздухоочистителя (для Китая, Индии, стран ближнего Востока)
❑ Замена воздушного фильтра климат-контроля
❑ Замена моторного масла и фильтра - Кроме Китая, стран Ближнего Востока [*2]
❑ Замена моторного масла и фильтра - Для Ближнего Востока, Индии, Ливии, Алжира, Марокко, Туниса, Судана, Египта и Ирана [*2] (Через каждые 10 000 км пробега или 12 месяцев эксплуатации[*3])
❑ Замена моторного масла и фильтра – для Китая (Через каждые 5 000 км или 6 месяцев.)

105 000 км или 7 лет
❑ Добавка топливных присадок[*10] (Через каждые 10 000 км или 6 месяцев.)

❋ Проверка: осмотр, при необходимости — регулировка, коррекция, очистка или замена.

120 000 км пробега или 8 лет эксплуатации
❑ Осмотреть фильтр воздухоочистителя (кроме Китая, Индии, Ближнего Востока)
❑ Проверка хладагента/компрессора кондиционера
❑ Проверка состояния аккумулятора
❑ Проверка шлангов, трубопроводов и соединений тормозной системы
❑ Проверка всех электрических систем
❑ Проверка тормозной жидкости
❑ Проверить дисковые тормоза и колодки
❑ Проверка приводного ремня[*1]
❑ Проверка приводных валов и пыльников
❑ Проверка насоса и шлангов двигателя EHPS (каждые 20 000 км)
❑ Проверка системы выпуска выхлопных газов
❑ Проверить шаровые опоры передней подвески
❑ Проверить топливопроводы, шланги и соединения
❑ Проверка воздушного фильтра топливного бака – для Китая
❑ Проверка жидкости гидроусилителя рулевого управления и шлангов
❑ Проверка рейки, тяги и пыльников рулевого механизма

120 000 км пробега или 8 лет эксплуатации
❑ Проверить шину (давление и износ протектора)
❑ Проверка масла заднего дифференциала [*11]
❑ Проверить газоотводный шланг и крышку горловины топливного бака
❑ Проверка карданного вала
❑ Проверка вакуумного шланга (для системы EGR и корпуса дроссельной заслонки)
❑ Замена фильтра воздухоочистителя (для Китая, Индии, стран ближнего Востока)
❑ Замена воздушного фильтра климат-контроля
❑ Замена моторного масла и фильтра - Кроме Китая, стран Ближнего Востока [*2]
❑ Замена моторного масла и фильтра - Для Ближнего Востока, Индии, Ливии, Алжира, Марокко, Туниса, Судана, Египта и Ирана [*2] (Через каждые 10 000 км пробега или 12 месяцев эксплуатации[*3])
❑ Замена топливного фильтра[*7] (для Китая, Бразилии)
❑ Замена воздушного фильтра топливного бака – кроме Китая
❑ Замена свечей зажигания (иридиевые) [*5] (Через каждые 160 000 км или 10 лет)
❑ Замена охлаждающей жидкости[*8] (Первая замена через 200 000 км или 10 лет, после этого каждые 40 000 км или 2 года[*5])
❑ Проверить систему охлаждения (Первая проверка через 60 000 км или 4 года) затем через каждые 30 000 км или 2 года)

120 000 км пробега или 8 лет эксплуатации
❑ Замена моторного масла и фильтра – для Китая (Через каждые 5 000 км или 6 месяцев.)
❑ Добавка топливных присадок*10 (Через каждые 10 000 км или 6 месяцев.)

Проверка и обслуживание не требуются
❑ Жидкость для автоматической трансмиссии

❋ Проверка: осмотр, при необходимости — регулировка, коррекция, очистка или замена.

ТЕХНИЧЕСКОЕ ОБСЛУЖИВАНИЕ В ЖЕСТКИХ УСЛОВИЯХ ЭКСПЛУАТАЦИИ (КРОМЕ ЕВРОПЫ, ДЛЯ РОССИИ)

Если автомобиль в основном эксплуатируется в неблагоприятных условиях, то техобслуживание указанных ниже деталей и узлов необходимо выполнять чаще. Периодичность соответствующего техобслуживания см. в таблице ниже.

R: замена.

I: Осмотр, при необходимости: регулировка, коррекция, очистка или замена.

ПОЗИЦИЯ ТЕХОБСЛУЖИВАНИЯ			Операция техобслуживания	Периодичность техобслуживания	Условия эксплуатации
Моторное масло и фильтр	Бензиновый двигатель	Кроме Китая, стран Ближнего Востока	R	Каждые 7 500 км или 6 месяцев	A, B, C, D, E, F, G, H, I, J
		Для Китая, стран Ближнего Востока	R	Каждые 5 000 км или 6 месяцев	
Фильтр воздухоочистителя			I	В зависимости от состояния, осмотр должен выполняться чаще	C, E
Жидкость для автоматической трансмиссии			R	Каждые 100 000 км	A, C, D, E, F, G, H, I, J
Рейка, тяги и пыльники рулевого управления			I	В зависимости от состояния, осмотр должен выполняться чаще	C, D, E, F, G
Шаровые опоры передней подвески			I	В зависимости от состояния, осмотр должен выполняться чаще	C, D, E, F, G
Дисковые тормоза и колодки, суппорты и диски			I	В зависимости от состояния, осмотр должен выполняться чаще	C, D, E, G, H
Приводной вал и пыльники			I	В зависимости от состояния, осмотр должен выполняться чаще	C, D, E, F, G, H, I, J
Воздушный фильтр системы климат-контроля			R	В зависимости от состояния, замена должна выполняться чаще	C, E, G

ПОЗИЦИЯ ТЕХОБСЛУЖИВАНИЯ	Операция техобслуживания	Периодичность техобслуживания	Условия эксплуатации
Свечи зажигания	R	В зависимости от состояния, замена должна выполняться чаще	A, B, H, I, L
Масло заднего дифференциала	R	Каждые 120 000 км	C, G, H, I, K
Карданный вал (при наличии)	I	Через каждые 15 000 км или 12 месяцев	C, E

Неблагоприятные условия эксплуатации

A: Частые поездки на короткие расстояния.
B: длительный простой на холостом ходу.
C: езда по пыльным плохим дорогам.
D: Езда по дорогам, которые в холодную погоду обрабатываются солью или другими коррозионными веществами.
E: Езда в условиях сильной запыленности воздуха.
F: Движение в плотном транспортном потоке.
G: Езда в гористой местности.
H: буксировка прицепа или использование багажника на крыше.
I: Использование автомобиля в патрульно-постовой службе, в службе такси, в качестве автомобиля неиндивидуального пользования или для буксировки транспортных средств.
J: Езда в очень холодную погоду.
K: Езда на скорости свыше 170 км/ч
L: Езда с частыми остановками и троганием.

ОПИСАНИЕ ПУНКТОВ ПЛАНОВОГО ТЕХОБСЛУЖИВАНИЯ

Моторное масло и фильтр

Моторное масло и фильтр следует менять с периодичностью, указанной в графике технического обслуживания. Если автомобиль эксплуатируется в неблагоприятных условиях, замена масла и фильтра должны производиться чаще.

Приводные ремни

Осмотрите все приводные ремни на наличие порезов, трещин, признаков сильного износа или масляной пропитки и при необходимости замените их. Следует периодически проверять правильность натяжения приводных ремней и при необходимости выполнять их регулировку.

⚠ ПРЕДОСТЕРЕЖЕНИЕ

Во время проверки ремня кнопка «ENGINE START/STOP» (запуска/остановки двигателя) должна находиться в положении «OFF» (Выкл.) или «ACC» (Доп. устройства).

Топливный фильтр (для дизельного двигателя)

Засоренный фильтр может стать причиной снижения скорости автомобиля, повреждения системы очистки выхлопных газов и других проблем, например затрудненного запуска двигателя. Если в топливном баке скапливается чрезмерное количество посторонних веществ, может потребоваться более частая замена фильтра.

После установки нового фильтра дайте двигателю поработать несколько минут и проверьте, нет ли утечек в соединениях. Следует заменить топливопроводы, топливные шланги и соединения в специализированной мастерской. Kia рекомендует обратиться к официальному дилеру Kia или партнерской сервисной компании.

Топливный фильтр (для бензинового двигателя)

Бензиновый двигатель Kia оснащен топливным фильтром, который встроен в топливный бак и рассчитан на весь срок эксплуатации автомобиля. Регулярное обслуживание и замена не требуются, но это зависит от качества топлива. При возникновении серьезных неполадок безопасности (например, ограничения подачи топлива, неконтролируемого резкого увеличения подачи, потери мощности, затруднений при запуске двигателя и т. п.) необходимо проверить и при необходимости заменить фильтр.

Следует проверить или заменить топливный фильтр в специализированной мастерской. Kia рекомендует обратиться к официальному дилеру Kia или партнерской сервисной компании.

Топливопроводы, топливные шланги и соединения

Проверьте топливопроводы, топливные шланги и соединения на предмет утечек и повреждений. Следует заменить топливопроводы, топливные шланги и соединения в специализированной мастерской. Kia рекомендует обратиться к официальному дилеру Kia или партнерской сервисной компании.

Шланги паропроводов и крышка горловины топливного бака

Шланг паропровода и крышку заливной горловины топливного бака следует осматривать с периодичностью, указанной в графике технического обслуживания. Убедитесь в правильности замены шланга паропровода и крышки заливной горловины топливного бака.

Вакуумные шланги вентиляции картера (при наличии)

Проверьте поверхность шлангов на наличие тепловых и/или механических повреждений. Жесткость и хрупкость резинового покрытия, трещины, разрывы, порезы, повреждения абразивного характера и чрезмерное разбухание указывают на ухудшение состояния шланга. Особое внимание следует обратить на поверхность шлангов, которые находятся рядом с источниками высокой температуры, например выпускной трубой.
Убедитесь, что шланги не контактируют с источниками тепла, острыми краями или движущимися деталями, которые стать быть причиной теплового или механического износа. Проверьте все соединения шлангов и убедитесь в их надежном креплении и отсутствии утечек. При обнаружении признаков ухудшения состояния или повреждений шланги следует немедленно заменить.

Фильтр воздухоочистителя

Следует заменить фильтр воздухоочистителя в специализированной мастерской. Kia рекомендует обратиться к официальному дилеру Kia или партнерской сервисной компании.

Свечи зажигания

Убедитесь в том, чтобы были установлены новые свечи зажигания с правильными тепловыми характеристиками.

⚠ ПРЕДУПРЕЖДЕНИЕ

Не отсоединяйте и не проверяйте свечи зажигания, когда двигатель горячий. Вы можете обжечься.

Клапанный зазор (3,8 л)

Проверьте клапан на наличие чрезмерного шума и/или вибрации двигателя и отрегулируйте при необходимости. В этом случае следует пройти обслуживание в специализированной мастерской. Kia рекомендует обратиться к официальному дилеру Kia или партнерской сервисной компании.

Система охлаждения

Проверьте на предмет утечек и повреждений такие компоненты системы охлаждения, как радиатор, расширительный бачок, шланги и соединения. Замените любые поврежденные детали.

Охлаждающая жидкость
Охлаждающую жидкость следует менять с периодичностью, указанной в графике технического обслуживания.

Жидкость для автоматической трансмиссии
При нормальных условиях эксплуатации жидкость для автоматической трансмиссии не нуждается в контроле. Рекомендуется производить замену жидкости для автоматической коробки передач в специализированной мастерской в соответствии с графиком технического обслуживания. Kia рекомендует обратиться к официальному дилеру Kia или партнерской сервисной компании.

✻ ПРИМЕЧАНИЕ

Как правило, жидкость для автоматической коробки передач имеет красный цвет.
По мере эксплуатации автомобиля цвет жидкости для автоматической коробки передач становится темнее.

(Продолжение)

(Продолжение)

Это нормально, поэтому не следует прибегать к замене жидкости только на основании того, что изменился ее цвет.

⚠ ПРЕДОСТЕРЕЖЕНИЕ

Использование жидкости для автоматической коробки передач, не рекомендованной производителем, может привести к поломке и выходу из строя коробки передач.
Следует использовать только ту жидкость для автоматической коробки передач, которая рекомендована в технических характеристиках. (См. раздел "Рекомендуемые смазочные материалы и их количество" на странице 8-10.)

Шланги и трубопроводы тормозной системы
Визуально проверьте правильность установки, наличие потертостей, трещин, следов износа и утечек. Немедленно замените любые изношенные или поврежденные детали.

Жидкость для тормозной системы
Проверьте уровень тормозной жидкости в тормозной системе. Уровень должен находиться между отметками «MIN» (Мин.) и «MAX» (Макс.), нанесенными на стенке бачка. Используйте только жидкость, предназначенную для гидравлической тормозной системы и соответствующую спецификации DOT 3 или DOT 4.

Стояночный тормоз
Проверьте систему стояночного тормоза.

Тормозные диски, колодки, суппорты и роторы
Проверьте колодки на наличие чрезмерного износа, диски — на биение и износ, а суппорты — на наличие утечки жидкости.

Монтажные болты подвески
Проверьте соединения подвески на наличие ослаблений или повреждений. Затяните до требуемого крутящего момента.

Коробка рулевого механизма, тяги и чехлы, шаровая опора нижнего рычага

Когда автомобиль остановлен и выключен двигатель, проверьте наличие избыточного люфта у рулевого колеса.

Проверьте привод на наличие изгибов или повреждений. Проверьте пыльники и шаровые опоры на наличие следов износа, трещин или повреждений. Замените любые поврежденные детали.

Приводные валы и пыльники

Проверьте приводные валы, пыльники и зажимы на наличие трещин, следов износа или повреждений. Замените поврежденные детали и при необходимости смените набивку.

Хладагент системы кондиционирования воздуха (при наличии)

Проверьте линии и соединения системы кондиционирования на предмет утечек и повреждений.

МОТОРНОЕ МАСЛО

Проверка уровня моторного масла

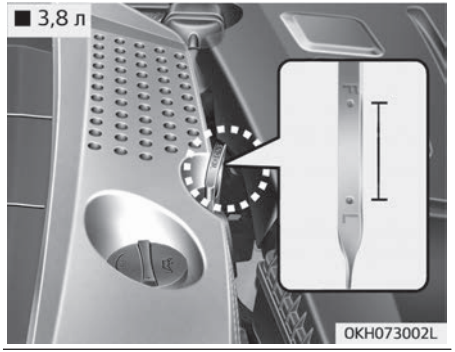

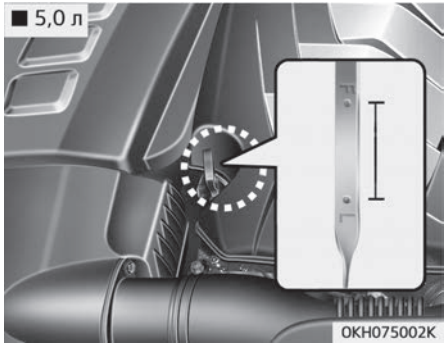

1. Убедитесь, что автомобиль стоит на ровном участке грунта.
2. Запустите двигатель и дайте ему разогреться до нормальной рабочей температуры.
3. Выключите двигатель и подождите несколько минут (около 5 минут), чтобы масло вернулось в поддон картера.
4. Вытяните щуп, протрите его и снова вставьте на полную длину.

⚠ ПРЕДУПРЕЖДЕНИЕ

■ Шланг радиатора

Будьте очень осторожны, чтобы не коснуться шланга радиатора при проверке или добавлении моторного масла, так как он может быть достаточно горячим и вызвать ожог.

5. Снова выньте щуп и проверьте уровень масла. Уровень должен находиться между отметками «F» и «L».

⚠ ПРЕДОСТЕРЕЖЕНИЕ

- **Не заливайте в двигатель слишком много масла. Это может повредить его.**
- **Не допускайте пролития моторного масла при его добавлении или замене. Если капли масла попали в моторное отделение, немедленно вытрите их.**
- **Протирать указатель уровня масла необходимо чистой тряпкой. Если на тряпке будут частички грязи, это может привести к повреждению двигателя.**

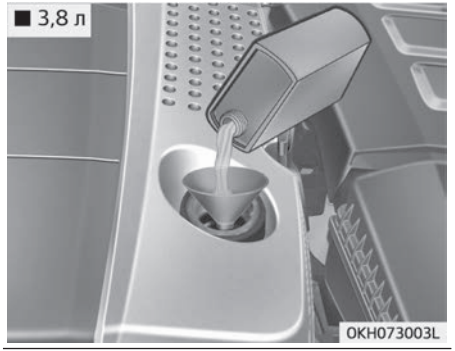

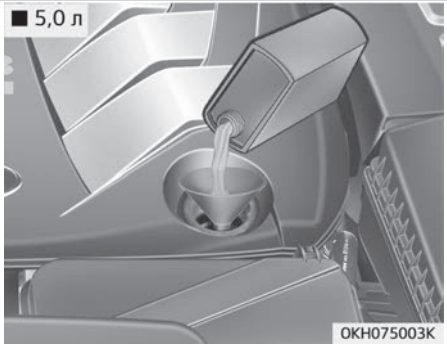

Если уровень масла находится на отметке «L» или близко к ней, добавьте достаточно масла, чтобы его уровень достиг отметки «F». **Не доливайте слишком много масла.**

Используйте воронку, чтобы не пролить масло на компоненты двигателя.

Используйте только указанное моторное масло. (См. раздел "Рекомендуемые смазочные материалы и их количество" на странице 8-10.)

Замена моторного масла и фильтра

Следует заменить моторное масло и фильтр в специализированной мастерской. Kia рекомендует обратиться к официальному дилеру Kia или партнерской сервисной компании.

⚠ ПРЕДУПРЕЖДЕНИЕ

Отработанное моторное масло может вызвать раздражение кожи или раковые заболевания, если будет контактировать с кожей в течение длительного времени. Отработанное моторное масло содержит химические вещества, которые вызывали раковые заболевания у лабораторных животных. Всегда защищайте кожу и как можно скорее после контакта с использованным маслом тщательно мойте руки с мылом в теплой воде.

ОХЛАЖДАЮЩАЯ ЖИДКОСТЬ ДВИГАТЕЛЯ

Система охлаждения высокого давления оборудована бачком, который наполнен антифризом для использования в течение всего года. Бачок заполняется на заводе-изготовителе.
Проверяйте защиту антифриза и уровень охлаждающей жидкости по крайней мере один раз в год, в начале зимнего сезона и перед поездкой в места с холодным климатом.

⚠ ПРЕДОСТЕРЕЖЕНИЕ

- **Если двигатель перегрелся из-за низкого уровня охлаждающей жидкости, ее резкое добавление может привести к появлению трещин в двигателе. Чтобы предотвратить повреждения, охлаждающую жидкость следует добавлять медленно и в небольших количествах.**
- **Не эксплуатируйте автомобиль без охлаждающей жидкости двигателя. Это может стать причиной поломки водяного насоса, заклинивания двигателя и т. п.**

Проверка уровня охлаждающей жидкости

⚠ ПРЕДУПРЕЖДЕНИЕ

Снятие крышки радиатора

- **Никогда не пытайтесь снять крышку радиатора, пока двигатель работает или еще горячий. Это может привести к повреждению системы охлаждения и двигателя, а также к серьезной травме при попадании горячей охлаждающей жидкости или пара.**

(Продолжение)

(Продолжение)

- **Заглушите двигатель и подождите, пока он не остынет. Будьте крайне осторожны при снятии крышки радиатора. Оберните ее толстым полотенцем и медленно поворачивайте против часовой стрелки до первого упора. Отойдите назад, когда в системе охлаждения будет сбрасываться давление.**
  Когда вы убедитесь, что давление полностью сброшено, нажмите на крышку через толстое полотенце и продолжайте вращать ее против часовой стрелки, чтобы снять.
- **Даже если двигатель не работает, не снимайте крышку радиатора или сливную пробку, пока двигатель и радиатор не остынут. Горячая охлаждающая жидкость и пар под давлением все еще могут вырваться наружу и вызвать серьезные травмы.**

⚠ ПРЕДУПРЕЖДЕНИЕ

Работа электродвигателя (вентилятора охлаждения) зависит от температуры охлаждающей жидкости двигателя, давления хладагента и скорости автомобиля.

Иногда он может работать даже при выключенном двигателе. Соблюдайте крайнюю осторожность при работе вблизи лопастей вентилятора охлаждения, чтобы не пораниться при их вращении. Так как температура охлаждающей жидкости двигателя уменьшается, электродвигатель автоматически выключится. Это нормальное явление.

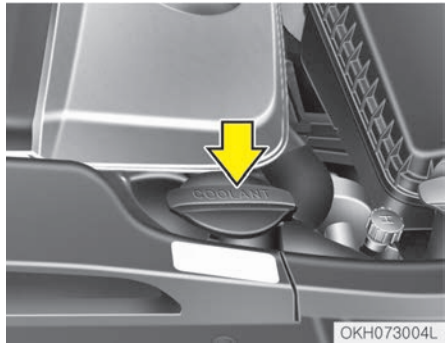

Проверьте состояние и соединения всех шлангов систем охлаждения и обогрева. Замените все вздутые или изношенные шланги.
Уровень охлаждающей жидкости при холодном двигателе должен находиться между отметками «F» и «L» на боку бачка охлаждающей жидкости.
При низком уровне охлаждающей жидкости добавьте нужное количество дистиллированной (деионизированной) воды. Доведите уровень до отметки F (максимум), но не переполняйте.

Если требуется частая дозаправка, следует проверить систему в специализированной мастерской. Kia рекомендует обратиться к официальному дилеру Kia или партнерской сервисной компании.

Рекомендуемая охлаждающая жидкость двигателя

- При добавлении охлаждающей жидкости следует использовать только деионизированную или мягкую воду. Запрещается добавлять жесткую воду в оригинальную охлаждающую жидкость. Использование неподходящей охлаждающей жидкости может привести к серьезной неисправности или повреждению двигателя.
- В двигателе вашего автомобиля имеются алюминиевые детали, которые необходимо защитить от коррозии и замерзания с помощью охлаждающей жидкости на основе этиленгликоля.
- НЕ ИСПОЛЬЗУЙТЕ охлаждающую жидкость на основе этилового или метилового спирта и не смешивайте ее с рекомендованной охлаждающей жидкостью.

• Не используйте раствор с содержанием антифриза более 60 % или менее 35 %, поскольку это может снизить его эффективность.

Процентное содержание компонентов смеси приведено в следующей таблице.

Температура окружающего воздуха	Процентное содержание компонентов смеси (объем)	
	Антифриз	Вода
-15 °C	35	65
25 °C	40	60
35 °C	50	50
45 °C	60	40

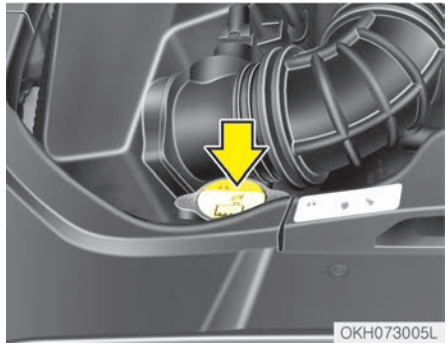

⚠ ПРЕДУПРЕЖДЕНИЕ

• Тип A • Тип B

Крышка радиатора
Не снимайте крышку радиатора, пока двигатель горячий. Под давлением может произойти выброс крайне горячей охлаждающей жидкости и пара, что приведет к серьезной травме.

Замена охлаждающей жидкости

Следует заменить охлаждающую жидкость в специализированной мастерской. Kia рекомендует обратиться к официальному дилеру Kia или партнерской сервисной компании.

⚠ ПРЕДОСТЕРЕЖЕНИЕ

Перед заливкой охлаждающей жидкости, в целях предотвращения ее перелива на детали двигателя, такие как генератор переменного тока, положите толстую ткань вокруг крышки радиатора.

⚠ ПРЕДУПРЕЖДЕНИЕ

■ Охлаждающая жидкость

- **Не заливайте охлаждающую жидкость радиатора или антифриз в бачок для жидкости стеклоомывателя.**

(Продолжение)

(Продолжение)

- **При распылении на лобовое стекло охлаждающая жидкость радиатора может серьезно ухудшить видимость и стать причиной потери управления автомобилем, кроме того она способна вызвать повреждения краски и облицовки кузова.**

ЖИДКОСТЬ ДЛЯ ТОРМОЗНОЙ СИСТЕМЫ

Проверка уровня тормозной жидкости

Периодически проверяйте уровень жидкости в бачке. Уровень жидкости должен находиться в пределах между отметками «MAX» (Макс.) и «MIN» (Мин.), нанесенными на боковой части бачка.
Перед снятием крышки бачка и добавлением тормозной жидкости тщательно очистите место вокруг крышки бачка, чтобы предотвратить загрязнение жидкости.

Если уровень низкий, долейте жидкость до отметки «MAX». Уровень жидкости снижается по мере увеличения пробега. Это нормальное состояние, связанное с износом тормозных накладок.
При очень низком уровне жидкости следует проверить систему в специализированной мастерской. Kia рекомендует обратиться к официальному дилеру Kia или партнерской сервисной компании.

Используйте только тот тип тормозной жидкости, который указан в технических характеристиках. (См. раздел "Рекомендуемые смазочные материалы и их количество" на странице 8-10.)

Никогда не смешивайте различные типы жидкости.

⚠ ПРЕДУПРЕЖДЕНИЕ

■ Убывание тормозной жидкости

Если требуется частая дозаправка тормозной системы / системы сце-

(Продолжение)

(Продолжение)

пления жидкостью, следует проверить систему в специализированной мастерской. Kia рекомендует обратиться к официальному дилеру Kia или партнерской сервисной компании.

⚠ ПРЕДУПРЕЖДЕНИЕ

■ Жидкость для тормозной системы

При замене и добавлении тормозной жидкости с ней следует обращаться осторожно. Не допускайте попадания жидкости в глаза. Если жидкость попала в глаза, немедленно промойте их большим количеством проточной воды из крана. Как можно скорее обратитесь к врачу.

⚠ ПРЕДОСТЕРЕЖЕНИЕ

Не допускайте попадания жидкости на лакокрасочное покрытие кузова,

(Продолжение)

(Продолжение)

так как это приведет к его повреждению. Не следует использовать тормозную жидкость, которая долгое время находилась на открытом воздухе, так как ее качество невозможно гарантировать. Ее необходимо надлежащим образом утилизировать. Не заливайте жидкости неподходящего типа. Попадание всего нескольких капель жидкости на основе минеральных масел, например моторного масла, в тормозную систему может привести к повреждению ее деталей.

РАБОЧАЯ ЖИДКОСТЬ УСИЛИТЕЛЯ РУЛЕВОГО УПРАВЛЕНИЯ

Проверка уровня жидкости усилителя руля

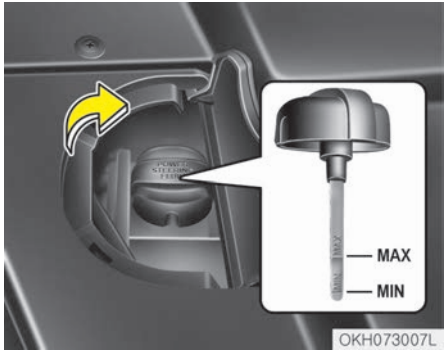

Периодически проверяйте уровень жидкости в бачке усилителя руля, когда автомобиль находится на ровной поверхности. Уровень жидкости должен находиться в пределах между отметками «MAX» (Макс.) и «MIN» (Мин.), нанесенными на боковой части бачка при нормальной температуре.
Перед добавлением жидкости усилителя руля тщательно очистите место вокруг крышки бачка, чтобы предотвратить загрязнение жидкости.
Если уровень низкий, долейте жидкость до отметки «MAX».

✻ ПРИМЕЧАНИЕ

Убедитесь, что уровень жидкости на уровнемере не находится в диапазоне «HOT» (Горячая). Если жидкость холодная, проверьте, что уровень находится в диапазоне «COLD» (Холодная).

Если требуется частая дозаправка тормозной системы / системы сцепления жидкостью, следует проверить систему в специализированной мастерской. Kia рекомендует обратиться к официальному дилеру Kia или партнерской сервисной компании.

⚠ ПРЕДОСТЕРЕЖЕНИЕ

- **Во избежание повреждения насоса усилителя руля, не эксплуатируйте автомобиль в течение длительного времени при низком уровне жидкости усилителя руля.**
- **Не запускайте двигатель при пустом бачке.**

(Продолжение)

- **При добавлении жидкости, следите за тем, чтобы в бачок не попала грязь.**
- **Если жидкости очень мало, то для управления системой усилителя руля потребуется большее усилия и/или при этом может быть возникать шум.**
- **При использовании жидкости, отличной от указанной, уменьшается эффективности системы усилителя руля, а также возможно ее повреждение.**

Применяйте только указанную жидкость для гидроусилителя руля. (См. раздел "Рекомендуемые смазочные материалы и их количество" на странице 8-10.)

Проверка шланга усилителя руля

Перед началом движения проверьте соединения на предмет утечек масла, повреждения и перекручивания шланга усилителя руля.

ЖИДКОСТЬ ДЛЯ СТЕКЛООМЫВАТЕЛЯ

Проверка уровня омывающей жидкости

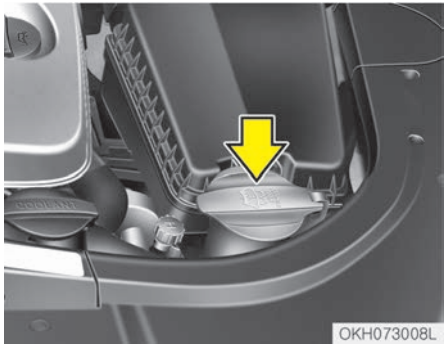

Бачок имеет прозрачный корпус, поэтому уровень жидкости можно контролировать визуально снаружи.
Проверьте уровень жидкости и долейте при необходимости. Если омывающая жидкость недоступна, можно использовать обычную воду. Однако при холодной погоде для предотвращения замерзания используйте незамерзающую омывающую жидкость.

⚠ ПРЕДУПРЕЖДЕНИЕ

■ Охлаждающая жидкость

- **Не заливайте охлаждающую жидкость радиатора или антифриз в бачок для жидкости стеклоомывателя.**
- **При распылении на лобовое стекло охлаждающая жидкость радиатора может серьезно ухудшить видимость и стать причиной потери управления автомобилем, повреждения лакокрасочного покрытия и обивки кузова.**
- **Жидкости для омывателя лобового стекла содержат некоторое количество спирта и могут воспламеняться при определенных обстоятельствах. Не допускайте контакта жидкости стеклоомывателя или бачка для жидкости с искрами или открытым пламенем. Это может привести к повреждению автомобиля или травмам пассажиров.**

(Продолжение)

(Продолжение)

- **Жидкость стеклоомывателя ядовита для людей и животных. Не пейте жидкость для стеклоомывателя и избегайте контакта с ней. Это может нанести существенный вред здоровью или привести к смертельному исходу.**

ВОЗДУХООЧИСТИТЕЛЬ

Замена фильтра

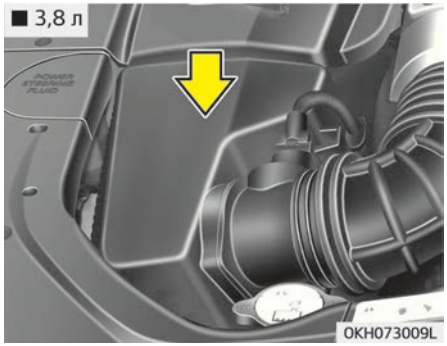

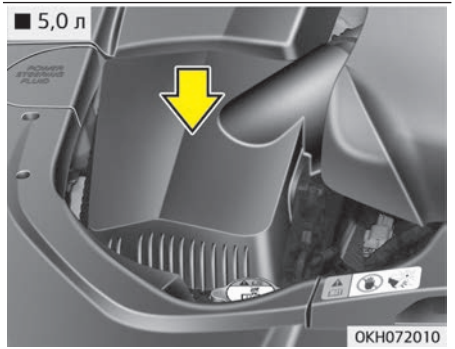

При необходимости фильтр может быть заменен, промывка не допускается.
Его можно очистить в процессе проверки фильтрующего элемента воздухоочистителя.
Очистите фильтр при помощи сжатого воздуха.

Основной воздухоочиститель

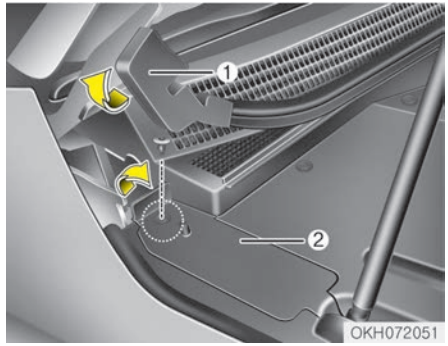

1. Поднимите конец панели (1) вверх.
2. Нажмите на верхнюю часть зажима отверткой, и извлеките его.
3. Поднимите заднюю часть малой технологической крышки (2), а затем снимите ее.

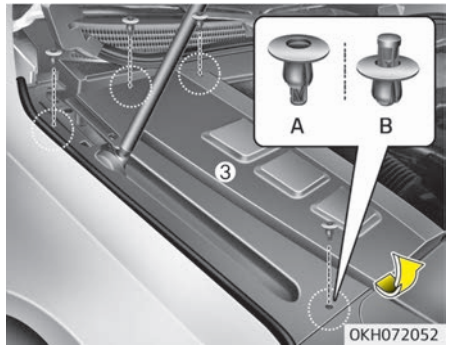

(A): для сборки
(B): для удаления

4. Нажмите на верхнюю часть зажима отверткой, и извлеките его из основной технологической крышки (3).
5. Сдвиньте основную технологическую крышку на 7 мм по направлению к передней части автомобиля.
6. Поднимите основную технологическую крышку, а затем снимите ее. Будьте осторожны, не повредите держатель под основной технологической крышкой.

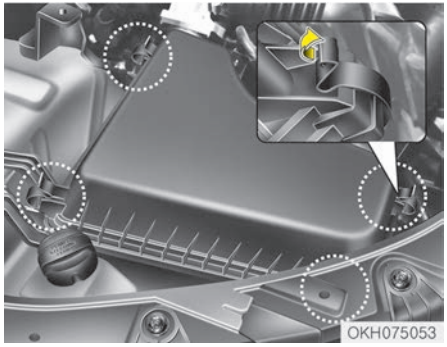

7. Освободите фиксаторы, удерживающие крышку воздухоочистителя, и откройте крышку.
8. Протрите внутреннюю поверхность воздухоочистителя.

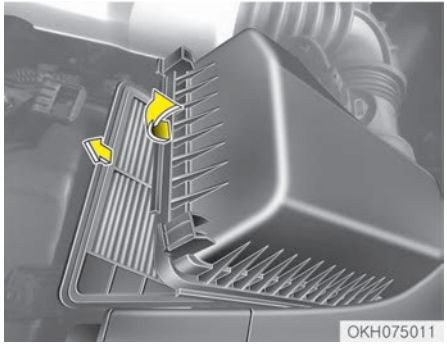

9. Замените фильтр воздухоочистителя.
10. Зафиксируйте крышку с помощью фиксаторов.

Блок воздухоочистителя (при наличии)

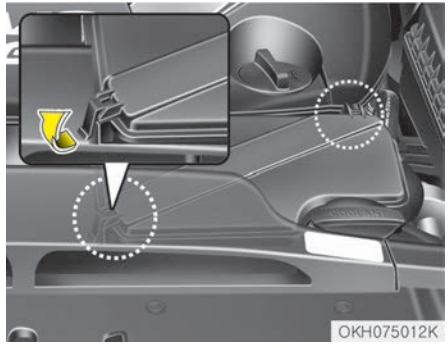

1. Освободите фиксаторы, удерживающие крышку воздухоочистителя, и откройте крышку.

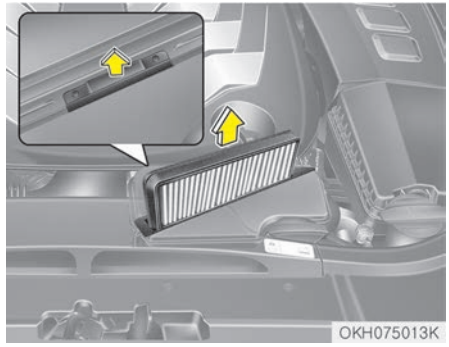

2. Замените воздушный фильтр после, потянув за фиксатор (1).
3. Зафиксируйте крышку с помощью фиксаторов.

Замену фильтра необходимо производить в соответствии с графиком технического обслуживания.

При эксплуатации автомобиля в условиях повышенной запыленности воздуха или в песчаной местности, менять фильтр воздухоочистителя необходимо чаще, чем это рекомендовано. (См. раздел "Техническое обслуживание в тяжелых условиях эксплуатации" на странице 7-26.)

⚠ ПРЕДОСТЕРЕЖЕНИЕ

- **Не управляйте автомобилем без фильтра воздухоочистителя; это может привести к чрезмерному износу двигателя.**
- **При снятии фильтра воздухоочистителя следите за тем, чтобы пыль или грязь не попадали во впускной воздуховод, поскольку это может привести к повреждению.**
- **Следует использовать запасные детали из специализированной мастерской. Kia рекомендует обратиться к официальному дилеру Kia или партнерской сервисной компании.**
- **При очистке фильтра используйте сжатый воздух, направляя поток воздуха от чистой стороны к грязной.**

ВОЗДУШНЫЙ ФИЛЬТР СИСТЕМЫ КЛИМАТ-КОНТРОЛЯ

Осмотр фильтра

Замену воздушного фильтра системы климат-контроля необходимо производить в соответствии с графиком технического обслуживания. В случае продолжительной эксплуатации автомобиля в городах с сильно загрязненным воздухом или на запыленных неровных дорогах осмотры и замены необходимо проводить чаще. При самостоятельной замене воздушного фильтра системы климат-контроля следует придерживаться следующей процедуры и действовать осторожно, чтобы не повредить другие компоненты.

Замену фильтра необходимо производить в соответствии с графиком технического обслуживания.

Замена фильтра

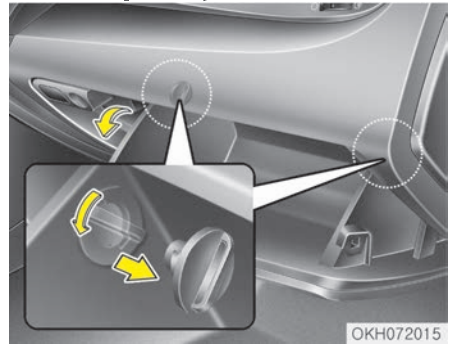

1. Откройте перчаточный ящик и снимите заглушки с обеих сторон.

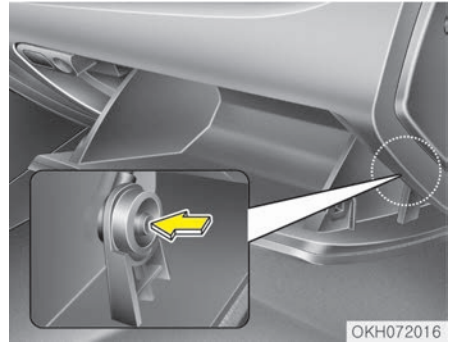

2. Откройте перчаточный ящик и выньте опорную пластину (1).

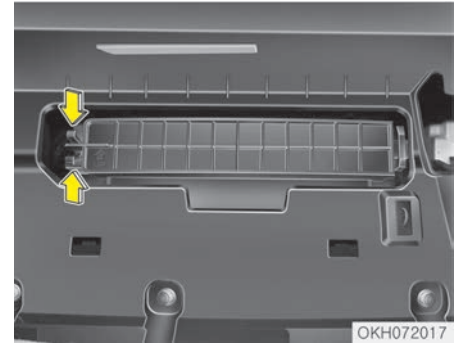

3. Снимите крышку воздушного фильтра климат-контроля, одновременно нажав на замок с левой стороны крышки.

4. Замените воздушный фильтр климат-контроля.
5. Установка выполняется в порядке, обратном разборке.

✻ ПРИМЕЧАНИЕ

При замене воздушного фильтра системы климат-контроля устанавливайте его правильно. В противном случае в системе могут появиться шумы, а эффективность фильтрации может снизиться.

ЩЕТКИ СТЕКЛООЧИСТИТЕЛЯ

Осмотр щеток

✻ ПРИМЕЧАНИЕ

Горячий воск, применяемый на автоматических установках коммерческой мойки автомобилей, затрудняет очистку лобового стекла.

Загрязнение лобового стекла или щеток стеклоочистителей посторонними веществами может снизить эффективность очистителей лобового стекла. Распространенными источниками загрязнения являются насекомые, древесный сок и процедуры обработки горячим воском, применяемые на некоторых коммерческих автомойках. Если щетки не работают должным образом, очистите стекло и щетки с помощью качественного очистителя или мягкого моющего средства, а затем тщательно промойте чистой водой.

⚠ ПРЕДОСТЕРЕЖЕНИЕ

Для предотвращения повреждения щеток стеклоочистителей не используйте при их чистке или обработке близлежащих участков бензин, керосин, растворитель для краски или другие растворители.

Замена щеток

Причиной плохой работы стеклоочистителей могут быть изношенные или потрескавшиеся щетки, которые необходимо заменить.

⚠ ПРЕДОСТЕРЕЖЕНИЕ

Для предотвращения повреждений рычагов стеклоочистителей или других компонентов не пытайтесь двигать стеклоочистители вручную.

⚠ ПРЕДОСТЕРЕЖЕНИЕ

Использование щеток стеклоочистителей, отличных от рекомендованных, может привести к их неисправности и выходу из строя.

Щетка стеклоочистителя лобового стекла

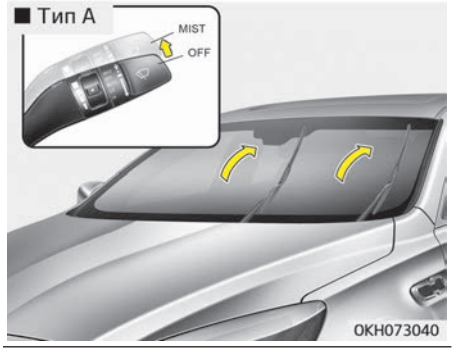

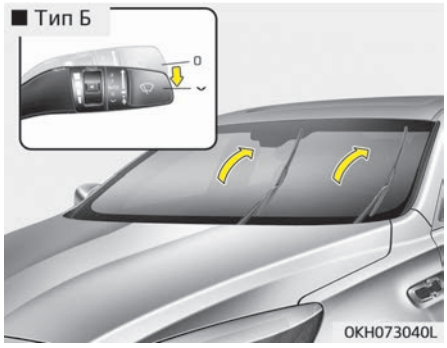

Для вашего удобства, переместите щетки стеклоочистителя в рабочее положение следующим образом:
Выключите двигатель.
Переведите переключатель стеклоочистителя в положение однократного движения (MIST) в течение 20 секунд и удерживайте его, пока щетки стеклоочистителя не переместятся в полностью поднятое положении.

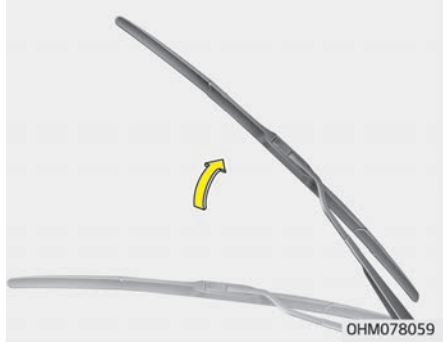

1. Поднимите рычаг стеклоочистителя.

⚠ ПРЕДОСТЕРЕЖЕНИЕ

Не допускайте падения рычага стеклоочистителя на лобовое стекло,
(Продолжение)

(Продолжение)

поскольку в результате на стекле могут появиться сколы или трещины.

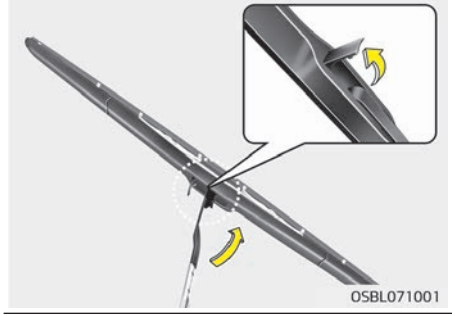

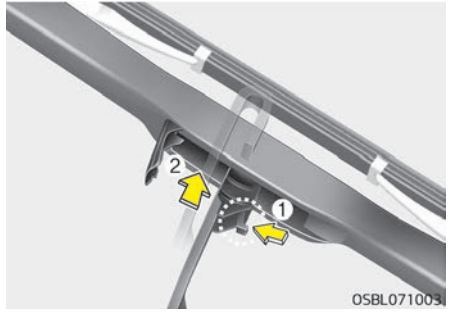

2. Поверните зажим щетки стеклоочистителя. Затем поднимите зажим щетки.
3. Нажмите на зажим (1) и поднимите рычаг стеклоочистителя (2).

4. Отведите вниз рычаг стеклоочистителя (3) и установите новый узел щетки в порядке, обратном снятию.
5. Возвратите рычаг стеклоочистителя на лобовое стекло.

АККУМУЛЯТОР

Повышение срока службы аккумулятора

- Аккумулятор должен быть надежно закреплен.
- Верхняя сторона аккумулятора должна быть чистой и сухой.
- Клеммы и соединения нужно содержать в чистоте, они должны быть затянуты и смазаны техническим вазелином или смазкой для клемм.
- Пролитый электролит нужно немедленно смывать с аккумулятора раствором воды и столовой соды.
- Если эксплуатация автомобиля не планируется в течение длительного времени, отсоедините провода от аккумулятора.

✻ ПРИМЕЧАНИЕ

В заводской комплектации на автомобиль устанавливается аккумулятор, не требующий технического обслуживания. Если автомобиль оснащен аккумулятором с отметками «LOWER» (Нижний уровень) и «UPPER» (Верхний уровень) на боковой стенке, в нем можно проверять уровень электролита. Уровень электролита должен находиться между отметками «LOWER» (Нижний уровень) и «UPPER» (Верхний уровень). Если уровень электролита низкий, то в аккумулятор требуется долить дистиллированную (деминерализованную) воду (запрещается доливать серную кислоту или другой электролит). В процессе доливки следите за тем, чтобы не забрызгать аккумулятор и соседние компоненты. Не следует пе-

(Продолжение)

(Продолжение)

реполнять элементы аккумулятора. Это может вызвать коррозию других деталей. Затем обязательно завинтите колпачки элементов аккумулятора. Обратитесь в специализированную мастерскую. Kia рекомендует обратиться к официальному дилеру Kia или партнерской сервисной компании.

⚠ ПРЕДУПРЕЖДЕНИЕ

■ Опасности, связанные с аккумулятором

Перед работой с аккумулятором в обязательном порядке прочтите следующие инструкции.

Не подносите к аккумулятору зажженные сигареты и другие источники открытого огня или искр.

(Продолжение)

(Продолжение)

В элементах аккумулятора постоянно присутствует водород — легковоспламеняющийся газ, который при возгорании может взорваться.

Храните аккумулятор в недоступном от детей месте, так как он заполнен высоко агрессивной СЕРНОЙ КИСЛОТОЙ. Не допускайте попадания аккумуляторной кислоты на кожу, в глаза, на одежду и на лакокрасочное покрытие.

(Продолжение)

(Продолжение)

Если электролит попал в глаза, промойте их чистой водой в течение, по меньшей мере, 15 минут и немедленно обратитесь за медицинской помощью. При попадании электролита на кожу тщательно промойте пораженный участок. Если вы почувствовали боль или жжение, немедленно обратитесь за медицинской помощью.

При зарядке аккумулятора или работе рядом с ним пользуйтесь защитными очками. При работе в замкнутом пространстве требуется обеспечить достаточную вентиляцию.

(Продолжение)

(Продолжение)

Неправильно утилизированный аккумулятор может нанести вред окружающей среде и здоровью человека. Утилизировать аккумулятор нужно в соответствии с местными законами или нормами.

- **При подъеме аккумулятора возможна утечка аккумуляторной кислоты, вызванная чрезмерным давлением на пластиковый корпус, что грозит получением травм. Аккумулятор следует поднимать с помощью специального держателя или руками, взяв его за противоположные углы.**
- **Не следует заряжать аккумулятор, подключенный к сети автомобиля.**
- **Электрическая система зажигания работает под высоким напряжением. Не прикасайтесь к этим компонентам, если работает двигатель или кнопка «ENGINE START/STOP» (запуска/остановки двигателя) находится в положении «ON» (ВКЛ.).**

(Продолжение)

(Продолжение)

Несоблюдение приведенных выше мер предосторожности может стать причиной получения тяжелых травм или гибели.

⚠ ПРЕДОСТЕРЕЖЕНИЕ

- **Если автомобиль длительное время не будет эксплуатироваться в условиях низкой температуры, отсоедините аккумулятор и храните его в помещении.**
- **Аккумулятор должен быть всегда полностью заряжен для предотвращения повреждения корпуса в местах с низкой температурой.**
- **Аккумулятор может разрядиться, если к нему подключены посторонние электронные устройства. Не следует использовать устройства, не одобренные производителем автомобиля.**

(Продолжение)

(Продолжение)

- **Убедитесь в том, что крышка аккумулятора закрыта. Если крышка аккумулятора надежно не закрыта, возможны его неисправности в связи с попаданием влаги на электрические компоненты.**

⚠ ПРЕДУПРЕЖДЕНИЕ

В этом случае следует пройти обслуживание в специализированной мастерской. Kia рекомендует обратиться к официальному дилеру Kia или партнерской сервисной компании.

Табличка с указанием емкости аккумулятора (см. пример)

Пример

OJD072039

✻ Фактическая табличка с информацией об аккумуляторе в автомобиле может отличаться от изображенной на рисунке.

1. CMF60L-BCI: наименование модели аккумулятора Kia
2. 12 В: номинальное напряжение
3. 60 Ач (20 ч): номинальная емкость (в ампер-часах)
4. 92RC: номинальная резервная емкость (в минутах)

5. 550CCA: испытание при низких температурах, ток в амперах по SAE
6. 440A: испытание при низких температурах, ток в амперах по EN

Зарядка аккумулятора

В автомобиле установлен кальциевый аккумулятор, не требующий обслуживания.

- Если аккумулятор разряжается за короткое время (например, вследствие того, что были оставлены включенными фары головного света или освещение в салоне, пока автомобиль не использовался), то заряжать его следует медленно (малым током) в течение 10 часов.
- Если аккумулятор постепенно разряжается из-за большой электрической нагрузки в процессе эксплуатации автомобиля, то его зарядку нужно выполнять при токе 20–30 A в течение двух часов.

⚠ ПРЕДУПРЕЖДЕНИЕ

■ Зарядка аккумулятора

(Продолжение)

(Продолжение)

Во время зарядки аккумулятора соблюдайте следующие меры предосторожности:

- **Снимите аккумулятор с автомобиля и разместите в помещении с хорошей вентиляцией.**
- **Рядом с аккумулятором не разрешается курить, также он не должен располагаться вблизи источников открытого огня и искр.**
- **Во время зарядки постоянно наблюдайте за аккумулятором, выключайте или снижайте ток зарядки, если элементы аккумулятора начинают активно выделять газ (кипеть) или температура в каком-либо элементе превышает 49 °C .**
- **При работе с аккумулятором, находящимся на зарядке, используйте защитные очки.**
- **Аккумулятор отключается от зарядного устройства в следующем порядке.**
  1. **Отключите сетевой выключатель зарядного устройства аккумулятора.**

(Продолжение)

(Продолжение)

2. **Отсоедините зажим отрицательного вывода от отрицательной клеммы аккумулятора.**
3. **Отсоедините зажим положительного вывода от положительной клеммы аккумулятора.**

⚠ ПРЕДУПРЕЖДЕНИЕ

- **Перед тем как выполнять обслуживание или подзарядку аккумулятора, отключите все потребители и выключите двигатель.**
- **При отключении и подключении аккумулятора отрицательный кабель следует отключать первым и подключать последним.**
- **В этом случае следует пройти обслуживание в специализированной мастерской. Kia рекомендует обратиться к официальному дилеру Kia или партнерской сервисной компании.**

⚠ ПРЕДОСТЕРЕЖЕНИЕ

- **Следует предохранять аккумулятор от воздействия воды и других жидкостей.**
- **Следует использовать запасные детали из специализированной мастерской. Kia рекомендует обратиться к официальному дилеру Kia или партнерской сервисной компании.**

Сброс настроек элементов

После разрядки или отсоединения аккумулятора необходимо сбросить настройки элементов.

- Автоматическое закрытие/открытие окна (см. Глава 5, Особенности автомобиля)
- Люк в крыше (см. Глава 5, Особенности автомобиля)
- Система запоминания положения места водителя (см. Глава 5, Особенности автомобиля)
- Маршрутный компьютер (см. Глава 5, Особенности автомобиля)
- Система климат-контроля (см. Глава 5, Особенности автомобиля)
- Часы (см. Глава 5, Особенности автомобиля)
- Аудиосистема (см.Глава 5, Особенности автомобиля)

ШИНЫ И КОЛЕСА

Уход за шинами

Для соблюдения надлежащих правил эксплуатации и техники безопасности, а также достижения максимальной экономии топлива необходимо всегда поддерживать рекомендуемое давление в шинах, не превышать пределы нагрузки и выполнять указания по распределению груза.

Рекомендуемое давление в шинах в холодном состоянии

Давление во всех шинах (включая шину запасного колеса) следует проверять, когда шины находятся в холодном состоянии. Считается, что шины находятся в холодном состоянии, если автомобиль простоял на месте по меньшей мере три часа или проехал менее 1,6 км.

Для обеспечения оптимальных ходовых качеств, хорошей управляемости автомобиля и минимизации износа шин необходимо поддерживать рекомендованные значения давления в шинах.

Рекомендованные показатели давления в шинах см. в разделе “Шины и колеса” на странице 8-07.

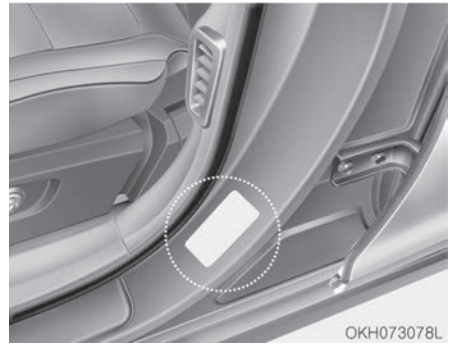

Все технические характеристики (размеры и значения давления) указаны на табличке, которая находится в автомобиле.

⚠ ПРЕДУПРЕЖДЕНИЕ

■ Низкое давление воздуха в шинах

При слишком низком давлении воздуха в шинах может отмечаться сильный перегрев колес, ведущий к разрывам шин, отделению протектора и другим неисправностям, в результате которых автомобиль те-

(Продолжение)

(Продолжение)

ряет управление, что может привести к получению серьезных травм или гибели. Этот риск возрастает в жаркую погоду, а также при длительной езде на высоких скоростях.

⚠ ПРЕДОСТЕРЕЖЕНИЕ

- **Низкое давление в шинах также приводит к чрезмерному износу, ухудшению управляемости автомобиля и увеличению расхода топлива. Также возможна деформация колесных дисков. Необходимо следить за тем, чтобы давление в шинах соответствовало требуемому уровню.**
  Если шину приходится часто подкачивать, рекомендуется произвести проверку системы в специализированной мастерской. Kia рекомендует обратиться к официальному дилеру Kia или партнерской сервисной компании.

(Продолжение)

(Продолжение)

- **При повышенном давлении воздуха в шинах пропадает плавность хода, отмечается чрезмерный износ центральной области протектора, а также увеличивается вероятность повреждений от помехи на дороге.**

⚠ ПРЕДОСТЕРЕЖЕНИЕ

- **В прогретых шинах давление воздуха обычно превышает рекомендуемое давление в холодном состоянии на 28 – 41 кПа. Не следует спускать воздух из прогретых шин для корректировки давления, поскольку в этом случае давление будет недостаточным.**
- **Не забывайте надевать на вентили колпачки. Без колпачка в золотник может попасть грязь или влага, из-за которых теряется герметичность. Если колпачка нет, при первой же возможности установите на вентиль новый колпачок.**

⚠ ПРЕДУПРЕЖДЕНИЕ

■ Накачка шин

Повышенное или пониженное давление в шинах сокращает срок их службы, заметно ухудшает управляемость автомобиля и может стать причиной внезапной неисправности шин. В результате возможна потеря управления автомобилем и получение травм.

⚠ ПРЕДОСТЕРЕЖЕНИЕ

■ Давление в шинах

Необходимо соблюдать следующие рекомендации.

- **Проверять давление нужно на холодных шинах. (После того как автомобиль простоял на месте по меньшей мере три часа либо проехал менее 1,6 км с момента запуска двигателя.)**
- **Давление воздуха в запасном колесе нужно проверять каждый раз при проверке давления в остальных шинах.**

(Продолжение)

(Продолжение)

- **Не следует перегружать автомобиль. Если на крыше автомобиля установлен багажник, следите за тем, чтобы не перегружать его.**
- **Изношенные старые шины могут стать причиной дорожно-транспортных происшествий. Заменяйте шины, если они повреждены или сильно изношен протектор.**

Проверка давления в шинах

Проверяйте состояние шин раз в месяц или чаще.
Кроме того, проверяйте давление в шине запасного колеса.

Порядок проверки

Для проверки давления в шинах используйте индикатор хорошего качества. Невозможно определить качество накачки шин путем простого визуального осмотра. Радиальные шины кажутся накачанными даже при недостаточном давлении воздуха в них.
Проверять давление нужно на холодных шинах. Холодное состояние означает, что автомобиль простоял не меньше трех часов или проехал не более 1,6 км .

Снимите колпачок с ниппеля шины. Установите на ниппель индикатор давления и плотно его прижмите, чтобы измерить давление воздуха. Если давления воздуха в холодной шине соответствует рекомендованному значению давления, указанному на шине и на информационной этикетке по нормативам нагрузки, то никаких дальнейших действий предпринимать не требуется. Если давление низкое, подкачайте шину до достижения рекомендованного значения.
Если шина перекачана, спустите лишний воздух, нажав на металлический золотник по центру ниппеля шины. Повторно проверьте давление в шине с помощью индикатора. Проследите за тем, чтобы надеть на ниппели шин колпачки. Они способствуют предотвращению утечек, не допуская попадания на ниппель грязи и влаги.

⚠ ПРЕДУПРЕЖДЕНИЕ

- **Шины нужно периодически проверять на предмет достаточного внутреннего давления, а также наличия признаков износа и повреждений. Всегда используйте для этого индикатор давления в шинах.**
- **Недостаточное или чрезмерно высокое давление в шинах является причиной их неравномерного износа, вследствие чего ухудшается маневренность автомобиля, возможна потеря управления и внезапный разрыв шины, что может стать причиной аварии, травм и гибели людей. Рекомендованное значение давления воздуха в холодной шине указано в данном руководстве, а также на этикетке параметров шины, которая находится на центральной стойке со стороны водителя.**

(Продолжение)

(Продолжение)

- **Изношенные шины могут стать причиной дорожно-транспортного происшествия. Изношенные шины, шины со следами неравномерного износа или поврежденные шины подлежат замене.**
- **Не забывайте проверять давление воздуха в запасном колесе. Компания Kia рекомендует проверять запасное колесо при каждой проверке давления воздуха в остальных шинах автомобиля.**

Перестановка шин

Для равномерного износа протектора рекомендуется переставлять шины через каждые 12 000 кмпробега или чаще, если происходит неравномерный износ.
При перестановке проверьте правильность балансировки шин.

Также при перестановке проверьте шины на предмет неравномерного износа и повреждений. Причиной повышенного износа обычно является неправильное давление воздуха в шинах, неправильный угол установки колес, разбалансированность колес, резкое торможение или резкие повороты. Проверьте протекторы и боковые стороны шин на наличие выпуклостей и неровностей. Замените шину в случае обнаружения подобных дефектов. Также шину следует заменить, если видна кордная ткань или корд. После перестановки колес убедитесь, что давление в передних и задних шинах соответствует рекомендуемым значениям, а также проверьте плотность затяжки крепежных гаек.
См. раздел “Шины и колеса” на странице 8-07.

С полноразмерным запасным колесом (при наличии)

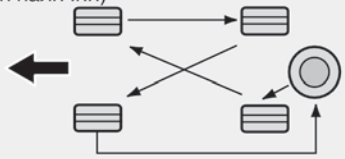

S2BLA790

Без запасного колеса

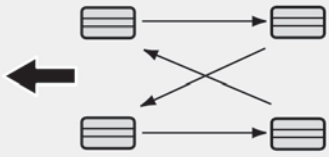

S2BLA790A

Шины с направленным рисунком протектора (при наличии)

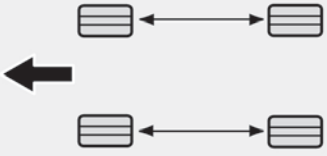

CBGQ0707A

При перестановке шин необходимо проверить тормозные колодки на предмет износа.

✻ ПРИМЕЧАНИЕ

Радиальные шины с асимметричным рисунком протектора можно переставлять только спереди назад, но не справа налево.

⚠ ПРЕДУПРЕЖДЕНИЕ

- **Не используйте компактную запасную шину (при наличии) при перестановке.**
- **Ни при каких обстоятельствах не используйте одновременно шины с диагональным и радиальным кордом. Это может негативно повлиять на управляемость автомобилем и привести к повреждению имущества, серьезным травмам и даже смертельному исходу.**

Регулировка углов установки колес и их балансировка

Колеса вашего автомобиля тщательно отрегулированы и сбалансированы в заводских условиях для обеспечения максимального срока службы шин и наилучших рабочих характеристик автомобиля.

В большинстве случаев отсутствует необходимость в повторной регулировке колес. Однако если вы заметили повышенный износ шин или автомобиль при движении смещается в сторону, колеса необходимо повторно отрегулировать.

Если при движении по ровной дороге возникает вибрация, возможно, необходимо выполнить повторную балансировку колес.

⚠ ПРЕДОСТЕРЕЖЕНИЕ

Установка балансировочных грузов, не соответствующих требованиям, может привести к повреждению алюминиевых дисков вашего автомобиля. Используйте только рекомендованные балансировочные грузы.

Замена шин

При равномерном износе шины поперек протектора становится виден индикатор износа в виде сплошной полосы. Это значит, что оставшаяся толщина протектора на шине составляет менее 1,6 мм . В этом случае замените шину.

Для замены шины не дожидайтесь проявления индикатора износа по всему протектору.

✻ ПРИМЕЧАНИЕ

При замене шин рекомендуется использовать шины той же марки, которые изначально поставлялись в комплекте с автомобилем.

В противном случае возможно ухудшение управляемости.

⚠ ПРЕДОСТЕРЕЖЕНИЕ

При замене шин проверьте и подтяните гайки крепления колес после пробега около 1000 км Если при движении автомобиля отмечается биение рулевого колеса или вибрация кузова автомобиля, то шина не сбалансирована. Выполните балансировку шин. Если проблема не устранена, следует обратиться в специализированную мастерскую. Kia рекомендует обратиться к официальному дилеру Kia или партнерской сервисной компании.

⚠ ПРЕДУПРЕЖДЕНИЕ

■ Замена шин

Для снижения вероятности получения тяжелых или смертельных травм из-за аварии по причине разрыва шины или потери управления автомобилем выполняйте следующие действия:

- **Изношенные шины, шины со следами неравномерного износа или поврежденные шины подлежат замене. Изношенные шины могут стать причиной резкого ухудшения эффективности торможения, рулевого управления и сцепления с дорожным покрытием.**
- **Не эксплуатируйте автомобиль при недостаточном или чрезмерном давлении в шинах. Это может стать причиной неравномерного износа и разрыва шины.**
- **При замене шин не ставьте на автомобиль одновременно радиальные и диагональные шины. При переходе с радиальных на диагональные шины заменяйте все шины (включая запасное колесо).**

(Продолжение)

(Продолжение)

- **При использовании шин и дисков, размеры которых отличаются от рекомендованных производителем, возможны нетипичные изменения характеристик маневренности и ухудшение управляемости автомобиля, что может привести к серьезной аварии.**
- **Колеса, не отвечающие техническим требованиям Kia, могут плохо подходить к установочному месту, что может вызвать повреждение автомобиля либо нетипичные изменения маневренности и ухудшение управляемости автомобиля.**
- **Система ABS работает на основе сравнения скоростей колес. Размер колеса влияет на его скорость. При замене шин все 4 шины должны быть одинакового размера, аналогичного размеру шин, которые поставлялись в комплекте с автомобилем. При использовании шин разного размера возможны сбои в работе систем ABS (антиблокировочная тормозная система) и ESC (система электронного контроля устойчивости).**

Замена колеса

При замене металлических колес (вне зависимости от ее причины) убедитесь, что новые колеса аналогичны заводским по диаметру, ширине обода и вылету.

⚠ ПРЕДУПРЕЖДЕНИЕ

Неправильный размер может негативно повлиять на срок службы колес и подшипников, тормозные качества, характеристики управляемости, дорожный просвет, просвет между корпусом и шинами, зазор цепей противоскольжения, калибровку спидометра и одометра, регулировку угла наклона фар и высоту бампера.

Сцепление шин с поверхностью дороги

Сцепление шин с поверхностью дороги может снижаться из-за износа шин, неправильной накачки или скользкого дорожного полотна. При появлении индикаторов износа протектора шины необходимо заменить. Чтобы снизить риск потерять управление, всегда сбавляйте скорость, если на дороге есть вода, снег или лед.

Техническое обслуживание шин

В дополнение к правильному давлению накачки, уменьшению износа шин способствует правильная регулировка углов установки колес. Если вы обнаружили неравномерную изношенность шин, проверьте углы установки колес в специализированной мастерской. Kia рекомендует обратиться к официальному дилеру Kia или партнерской сервисной компании.

После установки новых шин убедитесь в их правильной балансировке. Это позволит сделать езду в автомобиле более комфортной и увеличит срок службы шин. Кроме того, шины необходимо повторно балансировать после снятия с дисков.

Маркировка на боковых поверхностях шин

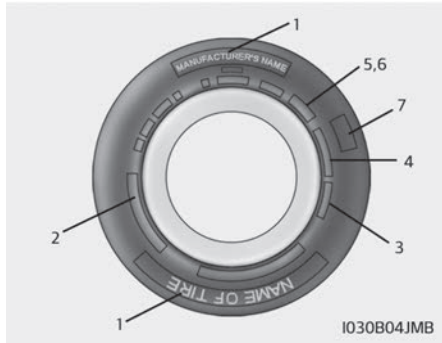

На боковой поверхности нанесена идентифицирующая информация, основные характеристики шины и идентификационный номер шины (TIN), необходимый для сертификации соответствия стандартам безопасности. Номер TIN также может использоваться для идентификации шины в случае отзыва.

1. Изготовитель или фирменное наименование

Отображается название изготовителя или фирменное наименование.

2. Обозначение размера шины

На боковой поверхности шины указано обозначение размера шины. Эта информация потребуется при выборе сменной шины для автомобиля. Ниже приводится пояснение букв и цифр в обозначении размера шины.

Пример обозначения размера шины (обозначение на шинах вашего автомобиля может отличаться):

245/50R18 100V

245 -	ширина шины в миллиметрах.
50 —	отношение высоты профиля шины к его ширине. Высота сечения шины в процентах от ее ширины.
R -	код конструкции шины (радиальная).
18 -	диаметр обода в дюймах.
100 -	индекс нагрузки (цифровой код, обозначающий максимально допустимую нагрузкой на шину).
V-	Символ скоростной категории Дополнительная информация представлена в таблице индексов скорости шин в этом разделе.

Обозначение размера колеса

На колесах также имеется маркировка, содержащая данные, которые необходимы при замене. Далее приводится расшифровка буквенных и цифровых обозначений размера колеса.
Пример обозначения размера колеса:
7,5JX18

7,5 – ширина обода в дюймах.
J – Профиль обода колеса.
18 – диаметр обода в дюймах.

Категории скорости шин

В приведенной ниже таблице перечислены распространенные скоростные категории, которые используются в настоящее время для шин легковых автомобилей. Скоростная категория содержится в обозначении размера шины на ее боковине. Этот символ указывает на максимальную скорость безопасной эксплуатации шины.

Символ скоростной категории	Максимальная скорость
S	180 км/ч
T	190 км/ч
H	210 км/ч
V	240 км/ч
Z	Свыше 240 км/ч

3. Проверка срока службы шин (TIN: идентификационный номер шин)

Любые шины, с даты изготовления которых прошло более 6 лет (включая шину запасного колеса), необходимо заменить на новые. Вы можете найти дату изготовления в виде кода DOT на боковине шины (возможно, с внутренней стороны колеса). Код DOT — это последовательность знаков на шине, состоящая из цифр и букв английского языка. На дату изготовления указывают последние четыре цифры (символа) кода DOT.
DOT: XXXX XXXX 0000
В первой части кода DOT зашифрован номер завода-изготовителя, размер шины и рисунок протектора, а последние четыре цифры обозначают неделю и год изготовления.
Например:
DOT XXXX XXXX 1617 означает, что шина была изготовлена на 16-й неделе 2017 года.

⚠ ПРЕДУПРЕЖДЕНИЕ

■ Возраст шины

С течением времени качество шин ухудшается, даже когда они не используются.
Вне зависимости от оставшегося протектора рекомендуется заменять шины после шести (6) лет штатной эксплуатации. Износ может увеличиться при воздействии высоких температур в жарком климате или вследствие регулярных высоких нагрузок. Несоблюдение этого предупреждения может привести к внезапному выходу шины из строя, что вызовет потерю управления и аварию с причинением тяжелых травм или летальным исходом.

4. Количество и состав слоев шины

Количество слоев обрезиненного корда в шине. Производители также должны указать материалы, из которых изготовлены шины (сталь, нейлон, полиэстер и другие). Буква «R» означает шину с радиальной ориентацией корда; буква «D» — с диагональной, а буква «B» указывает на диагонально-опоясанный каркас.

5. Максимально допустимое давление в шине

Этот параметр представляет собой самое высокое давление воздуха, допустимое в шине. Не следует превышать максимально допустимое давление в шине. Рекомендованное давление в шине см. на " табличке с информацией о шине и нагрузке" на странице 8-16.

6. Максимальная номинальная нагрузка

Это число указывает на максимальную нагрузку на шину в килограммах и фунтах. При замене шин на автомобиле новые шины должны иметь такую же номинальную нагрузку, как и те, что были установлены на заводе-изготовителе.

7. Единообразная классификация шин по качеству

Класс качества указывается на боковине шины между плечом протектора и максимальной шириной профиля.
Например:
TREADWEAR 200 (Износ протектора 200)
TRACTION AA (Сцепление с поверхностью AA)
TEMPERATURE A (Температура A)

Износ протектора

Класс износостойкости шины — это сравнительная оценка, основанная на скорости износа шины при испытаниях в контролируемых условиях в ходе утвержденной серии испытаний. Например, шина класса 150 в условиях испытаний будет изнашиваться в полтора (1,5) раза дольше, чем шина класса 100.
Относительные характеристики шины зависят от реальных условий эксплуатации, но при этом они могут отличаться от стандартных из-за различий в стиле вождения, техническом обслуживании, характеристиках дорожного покрытия и климата.
Класс износостойкости шины указан на боковых поверхностях шин, предназначенных для легковых автомобилей. Шины, используемые на вашем автомобиле в качестве стандартного или дополнительного оборудования, могут отличаться по классу.

Сцепление с поверхностью: AA, A, B и C

Сцепление с поверхностью делят на три класса: AA, A, B и C (от высшего к низшему). Эти классы представляют собой способность шины останавливаться на мокрой дороге, измеренную в контролируемых условиях на испытательных поверхностях из асфальта и бетона, определенных государственными органами. Шины с отметкой C имеют наихудшие характеристики сцепления с поверхностью.

⚠ ПРЕДУПРЕЖДЕНИЕ

Степень сцепления с дорогой определяется для шины на основании испытаний с торможением при движении по прямой и не учитывает ускорение, повороты, гидропланирование или пиковые характеристики сцепления с дорогой.

Температура: A, B и C

Температурные классы — A (наивысшая), B и C — обозначают устойчивость шины к выделению тепла и ее способность рассеивать тепло при испытаниях в контролируемых условиях на специфицированном лабораторном испытании колеса в помещении.

Высокая температура может стать причиной ухудшения состояния материала шины и снижения срока службы шины, а чрезмерно высокая температура может привести к внезапному разрыву шины. Классы A и B представляют собой более высокие уровни показателей, полученные в лабораторных условиях с использованием испытательного колеса, чем минимальные, требуемые законодательством.

⚠ ПРЕДУПРЕЖДЕНИЕ

■ Температура шины

Температурный класс определяется для шины с нормальным давлением воздуха и при отсутствии перегрузки. Слишком высокая скорость, по-

(Продолжение)

(Продолжение)

ниженное давление или повышенная нагрузка, действующие по отдельности или в сочетании друг с другом, могут привести к теплообразованию и возможному внезапному разрыву шины. Это может привести к потере управления автомобилем, серьезным травмам и смертельному исходу.

Низкопрофильная шина (при наличии)

Низкопрофильные шины, у которых отношение высоты профиля к ширине меньше 50, придают автомобилю спортивный вид.

Поскольку низкопрофильные шины оптимизированы для лучшей управляемости и торможения, они могут снижать комфортность езды и создают больше шума по сравнению с обычными шинами.

⚠ ПРЕДОСТЕРЕЖЕНИЕ

Поскольку боковина низкопрофильной шины уже, чем у обы-

(Продолжение)

(Продолжение)

чной, колесный диск и сама шина такого профиля больше подвержены повреждениям. По этой причине следуйте приведенным ниже указаниям.

- **При движении по неровной дороге или бездорожью управляйте автомобилем осторожно, потому что шины и диски могут быть повреждены. После поездки осматривайте шины и диски.**
- **При проезде через выбоину, лежачего полицейского, канализационный люк или бордюр двигайтесь медленно, чтобы не повредить шины и диски.**
- **Если шина подверглась удару, следует проверить ее состояние или связаться со специализированной мастерской. Kia рекомендует обратиться к официальному дилеру Kia или партнерской сервисной компании.**
- **Во избежание повреждения шин проверяйте их состояние и давление через каждые 3000 км.**

⚠ ПРЕДОСТЕРЕЖЕНИЕ

- **Повреждение шины трудно распознать при визуальной проверке. При малейшем намеке на такое повреждение, даже если его не видно при осмотре, необходимо проверить или замените шину, поскольку ее повреждение может стать причиной утечки воздуха.**
- **На повреждения шины при движении по неровной дороге, бездорожью, выбоине, люку или бордюру гарантия не распространяется.**
- **Информацию о шине можно найти на ее боковине.**

ПРЕДОХРАНИТЕЛИ

Предохранители обеспечивают защиту электрической системы автомобиля от перегрузок.

В этом автомобиле установлено 2 панели с предохранителями, одна из которых находится за накладкой на боковой панели со стороны водителя, а другая — в моторном отсеке.

Если не работают осветительные приборы, принадлежности или органы управления автомобиля, проверьте исправность предохранителя соответствующей электрической цепи. Если предохранитель перегорит, то элемент внутри него расплавится.

Если электрическая система не работает, в первую очередь следует проверить предохранители в панели на стороне водителя.

Перед тем как заменять перегоревший предохранитель, отключите отрицательный кабель аккумулятора.
Заменять перегоревший предохранитель нужно предохранителем, имеющим такой же номинал.
Если после замены новый предохранитель сгорел, это указывает на неисправность в электрической цепи. Не пользуйтесь неисправной системой и незамедлительно обратитесь за помощью в специализированную мастерскую. Kia рекомендует проконсультироваться с официальным дилером Kia или партнерской сервисной компанией.
В автомобиле используются предохранители трех типов: пластинчатые для низких токов, патронные и плавкие для высоких токов.

⚠ ПРЕДУПРЕЖДЕНИЕ

■ Замена предохранителя

- **Заменять предохранитель можно только предохранителем с таким же номиналом.**

(Продолжение)

(Продолжение)

- **Установка предохранителя с более высоким номиналом может стать причиной повреждений и возгорания.**
- **Запрещено устанавливать проволоку или алюминиевую полоску вместо полноценного предохранителя даже в качестве временной меры. Это может привести к значительным повреждениям проводки и ее возгоранию.**
- **Не следует вносить произвольные модификации или дополнения в электропроводку автомобиля.**

⚠ ПРЕДОСТЕРЕЖЕНИЕ

Не пользуйтесь для извлечения предохранителей отверткой или любым другим металлическим предметом, так как это может привести к короткому замыканию и повреждению системы.

✻ ПРИМЕЧАНИЕ

Элементы в табличке со сведениями о панели предохранителей/реле могут отличаться от фактически установленных в автомобиле.

⚠ ПРЕДОСТЕРЕЖЕНИЕ

- **При замене перегоревшего предохранителя или реле на исправный элемент, проследите за тем, чтобы он плотно сел в зажимы держателя. Неплотно посаженный предохранитель или реле могут стать причиной повреждения электрических систем и проводки автомобиля и привести к возгоранию.**

(Продолжение)

(Продолжение)

- **Не следует извлекать предохранители, реле и клеммы, закрепленные болтами или гайками. При установке предохранители, реле и клеммы могут быть закреплены не полностью, что является потенциальной причиной возгорания. Если предохранители, реле и клеммы, закрепленные болтами или гайками, сгорели, следует обратиться в специализированную мастерскую. Kia рекомендует проконсультироваться с официальным дилером Kia или партнерской сервисной компанией.**
- **Не устанавливайте в клеммы под предохранители/реле посторонние предметы, такие как отвертка или проволочная перемычка. Это может стать причиной нарушения контакта и выхода системы из строя.**

(Продолжение)

(Продолжение)

- **Не следует напрямую замыкать клеммы, предусмотренные для установки предохранителей и реле, с помощью отвертки или проволочной перемычки. Вследствие нарушения контакта возможны повреждение или выход из строя электрической системы и проводки в салоне автомобиля.**

Замена предохранителя приборной панели

1. Включите кнопку «ENGINE START/STOP» (запуска/остановки двигателя) и выключите все остальные переключатели.
2. Откройте крышку панели предохранителей.

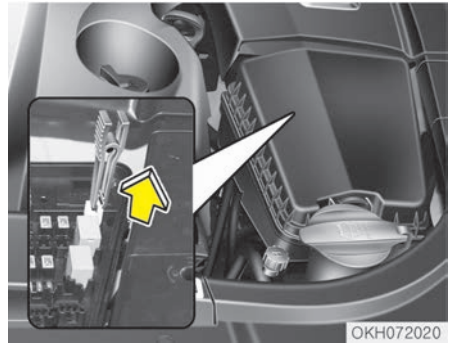

3. Извлеките предположительно неисправный предохранитель. Для этого воспользуйтесь специальным приспособлением, которое находится в панели предохранителей в моторном отсеке.
4. Проверьте извлеченный предохранитель и замените его в случае неисправности.
5. Установите новый предохранитель с таким же номиналом и убедитесь в том, что он плотно сел в зажимы.

Если предохранитель сидит неплотно, следует обратиться в специализированную мастерскую. Kia рекомендует проконсультироваться с официальным дилером Kia или партнерской сервисной компанией.
При отсутствии запасных предохранителей используйте предохранители с теми же характеристиками, установленные в цепях устройств, которые не являются обязательными для работы автомобиля, таких как прикуриватель.
Если головные фары или другие электрические компоненты не работают при исправных предохранителях, проверьте панель предохранителей в моторном отсеке. Если предохранитель перегорел, его необходимо заменить.

Переключатель с предохранителем

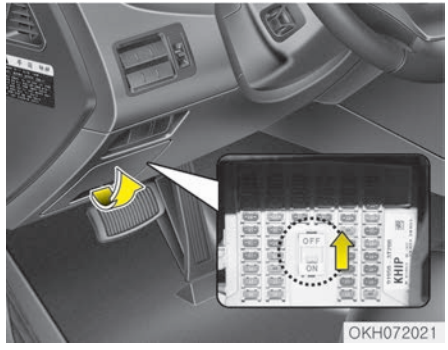

Переключатель с предохранителем должен всегда оставаться в положении «ON» (Вкл.).
Если переместить переключатель в положение «OFF» (Выкл.), необходимо будет заново настраивать некоторые компоненты, например аудиосистему и цифровые часы, а передатчик (или интеллектуальный ключ) может перестать работать должным образом.

⚠ ПРЕДОСТЕРЕЖЕНИЕ

- **Во время управления автомобилем переключатель с предохранителем должен всегда находиться в положении «ON».**
- **Не выполняйте многократное переключение предохранителя транспортировки. Это может привести к его износу.**
- **Переведите переключатель предохранителя в положение «OFF» (ВЫКЛ.), чтобы разгрузить аккумулятор, если автомобиль не будет использоваться более месяца.**

Замена предохранителя в моторном отсеке

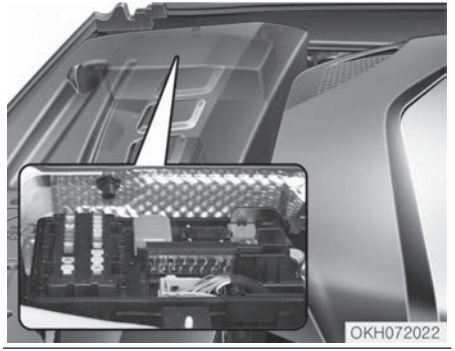

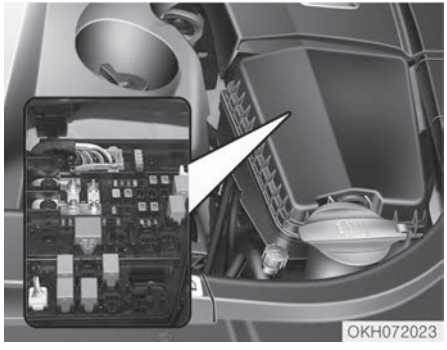

1. Включите кнопку «ENGINE START/STOP» (запуска/остановки двигателя) и выключите все остальные переключатели.
2. Снимите крышку панели предохранителей, нажав на защелку и потянув крышку вверх. Если не работает пластинчатый плавкий предохранитель, извлеките его с помощью специальных клещей, предназначенных для замены предохранителей, расположенных в блоке предохранителей моторного отделения. После извлечения установите запасной предохранитель аналогичного номинала.
3. Проверьте извлеченный предохранитель и замените его в случае неисправности. Для того чтобы извлечь или вставить предохранитель, расположенный на панели предохранителей моторного отделения, воспользуйтесь специальными щипцами.
4. Установите новый предохранитель с таким же номиналом и убедитесь в том, что он плотно сел в зажимы. Если предохранитель сидит неплотно, следует обратиться в специализированную мастерскую. Kia рекомендует проконсультироваться с официальным дилером Kia или партнерской сервисной компанией.

⚠ ПРЕДОСТЕРЕЖЕНИЕ

После проверки панели предохранителей в моторном отделении, установите на место крышку панели и зафиксируйте ее. В противном случае возможен отказ электрической системы из-за попадания воды.

Основной предохранитель

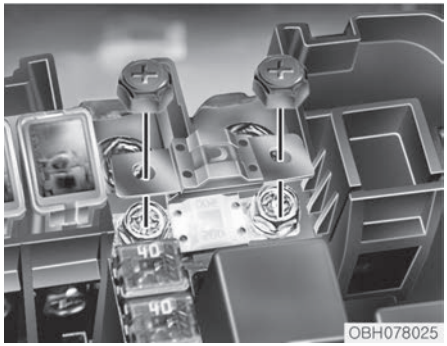

Если основной предохранитель перегорел, его следует извлечь следующим образом:

1. Выключите двигатель.
2. Отсоедините отрицательный кабель аккумулятора.
3. Снимите гайки, показанные на картинке выше.
4. Замените предохранитель на новый, такого же номинала.
5. Установка выполняется в порядке, обратном снятию.

⚠ ПРЕДОСТЕРЕЖЕНИЕ

Визуально проверьте, надежно ли закрыта крышка аккумулятора. Если крышка аккумулятора не села на место, возможны повреждения электрической системы вследствие попадания влаги.

Самовосстанавливающийся предохранитель

Если самовосстанавливающийся предохранитель перегорел, его необходимо извлечь следующим образом.

1. Отключите кабель от отрицательной клеммы аккумулятора.
2. Снимите гайки, показанные на картинке выше.
3. Замените предохранитель на новый, такого же номинала.
4. Установка выполняется в порядке, обратном снятию.

✻ ПРИМЕЧАНИЕ

Если самовосстанавливающийся предохранитель перегорел, следует обратиться в специализированную мастерскую. Kia рекомендует проконсультироваться с официальным дилером Kia или партнерской сервисной компанией.

Описание панели предохранителей/реле

На внутренней стороне крышки панели предохранителей/реле находится табличка с указанием наименования и номинальных параметров предохранителей/реле.

✻ ПРИМЕЧАНИЕ

Не все описания панели предохранителей, приведенные в данном руководстве, могут относиться к вашему автомобилю. Информация была точной на момент печати. При осмотре панели предохранителей в

(Продолжение)

(Продолжение)

автомобиле см. табличку со сведениями о панели предохранителей.

Панель предохранителей приборной панели

2 AUDIO 10A
15A
2 10A
5 MODULE 10A
15A SPARE 15A
3 MODULE 10A
BCM 10A
2 SMART KEY 10A
CLUSTER 10A
6 MODULE 10A
IG2 20A
2 MODULE 10A
2 15A
1 20A
1 SMART KEY 25A
15A
1 10A
SPARE 10A
POWER HANDLE 15A
10A
DOOR LAMP 10A
IND 10A
AFLS 15A
10A
10A
IG1 20A
SPARE 10A
1 MODULE 10A
1 INHIBITOR 10A
OFF
FUSE SWITCH
ON
1 MEMORY 10A
POWER OUTLET FRT 20A
2 MEMORY 10A
P/DOOR DRV 15A
MULTI MEDIA 10A
4 MODULE 10A
DRV 15A
PASS 20A
10A
1 AUDIO 10A
PASS 15A
P/DOOR RR LH 15A
3 MEMORY 10A
SPARE 10A
LH 30A
DRV 30A
1 15A
POWER OUTLET RR 20A
91941-3T031
USE THE DESIGNATED FUSE ONLY
USE SOLO LOS FUSIBLES ESPECIFICADOS
используйте только предназначенные предохранители
请使用指定的保险丝

OKH075054L

Наименование предохранителя	Символ	Номинал предохранителя	Защищаемая цепь
АУДИО 2	2 AUDIO	10 A	Головное устройство управления аудио/видео и навигацией
МОДУЛЬ 3	3 MODULE	10 A	Модуль управления системой кондиционирования, электрохроматическое зеркало, выключатель консоли задних сидений, модуль сенсорного управления водителя, модуль управления системой климат-контроля задней левой/правой зоны, модуль управления системой IMS водителя/пассажира, модуль управления электроприводным сиденьем водителя, модуль управления подогревателями заднего левого/правого сиденья, задний интеллектуальный интерфейсный блок (модуль управления IPS)
МОДУЛЬ 2	2 MODULE	10 A	Модуль наклона и выдвижения рулевой колонки, выключатель амортизирующей прокладки, переключатель стоп-сигналов, выключатель консоли АКП, переключатель электрического стояночного тормоза, выключатель консоли, радар интеллектуального круиз-контроля, пневмоподвеска, активная воздушная заслонка, TPMS, PAS
Запасное колесо	SPARE	10 A	Запасное колесо
СТЕКЛООЧИСТИТЕЛЬ		10 A	Датчик автоматического определения освещенности и дождя
МОДУЛЬ 1	1 MODULE	10 A	BCM, главный переключатель крышки багажника, переключатель нижней панели
ПАМЯТЬ 2	2 MEMORY	10 A	Внешнее устройство звуковой сигнализации, интеллектуальный соединитель водителя, интеллектуальны соединитель пассажира
ОБОГР. ВОД.	DRV	15 A	Модуль сенсорного управления водителя, модуль управления системой климат-контроля водителя
ОБОГР. ПАСС.	PASS	15 A	Модуль управления системой климат-контроля пассажира

Наименование предохранителя	Символ	Номинал предохранителя	Защищаемая цепь
ЛЕВЫЙ СТЕКЛОПОД.		30 A	Модуль электрического стеклоподъемника задней левой двери, модуль электрического стеклоподъемника задней левой двери
ПОДГОЛОВНИК		15 A	Активный датчик подголовника
BCM		10 A	BCM, многофункциональный переключатель, выключатель электропривода сидений водителя/пассажира, модуль задней левой/правой двери
Эл. стояночн. тормоз 2		15 A	Модуль электрического стояночного тормоза
ЭЛЕКТРИЧЕСКАЯ РУЧКА		15 A	Модуль наклона и выдвижения рулевой колонки
АВАР. СИГН.		10 A	BCM
СЕЛЕКТОР 1		10 A	Без электрического рычага переключения автоматической трансмиссии: переключатель спортивного режима С электрическим рычагом переключения автоматической трансмиссии: электрический рычаг переключения автоматической трансмиссии
ЭЛЕКТРОПРИВ. ДВЕРЬ ВОДИТЕЛЯ		15 A	Замок двери водителя
Привод сиденья пасс.		20 A	БЕЗ IMS: блок реле сидений пассажира С IMS: модуль управления IMS пассажира
ЭЛЕКТРОПРИВ. ДВЕРЬ, ЗАДНЯЯ ЛЕВАЯ		15 A	Замок задней левой двери
ЭЛЕКТРОПРИВ. ДВЕРЬ ВОД.		30 A	Клапан поясничной опоры водителя, переключатель поясничной опоры водителя, модуль электроприводного сиденья водителя

Наименование предохранителя	Символ	Номинал предохранителя	Защищаемая цепь
ЛЮК В КРЫШЕ 2		10 A	Двигатель люка в крыше
ИНТЕЛЛ. КЛЮЧ 2		10 A	Блок с металлическим стержнем (блок печатной платы 2) (реле P/N), модуль управления интеллектуальным ключом
ЛЮК В КРЫШЕ 1		20 A	Двигатель люка в крыше
Запуск		10 A	Переключатель кнопки запуска/остановки
МОДУЛЬ 5		10 A	Блок кругового обзора, блок помощи при парковке, приборный щиток на ветровом стекле, клапан поясничной опоры водителя, переключатель консоли задних сидений, модуль управления обогревом заднего левого/правого сиденья, модуль управления массажем заднего левого/правого сиденья, задний интеллектуальный интерфейсный блок (модуль управления IPS)
КОМБ. ПРИБОРОВ		10 A	Приборный щиток, приборная панель на ветровом стекле
ИНТЕЛЛ. КЛЮЧ 1		25 A	Модуль управления интеллектуальным ключом
ЛАМПА ДВЕРИ		10 A	Дверной модуль водителя, дверной модуль пассажира
ПОДОГР. РУЛЯ		15 A	Подрулевая спираль
МОДУЛЬ 6		10 A	Модуль управления интеллектуальным ключом, BCM
ПОДУШКА БЕЗОПАСНОСТИ		15 A	Преднатяжитель ремня водительского сиденья, преднатяжитель ремня пассажирского сиденья, модуль управления SRS
ИНД. ПОДУШКА БЕЗОПАСНОСТИ		10 A	Комбинация приборов
ЗАЖ 1		20 A	Блок реле и предохранителей E/R, левый (ПРЕДОХРАНИТЕЛЬ: F20, F21, F23, F25, F26, F27)

Наименование предохранителя	Символ	Номинал предохранителя	Защищаемая цепь
ПАМЯТЬ 1	1 MEMORY	10 A	Модуль управления пассажирской системой IMS, модуль двери водителя/пассажира, переключатель электроприводного сиденья водителя/пассажира, модуль задней левой/правой двери, модуль привода двери багажника, приборный щиток, BCM, датчик безопасности, аналоговые часы, модуль управления системой кондиционирования воздуха, дисплей на ветровом стекле
МУЛЬТИМЕДИА	MULTI MEDIA	10 A	Модуль заднего монитора, клавиатура, главный блок управления аудио/видео и навигацией, передний монитор, задний левый/правый монитор, LVDS
ЛАМПА ВНУТР. ОСВЕЩ.		10 A	Лампа подсветки пространства для ног для заднего левого/правого сиденья, лампа подсветки багажного отделения слева/справа, лампа подсветки пространства для ног для сидений водителя/пассажира, лампа внутреннего освещения, лампа потолочной консоли, лампа подсветки зеркал спереди слева/справа, лампа подсветки зеркал сзади слева/справа, декоративная подсветка слева/справа, центральная декоративная подсветка, лампа перчаточного ящика
ПАМЯТЬ 3	3 MEMORY	10 A	РЧ-приемник
Электронный стояночный тормоз 1	1 (P)	15 A	Модуль электрического стояночного тормоза
Запасное колесо	SPARE	15 A	Запасное колесо
Зажигание 2	IG 2	20 A	Блок предохранителей и реле E/R, левый (предохранитель: F29, F30)
КОНДИЦИОНЕР 1	1	10 A	Модуль управления системой кондиционирования воздуха, ионизатор, датчик системы AQS, датчик присутствия в салоне, блок с металлическим стержнем (блок печатной платы 2) (реле вентилятора)

Наименование предохранителя	Символ	Номинал предохранителя	Защищаемая цепь
Система адаптивного головного освещения (AFLS)	AFLS	15 A	Модуль адаптивной системы головного освещения, ЛАМПЫ ГОЛОВНОГО СВЕТА СЛЕВА/СПРАВА
Запасное колесо	SPARE	10 A	Запасное колесо
РОЗЕТКА ПИТАНИЯ, ПЕРЕДНЯЯ	POWER OUTLET FRT	20 A	Передний прикуриватель
МОДУЛЬ 4	4 MODULE	10 A	Электрический рычаг переключения автоматической трансмиссии, аналоговые часы, BCM, блок кругового обзора, лампа потолочной консоли, блок помощи при парковке
АУДИО 1	AUDIO	10 A	Главный блок управления системой аудио/видео и навигации, модуль переднего/заднего монитора, клавиатура, модуль управления интеллектуальным ключом, переключатель аудио задних сидений, AMP, задний монитор слева/справа, LVDS
Запасное колесо	SPARE	10 A	Запасное колесо
РОЗЕТКА ПИТАНИЯ, ЗАДНЯЯ	POWER OUTLET RR	20 A	РОЗЕТКА ПИТАНИЯ, ЗАДНЯЯ, розетка питания

Панель предохранителей в моторном отсеке (со стороны водителя)

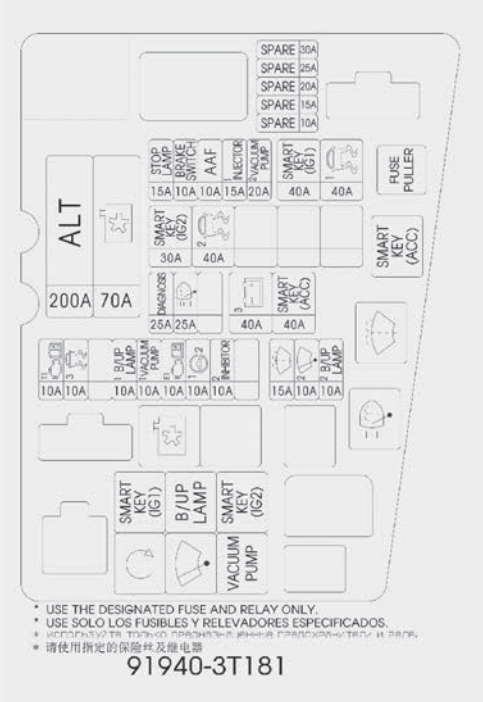

OKH075051RU

Наименование пред-охранителя	Символ	Номинал пред-охранителя	Защищаемая цепь
Стоп сигнал	STOP LAMP	15 A	Электронный модуль стоп-сигналов
Тормоз	BRAKE SWITCH	10 A	Переключатель стоп-сигналов, модуль управления интеллектуальным ключом
AAF	AAF	10 A	Не используется
Инжектор 1	INJECTOR	15 A	IDB (Блок управления инжектором)
SMK (IGN1)	SMART KEY (IGN1)	40 A	Блок реле и предохранителей E/R слева (RLY.5)
ESC 1		40 A	Модуль управления системой ESC
ALT	ALT	200 A	Блок реле и предохранителей E/R слева (предохранитель: F9, F15, F16, F18, F19), генератор переменного тока
Охлаждение		70 A	Блок реле и предохранителей E/R слева (RLY.6)
SMK (IGN2)	SMART KEY (IGN2)	30 A	Блок реле и предохранителей E/R слева (RLY.3)
ESC 2		40 A	Модуль управления системой ESC
Диагностика	DIAGN-OSIS	25 A	Универсальный диагностический разъем
Омыватель передних фар		25 A	Блок реле и предохранителей E/R слева (RLY.7)

Наименование предохранителя	Символ	Номинал предохранителя	Защищаемая цепь
Аккумулятор 3		40 A	Интеллектуальный интерфейсный блок (предохранитель: F5, F6, F8, F9, F10)
SMK (ACC)		40 A	Блок реле и предохранителей E/R слева (RLY.9)
TCU 1		10 A	ECM, рычаг переключения коробки передач, переключатель и датчик парковочного положения
ESC 3		10 A	Датчик положения рулевого колеса, модуль управления ESC
Фонарь заднего хода 1		10 A	Блок реле и предохранителей E/R слева (RLY.4)
Вакуумный насос		10 A	Блок реле и предохранителей E/R слева (RLY.10), переключатель вакуумного насоса
		20 A	Блок реле и предохранителей E/R слева (RLY.10)
ЭБУ 1		10 A	ECU
EHPS 1		10 A	Модуль EHPS
Селектор 2		10 A	Переключатель консоли АКП, рычаг переключения передач АКП
Омыватель		15 A	Блок реле и предохранителей E/R слева (RLY.8)
Стеклоочиститель 2		10 A	Блок реле и предохранителей E/R слева (RLY.1)

Наименование предохранителя	Символ	Номинал предохранителя	Защищаемая цепь
Фонарь заднего хода 2	²B/UP LAMP	10 A	Камера заднего вида и фонарь заднего хода, переключатель консоли АКП, электрохроматическое зеркало, головное устройство автомобильной аудиосистемы с навигацией

Панель предохранителей в моторном отсеке (со стороны пассажира)

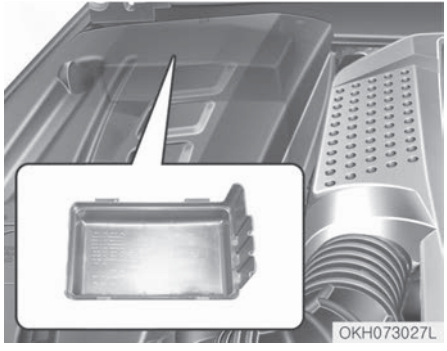

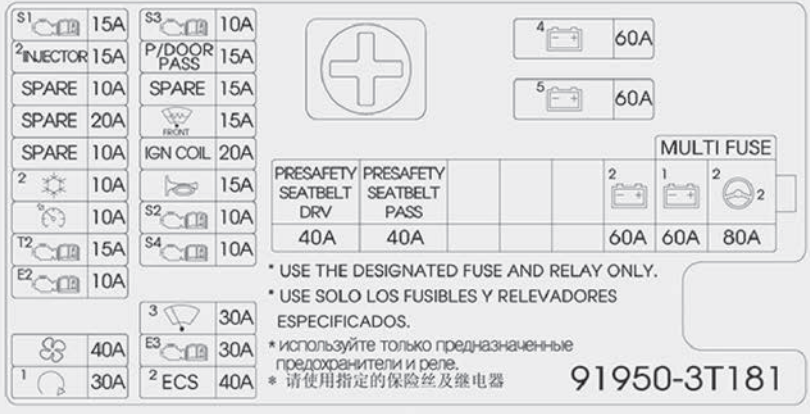

OKH075056RU

Предохранитель	Наименование предохранителя	Символ	Номинал предохранителя	Защищаемая цепь
ПЛАТА С МЕТАЛЛИЧЕСКИМ СЕРДЕЧНИКОМ (ПЕЧАТНАЯ ПЛАТА №. 1)	Датчик 3	S3	10 A	Задний интерфейсный блок интеллектуального управления (реле топливного насоса)
	Пассажирская дверь	P/DOOR PASS	15 A	Фиксатор пассажирской двери
	Запасное колесо	SPARE	15 A	Запасное колесо
	Противообледенитель	FRONT	15 A	Плата с металлическим сердечником (плата №. 1) (реле переднего противообледенителя)
	Зажигание	IGN COIL	20 A	Катушка зажигания №. 1~6, конденсатор №. 1, №. 2
	Звуковой сигнал		15 A	Плата с металлическим сердечником (печатная плата №. 1) (реле звукового сигнала)
	Датчик 2	S2	10 A	Датчик расхода воздуха, датчик кислорода №. 1~4, блок реле и предохранителей E/R слева (RLY.6)
	Датчик 4	S4	10 A	Не используется
	Стеклоочиститель 3	3	30 A	Электромотор стеклоочистителя
	ECU 3	E3	30 A	Плата с металлическим сердечником (печатная плата №. 1) (главное реле ECU)
	ECS 2	2 ECS	40 A	Плата с металлическим сердечником (печатная плата №. 1) (реле подачи воздуха ECS)

Предохранитель	Наименование предохранителя	Символ	Номинал предохранителя	Защищаемая цепь
ПЛАТА С МЕТАЛЛИЧЕСКИМ СЕРДЕЧНИКОМ (ПЕЧАТНАЯ ПЛАТА №. 2)	Датчик 1	S1	15 A	Электромагнитный клапан контроля продувки, ECM (ЭБУ), электромагнитный клапан впускного коллектора изменяемой геометрии, клапан регулирования масла №. 1~4
	Инжектор 2	2 INJECTOR	15 A	Инжектор №. 1~6
	Запасное колесо	SPARE	10 A	Запасное колесо
	Запасное колесо	SPARE	20 A	Запасное колесо
	Запасное колесо	SPARE	10 A	Запасное колесо
ПЛАТА С МЕТАЛЛИЧЕСКИМ СЕРДЕЧНИКОМ (ПЕЧАТНАЯ ПЛАТА №. 2)	Кондиционер воздуха 2	2	10 A	Модуль управления системой кондиционирования
	Круиз-контроль		10 A	Радар интеллектуального круиз-контроля
	TCU 2	T2	15 A	МОДУЛЬ УПРАВЛЕНИЯ ТРАНСМИССИЕЙ
	ЭБУ 2	E2	10 A	ECM
	вентилятор		40 A	Плата с металлическим сердечником (печатная плата) (реле воздуходувки)
	Пуск 1	1	30 A	Блок реле и предохранителей E/R слева (RLY.2)

Предохранитель	Наименование предохранителя	Символ	Номинал предохранителя	Защищаемая цепь
САМОВОССТАНАВЛИВАЮЩИЙСЯ ПРЕДОХРАНИТЕЛЬ	Ремень безопасности слева	PRE SAFETY SEAT BELT DRV	40 A	Преднатяжитель ремня безопасности водителя
	Ремень безопасности справа	PRE SAFETY SEAT BELT PASS	40 A	Преднатяжитель ремня безопасности пассажира
	Аккумулятор 2		60 A	Интерфейсный блок интеллектуального управления (предохранитель: F13~20, F23, F24, F27, F28, IPS5~8, Arisu-LT2)
	Аккумулятор 1		60 A	Интерфейсный блок интеллектуального управления (предохранитель: F38, IPS1, 3, Arisu-LT1, устройства отключения подачи тока при утечке)
	EHPS 2		80 A	Модуль EHPS
ПРЕДОХРАНИТЕЛЬ	Аккумулятор 4		60 A	Плата с металлическим сердечником (печатная плата №. 1) (предохранитель: F2, F4, F6, F10, F11, F12)
	Аккумулятор 5		60 A	Плата с металлическим сердечником (печатная плата №. 2) (предохранитель: F7, F11)

Панель предохранителей багажника

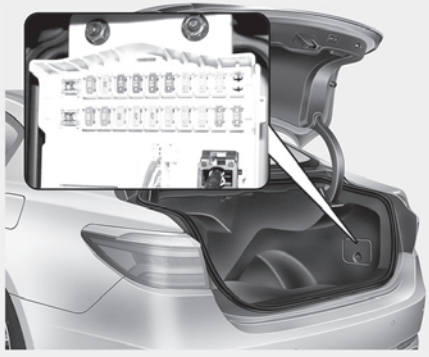

OKH075006

OKH075053L

■ Панель предохранителей аккумулятора

• Тип А

OKH075055RU

• Тип Б

OKH077055

Панель предохранителей багажника

Наименование предохранителя	Символ	Номинал предохранителя	Защищаемая цепь
Задний подогрев	RR HTD	40 A	Реле устройства устранения запотевания заднего стекла
ПР. ЭЛ. СТЕКЛОПОД	RH	30 A	Модуль электрического стеклоподъемника пассажирской двери, модуль электрического стеклоподъемника задней правой двери
Привод багажника		30 A	Модуль приводного багажника
Топл. насос	F/PUMP	20 A	Реле топливного насоса
Привод заднего сиденья 1	RR 1	20 A	Блок реле заднего сиденья
ECS 1	ECS	20 A	Модуль ECS
Привод сиденья пасс.	PASS	15 A	Модуль управления IMS пассажира
Привод задней правой двери	P/DOOR RR LH	15 A	Замок задней правой двери
Запасное колесо	SPARE	15 A	Запасное колесо
Багажник		10 A	Реле крышки багажника, звуковая сигнализация модуля электропривода багажника
Задняя противотуманная фара	RR	10 A	Реле задней противотуманной фары
Запасное колесо	SPARE	40 A	Запасное колесо
УСИЛ	AMP	25 A	УСИЛ
Запасное колесо	SPARE	20 A	Запасное колесо

Наименование предохранителя	Символ	Номинал предохранителя	Защищаемая цепь
Привод заднего сиденья 2		10 A	Блок реле заднего левого сиденья, блок реле заднего правого сиденья, модуль управления сообщениями заднего левого сиденья, модуль управления сообщениями заднего правого сиденья
Запасное колесо	SPARE	10 A	Запасное колесо
Блокировка задней правой двери		10 A	Модуль пассажирской двери, модуль задней правой двери
Блокировка задней левой двери		10 A	Модуль двери водителя, замок задней левой двери
Обогрев заднего правого сиденья		15 A	Модуль управления обогревателем заднего правого сиденья, модуль управления системой климат-контроля задней правой зоны
Обогрев заднего левого сиденья		15 A	Модуль управления обогревателем заднего левого сиденья, модуль управления системой климат-контроля задней левой зоны
Запасное колесо	SPARE	15 A	Запасное колесо

Панель предохранителей аккумулятора

Наименование предохранителя	Символ	Номинал предохранителя	Защищаемая цепь
Запуск 2		40 A	Блок с металлическим стержнем (блок печатной платы №2) (предохранитель: F8, F9, F12)
AMS	AMS	10 A	Датчик аккумулятора
Аккумулятор 6		100 A	Интеллектуальная задняя распределительная коробка (предохранитель: F1, F2, F3, F4, F5, F6, F7, F8, F10, F11, F13, F15, F17, F18, F19, F20)

ЛАМПЫ ОСВЕЩЕНИЯ

⚠ ПРЕДУПРЕЖДЕНИЕ

■ Работы с осветительными приборами

Перед тем как выполнять работы с осветительными приборами, включите стояночный тормоз, убедитесь, что кнопка «ENGINE START/STOP» (запуска/остановки двигателя) находится в положении «OFF» (Выкл.), и выключите осветительные приборы, чтобы исключить внезапное перемещение автомобиля, не обжечь пальцы и не получить удар электрическим током.

Используйте только лампы указанной мощности.

⚠ ПРЕДОСТЕРЕЖЕНИЕ

При замене сгоревшей лампы устанавливайте новую лампу с такой же номинальной мощностью. В противном случае она может привести к повреждению предохранителя или системы электропроводки.

⚠ ПРЕДОСТЕРЕЖЕНИЕ

- **Если у вас нет необходимых инструментов, ламп нужного номинала и соответствующего опыта, обратитесь в специализированную мастерскую. Kia рекомендует проконсультироваться с официальным дилером Kia или партнерской сервисной компанией. Во многих случаях лампы в автомобиле заменить трудно, так как получить доступ к лампе можно, только сняв другие детали. В частности это относится к случаям, когда для того, чтобы добраться до лампы, необходимо демонтировать фару головного света в сборе. При демонтаже/монтаже фары головного света в сборе возможно повреждение автомобиля.**
- **Не устанавливайте дополнительную лампу накаливания или светодиодную лампу. В противном случае лампа может работать неправильно и могут возникнуть проблемы с коробкой предохранителей или системой электропроводки.**

✻ ПРИМЕЧАНИЕ

После поездок под сильным ливнем или после мойки автомобиля фары головного света и задние фонари могут казаться запотевшими. Это обусловлено разницей температур внутри и снаружи фары. Это явление аналогично конденсации влаги на стеклах внутри салона во время дождя и не указывает на наличие неисправности в автомобиле. Если в электрическую цепь лампы попала вода, следует проверить автомобиль в специализированной мастерской. Kia рекомендует обратиться к официальному дилеру Kia или партнерской сервисной компании.

Замена лампы головной фары, лампы переднего габаритного огня, лампы переднего указателя поворота, лампы передней противотуманной фары

■ Тип A (светодиодная)

■ Тип B (галогенная)

1. Фара (дальний свет)
2. Фара (ближний свет)
3. Передний указатель поворота
4. Передняя противотуманная фара: (при наличии)
5. Передние габаритные огни
6. Дневные ходовые огни (при наличии)

⚠ ПРЕДУПРЕЖДЕНИЕ

■ Галогенные лампы

(Продолжение)

(Продолжение)

- **В галогенной лампе находится газ под давлением. Если ее разбить, в стороны полетят осколки стекла.**
- **Аккуратно обращайтесь с галогенными лампами, не допускайте, чтобы на них появлялись царапины и потертости. На работающую лампу не должна попадать жидкость. Никогда не касайтесь стекла голыми руками. Остатки масла могут привести к перегреву лампы, и она лопнет во время работы. Лампы должны эксплуатироваться только после установки в фару.**
- **Если лампа повреждена или треснула, немедленно замените ее и утилизируйте, соблюдая меры предосторожности.**
- **Надевайте защитные очки при замене лампы. Прежде чем браться за лампу, дайте ей остыть.**

Замена лампы головной фары (ксеноновая/светодиодная), лампы переднего габаритного огня, лампы переднего указателя поворота, лампы передней противотуманной фары

Если лампа не работает, следует проверить автомобиль в специализированной мастерской. Kia рекомендует обратиться к официальному дилеру Kia или партнерской сервисной компании.

⚠ ПРЕДУПРЕЖДЕНИЕ

■ Фара ближнего света (ксеноновая/светодиодная) (при наличии)

Не пытайтесь производить замену и проверку технического состояния фар ближнего света (ксеноновая/светодиодная), поскольку это может привести к поражению электрическим током. Если фара ближнего света (с ксеноновой/светодиодной лампой) не работает, следует проверить автомобиль в специализированной мастерской. Kia рекомендует обратиться к официальному

(Продолжение)

(Продолжение)

дилеру Kia или партнерской сервисной компании.

✻ ПРИМЕЧАНИЕ

По характеристикам ксеноновые/светодиодные лампы значительно превосходят галогенные.
Срок службы ксеноновых/светодиодных ламп по оценкам изготовителей в два раза превышает срок службы галогенных ламп в зависимости от частоты их использования. В течение срока службы транспортного средства, вероятно, может потребоваться их замена. Постоянное включение и выключение фар чаще необходимого при обычном использовании сократит срок службы ксеноновых/светодиодных ламп. Ксеноновые/светодиодные лампы перегорают иначе, чем это происходит с галогенными лампами накаливания. Если фара гаснет через некоторое время работы, но сразу же загорается при включении и вы-

(Продолжение)

(Продолжение)

ключении переключателя фар, ксеноновая/светодиодная лампа, вероятно, неисправна и требует замены. Компоненты ксеноновых/светодиодных ламп значительно сложнее обычных галогенных ламп, поэтому их замена стоит дороже.

✻ ПРИМЕЧАНИЕ

После аварии или переустановки блока фар следует отрегулировать угол наклона головных фар в специализированной мастерской. Kia рекомендует обратиться к официальному дилеру Kia или партнерской сервисной компании.

Замена бокового повторителя указателя поворота

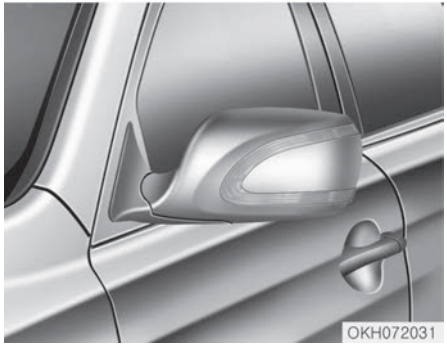

Если лампа не работает, следует проверить автомобиль в специализированной мастерской. Kia рекомендует обратиться к официальному дилеру Kia или партнерской сервисной компании.

Замена лампы заднего комбинированного фонаря

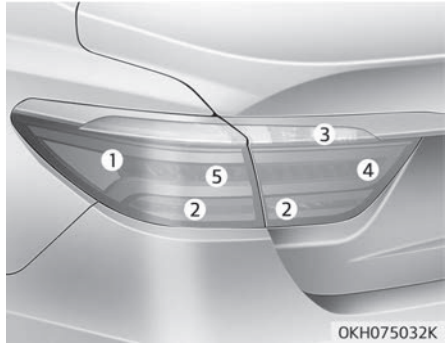

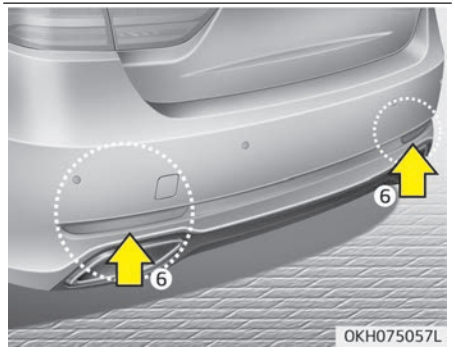

1. Стоп-сигнал и задний габаритный огонь
2. Задний указатель поворота
3. Фонарь заднего хода
4. Задние противотуманные фары (при наличии)
5. Стоп сигнал
6. Ретроотражатель

Задний противотуманный фонарь, остановочный и габаритный фонарь, контрольная лампа указателя поворота, фонарь заднего хода

Если лампа не работает, следует проверить автомобиль в специализированной мастерской. Kia рекомендует обратиться к официальному дилеру Kia или партнерской сервисной компании.

Замена лампы дополнительного верхнего стоп-сигнала

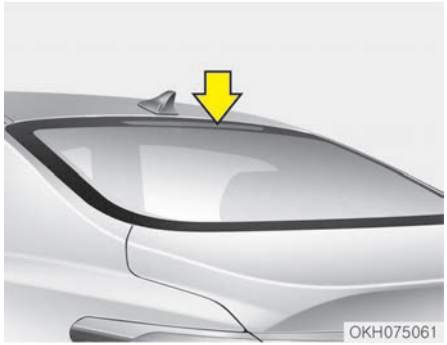

Если лампа не работает, следует проверить автомобиль в специализированной мастерской. Kia рекомендует обратиться к официальному дилеру Kia или партнерской сервисной компании.

Замена лампы освещения номерного знака

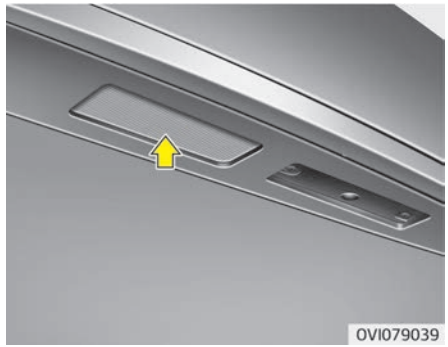

Если лампа не работает, следует проверить автомобиль в специализированной мастерской. Kia рекомендует обратиться к официальному дилеру Kia или партнерской сервисной компании.

Замена лампы в салоне

■ Лампа перчаточного ящика

■ Лампа освещения багажника

1. С помощью отвертки с плоским жалом аккуратно подденьте рассеиватель и выньте его из корпуса лампы в салоне.
2. Извлеките лампу, вытащив ее из патрона.
3. Установите в патрон новую лампу.

⚠ ПРЕДУПРЕЖДЕНИЕ

Во избежание ожогов пальцев или поражения электрическим током перед началом работ с лампами внутреннего освещения убедитесь, что нажата кнопка «OFF» (Выкл.).

4. Совместите выступы рассеивателей с прорезями в корпусе лампы и установите рассеиватели на место.
5. Если лампа подсветки карты не работает, следует проверить систему в специализированной мастерской. Kia рекомендует обратиться к официальному дилеру Kia или партнерской сервисной компании.

⚠ ПРЕДОСТЕРЕЖЕНИЕ

Будьте осторожны, чтобы не испачкать и не повредить рассеиватели, их выступы и пластмассовые корпуса.

УХОД ЗА ВНЕШНИМ ВИДОМ

Уход за наружными поверхностями

Общие меры предосторожности при уходе за наружными поверхностями

При использовании химических средств для чистки или полировки необходимо соблюдать указания на этикетке. Прочитайте все предупреждения и предостережения, которые размещены на этикетке.

Уход за лакокрасочным покрытием

Мойка

Для защиты лакокрасочного покрытия автомобиля от ржавчины и износа его нужно тщательно мыть теплой или холодной водой не менее одного раза в месяц.

В случае эксплуатации автомобиля в условиях бездорожья мойте его после каждой такой поездки. Особое внимание обращайте на удаление скоплений соли, пыли, грязи и других посторонних веществ. Следите за тем, чтобы дренажные отверстия в нижних торцах дверей и порогов были чистыми.

Насекомые, гудрон, древесная смола, птичий помет, промышленные отходы и аналогичные загрязнители могут повредить лакокрасочное покрытие автомобиля, если немедленно их не удалить.

Даже немедленная мойка водой может не удалить эти загрязнения полностью. Можно использовать мягкий мыльный раствор, безопасный для мытья окрашенных поверхностей.

После мойки тщательно ополосните автомобиль теплой или холодной водой. Не допускайте высыхания мыла на лакокрасочном покрытии.

⚠ ПРЕДОСТЕРЕЖЕНИЕ

- **Не следует использовать едкое мыло, химические моющие средства или горячую воду, также не следует мыть автомобиль под прямыми солнечными лучами или в случае прогрева кузова автомобиля.**

(Продолжение)

(Продолжение)

- **Во время мойки боковых окон автомобиля соблюдайте осторожность. В особенности это относится к мойке водой под высоким давлением: вода через окна может просочиться в салон и намочить внутреннюю отделку.**
- **Для защиты пластиковых деталей и фар от повреждений не используйте химические растворители или агрессивные моющие средства.**

⚠ ПРЕДУПРЕЖДЕНИЕ

■ Влажные тормоза

После мойки автомобиля проверьте работу тормозов на малой скорости — на них может попасть вода. Если эффективность торможения ухудшилась, высушите тормоза, слегка нажимая педаль тормоза при движении автомобиля вперед на низкой скорости.

Мойка под высоким давления

- При использовании моющих аппаратов высокого давления следует соблюдать достаточное расстояние до автомобиля.
  Недостаточное расстояние или слишком высокое давление струи могут стать причиной повреждения компонентов автомобиля или проникновения воды в салон.
- Не следует направлять струю моющего аппарата высокого давления непосредственно на камеры, датчики или близлежащие области. Вследствие ударного воздействия струи воды под высоким давлением эти устройства могут выйти из строя.
- Не подносите распыляющий наконечник слишком близко к пыльникам (резиновым или пластиковым кожухам) или разъемам, так как при контакте с водой под давлением они могут получить повреждения.

⚠ ПРЕДОСТЕРЕЖЕНИЕ

- **Мойка моторного отсека, особенно водой под высоким давлением, может стать причиной отказа электрических цепей, двигателя и связанных с ним компонентов, расположенных в моторном отсеке.**
- **Не допускайте попадания воды или других жидкостей на электрические/электронные компоненты и в вентиляционные отверстия в автомобиле, поскольку это может вызвать их повреждение.**

Нанесение воска

Натирайте автомобиль воском, когда вода перестанет собираться на краске в капли.
Всегда мойте и сушите автомобиль перед вощением. Используйте жидкий или пастообразный воск хорошего качества и следуйте инструкциям производителя. Наносите воск на все металлические детали отделки, чтобы защитить их и сохранить блеск.
Удаление масла, смолы и аналогичных материалов с помощью пятновыводителя, как правило, снимает воск с лака. Убедитесь, что на эти места воск нанесен повторно, даже если в остальном автомобиль еще не нуждается в вощении.

⚠ ПРЕДОСТЕРЕЖЕНИЕ

- **Вытирая пыль или грязь с корпуса тряпкой, можно поцарапать лак.**

(Продолжение)

(Продолжение)

- **Не используйте металлические щетки, абразивные чистящие средства и сильные моющие средства, содержащие щелочные или едкие вещества на хромированных деталях или деталях из анодированного алюминия. Это может привести к повреждению защитного покрытия и вызвать обесцвечивание или потускнение краски.**

Восстановление поврежденных участков лакокрасочного покрытия

Глубокие царапины или сколы от камней на окрашенной поверхности необходимо быстро устранять. Оголенный метал быстро ржавеет, что может привести к необходимости проведения масштабного дорогостоящего ремонта.

✻ ПРИМЕЧАНИЕ

Если автомобиль поврежден и требует ремонта или замены металлических деталей, убедитесь в том,

(Продолжение)

(Продолжение)

что в кузовной мастерской на отремонтированные или замененные детали наносят антикоррозионное покрытие.

Уход за полированными металлическими поверхностями

- Для удаления гудрона и насекомых используйте специальное чистящее средство и не применяйте скребок или другие острые предметы.
- Для защиты полированных металлических поверхностей от коррозии их необходимо покрыть воском или хромовым консервантом и натереть до блеска.
- В зимнюю погоду или в прибрежных районах слой воска или консерванта на полированных металлических деталях должен быть толще. При необходимости покрывайте детали неагрессивным техническим вазелином или другими защитными составами.

Уход за днищем кузова

Коррозионные материалы, используемые для удаления снега, льда и пыли, могут собираться на днище. Если эти материалы не удалить, в нижних частях корпуса, таких как топливопровод, рама, днище и выхлопная система, может происходить ускоренная коррозия, даже если они были обработаны средством защиты от коррозии.
Тщательно промывайте днище автомобиля и колесные проемы теплой или холодной водой раз в месяц, после движения по бездорожью и в конце каждого зимнего сезона. Обращайте особое внимание на эти области, поскольку в них трудно увидеть всю грязь. Смачивание дорожной грязи без ее удаления принесет больше вреда, чем пользы. Нижние края дверей, пороги и элементы рамы имеют дренажные отверстия, которые не должны забиваться грязью; вода, задерживающаяся в этих областях, может привести к коррозии.

⚠ ПРЕДУПРЕЖДЕНИЕ

После мойки автомобиля проверьте работу тормозов на малой скорости — на них может попасть вода. Если эффективность торможения ухудшилась, высушите тормоза, слегка нажимая педаль тормоза при движении автомобиля вперед на низкой скорости.

Уход за алюминиевыми колесными дисками

На алюминиевые колесные диски нанесено прозрачное защитное покрытие.

- Не используйте абразивные чистящие средства, средства для полировки, растворитель или проволочные щетки для алюминиевых колес. Они могут поцарапать или повредить покрытие.
- Очищайте колесо, когда оно уже остыло.
- Пользуйтесь только мягким мылом или нейтральным моющим средством и тщательно смывайте его водой. Также обязательно очищайте колеса после езды по дорогам, посыпанным солью. Это предотвращает появления коррозии.
- Избегайте мытья колес скоростными щетками для мытья автомобилей.
- Не используйте щелочные или кислотные моющие средства. Это может привести к повреждению и коррозии алюминиевых дисков с прозрачным защитным покрытием.

Защита от коррозии

Защита автомобиля от коррозии

Используя самые современные конструкторские решения по борьбе с коррозией, мы производим автомобили высочайшего качества. Однако это только половина дела. Для достижения долговременной коррозионной стойкости автомобиля требуется участие и соответствующие действия владельца.

Распространенные причины коррозии

Наиболее распространенными причинами коррозии автомобиля являются:

- дорожная соль, грязь и влага, которая может скапливаться под днищем автомобиля;
- удаление краски или защитных покрытий под действием камней, гравия, истирания, царапин или вмятин, в результате которых незащищенный металл становится подверженным коррозии.

Зоны интенсивной коррозии

Если вы живете в регионе, где автомобиль регулярно подвергается воздействию коррозионных веществ, защита от коррозии имеет особенно важное значение. К распространенным причинам ускоренной коррозии относятся дорожная соль, химические вещества для контроля запыленности, морской воздух и промышленные загрязнения.

Коррозия вследствие воздействия влаги

Влага создает условия, в которых возникновение коррозии наиболее вероятно. Например, коррозионные процессы ускоряются при высокой влажности, особенно при температуре окружающего воздуха немного выше ноля. При таких условиях медленно испаряющаяся влага поддерживает постоянный контакт коррозионных материалов с поверхностью автомобиля.

Особенно активным источником коррозии является грязь, поскольку она медленно высыхает и удерживает влагу на поверхности автомобиля. Даже если грязь кажется сухой, она все еще может содержать влагу и способствовать коррозионным процессам.

Высокие температуры также могут способствовать появлению коррозии плохо вентилируемых частей автомобиля, на которых может оседать влага. По этим причинам необходимо содержать автомобиль в чистоте и регулярно удалять с него грязь и накопления других материалов. Это относится не только к наружным поверхностям, но и к днищу автомобиля.

Меры, способствующие предотвращению коррозии

Для предотвращения коррозии следует соблюдать описанные ниже правила:

Содержите автомобиль в чистоте

Самый лучший способ предотвращения коррозии — это содержание вашего автомобиля в чистоте и регулярное удаление коррозионных материалов. Особое внимание следует уделить днищу автомобиля.

- Если вы живете в месте, где ваш автомобиль постоянно подвергается воздействию веществ, вызывающих коррозию (дорожная соль, морской воздух, промышленные загрязнения, кислотные дожди и т. д.), необходимо уделять особое внимание защите автомобиля. В зимнее время, по крайней мере, раз в месяц необходимо промывать днище водой из шланга, а после окончания зимнего периода тщательно его промыть.
- При очистке днища автомобиля необходимо уделять особое внимание элементам конструкции, расположенным в колесных нишах и прочих недоступных местах. Выполняйте очистку тщательно; намочив, но не смыв грязь, вы будете способствовать коррозии, а не препятствовать ей. Для удаления отложений грязи или коррозионных веществ особенно эффективно применение струи пара или воды под большим напором.
- При очистке нижней части дверей, порогов и элементов рамы, следите за тем, чтобы сливные отверстия не засорялись, а влага не скапливалась внутри, ускоряя появление коррозии.

Поддерживайте сухость в гараже

Не паркуйте автомобиль во влажном, плохо вентилируемом гараже. Это создает благоприятную среду для коррозии. Это особенно важно, если вы моете автомобиль в гараже или въезжаете на нем в гараж, когда он еще мокрый или покрыт снегом, льдом или грязью. Даже отапливаемый гараж может иметь благоприятные условия для развития коррозии, если он хорошо не проветривается, что препятствует испарению влаги.

Поддерживайте лакокрасочное покрытие и отделку в хорошем состоянии

Царапины или сколы на отделочном покрытии следует безотлагательно закрашивать, чтобы минимизировать вероятность коррозии. Если обнажился металл, рекомендуется обратиться в специализированную малярно-кузовную мастерскую.

Птичий помет: птичий помет агрессивен и может повредить окрашенные поверхности всего за несколько часов. Птичий помет необходимо удалять безотлагательно.

Не пренебрегайте уходом за салоном

Под напольными ковриками и покрытиями может скапливаться влага, которая вызывает коррозию. Периодически проверяйте сухость покрытия под ковриками. Соблюдайте особую осторожность, если вы перевозите в автомобиле удобрения, чистящие вещества или химикаты.
Они должны перевозиться только в надлежащей таре, а любые разливы или утечки следует устранять, смывать чистой водой и тщательно просушивать.

Уход за салоном

Общие меры предосторожности при уходе за салоном

Не допускайте попадания на элементы салона таких химических веществ, как духи, косметические масла, солнцезащитные крема, средства для мытья рук и освежители воздуха, поскольку они могут привести к повреждению или обесцвечиванию поверхности. В случае попадания таких веществ на элементы салона, немедленно вытрите их.
Ознакомьтесь с приведенными ниже указаниями по очистке изделий из винила.

⚠ ПРЕДОСТЕРЕЖЕНИЕ

Не допускайте попадания воды или других жидкостей на электрические/электронные компоненты в автомобиле, поскольку это может вызвать их повреждение.

Сиденья обтянуты тканью (при наличии)

Ввиду свойств ткани ее следует регулярно чистить с помощью пылесоса. В случае загрязнения напитком или другой едой следует использовать соответствующее чистящее средство. Во избежание повреждений чехлов их необходимо чистить размашистыми движениями до самых швов, прикладывая умеренное усилие и используя мягкую губку или ткань из микрофибры.
Застежки на липучке и острые предметы могут ободрать или порезать поверхность сидений.
Следите, чтобы такие предметы не касались поверхности.

Сиденья обтянуты кожей Nappa (при наличии)

Кожа Nappa сохраняет мягкую структуру шкуры животного со всеми видимыми порами, рубцами и кровеносными сосудами. При использовании возможно образование пролежней и складок. Солнечные лучи или жара могут обесцветить кожу при длительном воздействии. Это происходит ввиду природных свойств шкур крупного рогатого скота. Если кожа попадет под дождь или намокнет, следует протереть ее сухой тканью и оставить высыхать в тени во избежание повреждений.
Не подносите к коже острые предметы, которые могут оставить на ней порезы. Берегите светлую кожу от пятен и линяющей одежды вроде джинсов.

Сиденья обтянуты натуральной кожей (при наличии)

На натуральной коже видны поры, рубцы и кровеносные сосуды. При использовании возможно образование пролежней и складок. Солнечные лучи или жара могут обесцветить кожу при длительном воздействии. Это происходит ввиду природных свойств шкур крупного рогатого скота. Если кожа попадет под дождь или намокнет, следует протереть ее сухой тканью и оставить высыхать в тени во избежание повреждений.

Не подносите к коже острые предметы, которые могут оставить на ней порезы. Берегите светлую кожу от пятен и линяющей одежды вроде джинсов.

⚠ ПРЕДОСТЕРЕЖЕНИЕ

Для очистки кожаных поверхностей (рулевое колесо, обшивка сидений и т. д.) используйте нейтральные чистящие средства или растворы с низким содержанием спирта. Использование растворов с высоким содержанием спирта или кислотных/щелочных чистящих средств может привести к потускнению цве-

(Продолжение)

(Продолжение)

та или удалению верхнего слоя кожаного покрытия.

Очистка обивки и отделки салона

Винил

Удалите пыль и неприлипшую грязь с виниловых поверхностей с помощью метелки или пылесоса. Очистите виниловые поверхности с помощью очистителя для винила.

Ткань

Удалите пыль и неприлипшую грязь с тканевых поверхностей с помощью щетки или пылесоса. Обивку или коврики рекомендуется чистить слабым мыльным раствором. Свежие пятна грязи рекомендуется удалять сразу же с помощью пятновыводителя для ткани. Если свежие пятна не обработать сразу же, то они могут остаться на тканевой обивке и изменить ее цвет. Также при отсутствии надлежащего ухода могут снизиться огнеупорные свойства материала.

⚠ ПРЕДОСТЕРЕЖЕНИЕ

При использовании чистящих средств или способов очистки, отличных от рекомендованных, может пострадать внешний вид тканевой обивки и ее огнеупорные свойства.

Очистка поясной/плечевой ветви ремня безопасности

Ленту ремня можно чистить с помощью любого мягкого мыльного раствора, рекомендованного для чистки обивки или ковровых покрытий. Следуйте указаниям по использованию мыла. Не отбеливайте и не перекрашивайте ленту ремня, поскольку в результате этого она может потерять свою прочность.

Очистка стекол с внутренней стороны

Если внутренняя поверхность стекол автомобиля стала мутной (то есть покрылась маслянистой, жирной или воскообразной пленкой), то окна нужно очистить с помощью моющего средства для стекол. Соблюдайте указания, приведенные на упаковке моющего средства для стекол.

⚠ ПРЕДОСТЕРЕЖЕНИЕ

Не очищайте внутреннюю поверхность заднего стекла с помощью скребка и не царапайте ее. Так можно повредить сетку обогревателя заднего стекла.

СИСТЕМА СНИЖЕНИЯ ТОКСИЧНОСТИ ВЫХЛОПА (ПРИ НАЛИЧИИ)

На систему снижения токсичности выхлопа вашего автомобиля распространяется ограниченная гарантия. Подробная информация о гарантийных обязательствах приведена в сервисной книжке, которая поставляется с автомобилем.

Ваш автомобиль оснащен системой снижения токсичности выхлопов, которая соответствует требованиям по ограничению выбросов вредных веществ.

Система снижения токсичности выхлопа состоит из трех элементов:

1. Система понижения токсичности выхлопа в картере
2. Система контроля выделения паров топлива
3. Система понижения токсичности выхлопных газов

Для обеспечения нормальной работы системы снижения токсичности выхлопов следует проводить проверку и техническое обслуживание автомобиля в специализированной мастерской в соответствии с графиком технического обслуживания, приведенным в настоящем руководстве. Kia рекомендует обратиться к официальному дилеру Kia или партнерской сервисной компании.

Меры предосторожности при проведении приемных испытаний в процессе технического обслуживания (с системой электронного контроля устойчивости (ESC))

- **Во избежание пропуска зажигания в процессе динамометрического испытания, выключите систему электронного контроля устойчивости, нажав на переключатель «ESC».**
- **После завершения динамометрического испытания повторно нажмите на переключатель «ESC» и включите систему.**

1. Система понижения токсичности выхлопа в картере

Система принудительной вентиляции картера применяется для предотвращения загрязнения воздуха газами, просачивающимися из картера. Эта система обеспечивает приток свежего фильтрованного воздуха в картер через воздухозаборный шланг. Внутри картера свежий воздух смешивается с просочившимися газами, которые затем проходят через клапан принудительной вентиляции картера в систему впуска.

2. Система контроля выделения паров топлива

Система понижения токсичности паров топлива предотвращает проникновение паров топлива в атмосферу.

Накопитель

Пары топлива, образующиеся внутри топливного бака, поглощаются и хранятся в бортовом накопителе. Когда двигатель работает, пары топлива, содержащиеся в накопителе, направляются в уравнительный бак через электромагнитный клапан управления продувкой.

Электромагнитный клапан контроля продувки (PCSV)

Электромагнитный клапан контроля продувки управляется блоком управления двигателя (ECM); при низкой температуре охлаждающей жидкости двигателя во время холостого хода клапан PCSV закрывается, благодаря чему испарившееся топливо не поступает в двигатель. После прогрева двигателя в процессе обычного движения клапан PCSV открывается, чтобы впустить в двигатель испарившееся топливо.

3. Система понижения токсичности выхлопных газов

Система понижения токсичности выхлопных газов — это высокоэффективная система, которая контролирует выбросы выхлопных газов без ущерба для рабочих характеристик автомобиля.

Модификации автомобиля

Этот автомобиль не подлежит модификации. Модификация автомобиля может повлиять на его технические характеристики, безопасность или срок службы и даже нарушить государственные нормы по безопасности и регулированию норм выбросов в атмосферу.
Кроме того, повреждения или нарушения технических характеристик, возникшие в результате любой модификации, могут не подпадать под условия гарантии.

- Использование несанкционированных электронных приборов может привести к неправильной работе автомобиля, повреждению электропроводки, разрядке аккумулятора и пожару. Из соображений безопасности не пользуйтесь несанкционированными электронными приборами.

Меры предосторожности, касающиеся выхлопных газов двигателя (угарный газ)

- Среди выхлопных газов может присутствовать угарный газ. Поэтому при обнаружении запаха выхлопных газов в салоне вашего автомобиля, необходимо немедленно отправить автомобиль на проверку и ремонт. Если вы обнаружили в салоне автомобиля запах выхлопных газов, откройте все окна. И отправляйтесь в ближайший автосервис.

⚠ ПРЕДУПРЕЖДЕНИЕ

■ Выхлопные газы

Выхлопные газы двигателя содержат угарный газ (CO). Несмотря на отсутствие у него цвета и запаха, он очень опасен и может привести к смерти при его вдыхании. Во избежание отравления следуйте перечисленным ниже указаниям.

- Не оставляйте двигатель включенным в закрытых помещениях (таких, как гаражи) дольше, чем это необходимо для въезда или выезда из помещения.
- Если автомобиль стоит с включенным двигателем на открытом пространстве в течение достаточно продолжительного времени, настройте систему вентиляции таким образом, чтобы в салон поступал свежий воздух.

- Не сидите в припаркованном или остановленном автомобиле с включенным двигателем в течение продолжительного времени.
- Если двигатель глохнет или не может завестись, не пытайтесь заводить его слишком часто. Это может привести к поломке системы снижения токсичности выбросов.

Меры предосторожности при работе с каталитическими нейтрализаторами (при наличии)

⚠ ПРЕДУПРЕЖДЕНИЕ

■ Возгорание

- **Горячая выхлопная система может воспламенить горючие предметы под автомобилем. Не паркуйте автомобиль, не оставляйте его на холостом ходу и не осуществляйте движение над легковоспламеняющимися предметами или рядом с ними (трава, растения, бумага, листья и др.).**

(Продолжение)

- **Выхлопная и каталитическая системы очень сильно нагреваются во время работы двигателя и остаются очень горячими сразу после его выключения. Не приближайтесь к этим системам, чтобы не обжечься.**
  Кроме того, не снимайте жаростойкий корпус вокруг выхлопной системы, не герметизируйте днище автомобиля и не покрывайте автомобиль для борьбы с коррозией. При определенных условиях это может представлять опасность возгорания.

Автомобиль оборудован каталитическим нейтрализатором — устройством для снижения токсичности выхлопных газов.
По этой причине необходимо соблюдать следующие меры предосторожности.

- Заправку автомобиля следует выполнять в соответствии с пунктом “Требования к топливу” на странице 1-03.
- Не эксплуатируйте автомобиль при наличии признаков неисправности двигателя, таких как пропуски зажигания или заметная потеря производительности.
- Не используйте режимы работы двигателя не по назначению. Например, не следует двигаться накатом при выключенном двигателе и спускаться по крутым склонам с включенной передачей при выключенном двигателе.
- Не следует эксплуатировать двигатель на высоких оборотах холостого хода в течение длительного времени (5 минут или дольше).
- Не модифицируйте и не изменяйте какие-либо части двигателя или системы контроля выхлопов. Следует проверить систему в специализированной мастерской. Kia рекомендует обратиться к официальному дилеру Kia или партнерской сервисной компании.
- Не ездите с очень низким уровнем топлива. Если топливо закончится, это может привести к пропускам зажигания и повреждению каталитического нейтрализатора.

Несоблюдение этих мер предосторожности может привести к выходу из строя каталитического нейтрализатора и повреждению автомобиля. Кроме того, такие действия могут привести к аннулированию гарантии.

Технические характеристики и информация для потребителя

Габаритные размеры 8-02
Двигатель 8-03
Мощность лампы 8-04
Система кондиционирования 8-06
Шины и колеса 8-07
Масса/объем 8-09
Рекомендуемые смазочные материалы и их количество 8-10
Рекомендуемый коэффициент вязкости SAE 8-12
Идентификационный номер автомобиля (VIN) 8-14
Сертификационная табличка автомобиля 8-15
Табличка с характеристиками и давлением шин 8-16
Номер двигателя 8-17
Табличка компрессора кондиционера 8-18
Этикетка хладагента 8-19
Декларация соответствия 8-20

ГАБАРИТНЫЕ РАЗМЕРЫ

Элемент	мм	
Габаритная длина	5 095	
Габаритная ширина	1 900	
Габаритная высота	1 490/1 485[*1]	
Колея передних колес	245/50 R18	1 616
	245/45 R19	1 620
Колея задних колес	245/50 R18	1 634
	245/45 R19	1 627
Колесная база	3 045	

[*1] с пневматической подсветкой

ДВИГАТЕЛЬ

Элемент	Бензиновый Lambda II 3.8	Бензиновый Tau 5,0
Рабочий объем куб. см	3 778	5 038
Диаметр цилиндра x ход поршня мм	96 x 87	96 x 87
Порядок работы цилиндров	1-2-3-4-5-6	1-2-7-8-4-5-6-3
Количество цилиндров	6, тип V	8, тип V

МОЩНОСТЬ ЛАМПЫ

Лампа			Мощность	Тип лампы
Спереди	Светодиодная	Передние фары (ближнего света)	Светодиод	Светодиод
		Передние фары (дальнего света)	Светодиод	Светодиод
	Тип HID	Передние фары (ближнего света)	35	D3S
		Передние фары (дальнего света)	55	H7
	Лампы интеллектуального указателя поворота*		55	H11
	Передние указатели поворота		Светодиод	Светодиод
	Лампы переднего габаритного фонаря*		Светодиод	Светодиод
	Передние противотуманные фары (светодиодные)*		Светодиод	Светодиод
	Боковые указатели поворота (наружные зеркала)*		Светодиод	Светодиод
	Лампы подсветки околодверного пространства		Светодиод	Светодиод
	Дневные ходовые огни*		Светодиод	Светодиод

Лампа		Мощность	Тип лампы
Сзади	Стоп-сигналы и задние габаритные фонари (внутренние/внешние)	Светодиод	Светодиод
	Задние стоп-сигналы (внутренние/внешние)	Светодиод	Светодиод
	Задние контрольные лампы указателя поворота (внутренние/внешние)	Светодиод	Светодиод
	Фонари заднего хода	16	W16W
	Задние противотуманные фары*	Светодиод	Светодиод
	Дополнительный верхний стоп-сигнал	Светодиод	Светодиод
	Фонарь освещения номерного знака	Светодиод	Светодиод
Внутренние	Лампы подсветки карты	Светодиод	Светодиод
	Лампа внутреннего освещения	Светодиод	Светодиод
	Лампы подсветки зеркала в солнцезащитном козырьке	Светодиод	Светодиод
	Лампа перчаточного ящика	5	ГИРЛЯНДА
	Лампы освещения подножки	Светодиод	Светодиод
	Лампы подсветки пространства для ног	Светодиод	Светодиод
	Фоновая подсветка	Светодиод	Светодиод
	Лампа багажного отделения	5	ГИРЛЯНДА

* При наличии

СИСТЕМА КОНДИЦИОНИРОВАНИЯ

Элемент	Вес объема	Классификация
Хладагент	650 ± 25 г	R-134a
Смазочное масло для компрессора	120 ± 10 г	PAG

ШИНЫ И КОЛЕСА

Элемент	Размер шины	Размер диска	Допустимая нагрузка		Допустимая скорость		Давление в шинах бар(кПа)				Момент затяжки гайки крепления диска кгс/м (Н/м)
							Нормальная нагрузка *1		Максимальная нагрузка		
			LI *2	Кг	SS *3	Км/ч	Спереди	Сзади	Спереди	Сзади	
Полноразмерная шина	245/50R18	7,5J×18	100	800	V	240	2,3 (230)	2,3 (230)	2,3 (230)	2,3 (230)	9~11 (88~107)
	245/45R19	8,0J×19	98	750	V	240	2,1 (210)	2,1 (210)	2,1 (210)	2,1 (210)	

*1 Нормальная нагрузка: до 3 человек
*2 LI: индекс нагрузки
*3 SS: символ категории скорости.

⚠ ПРЕДОСТЕРЕЖЕНИЕ

Все устанавливаемые на замену шины автомобиля должны соответствовать по размеру оригинальным.
Использование шин другого размера может привести к повреждению связанных деталей или ухудшению эффективности их работы.

✻ ПРИМЕЧАНИЕ

По мере увеличения высоты над уровнем моря атмосферное давление уменьшается. Поэтому необходимо периодически проверять давление в шинах и при необходимости их подкачивать.
При увеличении высоты над уровнем моря необходимо увеличить давление в шинах на: 1,5 фунта на кв. дюйм/км

МАССА/ОБЪЕМ

Элемент	Бензиновый Lambda II 3.8 (MPI)	Бензиновый Lambda II 3.8 (GDI)	Бензиновый Tau 5.0
Полная масса автомобиля кг	2 430	2 480	2 580
Объем багажника л	455	455	450

РЕКОМЕНДУЕМЫЕ СМАЗОЧНЫЕ МАТЕРИАЛЫ И ИХ КОЛИЧЕСТВО

Для обеспечения предусмотренных эксплуатационных характеристик и увеличения срока службы двигателя и силового агрегата следует использовать смазочные материалы соответствующего качества.
Правильно подобранные смазочные материалы улучшают рабочие характеристики двигателя, за счет чего повышается экономия топлива.
В вашем автомобиле рекомендуется использовать следующие смазочные материалы и рабочие жидкости.

Смазочный материал			Объем	Классификация
Моторное масло *1 *2 (слив и замена) Рекомендации	3,8 л	MPI *3	5,7 *л*	API Service SM или выше, ILSAC GF-4 или выше ACEA A5 (или выше)
		GDI*4	5,7 *л*	ACEA A5 (или выше)
	5,0 л*4		7,2 *л*	ACEA A5 (или выше)
Потребление моторного масла	Нормальные условия эксплуатации		МАКС. 1 л/1500 км	-
	Неблагоприятные условия эксплуатации		МАКС. 1 л/1000 км	-
Жидкость для автоматической трансмиссии	3,8 л	MPI	9,6 *л*	ATF SP-IV (рекомендуется оригинальное масло Kia, GS)
		GDI	9,6 *л*	
	5,0 л		9,6 *л*	
Рабочая жидкость усилителя рулевого управления	С EHPS		0,9 *л*	Pentosin CHF 202

Смазочный материал			Объем	Классификация
Охлаждающая жидкость	3,8 л	MPI	8,6 *л*	Смесь антифриза и дистиллированной воды (Для алюминиевого радиатора: охлаждающая жидкость на основе этиленгликоля)
		GDI	8,6 *л*	
	5,0 л		10,8 *л*	
Жидкость для тормозной системы			0,7~0,8 *л*	FMVSS116 DOT-3 или DOT-4
Масло заднего дифференциала			1,4 *л*	ГИПОИДНОЕ МАСЛО API GL-5, SAE 75W/90 (рекомендовано: аналог SHELL HD AXLE OIL 75W/90)
Топливо			75 *л*	См. раздел “Требования к топливу” на странице 1-03.

*1 См. раздел “Рекомендуемый коэффициент вязкости SAE” на странице 8-12.
*2 Теперь доступны моторные масла с маркировкой «Energy Conserving» (Энергосберегающее масло). Помимо дополнительных преимуществ они сокращают расход топлива за счет уменьшения объема топлива, необходимого для преодоления сил трения в двигателе. Зачастую такие положительные факторы трудно оценить при повседневной эксплуатации автомобиля, но за год экономия средств и энергоресурсов может оказаться значительной.
*3 Если в вашей стране отсутствуют моторные масла класса API Service SM, ILSAC GF-4, ACEA A5, можно использовать масла класса API Service SL, ILSAC GF-3, ACEA A3.
*4 Если в вашей стране отсутствуют моторные масла класса ACEA A5, можно использовать масла класса API Service SL, ILSAC GF-3, ACEA A3.

Рекомендуемый коэффициент вязкости SAE

⚠ ПРЕДОСТЕРЕЖЕНИЕ

Перед тем как проверять уровень смазочного материала или сливать его, обязательно очищайте область вокруг пробки заливной горловины, пробки сливного отверстия или масляного щупа. Эта рекомендация в особенности важна для регионов с высоким содержанием пыли и песка в воздухе, а также в том случае, если автомобиль эксплуатируется на дорогах без твердого покрытия. Очистка областей вокруг пробок и масляного щупа позволяет предотвратить попадание грязи и песка в двигатель и другие механизмы, которые могут быть повреждены.

Вязкость (густота) моторного масла влияет на расход топлива и работу автомобиля в холодную погоду (запуск двигателя и текучесть моторного масла). Моторные масла с меньшей вязкостью обеспечивают более экономный расход топлива и более высокие рабочие показатели в холодную погоду, однако для правильной смазки двигателя в жаркую погоду необходимы моторные масла с большей вязкостью.
Если вязкость используемых масел отличается от рекомендованных значений, возможно повреждение двигателя.
При выборе масла следует учитывать диапазон температур, в котором будет эксплуатироваться автомобиль до следующей замены масла. Выбор масла рекомендованной вязкости выполняется по таблице.

Диапазон температур и вязкость по SAE										
Окружающей среды	°C	-30	-20	-10	0	10	20	30	40	50
	(°F)	-10	0	20	40	60	80	100	120	
Моторное масло для бензинового двигателя ★[1] (MPI)										
				20W-50						
				15W-40						
				10W-30						
		5W-20 *[2], 5W-30								
Моторное масло для бензинового двигателя ★[3] (GDI)										
				20W-50						
				15W-40						
				10W-30						
		5W-30, 5W-40								

*[1] : Для повышения экономичности расхода топлива рекомендуется использовать моторное масло со степенью вязкости SAE 5W-20 (API SM / ILSAC GF-4). Однако если моторное масло данной марки отсутствует в вашей стране, выберите подходящее масло с помощью таблицы вязкости.

*[2] : Для стран Ближнего Востока не рекомендуется использовать моторное масло со степенью вязкости SAE 5W-20.

*[3] : Для повышения экономичности расхода топлива рекомендуется использовать моторное масло со степенью вязкости SAE 5W-30 (ACEA A5). Однако если моторное масло данной марки отсутствует в вашей стране, выберите подходящее масло с помощью таблицы вязкости.

ИДЕНТИФИКАЦИОННЫЙ НОМЕР АВТОМОБИЛЯ (VIN)

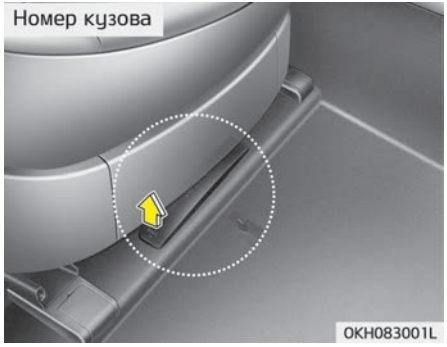

Идентификационный номер автомобиля (VIN) — это номер, используемый при регистрации автомобиля и во всех юридических процедурах, связанных с правом собственности на него.

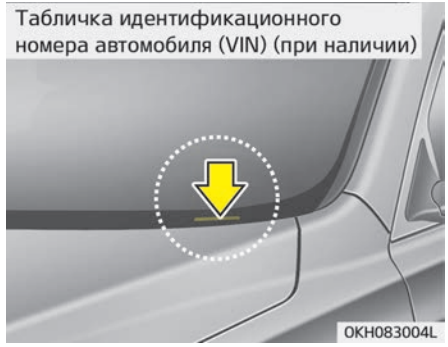

Номер VIN также указан на табличке, прикрепленной к верхней части приборной панели. Номер на табличке можно легко разглядеть снаружи через лобовое стекло.

СЕРТИФИКАЦИОННАЯ ТАБЛИЧКА АВТОМОБИЛЯ

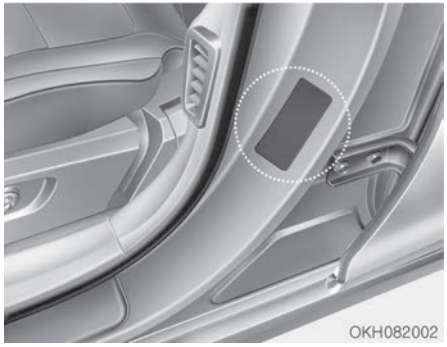

На сертификационной табличке автомобиля, прикрепленной к средней стойке кузова со стороны водителя (или переднего пассажира), указан идентификационный номер автомобиля (VIN).

ТАБЛИЧКА С ХАРАКТЕРИСТИКАМИ И ДАВЛЕНИЕМ ШИН

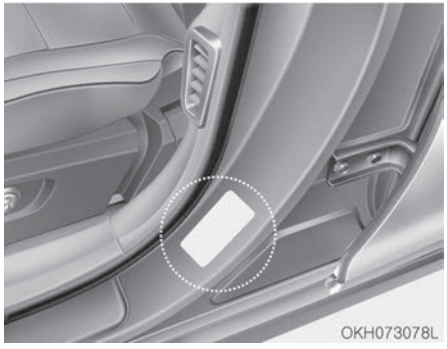

Шины, установленные на новом автомобиле, имеют наивысшие эксплуатационные характеристики в обычном режиме движения.
На табличке с информацией о шинах, расположенной на средней стойке кузова со стороны водителя, указывается давление в шинах, рекомендованное для данного автомобиля.

НОМЕР ДВИГАТЕЛЯ

■ Двигатель Lambda

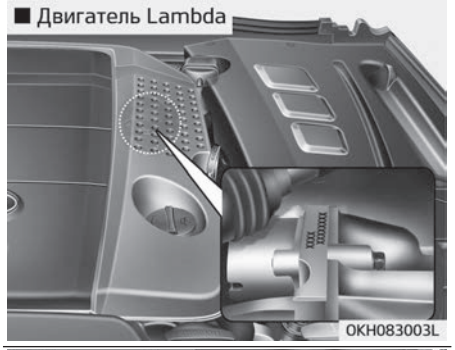

OKH083003L

■ Двигатель Tau

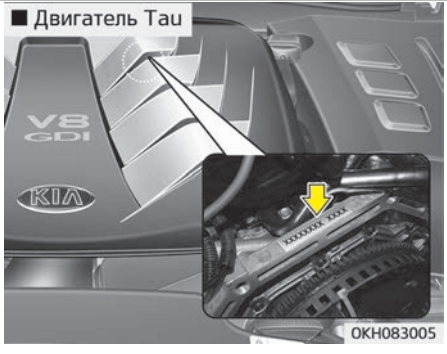

OKH083005

Номер двигателя выбит на блоке цилиндров, как показано на иллюстрации.

ТАБЛИЧКА КОМПРЕССОРА КОНДИЦИОНЕРА

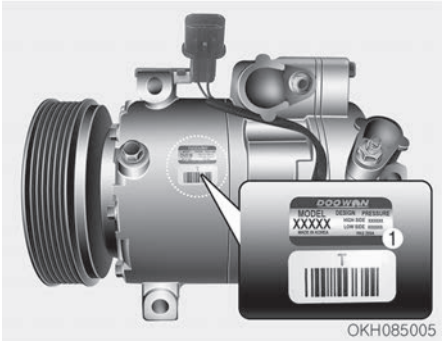

Табличка компрессора содержит сведения о типе компрессора, которым оборудован автомобиль, в частности модель, номер по каталогу поставщика, серийный номер и компрессорное масло (1).

ЭТИКЕТКА ХЛАДАГЕНТА (ПРИ НАЛИЧИИ)

Этикетка хладагента расположена на внутренней стороне капота.

ДЕКЛАРАЦИЯ СООТВЕТСТВИЯ

■ Например

Радиочастотные компоненты автомобиля соответствуют требованиям и другим положениям Директивы 1995/5/EC.
Более подробная информация о декларации соответствия от производителя представлена на веб-сайте компании Kia по адресу:
http://www.kia-hotline.com

A

Automatic climate control system..... 4-140

А

Аварийная буксировка..... 6-28
Аварийная световая сигнализация.....6-02
Аварийное торможение..... 5-39
Автоматическая КПП (переключение по кабелю).. 5-13
Автоматическая КПП (переключение по проводу).5-21
Операция автоматического переключения передач.....5-21
Приемы правильного вождения..... 5-29
Автоматическая коробка передач
Снятие блокировки переключения передач..... 5-18
Автоматическая система обогрева и кондиционирования воздуха.....4-141
Автоматическое удержание..... 5-39
Автономная система экстренного торможения (AEB)..... 5-55
Индикатор неисправности.....5-57
Отключение AEB.....5-57
Работа AEB.....5-55
Работа тормозов.....5-56
Аккумулятор.....7-50
Антенна.....4-178
Антиблокировочная тормозная система (ABS).....5-43
Аудио/видео/система навигации (AVN).....4-177

Б

Багажная сетка (держатель).....4-173
Багажник.....4-23
Багажник без электропривода.....4-23
Багажник с электроприводом..... 4-24
Выключатель открывания багажника в случае аварии.....4-30
Багажник без электропривода..... 4-23
Ближний свет..... 4-138
Боковая подушка безопасности.....3-60
Боковая шторка.....4-175
Буксировка.....6-26
Аварийная буксировка.....6-28
Съемный буксирный крюк.....6-28
Услуги эвакуатора.....6-26
Буксировка автомобиля.....5-73

В

Вентиляция сидений..... 4-169
Вешалка для одежды..... 4-171
Вешалка для сумок.....4-173
Включение/выключение приборной панели на ветровом стекле..... 4-109
Внутреннее зеркало заднего вида.....4-54
Внутреннее освещение.....4-138
Лампа освещения багажника..... 4-136
Лампа освещения подножки.....4-136
Лампа перчаточного ящика.....4-136
Лампа подсветки зеркала в солнцезащитном козырьке..... 4-137
Переключатель задних фар..... 4-135
Переключатель передних фар..... 4-134
Функция автоматического выключения.....4-134
Вождение в зимний период.....5-111
Зимние шины.....5-111
Воздухоочиститель.....7-42
Замена фильтра.....7-42
Воздушный фильтр системы климат-контроля..... 4-152,7-45
Выключатель открывания багажника в случае аварии.....4-30

Г

Габаритные размеры.....8-02
Гарнитура на основе беспроводной технологии Bluetooth®..... 4-178
График технического обслуживания..... 7-10

Д

Дверь багажника с электроприводом.....4-24
Двигатель.....8-03
Двигатель не запускается..... 6-04
Движение в дождливую погоду.....5-108
Движение в ночное время..... 5-108
Движение в экономичном режиме..... 5-61
Движение по автомагистрали..... 5-109
Движение по бездорожью.....5-109
Движение по затопленным местам.....5-109
Декларация соответствия.....8-20
Держатель для напитков: см. раздел «Подстаканник».....4-164
Держатель для солнцезащитных очков..... 4-160
Детское автокресло.....3-36,3-40
Дисплеи: см. раздел «Комбинация приборов»..... 4-59

Для управления высотой автомобиля.....5-71
Дневные ходовые огни.....4-123
Домкрат и инструменты.....6-18
Дополнительные функции системы климат-контроля..... 4-158
Интеллектуальная вентиляция.....4-158
Ионизатор на приборной панели.....4-158

Е

Если спустило колесо.....6-18
Домкрат и инструменты..... 6-18
Замена шин..... 6-19
Снятие и хранение запасного колеса.....6-19

Ж

ЖК-дисплей.....4-66
Индикаторные лампы.....4-104
Маршрутный компьютер.....4-91
Предупреждения.....4-79
Режим ASCC.....4-68
Режим аудио/видео..... 4-68
Режим информации..... 4-68
Режим маршрутного компьютера..... 4-67
Режим пользовательских настроек..... 4-70
Режим с навигацией по поворотам.....4-68
Режимы ЖК-дисплея.....4-66
Режимы движения..... 4-91
Сигнальные лампы..... 4-96
Жидкость для стеклоомывателя..... 7-41
Жидкость для тормозной системы..... 7-38
Жидкость усилителя рулевого управления
Проверка уровня жидкости усилителя рулевого управления..... 7-40
Жидкость
Жидкость для стеклоомывателя..... 7-41

З

Задняя противотуманная фара..... 4-129
Закрывание капота.....4-40
Закрывание люка в крыше..... 4-47
Закрывание лючка горловины топливного бака.... 4-43
Замена бокового повторителя указателя поворота..... 7-94
Замена колеса.....7-60
Замена лампы в салоне.....7-95
Замена лампы дополнительного верхнего стоп-сигнала..... 7-95
Замена лампы заднего комбинированного фонаря..... 7-94

Замена лампы освещения номерного знака.....7-95
Замена фильтра.....7-42
Замена шин.....6-19
Замена элемента питания.....4-12
Замки дверей.....4-17
Замок задней двери с защитой от детей.....4-22
Управление замками дверей снаружи автомобиля.....4-17
Функции блокировки/разблокировки дверей.....4-21
Электрозамок двери.....4-18
Замок задней двери с защитой от детей.....4-22
Запишите номер вашего ключа.....4-05
Запуск в экстренной ситуации.....6-05
Запуск от внешнего источника.....6-05
Запуск двигателя.....5-10
Запуск от внешнего источника.....6-05
Звуковой сигнал.....4-53
Зеркала.....4-54
Внутреннее зеркало заднего вида.....4-54
Наружное зеркало заднего вида.....4-55
Зеркало заднего вида.....4-172
Зимние шины.....5-111

И

Идентификационный номер автомобиля (VIN).....8-14
Изменение направления движения (для Европы).4-124
Иммобилайзер.....4-10
Индикатор неисправности.....5-57
Индикатор неисправности TPMS (системы контроля давления в шинах).....6-14
Индикаторные лампы.....4-104
Интеллектуальная вентиляция.....4-158
Интеллектуальная функция открывания багажного отделения.....4-31
Интеллектуальный ключ.....4-05
Информация о приборной панели на ветровом стекле.....4-109
Ионизатор на приборной панели.....4-158
Использование детского автокресла.....3-38

К

Как пользоваться этим руководством.....1-02
Камера заднего вида.....4-117
Капот.....4-40
Закрытие капота.....4-40

Открывание капота....4-40
Карман для карты....4-161
Карман на спинке сиденья....4-161
Ключи
Запишите номер вашего ключа....4-05
Кнопка ENGINE START/STOP (запуска/остановки двигателя) с подсветкой....5-07
Кнопка ENGINE START/STOP (запуска/остановки двигателя)
Запуск двигателя....5-10
Кнопка ENGINE START/STOP (запуска/остановки двигателя) с подсветкой....5-07
Положение кнопки ENGINE START/STOP (запуска/остановки двигателя)....5-07
Кнопка «ENGINE START/STOP» (запуска/остановки двигателя)....5-07
Кнопка блокировки стеклоподъемника....4-38
Кнопки на интеллектуальном ключе....4-07
Количество (смазочные материалы)....8-10
Комбинация приборов....4-59
Индикаторные лампы....4-104
Маршрутный компьютер....4-91
Предупреждения....4-79
Приборы....4-61
Режимы движения....4-91
Сигнальные лампы....4-96
Управление ЖК-дисплеем....4-60
Управление комбинаций приборов....4-59
Комбинированная панель: см. раздел «Комбинация приборов»....4-59
Комплекс работ по техническому обслуживанию..7-05
Компоненты и функции системы пассивной безопасности....3-53
Крышка капота: см. раздел «Капот»....4-40

Л

Лампа освещения багажника....4-136
Лампа освещения подножки....4-136
Лампа освещения
Замена лампы в салоне....7-95
Лампа перчаточного ящика....4-136
Лампа подсветки зеркала в солнцезащитном козырьке....4-137
Лампы освещения....7-91
Замена бокового повторителя указателя поворота....7-94
Замена лампы дополнительного верхнего стоп-сигнала....7-95
Замена лампы заднего комбинированного фонаря....7-94
Замена лампы освещения номерного знака....7-95

Лючок горловины топливного бака.....4-42
Закрытие лючка горловины топливного бака.....4-43
Открывание лючка горловины топливного бака4-42
Устройство аварийного разблокирования лючка горловины топливного бака.....4-45

M

Маршрутный компьютер.....4-91
Поездка A/B.....4-93
Расход топлива.....4-92
Режим движения.....4-95
Масло (моторное).....7-32
Масса автомобиля.....5-116
Масса/объем.....8-09
Меры предосторожности при использовании интеллектуального ключа.....4-09
Меры предосторожности при обращении с ремнем безопасности.....3-32
Моторное масло.....7-32
Замена моторного масла и фильтра.....7-33
Моторный отсек.....2-09,7-03
Мощность лампы.....8-04
Мультимедийная система.....4-176
Антенна.....4-178
Аудио/видео/система навигации (AVN).....4-177
Гарнитура на основе беспроводной технологии Bluetooth®.....4-178
Порты AUX и USB.....4-176
Регулятор звука на рулевом колесе.....4-179
Система информирования водителей (DIS).....4-177

H

Наклонный руль.....4-52
Наружное зеркало заднего вида.....4-55
Настройки приборной панели на ветровом стекле.....4-109
Номер двигателя.....8-17

O

Обдув стекол для предотвращения запотевания..4-155
Обзор салона.....2-04
Обзор экстерьера (сзади).....2-03
Обзор экстерьера (спереди).....2-02
Обкатка автомобиля.....1-06
Обогрев заднего стекла.....4-139
Обогрев рулевого колеса.....4-53
Обогрев стекла.....4-139
Обогрев заднего стекла.....4-139

Противообледенитель стеклоочистителя..... 4-139
Ограничения в обращении с ключами..... 4-09
Одометр..... 4-64
Окна..... 4-35
Кнопка блокировки стеклоподъемника..... 4-38
Стеклоподъемники..... 4-35
Омыватель фар головного света..... 4-130
Опасные условия движения..... 5-106
Операция автоматического переключения передач..... 5-21
Описание..... 4-108
Описание панели предохранителей/реле..... 7-71
Описание пунктов планового техобслуживания..... 7-28
Описание работы системы помощи при парковке..... 4-111
Освещение..... 4-123
Дневные ходовые огни..... 4-123
Задняя противотуманная фара..... 4-129
Изменение направления движения (для Европы)..... 4-124
Омыватель фар головного света..... 4-130
Передняя противотуманная фара..... 4-128
Положение работы стояночных огней..... 4-126
Положение фар головного света..... 4-126
Регулятор угла наклона передних фар..... 4-129
Указатели поворота и смены полосы движения..... 4-128
Управление фарами дальнего света..... 4-127
Функция подсветки фарами головного света... 4-123
Функция экономии заряда аккумулятора..... 4-123
Особые условия движения..... 5-106
Движение в дождливую погоду..... 5-108
Движение в ночное время..... 5-108
Движение по автомагистрали..... 5-109
Движение по бездорожью..... 5-109
Движение по затопленным местам..... 5-109
Опасные условия движения..... 5-106
Плавное прохождение поворотов..... 5-107
Раскачивание автомобиля..... 5-106
Отключение AEB..... 5-57
Открывание капота..... 4-40
Открывание лючка горловины топливного бака.... 4-42
Открытие багажника с включенной сигнализацией..... 4-15
Отсек для хранения..... 4-159
Держатель для солнцезащитных очков..... 4-160
Карман для карты..... 4-161
Карман на спинке сиденья..... 4-161
Отсек для хранения в заднем сиденье..... 4-159
Отсек для хранения в центральной консоли..... 4-159
Перчаточный ящик..... 4-160
Отсек для хранения в заднем сиденье..... 4-159

Отсек для хранения в центральной консоли..... 4-159
Охлаждающая жидкость двигателя..... 7-34
Замена охлаждающей жидкости двигателя..... 7-36

П

Панорамная крыша
Предупреждение о незакрытом люке в крыше.. 4-46
Панорамный люк в крыше..... 4-46
Закрывание люка в крыше..... 4-47
Сброс параметров люка в крыше..... 4-50
Сдвигание люка в крыше..... 4-47
Солнцезащитная шторка..... 4-49
Установка люка в крыше под углом..... 4-49
Параллельная парковка..... 4-119
Парковка задним ходом..... 4-118
Пепельница..... 4-163
Перегрев двигателя..... 6-09
Перед поездкой..... 5-05
Перед тем как запускать двигатель..... 5-05
Перед тем как запускать двигатель..... 5-05
Передняя противотуманная фара..... 4-128
Переключатель задних фар..... 4-135
Переключатель передних фар..... 4-134
Переключатель с предохранителем..... 7-69
Переключение в режим круиз-контроля..... 5-90
Перестановка (шин)..... 7-57
Перестановка шин..... 7-57
Перчаточный ящик..... 4-160
Плавное прохождение поворотов..... 5-107
Плановое техобслуживание..... 7-10
Плафон подсветки околодверного простран-
ства и лампа ручки двери..... 4-138
Подголовник (для заднего сиденья)..... 3-19
Подголовник (для переднего сиденья)..... 3-09
Подогрев сидений..... 4-167
Подстаканник..... 4-164
Подушка безопасности — система пассивной
безопасности..... 3-48
Подушки безопасности
Боковая подушка безопасности..... 3-60
В каких условиях не наполняется подушка
безопасности..... 3-67
Компоненты и функции системы пассив-
ной безопасности..... 3-53
Предупреждающая надпись о подушке
безопасности..... 3-72
Принцип действия подушки безопасности..... 3-49
Сигнальная лампа подушки безопасности..... 3-52
Условия наполнения подушек безопасности..... 3-66

Уход за системой пассивной безопасности..... 3-70
Фронтальная подушка безопасности водителя и пассажира..... 3-56
Шторка безопасности..... 3-62
Поездка A/B..... 4-93
Положение работы стояночных огней..... 4-126
Положение фар головного света..... 4-126
Порты AUX и USB..... 4-176
Поясной/плечевой ремень безопасности..... 3-24
Пределы возможностей системы..... 5-90
Преднатяжитель ремня безопасности
Преднатяжитель ремня безопасности..... 3-28
Предохранители..... 7-66
Описание панели предохранителей/реле..... 7-71
Переключатель с предохранителем..... 7-69
Предохранитель приборной панели..... 7-68,7-72
Самовосстанавливающийся предохранитель..... 7-71
Предохранитель приборной панели..... 7-68,7-72
Предупреждающая надпись о подушке безопасности..... 3-72
Предупреждение о незакрытом люке в крыше..... 4-46
Предупреждение о неисправности «ECS» (система подвески с электронным управлением)..... 5-72
Предупреждения..... 4-79
Приборная панель на ветровом стекле (HUD)..... 4-108
Включение/выключение приборной панели на ветровом стекле..... 4-109
Информация о приборной панели на ветровом стекле..... 4-109
Настройки приборной панели на ветровом стекле..... 4-109
Описание..... 4-108
Приборная панель: см. раздел «Комбинация приборов»..... 4-59
Приборы..... 4-61
Приемы правильного вождения..... 5-29
Прикуриватель..... 4-163
Принадлежности салона..... 4-163
Багажная сетка (держатель)..... 4-173
Боковая шторка..... 4-175
Вентиляция сидений..... 4-169
Вешалка для одежды..... 4-171
Вешалка для сумок..... 4-173
Зеркало заднего вида..... 4-172
Пепельница..... 4-163
Подогрев сидений..... 4-167
Подстаканник..... 4-164
Прикуриватель..... 4-163
Розетка..... 4-166
Солнцезащитный козырек..... 4-165
Управление задней шторкой..... 4-174
Фиксатор (ы) для напольных ковриков..... 4-172

Часы....4-170
Проактивный ремень безопасности (PSB)
Проактивный ремень безопасности (PSB)....3-31
Проверка давления в шинах....7-56
Проверка количества хладагента в кондиционере и масла в компрессоре....4-153
Проверка уровня жидкости усилителя руля....7-40
Проверка уровня тормозной жидкости....7-38
Проверка шланга усилителя руля....7-40
Противообледенитель стеклоочистителя....4-139

P

Работа AEB....5-55
Работа тормозов....5-56
Рабочая жидкость усилителя рулевого управления....7-40
Проверка шланга усилителя руля....7-40
Размораживание наружной стороны лобового стекла....4-154
Раскачивание автомобиля....5-106
Расход топлива....4-92
Расширенное управление безопасностью автомобиля (AVSM)....5-52
Регулировка заднего сиденья....3-14
Регулировка переднего сиденья....3-05
Регулировка углов установки колес и их балансировка....7-59
Регулятор звука на рулевом колесе....4-179
Регулятор угла наклона головных фар....4-129
Режим ASCC....4-68
Режим аудио/видео....4-68
Режим движения....4-95
Режим движения/режим движения по заснеженной дороге....5-60
Режим информации....4-68
Режим маршрутного компьютера....4-67
Режим пользовательских настроек....4-70
Режим с навигацией по поворотам....4-68
Режимы ЖК-дисплея....4-66
Режимы движения....4-91
Рекомендуемые смазочные материалы и их количество....8-10
Рекомендуемый коэффициент вязкости SAE....8-12
Ремни безопасности....3-22
Меры предосторожности при обращении с ремнем безопасности....3-32
Поясной/плечевой ремень безопасности....3-24
Сигнал о непристегнутом ремне безопасности....3-23
Система ремней безопасности....3-22

Розетка....4-166
Рулевое колесо
Электрогидравлический усилитель рулевого управления (EHPS)....4-51
Руль....4-51
Звуковой сигнал....4-53
Наклонный руль....4-52
Обогрев рулевого колеса....4-53

C

Самовосстанавливающийся предохранитель....7-71
Самодиагностика....4-116
Сброс параметров люка в крыше....4-50
Сдвигание люка в крыше....4-47
Сертификационная табличка автомобиля....8-15
Сигнал низкого давления в шинах....6-13
Сигнал о непристегнутом ремне безопасности....3-23
Сигнализация при остановке на дороге....6-02
Аварийная световая сигнализация....6-02
Сигнальная лампа подушки безопасности....3-52
Сигнальные лампы....4-96
Сиденья....3-02
Подголовник (для заднего сиденья)....3-19
Подголовник (для переднего сиденья)....3-09
Регулировка заднего сиденья....3-14
Регулировка переднего сиденья....3-05
Уход за ремнями безопасности....3-35
Система RCTA (оповещения об объектах, движущихся в поперечном направлении позади автомобиля)....5-98
Система запоминания положения места водителя
Система запоминания положения места водителя....3-07
Система интегрированного управления динамикой автомобиля....5-60
Движение в экономичном режиме....5-61
Режим движения/режим движения по заснеженной дороге....5-60
Условия, ограничивающие использование режима активной экономии....5-61
Экран индикатора режима движения....5-66
Система информирования водителей (DIS)....4-177
Система климат-контроля с автоматическим управлением
Автоматическая система обогрева и кондиционирования воздуха....4-141
Воздушный фильтр системы климат-контроля 4-152
Проверка количества хладагента в кондиционере и масла в компрессоре....4-153
Система кондиционирования....8-06
Система контроля выделения паров топлива....7-105

Система контроля давления в шинах (TPMS).....6-11
Индикатор неисправности TPMS (системы контроля давления в шинах).....6-14
Сигнал низкого давления в шинах.....6-13
Система кругового обзора (SVM)..... 4-122
Система круиз-контроля..... 5-75
Система мониторинга непросматриваемых зон перед автомобилем.....4-121
Система обнаружения объектов вне зоны видимости водителя (BSD).....5-95
BSD (система обнаружения объектов в непросматриваемой зоне) / LCA (система помощи при смене полосы движения).....5-96
Система RCTA (оповещения об объектах, движущихся в поперечном направлении позади автомобиля).....5-98
Условия, в которых система не срабатывает.....5-101
Система обогрева и устранения запотевания лобового стекла.....4-154
Логическая схема системы предотвращения запотевания..... 4-155
Размораживание наружной стороны лобового стекла..... 4-154
Устранение запотевания с внутренней стороны лобового стекла..... 4-154
Система подвески с электронным контролем (ECS)5-71
Буксировка вашего автомобиля..... 5-73
Для управления высотой автомобиля..... 5-71
Система подвески с электронным управлением (ESC)
Предупреждение о неисправности ECS (системы подвески с электронным управлением).. 5-72
Система помощи при парковке..... 4-111,4-118
Описание работы системы помощи при парковке..... 4-111
Параллельная парковка.....4-119
Парковка задним ходом.....4-118
Самодиагностика.....4-116
Система помощи при трогании на подъеме (HAC).. 5-49
Система понижения токсичности выхлопа.....7-105
Система контроля выделения паров топлива....7-105
Система понижения токсичности выхлопа в картере..... 7-105
Система понижения токсичности выхлопа в картере..... 7-105
Система приветствия.....4-138
Ближний свет.....4-138
Внутреннее освещение.....4-138
Плафон подсветки околодверного пространства и лампа ручки двери..... 4-138
Система противоугонной сигнализации.....4-14,4-15
Система расширенного интеллектуального круиз-контроля..... 5-80
Переключение в режим круиз-контроля..... 5-90

Пределы возможностей системы..... 5-90
Установка расстояния до впереди идущего автомобиля..... 5-85
Установка скорости..... 5-81
Система ремней безопасности..... 3-22
Система устранения запотевания лобового стекла..... 4-154
Смазочные материалы и их количество..... 8-10
Снятие блокировки переключения передач — автоматическая коробка передач..... 5-18
Снятие и хранение запасного колеса..... 6-19
Снятие с охраны..... 4-15
Солнцезащитная шторка..... 4-49
Солнцезащитный козырек..... 4-165
Спидометр..... 4-61
Стеклоомыватели лобового стекла..... 4-132
Стеклоочистители и стеклоомыватели..... 4-131
Стеклоомыватели лобового стекла..... 4-132
Стеклоочистители лобового стекла..... 4-131
Стеклоочистители лобового стекла..... 4-131
Стеклоподъемники..... 4-35
Съемный буксирный крюк..... 6-28

T

Табличка компрессора кондиционера..... 8-18
Табличка с характеристиками и давлением шин... 8-16
Табличка
Маркировка на боковых поверхностях шин..... 7-61
Предупреждающая надпись о подушке безопасности..... 3-72
Сертификационная табличка автомобиля..... 8-15
Табличка компрессора кондиционера..... 8-18
Табличка с характеристиками и давлением шин..... 8-16
Этикетка хладагента..... 8-19
Тахометр..... 4-62
Техническое обслуживание
Комплекс работ по техническому обслуживанию..... 7-05
Описание пунктов планового техобслуживания 7-28
Плановое техобслуживание..... 7-10
Техническое обслуживание шин..... 7-61
Тормоз с усилителем..... 5-31
Тормозная жидкость
Проверка уровня тормозной жидкости..... 7-38
Тормозная система..... 5-31
Автоматическое удержание..... 5-39
Антиблокировочная тормозная система (ABS).... 5-43

Система помощи при трогании на подъеме (HAC)....5-49
Тормоз с усилителем....5-31
Экстренное торможение....5-39
Электрический стояночный тормоз (EPB)....5-34
Электронный контроль устойчивости (ESC)....5-46
Требования к топливу....1-03
Трудности при запуске, см. раздел «Двигатель не запускается»....6-04

У

Указатели поворота и смены полосы движения...4-128
Указатель наружной температуры....4-65
Указатель температуры охлаждающей жидкости двигателя....4-63
Указатель уровня топлива....4-63
Управление ЖК-дисплеем....4-60
Управление задней шторкой....4-174
Управление замками дверей снаружи автомобиля 4-17
Управление фарами дальнего света....4-127
Условия, в которых система не срабатывает....5-101
Условия, ограничивающие использование режима активной экономии....5-61
Услуги эвакуатора....6-26
Установка люка в крыше под углом....4-49
Установка расстояния до впереди идущего автомобиля....5-85
Установка скорости....5-81
Устранение запотевания с внутренней стороны лобового стекла....4-154
Устройство аварийного разблокирования лючка горловины топливного бака....4-45
Уход за внешним видом....7-97
Уход за наружными поверхностями....7-97
Уход за салоном....7-102
Уход за наружными поверхностями....7-97
Уход за ремнями безопасности....3-35
Уход за салоном....7-102
Уход за системой пассивной безопасности....3-70
Уход за шинами....7-55
Уход
Уход за системой пассивной безопасности....3-70
Уход за шинами....7-55

Ф

Фиксатор (ы) для напольных ковриков....4-172
Фронтальная подушка безопасности водителя и пассажира....3-56

Функции блокировки/разблокировки дверей..... 4-21
Функция автоматического выключения..... 4-134
Функция интеллектуального ключа.....4-05
Функция подсветки фарами головного света..... 4-123
Функция экономии заряда аккумулятора.....4-123

Ч

Часы..... 4-170
Чрезвычайная ситуация во время вождения.....6-03

Ш

Шины и колеса.....7-55,8-07
Замена колеса..... 7-60
Замена шин..... 7-59
Маркировка на боковых поверхностях шин.....7-61
Низкопрофильная шина.....7-64
Перестановка шин..... 7-57
Проверка давления в шинах..... 7-56
Регулировка углов установки колес и их балансировка..... 7-59
Сцепление шин с поверхностью дороги.....7-60
Техническое обслуживание шин..... 7-61
Уход за шинами..... 7-55
Шторка безопасности..... 3-62

Щ

Щетки стеклоочистителя..... 7-47

Э

Экономичная работа..... 5-103
Экран индикатора режима движения..... 5-66
Электрический стояночный тормоз (EPB).....5-34
Электрогидравлический усилитель рулевого управления (EHPS)..... 4-51
Электрозамок двери..... 4-18
Электронный контроль устойчивости (ESC)..... 5-46
Этикетка хладагента..... 8-19