# *Предисловие*

Уважаемый покупатель!

Благодарим за выбор нового автомобиля Kia.

Являясь признанным в мире производителем автомобилей, известных своим высоким качеством и выгодной ценой, компания Kia считает своим долгом предоставлять клиентам услуги на уровне выше их ожиданий и полностью удовлетворяющем их потребности.

Если потребуется техническое обслуживание вашего автомобиля, обратитесь в авторизованный дилерский центр Kia, технические специалисты которого прошли обучение на заводе и используют рекомендуемые специальные инструменты и оригинальные запасные части Kia.

Данное Руководство по эксплуатации познакомит Вас с использованием функций и оборудования, входящего в стандартную комплектацию Вашего автомобиля или предлагаемого в качестве опции, а также содержит информацию о необходимом обслуживании Вашего автомобиля. Некоторые описания и рисунки могут не относиться к Вашему автомобилю.

Советуем Вам внимательно прочитать это руководство и точно выполнять инструкции и рекомендации. Всегда держите данное руководство в автомобиле и в случае продажи автомобиля передайте его следующему владельцу.

Вся информация, содержащаяся в этом руководстве пользователя, была точной на момент ее публикации. Компания Kia постоянно усовершенствует свою продукцию и сохраняет за собой право вносить изменения в данное руководство или в любые свои автомобили в любое время без каких-либо обязательств. Пожалуйста, будьте внимательны за рулем и наслаждайтесь своим автомобилем Kia!

© 2021 Корпорация Kia

Все права защищены. Полное или частичное воспроизведение электронными или механическими средствами, включая фотокопирование, запись, использование в какой-либо системе хранения и поиска данных, а также перевод приведенных материалов, запрещено без письменного разрешения Kia Corporation.

Напечатано в Корее

# Содержание


| | |
|---|---|
| Введение | 1 |
| Краткий обзор вашего автомобиля | 2 |
| Характеристика системы безопасности вашего автомобиля | 3 |
| Особенности вашего автомобиля | 4 |
| Управление автомобилем | 5 |
| Действия в аварийных ситуациях | 6 |
| Техническое обслуживание | 7 |
| Технические характеристики и информация для потребителя | 8 |
| Приложение I | 9 |
| Индекс | I |

# Введение

1

Как пользоваться этим руководством..... 1-02
Требования к топливу..... 1-03
Дизельный двигатель..... 1-03
Модификации автомобиля..... 1-05
Указания по обращению с автомобилем..... 1-06
Обкатка автомобиля..... 1-07
Опасность возгорания при парковке или остановке транспортного средства..... 1-08
ЭКСТРЕННЫЙ ВЫЗОВ ЭРА-ГЛОНАСС ..... 1-09

# КАК ПОЛЬЗОВАТЬСЯ ЭТИМ РУКОВОДСТВОМ

Мы хотим, чтобы вождение автомобиля доставляло вам максимум удовольствия. В этом вам поможет руководство пользователя. Мы настоятельно рекомендуем вам полностью прочитать это руководство. Для того чтобы свести к минимуму вероятность смерти или травмы, вы должны прочитать пункты руководства под заголовками «ПРЕДУПРЕЖДЕНИЕ» и «ПРЕДОСТЕРЕЖЕНИЕ».

Текст руководства дополняют иллюстрации, которые делают объяснения более наглядными. Прочитав руководство, вы узнаете об особенностях автомобиля, получите важные сведения по технике безопасности и советы по вождению в различных дорожных условиях.

Общая структура руководства приведена в оглавлении. При поиске информации по конкретной теме поможет алфавитный указатель.

Главы: Руководство состоит из восьми глав и алфавитного указателя. Каждая глава начинается с краткого оглавления, по которому можно сразу понять, есть ли там нужные сведения.

В этом руководстве вы найдете различные предупреждения, предостережения и замечания, следующие за сигнальными словами «ПРЕДУПРЕЖДЕНИЕ», «ПРЕДОСТЕРЕЖЕНИЕ» и «ПРИМЕЧАНИЕ». Эти ПРЕДУПРЕЖДЕНИЯ включены в текст для того, чтобы вас обезопасить. Вы должны внимательно читать и соблюдать ВСЕ процедуры и рекомендации, содержащиеся в этих «ПРЕДУПРЕЖДЕНИЕ», «ПРЕДОСТЕРЕЖЕНИЕ» и «ПРИМЕЧАНИЕ».

**⚠ ПРЕДУПРЕЖДЕНИЕ**

**Заголовок «ПРЕДУПРЕЖДЕНИЕ» указывает на ситуацию, при которой несоблюдение предупреждения может привести к ущербу, тяжелым травмам или смерти.**

**⚠ ПРЕДОСТЕРЕЖЕНИЕ**

**Заголовок «ПРЕДОСТЕРЕЖЕНИЕ» указывает на ситуацию, при которой несоблюдение предостережения может привести к ущербу для автомобиля.**

**✻ ПРИМЕЧАНИЕ**

Заголовок «ПРИМЕЧАНИЕ» указывает на сообщение интересной или полезной информации.

# ТРЕБОВАНИЯ К ТОПЛИВУ

## Дизельный двигатель

### *Дизельное топливо*

Дизельный двигатель должен работать только на дизельном топливе торгового сорта, соответствующего EN 590 или аналогичному стандарту (EN означает «European Norm» (Европейский стандарт)). Не следует использовать судовое дизельное топливо, топливо коммунально-бытового назначения или не рекомендованные топливные присадки, так как при этом повышается износ двигателя и топливной системы, а также возможны их повреждения. Использование не рекомендованных марок топлива и/или топливных присадок ведет к ограничению гарантийных прав пользователя.

Автомобиль работает на дизельном топливе с цетановым числом выше 51. При наличии дизельного топлива двух типов используйте соответственно летнее или зимнее топливо, учитывая следующие температурные условия.

- Выше –5 °C (23 °F)... дизельное топливо летнего типа.
- Ниже –5 °C (23 °F)... Дизельное топливо зимнего типа.

Внимательно следите за уровнем топлива в топливном баке: если двигатель глохнет из-за отказа топливной системы, то перед его повторным запуском промойте топливопроводы.

**⚠ ПРЕДОСТЕРЕЖЕНИЕ**

**Не допускайте попадания бензина или воды в бак. При попадании бензина или воды опорожните бак, а также слейте воду или бензин из топливопроводов во избежание заклинивания инжекторного насоса и повреждения двигателя.**

**⚠ ПРЕДОСТЕРЕЖЕНИЕ**

**■ Дизельное топливо (при наличии системы DPF)**

**Для автомобиля с дизельным двигателем, оснащенным системой DPF, рекомендуется использовать автомобильное дизельное топливо установленной марки.**
**Использование дизельного топлива с высоким содержанием серы (более 50 частей на миллион), а также**

**(Продолжение)**

**(Продолжение)**

**не рекомендованных к применению присадок может привести к повреждению системы DPF и появлению белого дыма.**

### *Биодизельное топливо*

В автомобиле могут использоваться дизельные смеси торгового сорта с содержанием биодизельного топлива не более 7% (дизельное топливо B7), если оно соответствует европейскому стандарту EN 14214 или эквивалентным техническим условиям (EN означает «European Norm» («Европейский стандарт»)). Использование смесей с содержанием биодизельного топлива более 7 %, изготовленного из метилового эфира рапсового масла (RME), метилового эфира жирных кислот (FAME), метилового эфира растительного масла (VME) и т. п. или сочетания таких смесей с биодизельным топливом может привести к увеличению износа или повреждению двигателя и топливной системы. На ремонт и замену компонентов, изношенных или поврежденных в результате использования неутвержденных марок топлива, гарантия изготовителя не распространяется.

### ⚠ ПРЕДОСТЕРЕЖЕНИЕ

- **Не используйте дизельное топливо, биодизельное топливо B7 или любое другое топливо, которое не соответствует самым последним требованиям, применяемым в нефтяной промышленности.**
- **Не используйте топливные присадки или очистители, не рекомендуемые или не одобренные изготовителем автомобиля.**

## МОДИФИКАЦИИ АВТОМОБИЛЯ

Этот автомобиль не подлежит модификации.
Модификация автомобиля может повлиять на его технические характеристики, безопасность или срок службы и даже нарушить государственные нормы по безопасности и регулированию норм выбросов в атмосферу.
Кроме того, повреждения или нарушения технических характеристик, возникшие в результате любой модификации, могут не подпадать под условия гарантии.

- Использование несанкционированных электронных приборов может привести к неправильной работе автомобиля, повреждению электропроводки, разрядке аккумулятора и пожару. Из соображений безопасности не пользуйтесь несанкционированными электрическими приборами.

## УКАЗАНИЯ ПО ОБРАЩЕНИЮ С АВТОМОБИЛЕМ

Как и в случае с другими транспортными средствами подобного типа, неправильная эксплуатация этого автомобиля может привести к потере управления, аварии или опрокидыванию.
Благодаря некоторым конструктивным характеристикам (высокому дорожному просвету, колее и т. д.) центр тяжести в этом автомобиле расположен выше, чем в других типах транспортных средств. Иными словами, он не рассчитан на прохождение поворотов с такой же скоростью, как обычные автомобили с приводом на 2 колеса. Избегайте крутых поворотов и резких маневров. Не забывайте: неправильная эксплуатация этого автомобиля может привести к потере управления, аварии или опрокидыванию. **Обязательно ознакомьтесь с указаниями «Снижение риска опрокидывания», приведенными в разделе 5 этого руководства.**

## ОБКАТКА АВТОМОБИЛЯ

Соблюдая несколько простых мер предосторожности на протяжении первых 1000 км (600 миль) пробега, вы можете повысить ходовые характеристики, экономичность и срок службы вашего автомобиля.

- Не заставляйте двигатель работать на очень высоких оборотах.
- Во время движения поддерживайте частоту вращения двигателя (об/мин, или обороты в минуту) в пределах от 2000 до 4000 об/мин.
- Не двигайтесь с неизменной скоростью (как высокой, так и низкой) в течение длительного времени. Изменение частоты вращения коленчатого вала необходимо для правильной обкатки.
- Избегайте резких торможений, за исключением экстренных случаев, с целью обеспечения правильного контакта тормозных колодок.
- Не буксируйте прицеп первые 2000 км (1 200 миль) пробега.
- Расход топлива и эксплуатационные характеристики двигателя зависят от процесса обкатки автомобиля и стабилизируются после 6000 км(4000 миль)пробега. В период обкатки расход масла в новом двигателе может увеличиться.

## ОПАСНОСТЬ ВОЗГОРАНИЯ ПРИ ПАРКОВКЕ ИЛИ ОСТАНОВКЕ ТРАНСПОРТНОГО СРЕДСТВА.

- Не останавливайтесь и не паркуйтесь вблизи легковоспламеняющихся материалов, например, сухой травы, бумаги или листьев. Такие предметы, оказавшиеся рядом с выхлопной системой, могут стать пожароопасными.
- Когда двигатель работает на холостом ходу на высоких оборотах, а задняя сторона транспортного средства касается стены, тепло выхлопных газов может привести к обесцвечиванию краски или возгоранию. Оставляйте достаточно пространства между задней частью автомобиля и стеной.
- Будьте внимательны, чтобы не прикасаться к выхлопной системе/системе каталитического нейтрализатора при работающем двигателе или сразу после его выключения. Существует опасность получения ожогов, поскольку система очень горячая.

## ЭКСТРЕННЫЙ ВЫЗОВ ЭРА-ГЛОНАСС

### ⚠ ПРЕДОСТЕРЕЖЕНИЕ

#### ■ ПРЕДОСТЕРЕЖЕНИЕ

**Автомобиль оснащен устройством вызова экстренных оперативных служб ЭРА-ГЛОНАСС. Любое самостоятельное и/или несанкционированное вмешательство в систему ЭРА-ГЛОНАСС, в системы автомобиля и/или его ком-**

**(Продолжение)**

**понентов, а также установка оборудования, не рекомендованного изготовителем автомобиля и/или вне авторизованных дилерских центров Kia, может привести к некорректной работе устройства ЭРА-ГЛОНАСС, инициированию ложных вызовов, несрабатыванию устройства при дорожно-транспортном происшествии и/или в ином происшествии, когда вам может понадобиться экстренная помощь. Это может быть небезопасно и угрожать жизни!**

# Краткий обзор вашего автомобиля

Обзор экстерьера..... 2-02
Обзор салона..... 2-04
Обзор приборной панели.....2-05
Моторный отсек.....2-07

# ОБЗОР ЭКСТЕРЬЕРА

■ Вид спереди

❉ Фактическая форма может отличаться от изображенной на рисунке.

OHM019010LB

1. Капот..... стр. 4-45
2. Головная фара (особенности автомобиля). . стр. 4-113
   Головная фара (техническое обслуживание)..... ..... стр. 7-76
3. Передняя противотуманная фара (особенности автомобиля)..... стр. 4-119
   Передняя противотуманная фара (техническое обслуживание)..... ..... стр. 7-76
4. Передний радар..... ..... стр. 5-64, 5-120
5. Колесо и шина (техническое обслуживание)..... ..... стр. 7-42
   Колесо и шина (технические характеристики)..... ..... стр. 8-08
6. Наружное зеркало заднего вида..... ..... стр. 4-63
7. Люк в крыше..... стр. 4-52
8. Щетки очистителей лобового стекла (особенности автомобиля)..... стр. 4-121
   Щетки очистителей лобового стекла (техническое обслуживание)..... ..... стр. 7-36
9. Окна..... ..... стр. 4-39
10. Передние ультразвуковые датчики..... ..... стр. 4-107

■ Вид сзади

❉ Фактическая форма может отличаться от изображенной на рисунке.

OHM019011B

1. Замки дверей..... ..... стр. 4-14
2. Крышка заливной горловины топливного бака..... ..... стр. 4-47
3. Задняя комбинированная фара (техническое обслуживание)..... ..... стр. 7-76
4. Лампы дополнительного верхнего стоп-сигнала (техническое обслуживание)..... ..... стр. 7-76
5. Щетка очистителя заднего стекла (особенности автомобиля)..... стр. 4-121
Щетка очистителя заднего стекла (техническое обслуживание)..... ..... стр. 7-37
6. Дверь багажного отделения..... ..... стр. 4-26
7. Камера заднего вида..... стр. 4-104
8. Задние ультразвуковые датчики..... ..... стр. 4-107
9. Антенна..... ..... стр. 4-174

# ОБЗОР САЛОНА

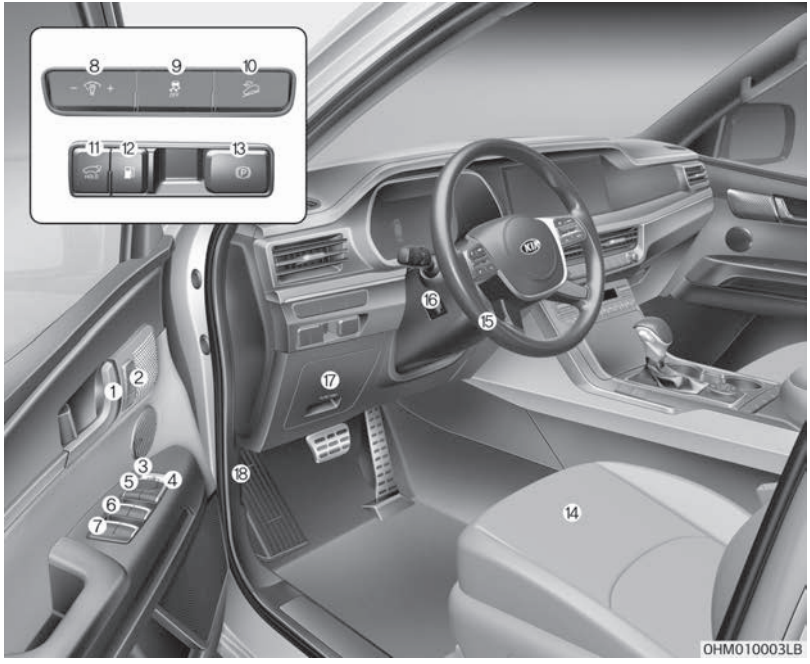


1. Внутренняя ручка двери..... стр. 4-15
2. Система запоминания положения сиденья водителя..... стр. 3-08
3. Складывание наружного зеркала заднего вида..... стр. 4-65
4. Управление наружными зеркалами заднего вида..... стр. 4-64
5. Переключатель центрального замка дверей.. стр. 4-16
6. Переключатель стеклоподъемника..... стр. 4-40
7. Кнопка блокировки стеклоподъемника..... стр. 4-42
8. Управление подсветкой приборной панели. . стр. 4-68
9. Кнопка выключения системы электронного контроля устойчивости..... стр. 5-48
10. Кнопка системы динамического контроля за торможением..... стр. 5-56
11. Кнопка открытия/закрытия двери багажного отделения..... стр. 4-26
12. Кнопка открытия лючка горловины топливного бака..... стр. 4-47
13. Выключатель электронного стояночного тормоза..... стр. 5-35
14. Сиденье..... стр. 3-02
15. Руль..... стр. 4-57
16. Рычаг регулирования наклона и выдвигания руля..... стр. 4-58
17. Внутренняя панель предохранителей..... стр. 7-57
18. Рычаг открытия капота..... стр. 4-45

# ОБЗОР ПРИБОРНОЙ ПАНЕЛИ

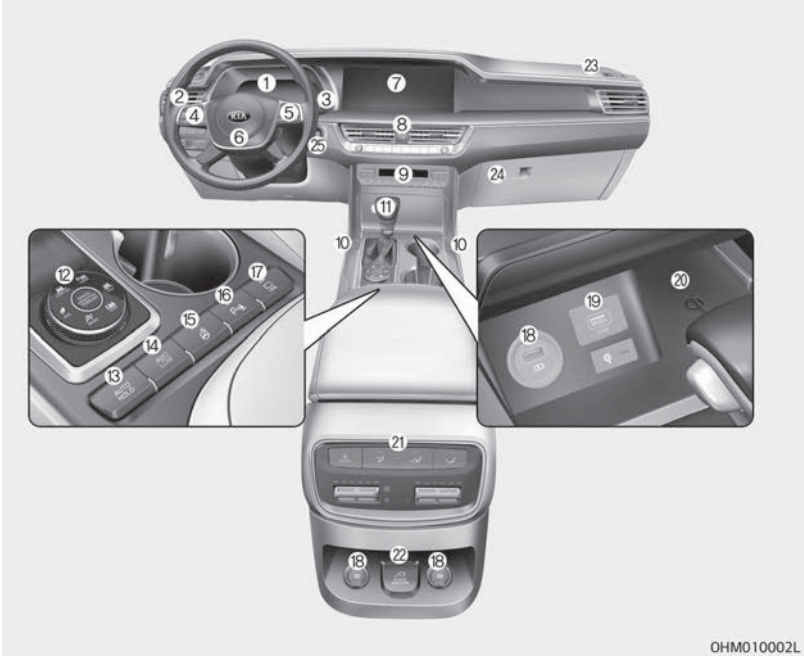


1. Комбинация приборов..... стр. 4-67
2. Рычаг управления освещением..... ..... стр. 4-112
3. Рычаг управления стеклоочистителем и стеклоомывателем..... стр. 4-121
4. Регулятор звука на руле (см. «Краткое справочное руководство по информационно-развлекательной системе автомобиля».)
5. Кнопка «Driving Assist» (Помощь при вождении)..... ..... стр. 5-91, 5-120, 5-141
6. Фронтальная подушка безопасности водителя..... ..... стр. 3-63
7. Информационно-развлекательная система (см. «Краткое справочное руководство по информационно-развлекательной системе автомобиля».)
8. Аварийная световая сигнализация..... стр. 6-02
9. Система климат-контроля..... ..... стр. 4-132
10. Подогрев переднего сиденья..... ..... стр. 4-157
    Вентиляция передних сидений..... стр. 4-159
11. Рычаг переключения передач..... ..... стр. 5-14
12. Бездорожный режим..... ..... стр. 5-23
    Режим движения..... стр. 5-61
13. Кнопка включения/выключения автоматического удержания..... ..... стр. 5-41
14. Кнопка 4WD LOW..... ..... стр. 5-22
15. Кнопка подогрева руля..... стр. 4-59
16. Кнопка безопасной парковки..... ..... стр. 4-108

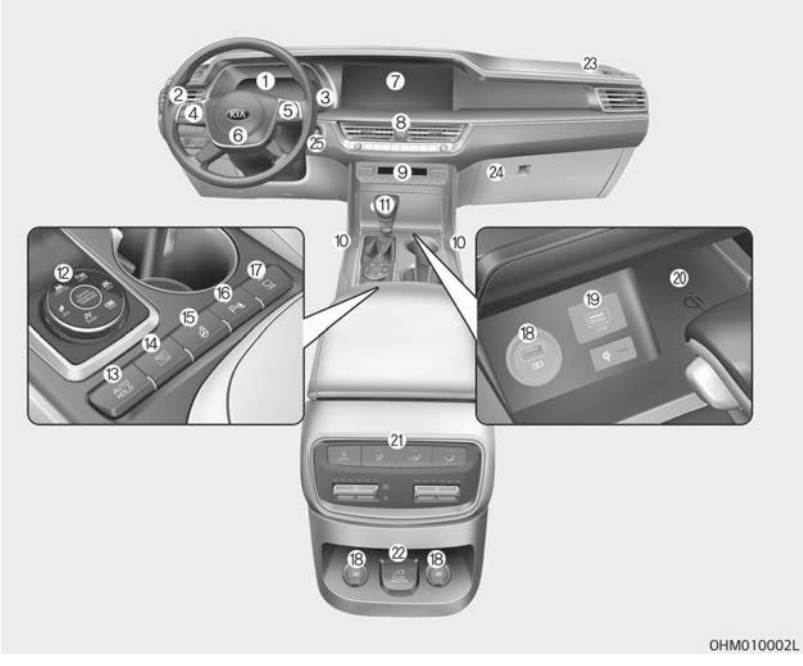


17. Кнопка парковки/обзора..... стр. 4-105
18. Зарядное устройство USB..... стр. 4-162
19. Порт USB..... стр. 4-174
20. Система беспроводной зарядки сотовых телефонов..... стр. 4-164
21. Система климат-контроля (сзади)..... стр. 4-140
22. Преобразователь переменного тока..... стр. 4-163
23. Фронтальная подушка безопасности пассажира..... стр. 3-63
24. Перчаточный ящик..... стр. 4-152
25. Кнопка «ENGINE START/STOP» (Запуск/остановка двигателя)..... стр. 5-08

# МОТОРНЫЙ ОТСЕК



■ (Дизельный двигатель) 3.0 VGT

❊ Фактический моторный отсек автомобиля может отличаться от показанного на рисунке.

OHM079109E

1. Бачок с охлаждающей жидкостью двигателя..... стр. 7-24
2. Крышка заливной горловины для моторного масла ..... стр. 7-21
3. Бачок тормозной жидкости..... стр. 7-28
4. Воздухоочиститель..... стр. 7-32
5. Блок предохранителей..... стр. 7-53
6. Отрицательная клемма аккумулятора..... стр. 7-38
7. Положительная клемма аккумулятора..... стр. 7-38
8. Крышка радиатора..... стр. 7-25
9. Масляный щуп двигателя..... стр. 7-21
10. Бачок омывателя лобового стекла..... стр. 7-30
11. Топливный фильтр..... стр. 7-31

# Характеристика системы безопасности вашего автомобиля


Сиденья ..... 3-02
Свойства кожаной обшивки сидений ..... 3-05
Регулировка переднего сиденья — электропривод .... 3-06
Система запоминания положения сиденья водителя .... 3-08
Подголовник (для переднего сиденья) ..... 3-10
Карман на спинке сиденья ..... 3-12
Регулировка заднего сиденья ..... 3-13
Подголовник (для заднего сиденья) ..... 3-22
Ремни безопасности ..... 3-25
Система ремней безопасности ..... 3-25
Ремень безопасности с преднатяжителем ..... 3-31
Меры предосторожности при обращении с ремнем безопасности ..... 3-34
Уход за ремнями безопасности ..... 3-36
Детское автокресло ..... 3-38
Использование детского автокресла ..... 3-40
Подушка безопасности — система пассивной безопасности ..... 3-55
Принцип действия подушки безопасности ..... 3-56
Сигнальная лампа подушки безопасности ..... 3-59
Компоненты и функции системы пассивной безопасности ..... 3-60
Фронтальная подушка безопасности водителя и пассажира ..... 3-63
Боковая подушка безопасности ..... 3-67
Шторка безопасности ..... 3-70
Уход за системой пассивной безопасности ..... 3-78
Дополнительные меры предосторожности ..... 3-79
Установка дополнительного или модификация существующего оборудования на автомобиле с подушками безопасности ..... 3-81
Предупреждающая надпись о подушке безопасности ..... 3-81

# СИДЕНЬЯ

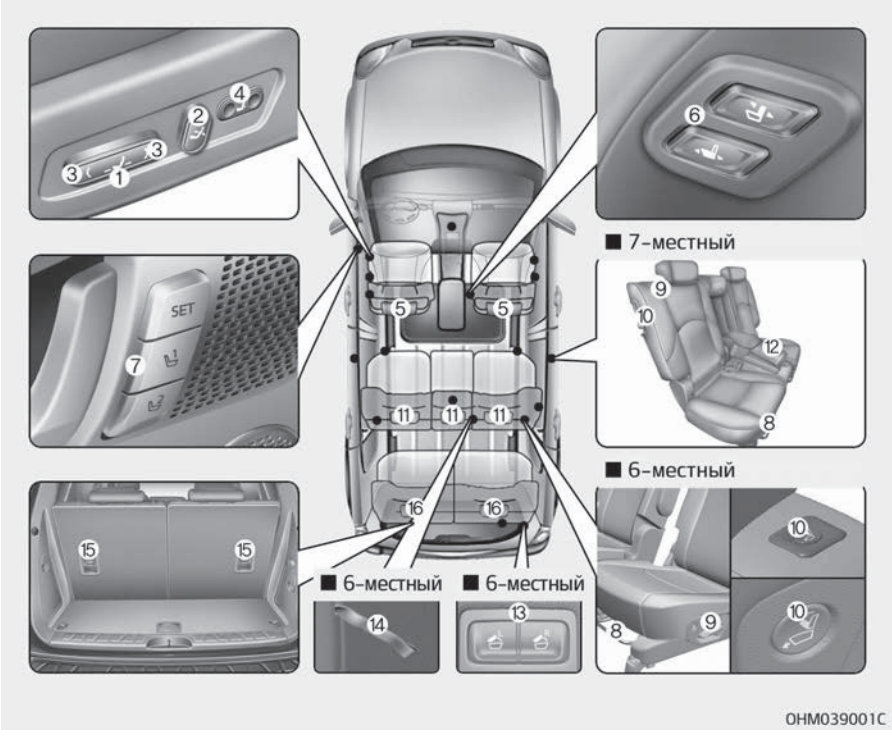


**Переднее сиденье**

1. Вперед и назад
2. Угол наклона спинки сиденья
3. Высота подушки сиденья (для водительского сиденья)
4. Поясничная опора (для водительского сиденья)
5. Подголовник
6. Переключатель сиденья у двери (сиденье пассажира)*
7. Система запоминания положения сиденья водителя *

**Сиденье 2-го ряда**

8. Вперед и назад
9. Угол наклона и складывание спинки сиденья
10. Рычаг сиденья у двери*
11. Подголовник
12. Подлокотник
13. Удаленное складывание сиденья второго ряда
14. Ремешок для складывания сиденья

**Сиденье 3-го ряда**

*при наличии

15. Подголовник
16. Складывание спинки сиденья

**⚠ ПРЕДУПРЕЖДЕНИЕ**

**■ Незакрепленные предметы**

**Незакрепленные предметы у ног водителя могут мешать работе педалей, что повышает вероятность аварии. Не следует размещать что-либо под передними сиденьями.**

**⚠ ПРЕДУПРЕЖДЕНИЕ**

**■ Возврат в вертикальное положение**

**При возврате спинки сиденья в вертикальное положение придерживайте ее и перемещайте не спеша, убедитесь, что движению сиденья не мешает пассажир. Если при возвращении в вертикальное положение спинку сиденья не придерживать, она резко переместится вперед и может причинить травмы.**

**⚠ ПРЕДУПРЕЖДЕНИЕ**

**■ Ответственность водителя за пассажиров**

**В случае аварии человек на сиденье с откинутой спинкой может получить тяжелые либо смертельные травмы. Если во время аварии спинка сиденья откинута, бедра пассажира могут проскользнуть под поясной ветвью ремня, вследствие чего будет приходиться значительное усилие на живот. В результате возможно получение тяжелых либо смертельных внутренних травм. Водитель обязан проинструктировать пассажиров о том, что во время движения автомобиля спинки сидений должны находиться в вертикальном положении.**

**⚠ ПРЕДУПРЕЖДЕНИЕ**

**Не следует использовать дополнительную подушку, так как при этом снижается сцепление пассажира с сиденьем. При аварии или резкой остановке бедра пассажира могут проскользнуть под поясную ветвь**

**(Продолжение)**

**(Продолжение)**

**ремня безопасности. Это грозит тяжелыми или смертельными внутренними травмами, так как ремень безопасности не может эффективно выполнить свою функцию.**

**⚠ ПРЕДУПРЕЖДЕНИЕ**

**■ Водительское сиденье**

- **Не пытайтесь регулировать сиденье во время движения автомобиля. Это может привести к потере управления и созданию аварийной ситуации со смертельным исходом, серьезными травмами и повреждением имущества.**

**(Продолжение)**

(Продолжение)

- Следите за тем, чтобы ничего не мешало установке сиденья в правильное положение. При внезапной остановке или столкновении предметы, находящиеся у спинки сиденья или иным образом препятствующие ее фиксации в правильном положении, могут стать причиной тяжелых или смертельных травм.
- При движении автомобиля спинки сидений должны находиться в вертикальном положении, а поясная ветвь ремня безопасности должна быть туго затянута на бедрах, не причиняя неудобств. Это положение обеспечивает максимальную защиту в случае аварии.

(Продолжение)

(Продолжение)

- Чтобы избежать травм при срабатывании подушек безопасности, нужно сидеть как можно дальше от рулевого колеса, сохраняя уверенное управление автомобилем. Рекомендованное расстояние от грудной клетки до рулевого колеса составляет не менее 25 см (10 дюймов).

## ⚠ ПРЕДУПРЕЖДЕНИЕ

### ■ Спинки задних сидений

- Спинка заднего сиденья должна быть надежно зафиксирована. В противном случае, при внезапной остановке или столкновении, пассажиры и находящиеся на сиденье предметы могут отлететь вперед, что приведет к получению тяжелых травм или гибели.

(Продолжение)

(Продолжение)

- Багаж и другой груз следует укладывать горизонтально в багажном отделении. Крупногабаритные, тяжелые или штабелированные грузы следует закрепить.
  Высота штабеля груза ни при каких обстоятельствах не должна быть больше высоты спинок задних сидений. Несоблюдение данных рекомендаций грозит получением тяжелых травм или гибелью в случае внезапной остановки, столкновения или опрокидывания.
- Пассажирам запрещается ехать в багажном отделении, а также сидеть или лежать на сложенных спинках сидений во время движения автомобиля. Во время езды пассажиры должны занимать правильное положение на сиденьях и быть надлежащим образом пристегнуты ремнями безопасности.

(Продолжение)

**(Продолжение)**

- **При установке спинки сиденья в вертикальное положение проверьте, надежно ли она зафиксирована, покачав ее вперед-назад.**
- **Чтобы исключить возможность получения ожогов, не убирайте коврик из багажного отделения.**
  **Устройства для снижения токсичности выхлопа, которые находятся под полом этого отделения, нагреваются до высокой температуры.**

**⚠ ПРЕДУПРЕЖДЕНИЕ**

**После регулировки сиденья всегда проверяйте надежность фиксации, пытаясь сместить спинку вперед или назад без использования рычага разблокировки. Внезапное или неожиданное смещение сиденье водителя может привести к потере управления и аварии.**

**⚠ ПРЕДУПРЕЖДЕНИЕ**

- **Не следует регулировать сиденье с пристегнутым ремнем безопасности. При перемещении подушки сиденья вперед может возникнуть сильное давление на живот.**
- **При перемещении сиденья следите за тем, чтобы в его подвижные механизмы не попали руки или другие объекты.**
- **Не кладите зажигалку на пол или на сиденье. В процессе регулирования сиденья из зажигалки может выйти газ, что приведет к возгоранию.**
- **Будьте осторожны при регулировке положения переднего сиденья, если на заднем сиденье находятся пассажиры.**
- **Будьте очень осторожны, подбирая маленькие предметы, упавшие под сиденья или между сиденьем и центральной консолью. Можно порезать или травмировать руку об острые края механизмов регулировки сидений.**

## Свойства кожаной обшивки сидений

- В обивке сидений наших автомобилей сочетается искусственная и натуральная кожа. Для изготовления натуральной кожи используется наружный слой кожи животного, который проходит специальную обработку. Поскольку она представляет собой натуральный материал, ее отдельные части отличаются толщиной и плотностью. Также, в зависимости от уровня температуры и влажности, на коже могут появляться морщины.
- Чехол сиденья изготовлен из эластичного материала для повышения комфорта пассажиров.
- Части, находящиеся в контакте с телом, имеют изогнутые формы, также сидение имеет высокую боковую поддержку, что обеспечивает комфорт вождения и стабильность.
- Возможно образование морщин в процессе эксплуатации — это нормальное явление. Это не является недостатком изделия.

### ⚠ ПРЕДОСТЕРЕЖЕНИЕ

- **Гарантия не распространяется на морщины и истирание, возникающие естественным путем в ходе эксплуатации автомобиля.**
- **Ремни с металлическими деталями, молнии или ношение ключей в заднем кармане брюк могут повредить обивку сидений.**
- **Старайтесь, чтобы на сидение не попадала жидкость. Это может изменить свойства натуральной кожи.**
- **Линяющие джинсы или одежда могут испачкать поверхность ткани обшивки сидений.**

## Регулировка переднего сиденья — электропривод (при наличии)

Переднее сиденье регулируется при помощи переключателей, расположенных с внешней стороны подушки сиденья. Перед началом движения отрегулируйте положение сиденья таким образом, чтобы можно было легко доставать до рулевого колеса, педалей и переключателей на панели приборов.

### ⚠ ПРЕДУПРЕЖДЕНИЕ

**Сиденье с электроприводом работает при выключенном зажигании. Поэтому никогда не оставляйте детей в салоне автомобиля без присмотра.**

### ⚠ ПРЕДОСТЕРЕЖЕНИЕ

- **Сидение приводится в движение электрическим двигателем. Остановите его движение сразу же после регулировки. Чрезмерно длительная работа электропривода может повредить электрическое оборудование.**
- **Во время движения сидение с электроприводом потребляет большое количество электроэнергии. Не регулируйте сиденье с электроприводом при неработающем двигателе дольше, чем это необходимо. Это может привести к нежелательной разрядке аккумулятора.**
- **Не управляйте двумя или более переключателями сиденья с электроприводом одновременно. Это может привести к отказу электродвигателя привода или другого электрооборудования.**

### *Вперед и назад*

Переведите регулирующий переключатель вперед или назад, чтобы пододвинуть сиденье в нужное положение. Отпустите переключатель после того, как сиденье достигнет требуемого положения.

### *Угол наклона спинки сиденья*

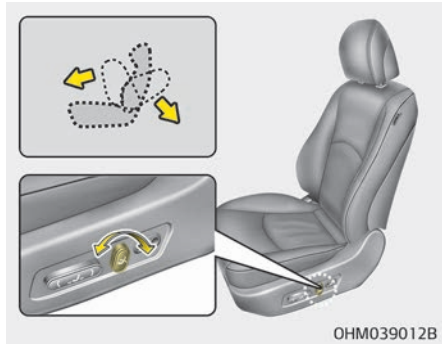


Передвиньте регулирующий переключатель вперед или назад, чтобы установить спинку сиденья под нужным углом. Отпустите переключатель после того, как сиденье достигнет требуемого положения.

### *Высота сиденья (для водительского сиденья)*

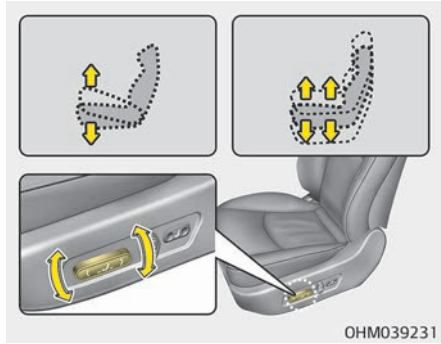


Переведите переднюю часть регулирующего переключателя вверх, чтобы поднять переднюю часть подушки сиденья, или вниз, чтобы опустить ее. Переведите заднюю часть регулирующего переключателя вверх, чтобы поднять заднюю часть подушки сиденья, или вниз, чтобы опустить ее. Отпустите переключатель после того, как сиденье достигнет требуемого положения.

### *Сиденье у двери (для сиденья переднего пассажира, при наличии)*

Переключатель находится на левой стороне спинки переднего пассажирского сиденья.
Регулировка положения переднего пассажирского сиденья;
Переведите регулирующий переключатель вперед (1) или назад (2), чтобы переместить сиденье в нужное положение.
Переведите регулирующий переключатель вперед (3) или назад (4), чтобы установить спинку сиденья под нужным углом.

Запрещается использовать данные переключатели, если на переднем сиденье находится пассажир.

### *Поясничная опора (для сиденья водителя)*

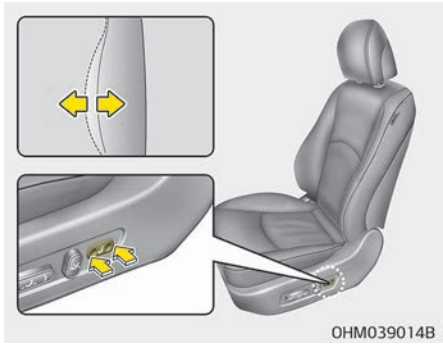


Поясничную опору можно регулировать путем нажатия на ее переключатель сбоку от сиденья.

1. Нажмите на переднюю часть переключателя, чтобы увеличить опору, или на заднюю, чтобы уменьшить ее.
2. Отпустите переключатель после того, как опора достигнет необходимого положения.

## Система запоминания положения сиденья водителя (при наличии, для сидений с электрическим приводом регулировки)

Система запоминания положения сиденья водителя позволяет при помощи одной кнопки сохранить и восстановить сохраненное положение сиденья водителя, наружных зеркал заднего вида и рулевого колеса. Сохраняя выбранное положение сиденья в памяти системы, водители могут быстро поменять его положение в соответствии со своими предпочтениями.

При отключении аккумулятора из памяти стирается вся информация и ее необходимо сохранять заново.

**⚠ ПРЕДУПРЕЖДЕНИЕ**

**Никогда не используйте систему запоминания положения водительского места во время движения автомобиля.**
**Это может привести к потере управления и дорожно-транспортному происшествию, результатом которого может быть гибель людей, нанесение тяжелых телесных повреждений или причинение ущерба имуществу.**

### *Сохранение положений сиденья в памяти с помощью кнопок на двери*

#### Сохранение в памяти положений водительского сиденья

1. Используйте систему, когда двигатель включен и автомобиль остановлен.
2. Отрегулируйте положение водительского сиденья, наружных зеркал заднего вида и рулевого колеса по своему усмотрению.
3. Нажмите кнопку «SET» (Установить) на панели управления. Система издаст короткий звуковой сигнал.
4. Нажмите одну из кнопок памяти (1 или 2) в течение 4 секунд после нажатия кнопки «SET» (Установить). Когда положение будет сохранено в памяти, система издаст двойной звуковой сигнал.

#### Установка положений сиденья, сохраненных в памяти

1. Используйте систему, когда двигатель включен и автомобиль остановлен.
2. Чтобы установить положение сиденья из памяти, нажмите нужную кнопку памяти (1 или 2). Система издаст один короткий звуковой сигнал, после чего сиденье водителя, внешнее зеркало заднего вида и рулевое колесо будут автоматически переведены в сохраненное положение.

Изменение положения переключателей регулировки сиденья водителя, внешнего зеркала заднего вида и рулевого колеса во время установки системой сохраненного положения приведет к остановке движения того компонента и его перемещению в направлении, которое задано с переключателя. Другие компоненты будут продолжать перемещение в сохраненное положение.

**⚠ ПРЕДУПРЕЖДЕНИЕ**

**Соблюдайте осторожность при установке положений, сохраненных в памяти, сидя в автомобиле. Если сиденье перемещается слишком быстро, сразу сдвиньте переключатель регулирования сиденья в нужное положение.**

***Функция легкого доступа (при наличии)***

Когда автомобиль остановлен, заглушен двигатель и открыта дверь, для удобства посадки и высадки водителя из автомобиля сиденье водителя будет двигаться вперед или назад на расстояние, заданное в информационно-развлекательной системе. Руль также двигается вверх.

Если кнопка «ENGINE START/STOP» (Запуск/остановка двигателя) находится в положении «ACC/ON/START» (Доп. устройства / Вкл. / Пуск) или при закрытии двери и остановке двигателя с помощью интеллектуального ключа, сиденье водителя и рулевое колесо вернутся в исходное положение.

Однако водитель может вручную деактивировать или установить сиденье водителя и рулевое колесо.

Функция легкого доступа включается или отключается, когда вы выбираете в меню настроек «Settings» (Настройки) ➠ «Vehicle» (Автомобиль) ➠ «Seat» (Сиденье) ➠ «Seat/Steering» (Сиденье/руль) в информационно-развлекательной системе.

**Для получения подробной информации отсканируйте QR-код в отдельно поставляемом кратком справочном руководстве по информационно-развлекательной системе автомобиля.**

## Подголовник (для переднего сиденья)

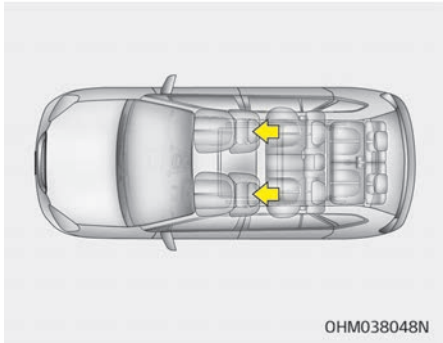


Сиденья водителя и переднее пассажирское сиденье оборудованы подголовниками для безопасности и комфорта пассажиров.

Подголовники не только служат для удобства, но и помогают защитить голову и шею водителя и пассажира в случае столкновения.

**⚠ ПРЕДУПРЕЖДЕНИЕ**

- **Для максимальной эффективности в случае аварии подголовник следует отрегулировать таким образом, чтобы его средняя часть находилась на высоте центра тяжести головы пассажира. Как правило, центр тяжести головы у большинства людей находится на уровне глаз. Кроме того, подголовник следует отрегулировать таким образом, чтобы он находился максимально близко к голове. По этой причине не рекомендуется использовать подушки, которые увеличивают расстояние между пассажиром и спинкой сиденья.**
- **Не управляйте автомобилем со снятыми подголовниками. Это может привести к тяжелым травмам пассажиров в случае столкновения. При надлежащей регулировке подголовники могут предотвратить получение серьезной травмы шеи.**

**(Продолжение)**

**(Продолжение)**

- **Не регулируйте положение подголовника сиденья водителя во время движения.**

### *Регулировка по высоте*

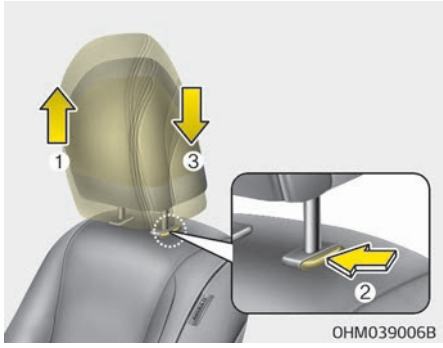


Чтобы поднять подголовник, вытяните его вверх до требуемого положения (1). Чтобы опустить подголовник, нажмите и удерживайте кнопку фиксатора (2), а затем опустите подголовник в требуемое положение (3).

### *Регулировка вперед-назад*

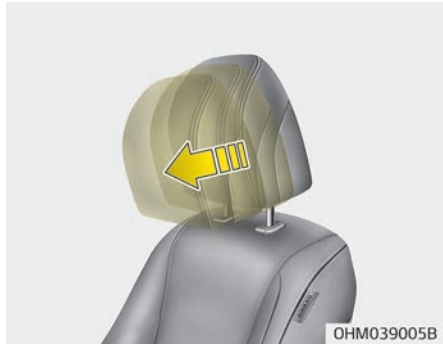


Передвинув подголовник вперед, его можно установить в одно из 3 фиксированных положений.
Чтобы установить подголовник в крайнее заднее положение, потяните подголовник в крайнее переднее положение и отпустите его.
Отрегулируйте подголовник так, чтобы он правильно поддерживал голову и шею.

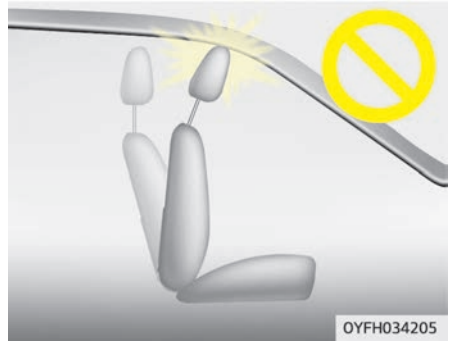


### ⚠ ПРЕДОСТЕРЕЖЕНИЕ

**Если наклонить вперед спинку сиденья с поднятым подголовником и подушкой, подголовник может касаться солнцезащитного козырька или других частей автомобиля.**

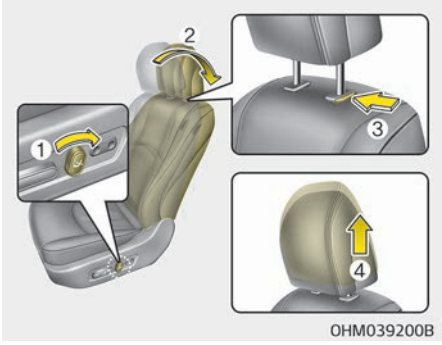


### Снятие / установка на место

Чтобы снять подголовник, выполните следующие действия.

1. Наклоните спинку сиденья (2) с помощью соответствующего рычага или переключателя (1).
2. Поднимите подголовник до упора.
3. Нажмите кнопку разблокирования подголовника (3), одновременно вытягивая подголовник вверх (4).

**⚠ ПРЕДУПРЕЖДЕНИЕ**

**НИКОГДА не позволяйте никому использовать сиденье без подголовника.**

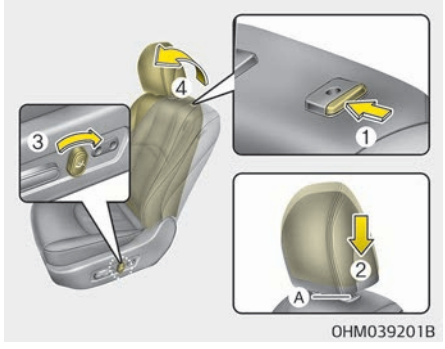


Чтобы снова установить подголовник, выполните следующие действия.

1. Вставьте штанги подголовника (2) в отверстия, удерживая нажатой кнопку разблокирования (1).
2. Наклоните спинку сиденья (4) с помощью соответствующего рычага или переключателя (3).
3. Отрегулируйте подголовник до нужной высоты.

**⚠ ПРЕДУПРЕЖДЕНИЕ**

**Убедитесь, что подголовник фиксируется в требуемом положении после установки и настройки его должным образом.**

## Карман на спинке сиденья

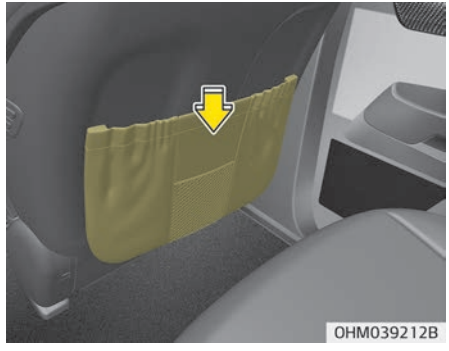


Карман на спинке сиденья расположен на спинке переднего пассажирского и водительского сидений.

**⚠ ПРЕДУПРЕЖДЕНИЕ**

**■ Карманы на спинках сидений**

**Не кладите тяжелые или острые предметы в карманы на спинках сидений. В случае аварии они могут вывалиться из кармана и травмировать людей, находящихся в автомобиле.**

## Регулировка заднего сиденья

***Вперед и назад (сиденье второго ряда)***

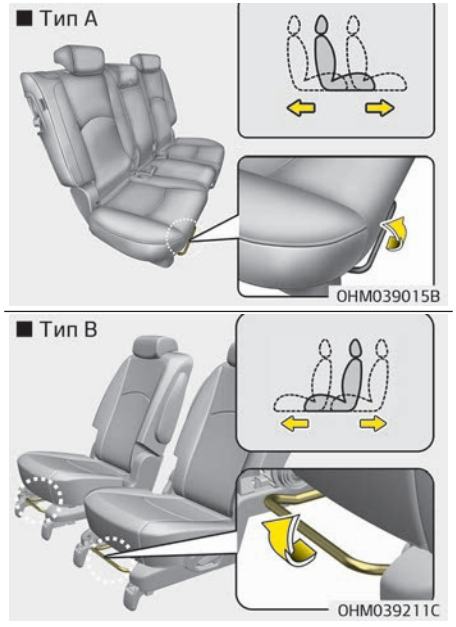


Порядок перемещения сиденья вперед или назад:

1. Потяните рычаг регулировки салазок сиденья вверх и удерживайте его в этом положении.
2. Сместите сиденье в нужное положение.
3. Отпустите рычаг и проследите за тем, чтобы сиденье зафиксировалось в нужном положении.

Регулировку положения сиденья нужно выполнять перед поездкой, при этом необходимо проверить надежность фиксации сиденья: попытайтесь сместить его вперед и назад не используя рычаг. Если сиденье смещается, значит, оно не зафиксировано.

**⚠ ПРЕДУПРЕЖДЕНИЕ**

**Не кладите руки под сиденье во время его регулировки.**

### *Угол наклона спинки сиденья (сиденье второго ряда)*

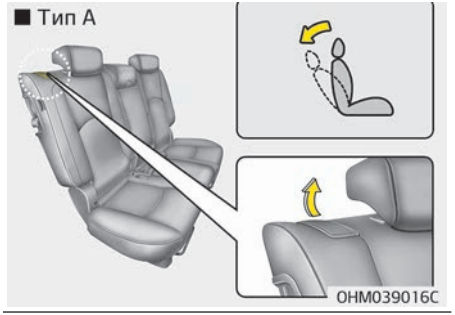


Чтобы отклонить спинку сиденья, выполните следующие действия:

1. Потяните вверх рычаг откидывания спинки сиденья.
2. Удерживайте рычаг и установите спинку сиденья в требуемое положение.
3. Отпустите рычаг и убедитесь, что спинка сиденья зафиксировалась в нужном положении. (Для блокировки спинки сиденья рычаг ДОЛЖЕН вернуться в исходное положение.)

### *Складное сиденье (сиденье во 2-м ряду)*

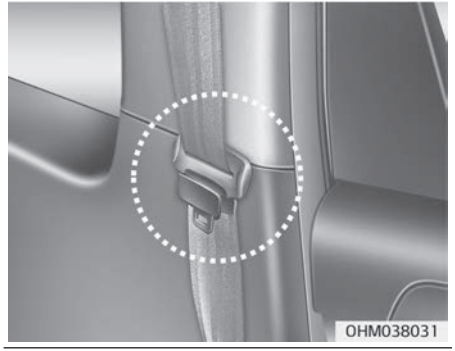


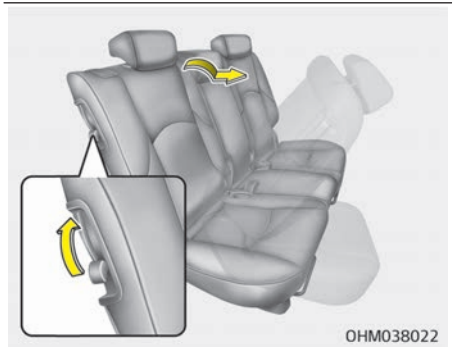

### 7-местный автомобиль

Чтобы сесть или встать с сиденья третьего ряда, выполните указанные далее действия.

1. Протяните ленту ремня безопасности через зажим ремня безопасности заднего сиденья. После установки затяните ленту ремня, потянув ее вверх.
2. Потяните вверх рычаг складного сиденья во 2-м ряду.
3. Сиденье 2-го ряда можно сложить и подвинуть вперед.
   Подвиньте сиденье как можно дальше вперед.
   После входа или выхода верните сиденье 2-го ряда на место и отклоните спинку назад до щелчка. Убедитесь, что сиденье надежно зафиксировано в нужном положении.

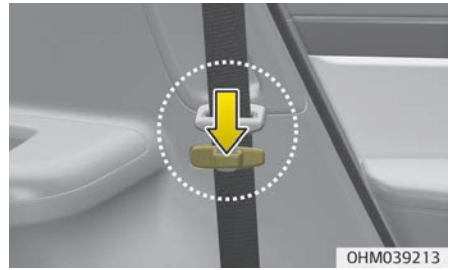
OHM039213

OHM039214B

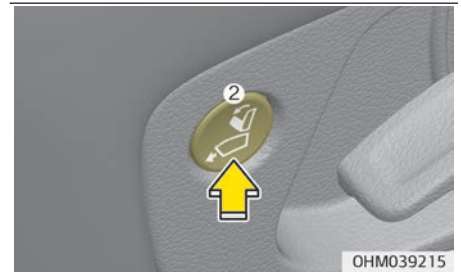

OHM039215

### 6-местный автомобиль

Чтобы сесть или встать с сиденья третьего ряда, выполните указанные далее действия.

1. Протяните ленту ремня безопасности через зажим ремня безопасности заднего сиденья. После установки затяните ленту ремня, потянув ее вверх.
2. Нажмите переключатель для отодвигания сиденья, расположенный в верхней части (1) сиденья 2-го ряда или в боковой части (2) сиденья 2-го ряда.

3. Наклоните спинку сиденья и подвиньте его как можно дальше вперед. После входа или выхода верните сиденье второго ряда на место и отклоните спинку назад до щелчка. Убедитесь, что сиденье надежно зафиксировано в нужном положении.

**⚠ ПРЕДУПРЕЖДЕНИЕ**

- **Не регулируйте сиденье во время движения автомобиля или если на нем сидит пассажир, поскольку оно может неожиданно сдвинуться и травмировать пассажира.**
- **Не кладите руки под сиденье во время его регулировки.**

**⚠ ПРЕДУПРЕЖДЕНИЕ**

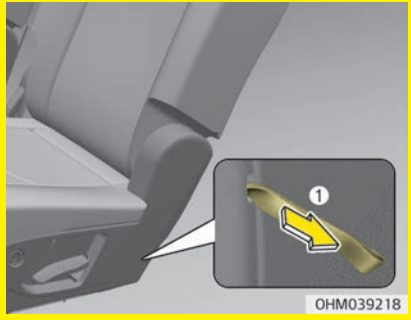


**Если переключатель для отодвигания сиденья не работает, потяните за ремешок (1), расположенный слева внизу на сиденье. После этого можно переместить сиденье 2-го ряда вперед.**
**Не тяните за ремешок (1), когда на сиденье сидит пассажир, поскольку оно может неожиданно сдвинуться и травмировать пассажира. Используйте ремешок только в том случае, если переключатель для отодвигания сиденья не работает.**

### *Складывание заднего сиденья*

Для перевозки длинномерных грузов или увеличения вместимости багажного отделения можно сложить спинки задних сидений.

**⚠ ПРЕДУПРЕЖДЕНИЕ**

**Складывающиеся спинки задних сидений позволяют перевозить длинные предметы, которые невозможно уместить грузовой части автомобиля.**
**Никогда не позволяйте пассажирам садиться на верхнюю часть сложенных спинок сидений при движении автомобиля. это место не предназначено для сидения; к тому же в таком случае невозможно использовать ремень безопасности. При резком торможении или дорожно-транспортном происшествии возникает опасность получения серьезной травмы или смерти. Предметы, находящиеся на сложенной спинке заднего сиденья, не должны возвышаться над спинками передних сидений. Это может привести к соскальзыванию грузов вперед и стать причиной травмы или повреждения во время резкой остановки.**

■ Сиденье второго ряда

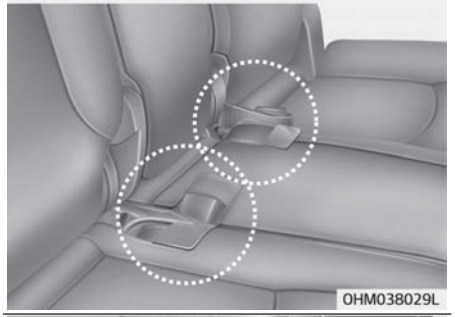


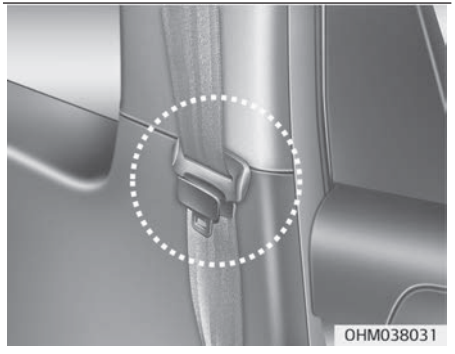


■ Сиденье третьего ряда

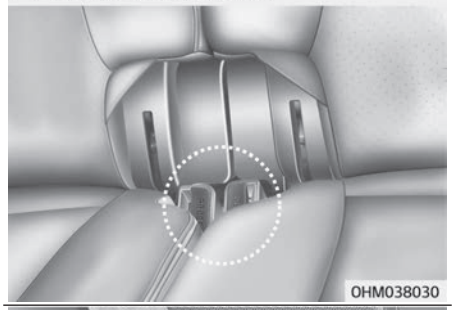


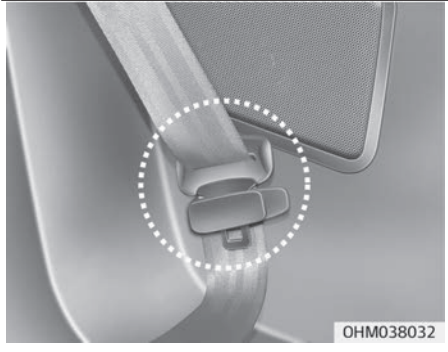


### Как сложить заднее сиденье

1. Вставьте пряжку заднего ремня безопасности в карман между задним сиденьем и подушкой, после чего проденьте ленту заднего ремня безопасности в направляющее приспособление, чтобы предотвратить повреждение ремня.
2. Установите спинку переднего сиденья (или сиденья второго ряда) в вертикальное положение и при необходимости подвиньте переднее сиденье (или сиденье второго ряда) вперед.
3. Опустите задние подголовники в крайнее нижнее положение.

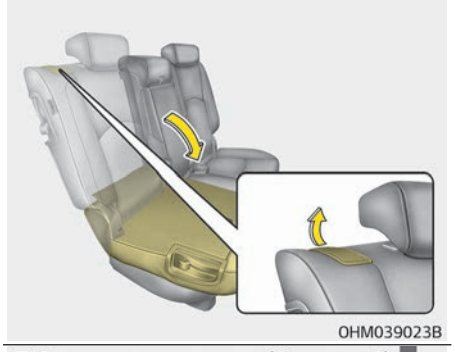


■ Сиденье второго ряда (6-местный)

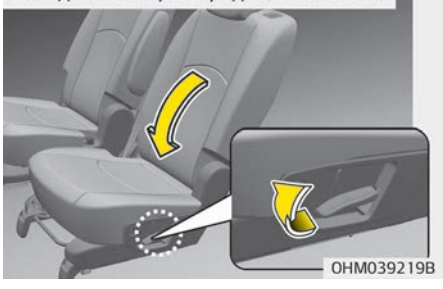


■ Сиденье третьего ряда

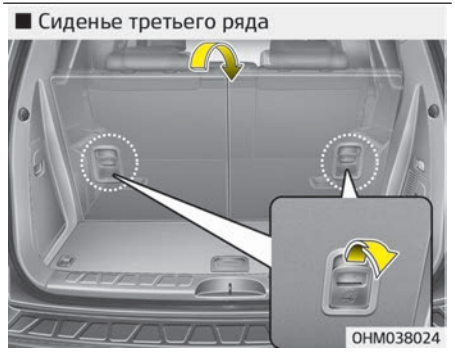


4. Потяните за рычаг складывания сиденья, а затем сложите сиденье в направлении передней части автомобиля. После возвращения спинки сиденья в вертикальное положение обязательно проверяйте, зафиксировалась ли она в необходимом положении, взяв ее за верхнюю часть и покачав из стороны в сторону.

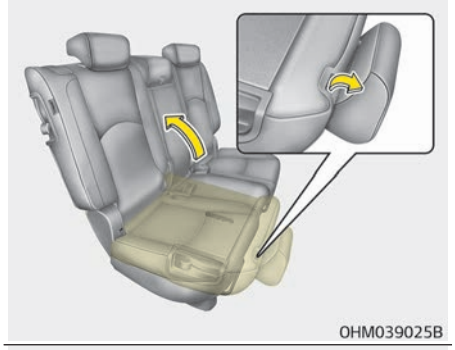

■ Сиденье третьего ряда

5. Чтобы снова использовать заднее сиденье, поднимите и отведите спинку сиденья назад, потянув за рычаг складывания.
   С усилием потяните за спинку сиденья, так чтобы она со щелчком стала на место.
   Убедитесь, что спинка сиденья зафиксирована.
6. Возвратите задний ремень безопасности в нужное положение.

**⚠ ПРЕДУПРЕЖДЕНИЕ**

**При возврате спинки заднего сиденья в вертикальное положение из сложенного:**
**Будьте внимательны, чтобы не повредить ремень безопасности или крепления ремня. Следите, чтобы ремень безопасности или пряжка ремня не были зажаты задним сиденьем. Убедитесь, что спинка надежно зафиксирована в вертикальном положении, для чего попробуйте подвинуть ее за верхнюю часть. Иначе, в случае аварии или внезапной остановки, сиденье может сложиться и груз из багажника попадет в пассажирский салон, что может привести к серьезным травмам или смертельному исходу.**

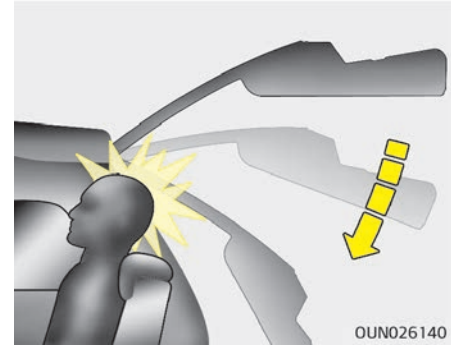


**⚠ ПРЕДУПРЕЖДЕНИЕ**

**■ Сиденье третьего ряда**

**Подголовник сидений 3-го ряда должен быть отрегулирован таким образом, чтобы середина подголовника находилась на такой же высоте, что и глаза пассажира.**
**Если при закрытии двери багажного отделения голова пассажира не прилегает к правильно отрегулированному подголовнику или этот пассажир высокого роста, дверь багажного отделения может ударить его по голове и вызвать травму.**

### ⚠ ПРЕДУПРЕЖДЕНИЕ

**■ Возврат в вертикальное положение**

**Возвращая спинку сиденья в вертикальное положение, придерживайте ее и поднимайте не спеша. Если при возвращении в вертикальное положение спинку сиденья не придерживать, она может резко переместиться вперед и ударом причинить травмы.**

### ⚠ ПРЕДОСТЕРЕЖЕНИЕ

**■ Повреждение пряжек ремней безопасности задних сидений**

**При складывании спинок задних сидений (второго и/или третьего ряда) вставьте пряжку в карман между спинкой и подушкой сиденья. Таким образом пряжка предохраняется от повреждения спинкой сиденья.**

### ⚠ ПРЕДОСТЕРЕЖЕНИЕ

**■ Ремни безопасности задних сидений**

**Возвращая спинки задних сидений (второго и/или третьего ряда) в вертикальное положение, не забудьте вернуть в надлежащее положение задние плечевые ремни безопасности. Проведение лямок ремней безопасности через направляющие задних ремней безопасности поможет предотвратить защемление ремней за сиденьями или под ними.**

### ⚠ ПРЕДУПРЕЖДЕНИЕ

**■ Груз**

**Груз всегда необходимо закреплять, чтобы предотвратить его резкое перемещение по салону в случае столкновения, что может причинить травмы водителю и пассажирам. Не размещайте какие-либо предметы на задних сиденьях (второго и/или третьего ряда), поскольку там их невозможно надежно закрепить, и в случае столкновения они могут**

**(Продолжение)**

**(Продолжение)**

**ударить водителя или переднего пассажира.**

### ⚠ ПРЕДУПРЕЖДЕНИЕ

**■ Загрузка автомобиля**

**При загрузке или разгрузке автомобиля двигатель должен был выключен, рычаг переключения передач должен находиться в положении «P» (парковка), а стояночный тормоз надежно затянут. При несоблюдении этих условий автомобиль может тронуться с места, если рычаг переключения передач будет случайно перемещен в другое положение.**

### *Складывание сидений второго ряда (при наличии) (снаружи)*

■ Сиденье 2-го ряда (6-местный)

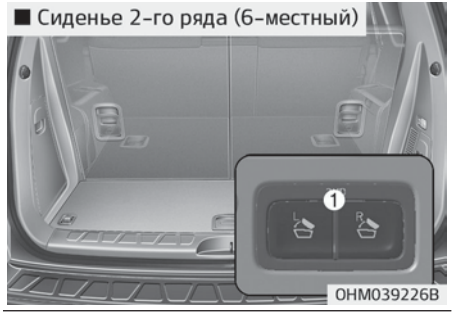

Нажмите переключатель складывания спинки сидений 2-го ряда (1), который находится в багажнике с правой стороны. (L: складывание левой части спинки сиденья, R: складывание правой части спинки сиденья)

**⚠ ПРЕДУПРЕЖДЕНИЕ**

**■ Складывание заднего сиденья**

**Не следует складывать задние сиденья (сиденья 2-го и 3-го рядов), если там находятся пассажиры, домашние животные или размещен багаж. Это может привести к травмированию пассажиров и животных или повреждению багажа.**

### *Подлокотник (2-й ряд, 7-местный автомобиль)*

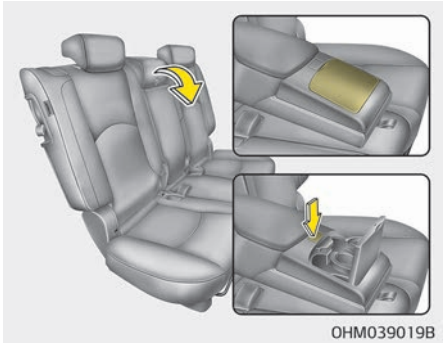


Подлокотник расположен по-центру заднего сиденья. Опустите подлокотник вниз от спинки сиденья, чтобы его использовать.

#### Подстаканник

Чтобы воспользоваться подстаканником, нажмите эту кнопку. Закройте крышку после использования.

### *Подлокотник (2-й ряд, 6-местный автомобиль)*

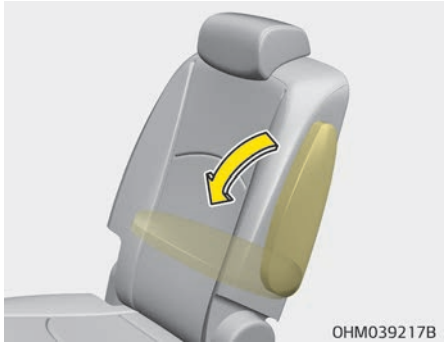


Опустите подлокотник вниз от спинки сиденья, чтобы его использовать.

### Подголовник (для заднего сиденья)

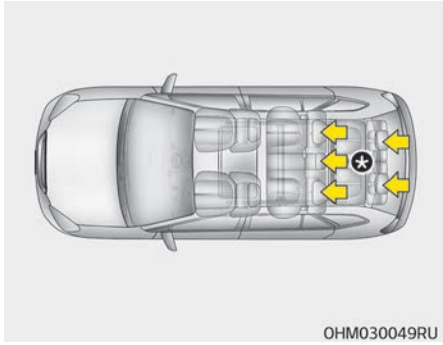


*: при наличии
Все задние сиденья оборудованы подголовниками для безопасности и комфорта пассажиров.
Подголовники не только служат для удобства, но и помогают защитить голову и шею пассажиров в случае столкновения.

**⚠ ПРЕДУПРЕЖДЕНИЕ**

**(Продолжение)**

**(Продолжение)**

- **Для максимальной эффективности в случае аварии подголовник следует отрегулировать таким образом, чтобы его средняя часть находилась на высоте центра тяжести головы пассажира. Как правило, центр тяжести головы у большинства людей находится на уровне глаз. Кроме того, подголовник следует отрегулировать так, чтобы он находился как можно ближе к голове. По этой причине не рекомендуется использовать подушки, которые увеличивают расстояние между пассажиром и спинкой сиденья.**
- **Не управляйте автомобилем со снятыми подголовниками. Это может привести к тяжелым травмам пассажиров в случае столкновения. При надлежащей регулировке подголовники могут предотвратить получение серьезной травмы шеи.**

## ⚠ ПРЕДОСТЕРЕЖЕНИЕ

**При отсутствии пассажиров на задних сидениях установите подголовники в самое низкое положение. Подголовник заднего сидения может ограничивать видимость.**

### *Регулировка по высоте*

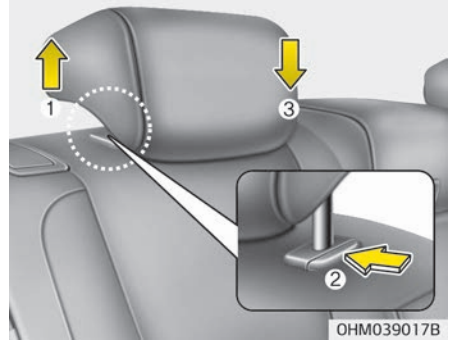


Чтобы поднять подголовник, вытяните его вверх до требуемого положения (1). Чтобы опустить подголовник, нажмите кнопку фиксатора (2) на опоре подголовника и, удерживая ее, опустите подголовник в требуемое положение (3).

### *Снятие*

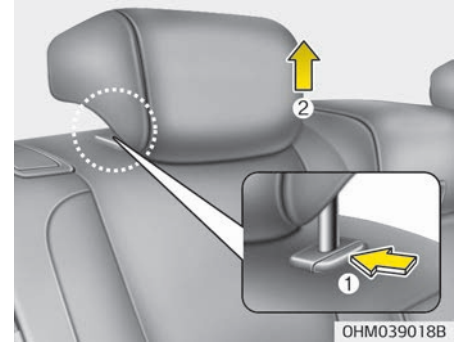


Чтобы снять подголовник, поднимите его как можно выше, а затем нажмите кнопку фиксатора (1), продолжая тянуть подголовник вверх (2).
Для установки подголовника на место нажмите кнопку фиксатора (1) и, удерживая ее, вставьте штанги подголовника (3) в отверстия. Затем отрегулируйте его на соответствующую высоту.

**⚠ ПРЕДУПРЕЖДЕНИЕ**

**Убедитесь, что после регулировки подголовник фиксируется в нужном положении и защищает человека на сиденье.**

# РЕМНИ БЕЗОПАСНОСТИ

## Система ремней безопасности

**⚠ ПРЕДУПРЕЖДЕНИЕ**

- **Для обеспечения максимальной безопасности необходимо пользоваться ремнями безопасности при каждой поездке на автомобиле.**
- **Наибольшую эффективность ремни безопасности обеспечивают, если спинки сидений находятся в вертикальном положении.**
- **Детей возрастом 13 лет и младше следует перевозить на заднем сиденье, правильно пристегнув ремнями безопасности. Запрещено перевозить детей на переднем пассажирском сиденье. Если на переднее сиденье необходимо посадить ребенка старше 13 лет, следует правильно пристегнуть его и отодвинуть сиденье как можно дальше назад.**

**(Продолжение)**

**(Продолжение)**

- **Запрещено пропускать плечевой ремень безопасности под мышкой или за спиной. При неправильном размещении плечевой ремень безопасности может стать причиной тяжелых травм при столкновении.**
  **Плечевой ремень безопасности должен проходить посреди плеча через ключицу.**
- **Не следует располагать под ремнем безопасности хрупкие предметы. При внезапной остановке или ударе ремень безопасности может повредить их.**
- **Следите, чтобы ремень безопасности не перекручивался. Перекрученный ремень безопасности не может выполнять свою функцию в полной мере. При столкновении такой ремень может врезаться в тело. Следите за тем, чтобы лента ремня была прямой и не перекручивалась.**

**(Продолжение)**

**(Продолжение)**

- **Будьте внимательны, чтобы не повредить ленту или крепления ремня. Если лента или крепление ремня повреждены, замените их.**

**⚠ ПРЕДУПРЕЖДЕНИЕ**

**Ремень безопасности рассчитан на охват тела по скелету: он должен низко лежать на тазе либо на тазе, грудной клетке и плечах (в зависимости от конструкции ремня); следует избегать расположения поясной ветви ремня на животе.**
**Чтобы ремни безопасности выполняли свое предназначение, их нужно регулировать так, чтобы они были затянуты как можно туже, но не доставляли неудобств.**
**Слабо затянутый ремень не может обеспечить соответствующей защиты.**
**Следите за тем, чтобы не загрязнять ленту ремня лаками, маслами, химическими веществами и в особен-**

**(Продолжение)**

**(Продолжение)**

**ности аккумуляторной кислотой. Очистку ремня нужно выполнять с помощью мягкого мыльного раствора. Если лента ремня истерта, загрязнена или повреждена, то ремень следует заменить. Если ремень использовался при сильном ударе, следует полностью заменить весь его узел, даже если на нем нет видимых повреждений. Не следует пользоваться ремнями с перекрученными ветвями. Каждый ремень безопасности предназначен для одного пассажира: опасно пристегивать ремень, перебросив его через ребенка, сидящего на коленях у пассажира.**

**⚠ ПРЕДУПРЕЖДЕНИЕ**

- **Пользователь не должен вносить в конструкцию ремней безопасности модификаций или доработок, вследствие которых приспособления для регулировки длины ремней перестают натягивать ремни или узел ремня безопасности невозможно отрегулировать, чтобы убрать провисание.**
- **При пристегивании ремня безопасности следите за тем, чтобы не вставить пряжку в замок ремня соседних сидений. Это опасно, так как не обеспечивает надлежащей защиты с помощью ремня безопасности.**
- **Не следует отстегивать ремень безопасности, а также отстегивать и пристегивать его во время движения автомобиля. Это может привести к потере управления и созданию аварийной ситуации со смертельным исходом, серьезными травмами и повреждением имущества.**

**(Продолжение)**

**(Продолжение)**

- **Пристегивая ремень безопасности, следите за тем, чтобы он не проходил по твердым или хрупким предметам.**
- **Проверяйте, чтобы в пряжке не было посторонних предметов. Из-за них ремень может неправильно пристегнуться.**

### *Сигнал о непристегнутом ремне безопасности*

В качестве напоминания для водителя сигнальная лампа ремня безопасности будет мигать в течение 6 секунд после каждого включения зажигания независимо от того, пристегнут ремень или нет.

Если при переключении замка зажигания в положение «ON» (Вкл.) ремень безопасности водителя не был пристегнут или был отстегнут после переключения замка зажигания в положение «ON» (Вкл.), загорается сигнальная лампа, которая горит до тех пор, пока ремень безопасности будет пристегнут.

Если продолжить движение, не пристегнув ремень безопасности, то после превышения скорости автомобиля 9 км/ч включенная сигнальная лампа начнет мигать; индикатор мигает до тех пор, пока скорость автомобиля не станет ниже 6 км/ч.

Если продолжить движение, не пристегнув ремень безопасности, и при этом скорость автомобиля превысит 20 км/ч, то приблизительно на 100 секунд включается звуковой сигнализатор непристегнутого ремня безопасности, а соответствующая сигнальная лампа начинает мигать.

### *Поясной/плечевой ремень безопасности*

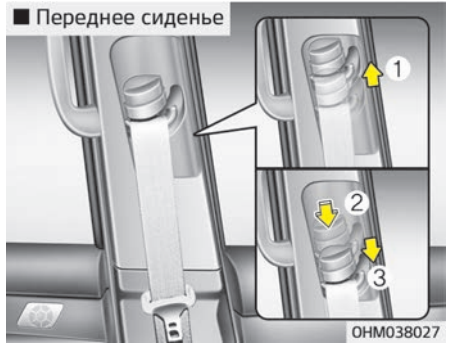


#### Регулировка по высоте

Вы можете отрегулировать высоту крепления плечевого ремня, выбрав одно из 4 положений для максимального комфорта и безопасности.

По высоте регулируемый ремень безопасности не должен быть слишком близко к шее. В этом случае эффективность защиты снизится. Плечевая часть ремня должна быть отрегулированы таким образом, чтобы он проходил через грудь и середину плеча на участке у двери и не поднимался на уровень шеи.

Чтобы отрегулировать высоту крепления ремня безопасности, поднимите или опустите регулятор высоты в подходящее положение.
Чтобы поднять регулятор высоты, переместите его вверх (1). Чтобы опустить регулятор высоты, переместите его вниз (3), удерживая нажатой кнопку регулятора высоты (2).
Отпустите кнопку, чтобы зафиксировать крепление. Попробуйте сдвинуть регулятор высоты, чтобы убедиться в том, что он зафиксирован на месте.
Неправильно расположенный ремень безопасности может стать причиной серьезных травм в случае аварии.

**⚠ ПРЕДУПРЕЖДЕНИЕ**

- **Убедитесь, что плечевой ремень зафиксирован на соответствующей высоте. Плечевой ремень не должен проходить через шею или лицо.**

**(Продолжение)**

**(Продолжение)**

- **После аварии ремни безопасности могут быть повреждены, поэтому, если вы не замените их, они не смогут обеспечить защиту в случае другого столкновения, что приведет к травмам или смерти. Как можно скорее замените ремни безопасности после аварии.**

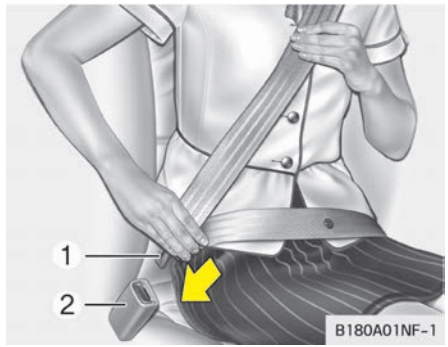


Пристегивание ремня безопасности:

Чтобы пристегнуть ремень безопасности, вытяните его из втягивающего устройства и вставьте металлический язычок (1) в пряжку (2). Когда язычок зафиксируется в пряжке, раздастся щелчок.
Ремень безопасности автоматически настраивается на правильную длину только после ручной регулировки его поясной части так, чтобы она плотно прилегала к бедрам. Если вы медленно и плавно наклонитесь вперед, ремень вытянется и не будет препятствовать движению. Тем не менее при резкой остановке или ударе ремень блокируется в зафиксированном положении. Его блокировка также происходит при попытке наклониться вперед слишком быстро.

**✻ ПРИМЕЧАНИЕ**

Если невозможно вытащить ремень безопасности из втягивающего устройства, сильно потяните ремень и отпустите его. Тогда вы сможете плавно вытянуть ремень.

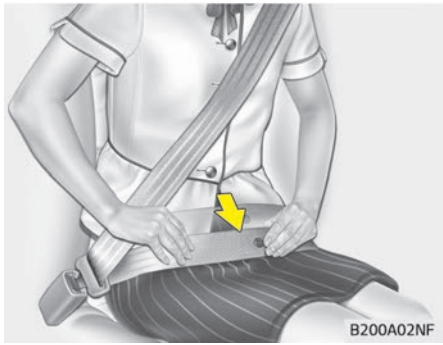


**⚠ ПРЕДУПРЕЖДЕНИЕ**

**Располагайте поясную часть ремня как можно ниже и плотнее на бедрах, но не на талии. Если поясной ремень расположен слишком высоко на талии, это может увеличить вероятность получения травм в случае столкновения. Обе руки не должны находиться под или над ремнем одновременно. Одна должна быть над ремнем, а другая под ним, как показано на рисунке.**
**Никогда не надевайте ремень безопасности под руку возле двери.**

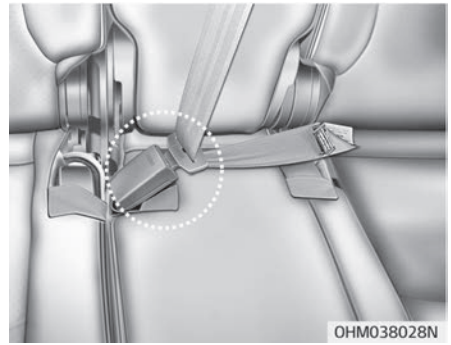


При использовании ремня безопасности пассажирами, находящимися на центральном заднем сиденье, необходимо использовать пряжку с маркировкой «CENTER» (Центральный) (при наличии).

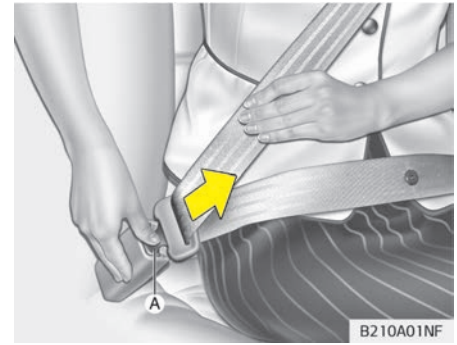


### Отстегивание ремня безопасности:

Чтобы отстегнуть ремень безопасности, нажмите кнопку разблокировки (1) на пряжке. После отстегивания ремень должен автоматически возвращаться в натяжитель.
Если этого не происходит, проверьте, не перекручен ли ремень, а затем повторите попытку.

### *Укладка заднего ремня безопасности*

■ Сиденье второго ряда

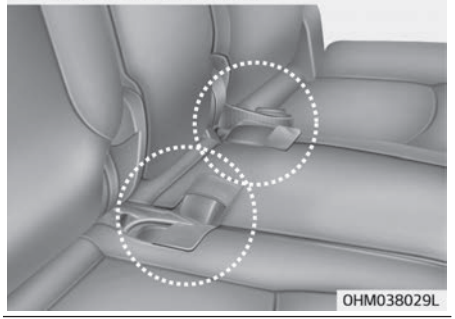


■ Сиденье третьего ряда

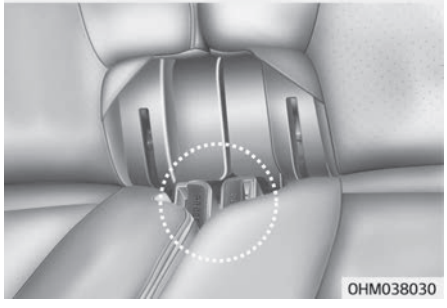


- Пряжки заднего ремня безопасности могут быть размещены в кармане между спинкой и подушкой заднего сиденья, когда они не используются.
- Ремень безопасности центрального сиденья можно уложить с пластиной и свернутыми лямками в карман между спинкой и подушкой заднего сиденья.

■ Сиденье второго ряда

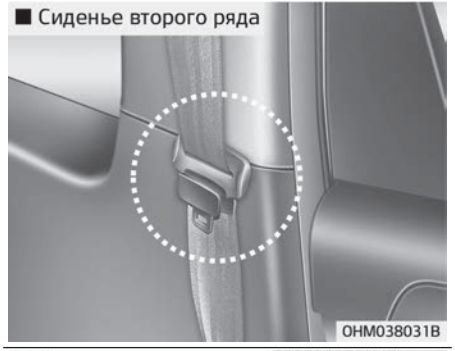


■ Сиденье третьего ряда

- Проведение лямок ремней безопасности через направляющие задних ремней безопасности поможет предотвратить защемление ремней за сиденьями или под ними.
  После установки затяните ленту ремня, потянув ее вверх.

### ⚠ ПРЕДОСТЕРЕЖЕНИЕ

**Используйте ремень безопасности после его извлечения из направляющих.**
**Если вытянуть ремень безопасности, когда он уложен в направляющие, можно повредить направляющие и/или лямки ремня.**

## Ремень безопасности с преднатяжителем

Автомобиль оснащен ремнями безопасности водителя и переднего пассажира с преднатяжителями (преднатяжитель на втягивающем устройстве). Преднатяжители ремней безопасности срабатывают вместе с подушками безопасности в случае достаточно сильного лобового столкновения.

Если автомобиль резко останавливается, или пассажир слишком быстро наклоняется вперед, втягивающее устройство ремня безопасности блокируется в одном положении. Преднатяжитель срабатывает в определенных условиях при лобовом столкновении и туго затягивает ремень безопасности на теле человека.

– Преднатяжитель на втягивающем устройстве
  Преднатяжитель на втягивающем устройстве служит для плотного притягивания плечевого ремня безопасности к верхней части тела человека при лобовых столкновениях.

Если при срабатывании преднатяжителя система определяет чрезмерное натяжение ремня безопасности водителя или пассажира, то ограничитель нагрузки, который находится в преднатяжителе на втягивающем устройстве, немного ослабляет натяжение соответствующего ремня. (при наличии).

### ✻ ПРИМЕЧАНИЕ

■ при наличии датчика опрокидывания

(Продолжение)

(Продолжение)

Если автомобиль оснащен боковой подушкой или шторкой безопасности, преднатяжитель срабатывает не только при лобовом столкновении, но и при боковом столкновении или опрокидывании.

### ⚠ ПРЕДУПРЕЖДЕНИЕ

**Из соображений безопасности следите за тем, чтобы лента ремня не была ослаблена или перекручена и сохраняйте правильное положение на сиденье.**

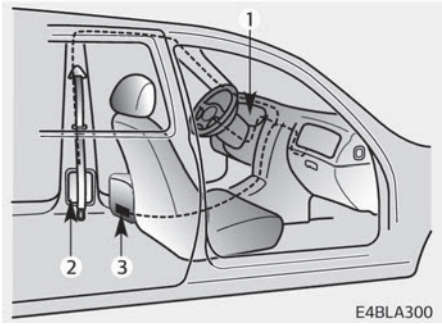


Ниже представлены основные компоненты системы преднатяжителей ремней безопасности. Местоположение компонентов показано на иллюстрации.

1. Сигнальная лампа подушки безопасности системы SRS.
2. Преднатяжитель на втягивающем устройстве в сборе.
3. Модуль управления системой SRS

**⚠ ПРЕДУПРЕЖДЕНИЕ**

**Ремень безопасности с преднатяжителем обеспечивает максимальный**

**(Продолжение)**

**(Продолжение)**

**уровень безопасности при соблюдении следующих условий.**

1. **Ремень безопасности должен быть правильно расположен на теле и должным образом отрегулирован. Необходимо прочесть и соблюдать все важные рекомендации и указания по мерам предосторожности, касающиеся систем безопасности водителя и пассажиров (включая ремни и подушки безопасности), которые приводятся в данном руководстве.**
2. **Водитель должен следить за тем, чтобы он сам и его пассажиры правильно пристегивали ремни безопасности.**

**✻ ПРИМЕЧАНИЕ**

- При срабатывании преднатяжителей ремней безопасности может послышаться громкий шум, а в салоне может появиться мелкая пыль, похожая на дым. Это нормальные рабочие явления, которые не представляют опасности.
- Несмотря на безвредность, мелкая пыль может вызвать раздражение кожи; ее также не следует вдыхать в течение длительного времени. После аварии, в которой произошло срабатывание преднатяжителей ремней безопасности, тщательно вымойте все открытые участки кожи.

(Продолжение)

(Продолжение)

- Поскольку датчик, отвечающий за срабатывание подушки безопасности системы SRS, соединен с ремнем безопасности, оснащенным преднатяжителем, сигнальная лампа подушки безопасности системы SRS на приборной панели загорается при переводе замка зажигания в положение «ON» (Вкл.) и гаснет через 6 секунд.

### ⚠ ПРЕДОСТЕРЕЖЕНИЕ

**Если преднатяжитель ремня безопасности работает неправильно, то сигнальная лампа подушки безопасности системы SRS загорается даже в том случае, если сама подушка исправна. Если сигнальная лампа подушки безопасности системы SRS не загорается при повороте ключа в положение «ON» (Вкл.), продолжает гореть спустя 6 секунд или загорается во время движения автомобиля, рекомен-**

**(Продолжение)**

**(Продолжение)**

**дуется проверить систему в специализированной мастерской. Kia рекомендует обратиться к официальному дилеру Kia или партнерской сервисной компании.**

### ⚠ ПРЕДУПРЕЖДЕНИЕ

- **Преднатяжители предназначены только для однократного срабатывания. Сработавшие преднатяжители ремней безопасности подлежат замене. Все ремни безопасности любого типа подлежат замене после использования при столкновении.**
- **При срабатывании механизмы системы преднатяжителей ремней безопасности нагреваются. Не касайтесь элементов системы преднатяжителей ремней безопасности в течение нескольких минут после срабатывания.**

**(Продолжение)**

**(Продолжение)**

- **Не пытайтесь самостоятельно проверить или заменить преднатяжители ремней безопасности. Следует проверить систему в специализированной мастерской. Kia рекомендует обратиться к официальному дилеру Kia или партнерской сервисной компании.**
- **Не пытайтесь производить обслуживание или ремонт системы преднатяжителей ремней безопасности ни в каком виде.**
- **При неправильном обращении с элементами системы преднатяжителей ремней безопасности, а также при несоблюдении предупреждений, запрещающих ударять, модифицировать, осматривать, заменять, обслуживать или ремонтировать элементы системы преднатяжителей ремней безопасности, возможно неправильное функционирование или непреднамеренное срабатывание с причинением тяжелых травм.**

**(Продолжение)**

**(Продолжение)**

- **В движущемся автомобиле водитель и все пассажиры должны быть пристегнуты ремнями безопасности.**
- **Если автомобиль или преднатяжитель ремня безопасности подлежат утилизации, обратитесь в специализированную мастерскую. Kia рекомендует обратиться к официальному дилеру Kia или партнерской сервисной компании.**

**⚠ ПРЕДОСТЕРЕЖЕНИЕ**

**Кузовные работы на передней части автомобиля могут стать причиной повреждения системы преднатяжителей ремней безопасности. Таким образом, следует пройти обслуживание в специализированной мастерской. Kia рекомендует обратиться к официальному дилеру Kia или партнерской сервисной компании.**

## Меры предосторожности при обращении с ремнем безопасности

**⚠ ПРЕДУПРЕЖДЕНИЕ**

**Все люди, находящиеся в автомобиле, все время должны быть пристегнуты ремнями безопасности. Ремни безопасности и детские автокресла снижают риск серьезных или смертельных травм для всех людей, находящихся в автомобиле, в случае столкновения или внезапной остановки. Без ремня безопасности водитель и пассажиры могут сдвинуться слишком близко к срабатывающей подушке безопасности, удариться о конструктивный элемент салона или быть выброшенными из автомобиля. Правильно используемые ремни безопасности значительно уменьшают эти риски. Всегда соблюдайте меры предосторожности, которые приводятся в данном руководстве в отношении ремней безопасности, подушек безопасности и положения на сиденье.**

### *Младенец или маленький ребенок*

Вам необходимо ознакомиться с принятыми в вашей стране требованиями. Детские автокресла должны быть установлены и надлежащим образом закреплены на заднем сидении. Более подробная информация об использовании детских кресел приведена в пункте “Детское автокресло” на странице 3-38.

**⚠ ПРЕДУПРЕЖДЕНИЕ**

**Каждый пассажир автомобиля, включая младенцев и детей, должны быть пристегнуты ремнями безопасности. Никогда не держите ребенка на руках или коленях во время движения автомобиля. Неконтролируемые силы, возникающие во время столкновения, вырвут ребенка из ваших рук и отбросят его внутрь салона автомобиля. Всегда используйте специальное детское автокресло, соответствующее росту и весу ребенка.**

## ✻ ПРИМЕЧАНИЕ

Маленькие дети лучше всего защищены в случае аварии, если они правильно пристегнуты в расположенном на заднем сиденье специальном детском автокресле, соответствующем стандартам безопасности вашей страны. Перед покупкой любого детского автокресла убедитесь в том, что оно имеет маркировку, подтверждающую его соответствие стандартам безопасности вашей страны. Детское автокресло должно соответствовать росту и весу ребенка. Проверьте эту информацию в этикетке на детском кресле. См. раздел 3-38.

### *Дети старшего возраста*

Дети, которые не помещаются в детское автокресло, должны располагаться на заднем сиденье и быть пристегнуты поясными/плечевыми ремнями безопасности. Поясная часть ремня должна быть пристегнута и затянута на бедрах как можно ниже. Периодически проверяйте правильность подгонки ремня. Ерзание ребенка может нарушить регулировку ремня безопасности. В случае аварии дети находятся в наибольшей безопасности, если они правильно пристегнуты на заднем сиденье автомобиля. Если ребенок старшего возраста (более 13 лет) должен сидеть на переднем сиденье, необходимо надежно пристегнуть его с помощью поясного/плечевого ремня и переместить сиденье в крайнее заднее положение. Дети в возрасте до 13 лет должны быть надежно пристегнуты на заднем сиденье. НИКОГДА не размещайте ребенка в возрасте до 13 лет на переднем сиденье. НИКОГДА не ставьте детское автокресло, направленное против хода автомобиля, на переднем сиденье.

Если плечевая часть ремня слегка касается шеи или лица ребенка, попробуйте поместить его ближе к центру автомобиля. Если плечевой ремень по-прежнему касается лица или шеи ребенка, его нужно усадить в детское автокресло.

### ⚠ ПРЕДУПРЕЖДЕНИЕ

**■ Плечевые ремни безопасности для маленьких детей**

- **Никогда не допускайте контакта шеи или лица ребенка с плечевым ремнем безопасности, когда автомобиль находится в движении.**
- **Если ремень на ребенке неправильно закреплен и отрегулирован, существует риск получения серьезной травмы или смерти.**

### *Беременная женщина*

Для того чтобы снизить вероятность травмирования в случае аварии, беременным женщинам рекомендуется пользоваться ремнем безопасности. При использовании ремня безопасности его поясную ветвь следует разместить как можно ниже на бедрах и плотно подтянуть (не следует располагать поясную ветвь ремня на животе). За более точными рекомендациями обращайтесь к врачу.

**⚠ ПРЕДУПРЕЖДЕНИЕ**

**■ Беременная женщина**

**Беременная женщина ни в коем случае не должна размещать поясную ветвь ремня безопасности на животе, где находится плод, или выше живота, так как в этом положении в случае аварии ремень может причинить вред плоду.**

### *Перевозка пострадавшего*

Во время транспортировки пострадавшего следует использовать ремень безопасности. Если необходимо, следует проконсультироваться с врачом.

### *Один ремень для одного человека*

Два человека (включая детей) никогда не должны использовать один ремень безопасности. Это может усугубить тяжесть травм в случае аварии.

### *Не ложитесь*

Для уменьшения возможности травмирования в случае аварии и достижения максимальной эффективности системы безопасности, все пассажиры должны сидеть, а передние и задние сиденья (2-й и 3-й ряд) должны находиться в вертикальном положении во время движения автомобиля. Ремень безопасности не может обеспечить надлежащую защиту, если человек лежит на заднем сиденье, или если передние и задние (2-й и/или 3-й ряд) сидения находятся в откинутом положении.

**⚠ ПРЕДУПРЕЖДЕНИЕ**

**Движение автомобиля с откинутой спинкой сиденья увеличивает вероятность серьезных или смертельных травм в случае столкновения или внезапной остановки. Эффект-**

**(Продолжение)**

**(Продолжение)**

**ивность системы безопасности (ремни безопасности и подушки безопасности) значительно ухудшается при откидывании сиденья. Ремни безопасности должны проходить на бедрах и груди, чтобы работать должным образом. Чем более спинка сиденья наклонена назад, тем больше шансов, что бедра пассажира выскользнут из-под ремня безопасности, что приведет к серьезным внутренним повреждениям. Кроме того, плечевой ремень безопасности может ударить по шее пассажира. Водители и пассажиры всегда должны сидеть на своих местах на полную глубину сиденья с правильно пристегнутыми ремнями безопасности, при этом спинка сиденья должны находиться в вертикальном положении.**

## Уход за ремнями безопасности

Запрещается разбирать систему ремней безопасности и вносить в нее изменения. Кроме того, соблюдайте осторожность, чтобы не повредить ремни безопасности и крепежные приспособления петлями сидений, дверьми и другими способами.

**⚠ ПРЕДУПРЕЖДЕНИЕ**

- **При возврате спинки заднего сиденья в вертикальное положение после складывания следите за тем, чтобы не повредить ленту или пряжку ремня безопасности. Следите, чтобы лента или пряжка ремня не были зажаты задним сиденьем. Ремень безопасности с поврежденной лентой или пряжкой потеряет свою прочность и может не сработать во время аварии или при внезапной остановке, что может привести к серьезной травме. В случае повреждения ленты или пряжки ремня безопасности немедленно замените их.**
- **В закрытом автомобиле, оставленном на солнце, ремни безопасности могут сильно нагреться. При контакте с ними дети и несовершеннолетние могут получить ожоги.**

### *Периодический осмотр*

Все ремни безопасности следует периодически осматривать на предмет износа или повреждений любого рода. Все поврежденные части необходимо безотлагательно заменить.

### *Поддержание чистоты и сухости ремней*

Ремни безопасности всегда должны быть чистыми и сухими. Если ремни загрязнились, их можно очистить с помощью слабого мыльного раствора и теплой воды. Запрещено использовать отбеливатели, красители, сильные моющие средства или абразивные вещества, поскольку они могут повредить и ослабить ткань.

### *Время замены ремней безопасности*

Если автомобиль попал в аварию, весь узел использовавшегося ремня безопасности необходимо полностью заменить. Это должно быть сделано, даже если не заметно никаких повреждений. В этом случае следует заменить систему в специализированной мастерской. Kia рекомендует проконсультироваться с официальным дилером Kia или партнерской сервисной компанией.

# ДЕТСКОЕ АВТОКРЕСЛО

Дети в автомобиле должны располагаться на заднем сиденье и быть правильно пристегнуты, чтобы свести к минимуму риск травмирования при аварии, внезапной остановке или резком маневре. По статистике дорожно-транспортных происшествий дети находятся в большей безопасности, если располагаются не на переднем, а на заднем сиденье и правильно пристегнуты. Дети старшего возраста, которые перевозятся в автомобиле без детского автокресла, должны быть пристегнуты ремнями безопасности.

Вам необходимо ознакомиться с принятыми в вашей стране требованиями. Детские автокресла должны быть установлены и надлежащим образом закреплены на заднем сиденье. Следует использовать доступные в продаже детские автокресла, соответствующие требованиям стандартов безопасности, принятых в вашей стране.

Детские автокресла крепятся к сиденьям автомобиля с помощью поясных ремней безопасности или поясной ветви трехточечного ремня либо с помощью якорного ремня и/или якорных креплений ISOFIX (при наличии).

Если система фиксации закреплена неправильно, при аварии дети могут получить травмы или погибнуть. Для перевозки маленьких детей и младенцев следует использовать детское автокресло. Прежде чем приобретать детское автокресло того или иного типа, убедитесь в том, что оно подходит к сиденьям и ремням безопасности вашего автомобиля, а также соответствует параметрам вашего ребенка. При установке детского автокресла следуйте инструкциям производителя.

**⚠ ПРЕДУПРЕЖДЕНИЕ**

- **Детское автокресло устанавливается на заднее сиденье. Запрещается устанавливать детское автокресло на переднее пассажирское сиденье. Если при аварии сработает подушка безопасности со стороны пассажира, это может нанести ребенку, сидящему в автокресле, серьезную травму или убить его. Поэтому устанавливайте автокресло только на заднее сиденье автомобиля.**

**(Продолжение)**

**(Продолжение)**

- **В закрытом автомобиле, оставленном на солнце, ремни безопасности и детское автокресло могут сильно нагреться, даже если на улице не жарко. Перед тем как усаживать ребенка, проверяйте чехол и пряжки соответствующего сиденья.**
- **Если детское автокресло не используется, его следует хранить в багажнике, либо закрепить с помощью ремня безопасности, чтобы оно не отлетело вперед в случае внезапной остановки или аварии.**
- **Дети могут получить серьезную травму или погибнуть от подушки безопасности. Все дети, даже те, кто уже слишком велик для детского автокресла, должны перевозиться на заднем сиденье.**

## ⚠ ПРЕДУПРЕЖДЕНИЕ

**Для снижения риска тяжелых или смертельных травм придерживайтесь следующих указаний.**

- **Детей всех возрастов безопаснее всего перевозить правильно пристегнутыми на заднем сиденье. Ребенок на переднем пассажирском сиденье может получить сильный удар подушкой безопасности, который причинит тяжелые или смертельные травмы.**
- **При установке и эксплуатации детского автокресла соблюдайте инструкции производителя.**
- **Всегда проверяйте правильность закрепления детского автокресла в автомобиле, а также следите за тем, чтобы ребенок правильно располагался в кресле и был надежно пристегнут.**

**(Продолжение)**

**(Продолжение)**

- **Никогда не держите ребенка на руках или коленях во время движения автомобиля. Неконтролируемые силы, возникающие во время столкновения, вырвут ребенка из ваших рук и отбросят его внутрь салона автомобиля.**
- **Запрещается пристегивать себя и ребенка одним ремнем безопасности. Во время столкновения ремень может глубоко врезаться в ребенка и причинить ему серьезные внутренние травмы.**
- **Запрещается оставлять детей в автомобиле без присмотра — даже на короткое время. Автомобиль может очень быстро нагреться, в результате чего находящиеся внутри дети получат тяжелые травмы. Даже очень маленькие дети способны непреднамеренно стронуть автомобиль с места, застрять в окне или заблокировать себя и других людей в салоне.**

**(Продолжение)**

**(Продолжение)**

- **Запрещается использовать один ремень безопасности для пристегивания двух детей или взрослых.**
- **Дети постоянно ерзают и принимают неправильное положение на сиденье. Следите за тем, чтобы ребенок не продевал плечевой ремень безопасности под руку или не пропускал его у себя за спиной. Правильно размещайте и пристегивайте детей на заднем сиденье.**
- **Не позволяйте ребенку вставать ногами или коленями на сиденье или пол салона во время движения автомобиля. При столкновении или внезапной остановке ребенка может сильно отбросить и ударить о внутренние детали салона, вследствие чего он получит тяжелые травмы.**

**(Продолжение)**

**(Продолжение)**

- **Не следует использовать детскую кроватку или автокресло, которые крепятся за спинку сиденья с помощью крючков: такая система крепления не обеспечивает достаточной безопасности при аварии.**
- **Ремни безопасности могут сильно нагреваться, в особенности если на припаркованный автомобиль падают прямые солнечные лучи. Всегда проверяйте температуру пряжек ремня безопасности, прежде пристегивать ребенка.**
- **После аварии следует проверить систему в специализированной мастерской. Kia рекомендует обратиться к официальному дилеру Kia или партнерской сервисной компании.**
- **Если на заднем сиденье не хватает места для размещения детского автокресла, так как этому мешает сиденье водителя, установите автокресло на правом заднем сиденье.**

## Использование детского автокресла

Детское автокресло, обращенное назад

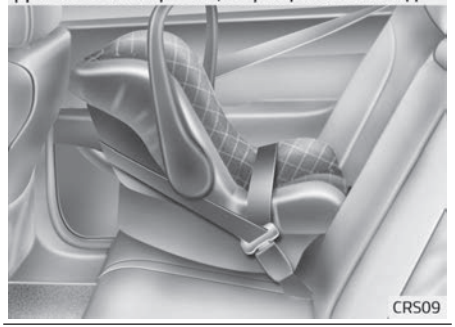


Детское автокресло, обращенное вперед

Для перевозки маленьких детей и младенцев необходимо использовать детское автокресло. Детское автокресло должно подходить ребенку по размерам и устанавливаться согласно инструкциям производителя.
Из соображений безопасности рекомендуется использовать детское автокресло на задних сиденьях.

**⚠ ПРЕДУПРЕЖДЕНИЕ**

**Ни при каких обстоятельствах не устанавливайте детское автокресло, обращенное назад, на переднее пассажирское сиденье, поскольку подушка безопасности пассажира при срабатывании может ударить о детское автокресло и привести к гибели ребенка.**

**⚠ ПРЕДУПРЕЖДЕНИЕ**

**■ Установка детского автокресла**

**(Продолжение)**

**(Продолжение)**

- **Ребенок может получить тяжелые травмы или погибнуть при столкновении, если детское автокресло надежно не зафиксировано в автомобиле, а ребенок надежно не пристегнут в автокресле. Перед монтажом детского автокресла прочитайте инструкции, предоставленные производителем.**
- **Если ремень безопасности не работает так, как описано в данном разделе, следует проверить систему в специализированной мастерской. Kia рекомендует обратиться к официальному дилеру Kia или партнерской сервисной компании.**
- **Несоблюдение инструкций данного руководства в отношении детских автокресел и инструкций, прилагаемых к автокреслу, может увеличить вероятность и/или степень тяжести травм в случае ДТП.**

**(Продолжение)**

**(Продолжение)**

- **Если подголовник сиденья мешает правильной установке детского кресла (в соответствии с инструкцией по эксплуатации детского кресла), необходимо отрегулировать или полностью снять подголовник этого сиденья.**

### *Установка детского автокресла с использованием поясного/плечевого ремня безопасности*

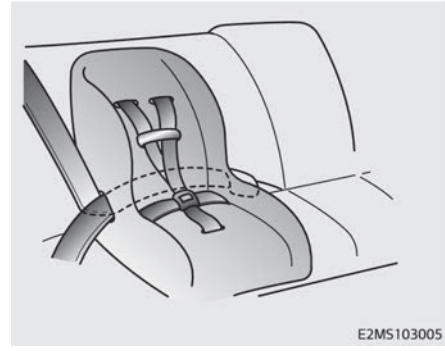


Для установки детского автокресла на сиденье, выполните следующие действия.

1. Для стабильной и безопасной установки детского автокресла отрегулируйте сиденье автомобиля (угол наклона спинки и/или расстояние смещения сиденья вперед-назад) так, чтобы ребенок мог поместиться в детском автокресле в удобном для него положении. Чтобы правильно разместить детское автокресло во всех регулируемых позициях, переднее пассажирское сиденье можно переместить назад, но при этом спинка сиденья не должна выходить за пределы крепления плечевого ремня.
   Поместите детское автокресло на сиденье и протяните поясной/плечевой ремень вокруг автокресла или через него, соблюдая указания производителя автокресела. Убедитесь, что лента ремня безопасности не перекручена.

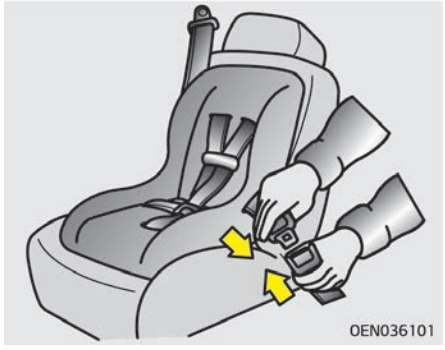


2. Закрепите защелку поясного/плечевого ремня в пряжке. Должен раздаться отчетливый щелчок.

Расположите кнопку фиксатора таким образом, чтобы обеспечить к ней беспрепятственный доступ в случае чрезвычайной ситуации.

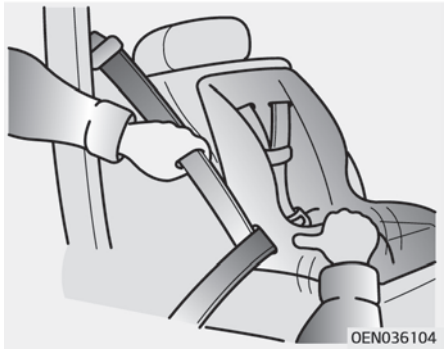


3. Застегните ремень безопасности и убедитесь, что он достаточно туго натянут без провисания. Чтобы убедиться в надежности установки, попробуйте переместить детское автокресло в разных направлениях.

Если необходимо подтянуть ремень, потяните его в сторону втягивающего устройства. Когда вы расстегиваете ремень безопасности и даете ему возможность втянуться, втягивающее устройство автоматически возвращается в обычное состояние, предназначенное для фиксации сидящего пассажира в аварийной ситуации.

### *Допустимые положения для крепления детского автокресла с использованием ремня безопасности – для стран Европы (в автомобилях на 7 сидений)*

Пользуйтесь официально одобренными детскими автокреслами, которые подходят для ребенка. При пользовании детскими автокреслами обращайтесь к следующей таблице.

| Возрастная группа | | Положение при сидении | | | |
|---|---|---|---|---|---|
| | | Переднее пассажирское сидение | Крайнее сиденье 2-го ряда | Центральное сиденье 2-го ряда | Крайнее сиденье 3-го ряда |
| 0: | До 10 кг (0-9 месяцев) | L1, L2 | L1, L2 | L1, L2 | U |
| 0+: | До 13 кг (0-2 года) | L1, L2 | L1, L2 | L1, L2 | U |
| I: | от 9 до 18 кг (9 месяцев - 4 года) | L3, L5, L7, L8 | L3, L5, L7, L8 | L3, L5, L7, L8 | U |
| II и III: | от 15 до 36 кг (4-12 лет) | L6 | L6 | L6 | U |

U = Подходит для «универсальной» категории детских автокресел, одобренных для использования в этой весовой категории

L1 — Подходит для Bebe comfort ELIOS (E2 037014), одобрено для использования лицом назад в данной весовой категории

L2 — Подходит для PegPerego primo Viaggio (E13 030010), одобрено для использования лицом назад в данной весовой категории

L3 — Подходит для Bebe comfort ISEOS (E2 039014), одобрено для использования в данной весовой категории

L5 — Подходит для Romer Lord Plus (E1 03301136), одобрено для использования в данной весовой категории

L6 — Подходит для Euro Kids Star (E1 03301129), одобрено для использования в данной весовой категории

L7 — Подходит для BeSafe iZi COMFORT (E4 03443206), одобрено для использования в данной весовой категории

L8 — Подходит для MAXI-COSI Priori XP (E1 03301153/E1 0165200), одобрено для использования в данной весовой категории

***Пригодность посадочного места для размещения детских автокресел, крепящихся ремнями безопасности и с помощью системы фиксации ISOFIX, определятся в соответствии с нормами ООН (для автомобилей с 6 сидениями)***

(Информация для владельцев автомобилей и производителей детских автокресел)

- Да: подходит для установки ДУС указанной категории
- Нет — не подходит для указанной категории детских автокресел
- «–»: не относится
- Таблица приведена для автомобилей с расположением руля с левой стороны. За исключением переднего пассажирского сиденья, данные в таблице действительны для автомобилей с правосторонним управлением.
  Для переднего пассажирского сиденья в автомобилях с правосторонним управлением применяется информация для посадочного места №. 3.
- F: ориентация по направлению движения; R: ориентация против направления движения

| Категории ДУС | | Позиции сидений | | | | | |
|---|---|---|---|---|---|---|---|
| | | 1 | 3 | 4 | 6 | 7 | 9 |
| Универсальные ДУС с ременной фиксацией | | — | Да[1)] | Да[2)] F, R | Да[2)] F, R | Да, F, R | Да, F, R |

| Категории ДУС | | Позиции сидений | | | | | |
|---|---|---|---|---|---|---|---|
| | | 1 | 3 | 4 | 6 | 7 | 9 |
| Детское автокресло i-Size CRS (с опорной стойкой) | ISOFIX (F2, F2X, R1, R2) | - | Нет | Нет | Нет | Нет | Нет |
| Автокресло ISOFIX для младенцев (например, детское автокресло для грудных детей) | ISOFIX (R1) | – | Нет | Да, R | Да, R | Нет | Нет |
| Переносная детская кроватка (детское автокресло с креплением ISOFIX, устанавливаемое поперечно) | ISOFIX (L1, L2) | – | Нет | Нет | Нет | Нет | Нет |
| Автокресла ISOFIX для детей ясельного возраста — маленькие | ISOFIX (F2, F2X, R2) | - | Нет | Да, F, R | Да, F, R | Нет | Нет |

| Категории ДУС | | Позиции сидений | | | | | |
|---|---|---|---|---|---|---|---|
| | | 1 | 3 | 4 | 6 | 7 | 9 |
| * Автокресла ISOFIX для детей ясельного возраста — большие* (* Не кресла-бустеры) | ISOFIX (F3, R3) | – | Нет | Да, F, R | Да, F, R | Нет | Нет |
| Кресло-бустер, узкое | ISO/B2 | – | Нет | Нет | Нет | Нет | Нет |
| Кресло-бустер, полноразмерное | ISO/B3 | – | Нет | Нет | Нет | Нет | Нет |

Примечание[1]. Как и для 7-местных автомобилей с установкой кресла на переднем сиденье справа (на пассажирском сиденье в 1-м ряду).

Примечание[2]. Для установки универсальных детских автокресел, крепящихся ремнями; спинка должна находиться в вертикальном положении.

- ❉ Ни при каких обстоятельствах не устанавливайте обращенное назад детское автокресло на переднее пассажирское сиденье, если не отключена пассажирская подушка безопасности.
- ❉ Если детское автокресло не удается разместить в устойчивом положении из-за подголовника, его необходимо снять.

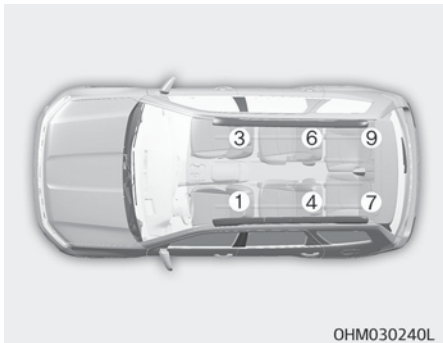


| Номер сиденья | Позиция в автомобиле |
|---|---|
| 1 | Переднее левое |
| 3 | Переднее правое |
| 4 | Левое второго ряда |
| 6 | Правое 2-го ряда |
| 7 | Левое 3-го ряда |
| 9 | Правое третьего ряда |

### *Допустимые положения для крепления детского автокресла с использованием ремня безопасности для всех стран, кроме стран Европы*

Пользуйтесь официально одобренными детскими автокреслами, которые подходят для ребенка. При пользовании детскими автокреслами обращайтесь к следующей таблице.

| Весовая категория | Положение при сидении | | | |
|---|---|---|---|---|
| | Переднее пассажирское сидение | 2-й ряд | | 3-й ряд |
| | | Крайнее | Среднее (двухточечный ремень) | Крайнее |
| Группа 0:<br>(до 10 кг) | L1, L2 | L1, L2 | X | U |
| Группа 0+:<br>(до 13 кг) | L1, L2 | L1, L2 | X | U |
| Группа I:<br>(от 9 до 18 кг) | L3, L5, L7, L8 | L3, L5, L7, L8 | X | U |
| Группа II и III:<br>(от 15 до 36 кг) | L6 | L6 | X | U |

U = Подходит для «универсальной» категории детских автокресел, одобренных для использования в этой весовой категории

L1 — Подходит для Bebe comfort ELIOS (E2 037014), одобрено для использования лицом назад в данной весовой категории

L2 — Подходит для PegPerego primo Viaggio (E13 030010), одобрено для использования лицом назад в данной весовой категории

L3 — Подходит для Bebe comfort ISEOS (E2 039014), одобрено для использования в данной весовой категории

L5 — Подходит для Romer Lord Plus (E1 03301136), одобрено для использования в данной весовой категории

L6 — Подходит для Euro Kids Star (E1 03301129), одобрено для использования в данной весовой категории

L7 — Подходит для BeSafe iZi COMFORT (E4 03443206), одобрено для использования в данной весовой категории

L8 — Подходит для MAXI-COSI Priori XP (E1 03301153/E1 0165200), одобрено для использования в данной весовой категории

X = Положение сиденья не подходит для детей данной весовой категории.

### *Закрепление детского автокресла с помощью системы якорных ремней (при наличии)*

■ Тип A

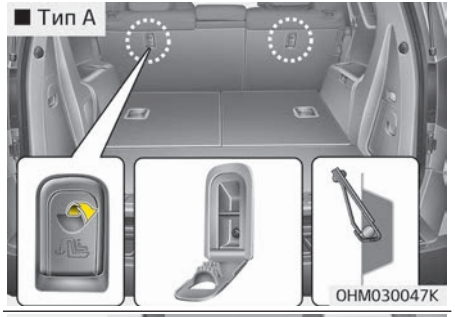


■ Тип B

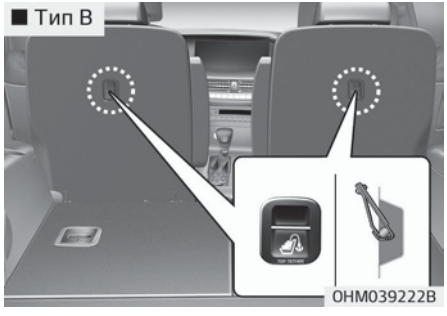


Держатели для крючков, крепящих детское автокресло, расположены сзади задних сидений.

1. Перебросьте ремень детского автокресла через спинку сиденья.
   Если автомобиль укомплектован регулируемыми подголовниками, проденьте якорный ремень под подголовником между его стоек, в противном случае перебросьте ремень через верхнюю часть спинки сиденья.
2. Подсоедините крюк якорного ремня к соответствующему держателю для крюков и надежно затяните, чтобы закрепить детское автокресло.

**⚠ ПРЕДУПРЕЖДЕНИЕ**

**Ребенок может получить тяжелые травмы или погибнуть при столкновении, если детское автокресло надежно не зафиксировано в автомобиле, а ребенок надежно не пристегнут в автокресле. При установке и эксплуатации детского автокресла соблюдайте инструкции производителя.**

**⚠ ПРЕДУПРЕЖДЕНИЕ**

**■ Якорный ремень**

**Не устанавливайте с помощью одного якорного ремня более одного**

**(Продолжение)**

**(Продолжение)**

**детского автокресла, также не закрепляйте несколько автокресел к одной нижней точке якорного крепления. Повышенная нагрузка от нескольких сидений может привести к обрыву якорных ремней или точек крепления, что может стать причиной серьезных травм или гибели.**

## ⚠ ПРЕДУПРЕЖДЕНИЕ

**■ Проверка детского автокресла**

**Проверьте надежность фиксации детского автокресла, смещая его в разных направлениях. Если детское автокресло закреплено неправильно, то оно может качаться, вертеться, наклоняться или отделяться от сиденья, что может стать причиной гибели или получения тяжелых травм.**

## ⚠ ПРЕДУПРЕЖДЕНИЕ

**■ Якорное крепление детского автокресла**

- **Якорные крепления детского автокресла рассчитаны только на нагрузки, возникающие при правильной установке автокресла. Запрещается использовать крепления для фиксации ремней безопасности для взрослых или ременных систем для закрепления в автомобиле других элементов и оборудования.**
- **Если якорный ремень прикреплен в неправильной точке, он может не обеспечивать нужного фиксирующего эффекта.**

### *Закрепление детского автокресла с помощью системы ISOFIX и системы якорных ремней (при наличии)*

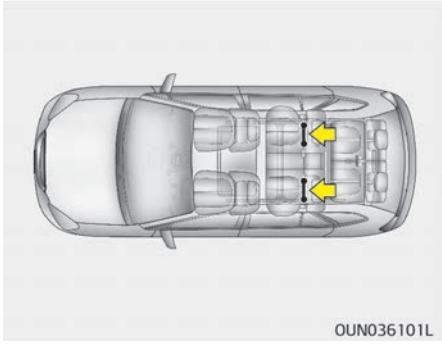


ISOFIX — это стандарт крепления детского автокресла в автомобиле, позволяющий не использовать обычные ремни безопасности для взрослых. Это дает возможность сделать размещение детского автокресла более надежным и правильным, а также упростить и ускорить его установку.

Детское автокресло с системой крепления ISOFIX может устанавливаться в автомобиль, только если оно сертифицировано в соответствии с требованиями ECE-R 44 для данной модели автомобиля.

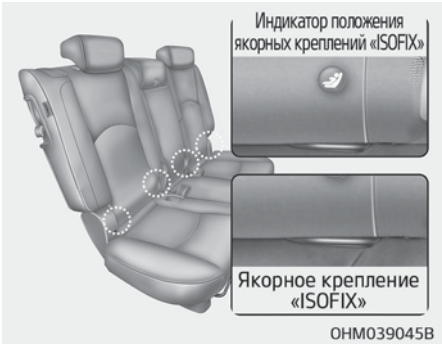


В нижней части с каждой боковой стороны задних сидений указан символ детского автокресла. Эти символы указывают на положение нижних якорных креплений для детских автокресел, если они имеются.

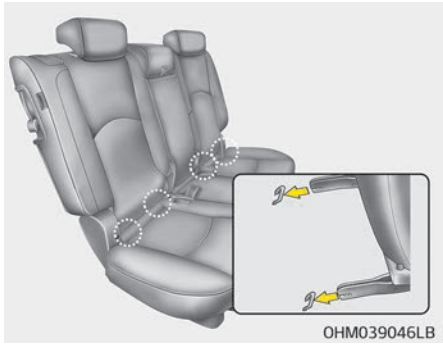


На каждой стороне заднего сидения между подушкой и спинкой расположена пара точек анкерного крепления ISOFIX, а также крепление якорного ремня на полу, за задними сиденьями. Во время установки сиденье должно быть закреплено на точках крепления так, чтобы был слышен щелчок (потяните, чтобы проверить!) и оно должно быть зафиксировано якорным ремнем в соответствующей точке на задней стороне задних сидений.
Установка и эксплуатация детского автокресла должны осуществляться в соответствии с инструкцией, которая прилагается к автокреслу с системой крепления ISOFIX.

**⚠ ПРЕДУПРЕЖДЕНИЕ**

**Детское кресло устанавливается вплотную к сиденью, которое должно находиться во втором наклонном положении от вертикального зафиксированного положения.**

**⚠ ПРЕДУПРЕЖДЕНИЕ**

- **Если для установки детского автокресла используются крепления системы ISOFIX, расположенные на задних сиденьях автомобиля, то следует застегнуть в соответствующих пряжках все металлические язычки и защелки неиспользуемых задних ремней безопасности, а ленты ремней — втянуть позади детского автокресла, чтобы ребенок не смог достать до вытянутых ремней безопасности. Схватившись за незастегнутые металлические язычки или застежки, ребенок, сидящий в детском автокресле, может дотянуться до вытянутых ремней безопасности, что может привести к удушению и тяжелым травмам или гибели.**
- **Не следует размещать что-либо у нижних якорных креплений. Также следите за тем, чтобы в нижнем якорном креплении не застрял ремень безопасности.**

Закрепление детского автокресла

1. Чтобы зафиксировать детское автокресло в якорном креплении ISOFIX, вставьте защелку автокресла в якорное крепление ISOFIX. Должен раздаться четко слышимый щелчок.

**⚠ ПРЕДОСТЕРЕЖЕНИЕ**

**Не допускайте появления на ленте ремня заднего сиденья царапин или защемления, которые могут оставить защелка сиденья ISOFIX и якорное крепление ISOFIX во время установки.**

2. Подсоедините крюк якорного ремня к держателю крюка детского автокресла и надежно затяните, чтобы закрепить сиденье. (См. предыдущую страницу).

**⚠ ПРЕДУПРЕЖДЕНИЕ**

- **Не устанавливайте детское автокресло в центре заднего сиденья с использованием якорных креплений ISOFIX, имеющихся в автомобиле. Якорные крепления ISOFIX поставляются только для левого и правого бокового положения на заднем сиденье. Не нарушайте правила использования якорных креплений ISOFIX: не пытайтесь прикрепить к ним детское автокресло в середине заднего сиденья. При аварии крепления ISOFIX на детском автокресле могут оказаться недостаточно надежными для правильной фиксации автокресла в центре заднего сиденья: они могут сломаться, что станет причиной серьезной травмы или смерти.**

**(Продолжение)**

**(Продолжение)**

- **Не устанавливайте более одного детского автокресла в нижней точке якорного крепления ISOFIX. Повышенная нагрузка может привести к поломке точек якорного крепления или якорного ремня и стать причиной серьезных травм или смерти.**
- **Крепите детские автокресла ISOFIX или совместимые с ISOFIX только в соответствующих местах, показанных на рисунке.**
- **Всегда следуйте указаниям по установке и использованию детских автокресел, которые предоставляются изготовителем.**

### *Допустимые положения ISOFIX для крепления детского автокресла — для стран Европы*

| Весовая категория | Размер | Тип крепления | Положения ISOFIX | | | |
|---|---|---|---|---|---|---|
| | | | Передний пассажир | Заднее крайнее сиденье (Сторона водителя) | Заднее крайнее сиденье (Сторона пассажира) | Заднее центральное сиденье |
| Переносная детская кроватка | F | ISO/L1 | - | X | X | - |
| | G | ISO/L2 | - | X | X | - |
| 0: до 10 кг | E | ISO/R1 | - | IL | IL | - |
| 0+: до 13 кг | E | ISO/R1 | - | IL | IL | - |
| | D | ISO/R2 | - | IL | IL | - |
| | C | ISO/R3 | - | IL | IL | - |
| I: от 9 до 18 кг | D | ISO/R2 | - | IL | IL | - |
| | C | ISO/R3 | - | IL | IL | - |
| | B | ISO/F2 | - | IUF | IUF | - |
| | B1 | ISO/F2X | - | IUF | IUF | - |
| | A | ISO/F3 | - | IUF | IUF | - |

IUF = Пригодно для установки детских автокресел ISOFIX универсальной категории, ориентированных по ходу движения, одобренных к использованию для данной весовой группы.

IL = Пригодно для установки конкретных детских автокресел ISOFIX, разрешенных для данного типа автомобиля в соответствии с ECE R44. Данные автокресла ISOFIX относятся к категориям «конкретная модель автомобиля», «ограниченного применения» или «полу-универсальные».

X = Положение креплений ISOFIX не подходит для установки детского автокресла ISOFIX в данной весовой группе и/или в данном классе размера.

❉ Крепление ISO/R2 и ISO/R3 можно отрегулировать, только когда переднее пассажирское сиденье максимально выдвинуто вперед.

❉ Классы размеров и типы креплений детских автокресел ISOFIX

A — ISO/F3: детское автокресло для детей старшего ясельного возраста с ориентацией по ходу движения (высота 720 мм)

B – ISO/F2: детское автокресло неполной высоты для детей старшего ясельного возраста с ориентацией по ходу движения (высота 650 мм)

B1 – ISO/F2X: детское автокресло неполной высоты для детей ясельного возраста с ориентацией по ходу движения, второй вариант формы задней поверхности (высота 650 мм)

C — ISO/R3: полноразмерное детское автокресло для детей старшего ясельного возраста с ориентацией против хода движения

D — ISO/R2: детское автокресло уменьшенного размера для детей старшего ясельного возраста с ориентацией против хода движения

E — ISO/R1: детское автокресло с ориентацией против хода движения для младенцев

F — ISO/L1: детское автокресло левосторонней ориентации (переносная детская кроватка)

G — ISO/L2: детское автокресло правосторонней ориентации (переносная детская кроватка)

## ПОДУШКА БЕЗОПАСНОСТИ — СИСТЕМА ПАССИВНОЙ БЕЗОПАСНОСТИ

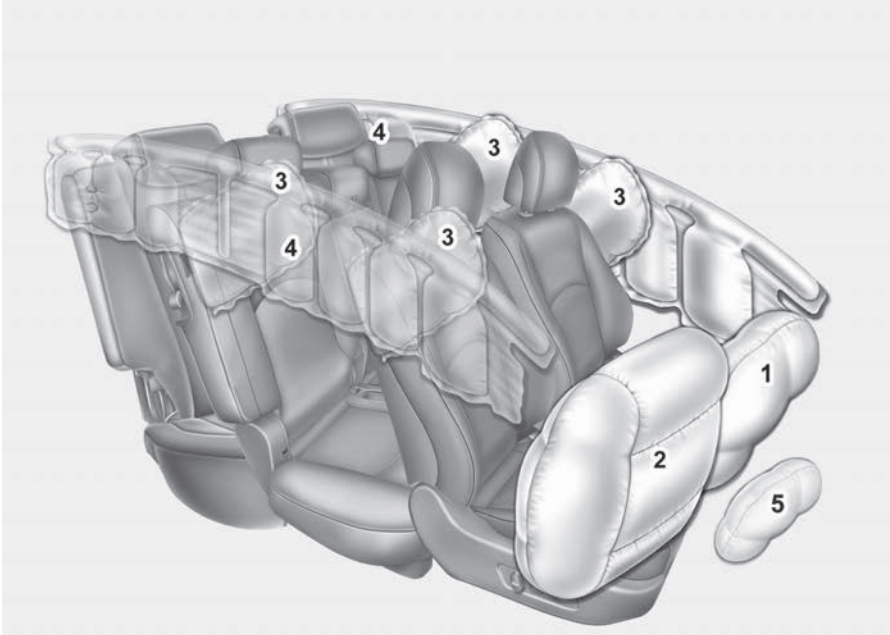


✻ Фактические подушки безопасности в автомобиле могут отличаться от изображенных на рисунке.

OHM039209C

1. Фронтальная подушка безопасности водителя
2. Фронтальная подушка безопасности пассажира
3. Боковая подушка безопасности
4. Шторка безопасности
5. Коленная подушка безопасности водителя

**⚠ ПРЕДУПРЕЖДЕНИЕ**

- **Даже если автомобиль оснащен подушками безопасности, водитель и пассажиры должны всегда пристегиваться ремнями безопасности, которые снижают риск получения и тяжесть травм в случае аварии или опрокидывания автомобиля.**

**(Продолжение)**

**(Продолжение)**

- **Система пассивной безопасности (SRS) и натяжители ремня безопасности содержат взрывчатые химические вещества. Перед очисткой автомобиля необходимо снять систему пассивной безопасности и натяжители. В противном случае может возникнуть пожар. Перед утилизацией автомобиля следует обратиться в специализированную мастерскую. Kia рекомендует обратиться к официальному дилеру Kia или партнерской сервисной компании.**
- **Храните детали и проводку системы пассивной безопасности в сухом месте. Под воздействием воды или другой жидкости они могут прийти в негодность и привести к пожару или серьезным травмам.**

## Принцип действия подушки безопасности

- Подушки безопасности срабатывают (могут при необходимости надуваться), только если замок зажигания находится в положении «ON» (Вкл.) или «START» (Запуск).
- Подушки безопасности незамедлительно надуваются в случае сильного фронтального или бокового столкновения (если автомобиль оснащен боковой подушкой или шторкой безопасности) с целью уберечь находящихся в салоне людей от серьезных травм.

### ✻ ПРИМЕЧАНИЕ

■ Для Европы

Подушки безопасности также незамедлительно надуваются в случае опрокидывания (если автомобиль оснащен боковой подушкой или шторкой безопасности) с целью уберечь находящихся в салоне людей от серьезных травм.

- Скорость автомобиля, с которой надуваются подушки безопасности, неизвестна.
  В общем случае подушки безопасности срабатывают в зависимости от силы и направления столкновения. На основании этих двух факторов датчики передают сигнал с командой на раскрытие/надувание подушек безопасности.
- Раскрытие подушки безопасности зависит от совокупности факторов, в частности от скорости автомобиля, угла удара, а также плотности и жесткости транспортных средств или других объектов, в которые врезался автомобиль при столкновении. Определяющие факторы не ограничиваются перечисленными выше.
- Фронтальные подушки безопасности полностью наполняются и опорожняются за очень короткий промежуток времени.
  Заметить момент срабатывания подушек безопасности во время аварии практически невозможно.
  Скорее всего, вы увидите сработавшие и опорожненные подушки безопасности, свисающие из отделений, где они хранятся, уже после столкновения.

- Для того чтобы обеспечить защиту при серьезном столкновении, подушки безопасности должны наполняться очень быстро. Высокая скорость наполнения подушки безопасности обусловлена крайне коротким промежутком времени, в течение которого происходит столкновение, а также необходимостью раскрытия подушки безопасности в пространстве между пассажиром и элементами конструкции автомобиля прежде, чем пассажир ударится об эти элементы.
  Высокая скорость наполнения подушки безопасности уменьшает риск получения тяжелых или опасных для жизни травм при сильном столкновении, поэтому данный параметр является важной характеристикой ее конструкции.
  Однако наполнение подушки безопасности также может причинить травмы, например ссадины на лице, гематомы и переломы, так как вследствие высокой скорости наполнения подушки безопасности раскрываются со значительной силой.
- В некоторых обстоятельствах контакт с подушкой безопасности рулевого колеса может привести к смертельным травмам, особенно если человек сидит слишком близко к рулю.

**⚠ ПРЕДУПРЕЖДЕНИЕ**

- **Для того чтобы избежать тяжелых травм или смерти вследствие раскрытия подушек безопасности при столкновении, водитель должен сидеть как можно дальше от подушки безопасности рулевого колеса (на расстоянии по меньшей мере 250 мм (10 дюймов)). Передний пассажир должен отодвинуть сиденье как можно дальше назад и сидеть, откинувшись на спинку.**
- **В случае столкновения подушки безопасности наполняются мгновенно, и пассажиры могут пострадать от силы раскрытия подушек, если сидят в неправильном положении.**
- **Наполнение подушки безопасности может стать причиной травм, в частности ссадин на лице и теле, порезов от разбившегося стекла или ожогов.**

### *Шум и дым*

Когда подушки надуваются, они производят громкий шум, и в салоне автомобиля появляются дым и порошковая взвесь в воздухе. Это нормальное явление, которое происходит в результате срабатывания устройства надувания подушки безопасности. После срабатывания подушки безопасности вы можете почувствовать существенный дискомфорт при дыхании вследствие контакта груди с ремнем безопасности и подушкой безопасности, а также вдыхания дыма и порошка. Откройте двери и/или окна как можно скорее после удара, чтобы уменьшить дискомфорт и предотвратить длительное воздействие дыма и порошка.
Хотя дым и порошок нетоксичны, они могут вызывать раздражение кожи (глаз, носа, горла и т. д.). В этом случае промойте пораженный участок холодной водой и сразу же обратитесь к врачу, если симптомы не проходят.

**⚠ ПРЕДУПРЕЖДЕНИЕ**

- **При раскрытии подушки безопасности, относящиеся к ней детали в рулевом колесе, приборной панели, передних сидениях и/или по обе стороны рейлингов на крыше над передними и задними дверями становятся очень горячими. Во избежание травм не прикасайтесь к внутренним компонентам подушки безопасности в местах их хранения сразу после развертывания.**
- **Не размещайте устанавливайте в зонах срабатывания подушек безопасности, таких как панель приборов, окна, стойки и рейлинги крыши автомобиля.**

***Табличка, содержащая сведения о подушке безопасности переднего сиденья пассажира с предупреждением об установке детского автокресла***

■ Тип A

OYDESA2042

■ Тип B

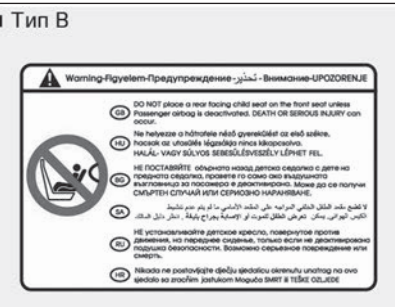


OHM036053L

**⚠ ПРЕДУПРЕЖДЕНИЕ**

**Запрещается устанавливать детское автокресло на переднее пассажирское сиденье в положении против хода автомобиля, если не отключена подушка безопасности пассажира. При срабатывании подушки безопасности пассажира она ударяет о детское автокресло, что может привести к гибели ребенка.**

Кроме того, не рекомендуется устанавливать на переднем пассажирском сиденье детское кресло в положении по ходу движения автомобиля. При срабатывании подушки безопасности переднего пассажира ребенок может получить тяжелые или смертельные травмы.

**⚠ ПРЕДУПРЕЖДЕНИЕ**

- **КАТЕГОРИЧЕСКИ запрещается устанавливать детское автокресло против хода автомобиля на сиденье с ВКЛЮЧЕННОЙ ПОДУШКОЙ БЕЗОПАСНОСТИ. Возможна ГИБЕЛЬ ребенка или нанесение ему ТЯЖЕЛЫХ ТРАВМ.**
- **Если ребенок сидит в автокресле, которое расположено на крайнем заднем сиденье автомобиля, оснащенном боковыми подушками безопасности и/или шторками безопасности, то детское автокресло нужно устанавливать на максимальном удалении от двери и надежно закреплять. При срабатывании боковых подушек/шторок безопасности они могут причинить младенцу или маленькому ребенку тяжелые травмы или стать причиной его гибели.**

## Сигнальная лампа подушки безопасности

Сигнальная лампа неисправности подушки безопасности на приборной панели автомобиля призвана предупреждать о потенциальной проблеме с подушкой безопасности (системой пассивной безопасности).
Когда ключ зажигания переводится в положение «ON» (Вкл.), эта сигнальная лампа должна загореться приблизительно на 6 секунд, а затем погаснуть.
Проверьте систему в следующих случаях.

- Лампа не загорается на короткое время при включении зажигания.
- Лампа продолжает гореть спустя примерно 6 секунд.
- Лампа загорается при движении автомобиля.

## Компоненты и функции системы пассивной безопасности

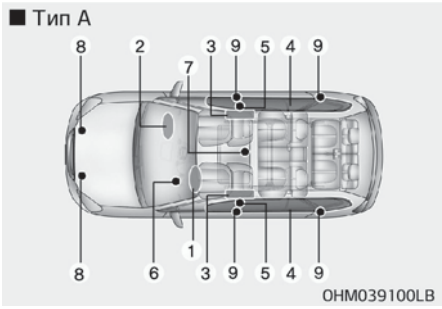


Система пассивной безопасности состоит из следующих компонентов.

1. Модуль фронтальной подушки безопасности водителя
2. Модуль фронтальной подушки безопасности пассажира
3. Модули боковых подушек безопасности
4. Модули надувных шторок.
5. Преднатяжитель на втягивающем устройстве в сборе
6. Сигнальная лампа подушки безопасности
7. Модуль управления системой пассивной безопасности (SRSCM) / датчик опрокидывания
8. Датчики фронтального удара
9. Датчики бокового удара

Когда замок зажигания находится в положении «ON» (Вкл.), модуль SRSCM постоянно контролирует состояние всех компонентов системы пассивной безопасности и на основании силы удара при столкновении определяет необходимость активации подушек безопасности или механизма предварительного натяжения ремня безопасности.

После переключения замка зажигания в положение «ON» (Вкл.) на приборной панели около 6 секунд горит сигнальная лампа подушек безопасности системы SRS. По истечении этого времени сигнальная лампа подушек безопасности системы SRS должна погаснуть.

**⚠ ПРЕДУПРЕЖДЕНИЕ**

**Любое из следующих условий указывает на наличие неисправности в системе пассивной безопасности. В этом случае следует проверить систему в специализированной мастерской. Kia рекомендует обратиться к официальному дилеру Kia или партнерской сервисной компании.**

- **Лампа не загорается на короткое время при включении зажигания.**
- **Лампа продолжает гореть спустя примерно 6 секунд.**
- **Лампа загорается при движении автомобиля.**

Модули фронтальных подушек безопасности располагаются по центру рулевого колеса, на панели переднего пассажира над перчаточным ящиком и/или в коленной накладке со стороны водителя. Когда блок управления подушками безопасности обнаруживает достаточно серьезный удар в переднюю часть транспортного средства, он автоматически надувает передние подушки безопасности.

Когда срабатывают подушки безопасности, под давлением от их развертывания отделяются отрывные швы в предохранительных крышках. После открывания крышки подушка безопасности полностью надувается.

Полностью раскрывшаяся подушка безопасности в сочетании с правильно пристегнутым ремнем замедляет движение водителя или пассажира вперед и снижает риск травм головы и грудной клетки.

После полного раскрытия подушка безопасности сразу же начинает сдуваться, позволяя водителю видеть ситуацию на дороге, а также работать рулем и использовать другие органы управления.

Фронтальная подушка безопасности пассажира

**⚠ ПРЕДУПРЕЖДЕНИЕ**

- **Не следует устанавливать или размещать какие-либо аксессуары (подстаканник, держатель кассет, этикетку и т. д.) на панели напротив переднего пассажира выше перчаточного ящика, если автомобиль оснащен подушкой безопасности пассажира. Такие предметы могут представлять опасность в случае столкновения, так как при срабатывании подушки безопасности они отлетают в салон и могут причинить травмы.**
- **Устанавливая в салоне автомобиля контейнер с жидким освежителем воздуха, не следует располагать его рядом с комбинацией приборов или на приборной панели.**
  **Он представляет опасность в случае столкновения, так как при срабатывании подушки безопасности отлетит в салон и может причинить травмы.**

**⚠ ПРЕДУПРЕЖДЕНИЕ**

- **При срабатывании подушки безопасности может слышаться сильный шум, сопровождающийся выбросом пыли в салон автомобиля. Это нормальное явление, не представляющее опасности: при упаковке подушки безопасности обрабатываются этим порошком. Пыль, которая выделяется при срабатывании подушек безопасности, может вызвать раздражение кожи или глаз, а также приступ астмы. После аварии, при которой сработали подушки безопасности, тщательно вымойте все открытые участки кожи холодным мягким мыльным раствором.**

**(Продолжение)**

**(Продолжение)**

- **Система SRS работает, только если ключ зажигания находится в положении «ON» (Вкл.). Если сигнальная лампа подушки безопасности системы SRS не загорается после поворота ключа зажигания в положение «ON» (Вкл.), продолжает гореть спустя примерно 6 секунд после поворота ключа зажигания в положение «ON» (Вкл.), или если она загорается после запуска двигателя во время движения, то система SRS работает неправильно. В этом случае следует проверить систему в специализированной мастерской. Kia рекомендует обратиться к официальному дилеру Kia или партнерской сервисной компании.**

**(Продолжение)**

**(Продолжение)**

- **Перед тем как производить замену предохранителя или отключать клемму аккумулятора, переключите замок зажигания в положение «LOCK» (Блокировка) и извлеките из него ключ. Запрещается извлекать или заменять предохранители, связанные с подушками безопасности, если замок зажигания находится в положении «ON» (Вкл.). При несоблюдении данного требования загорится сигнальная лампа подушки безопасности системы SRS.**

## Фронтальная подушка безопасности водителя и пассажира

■ Передняя подушка безопасности водителя

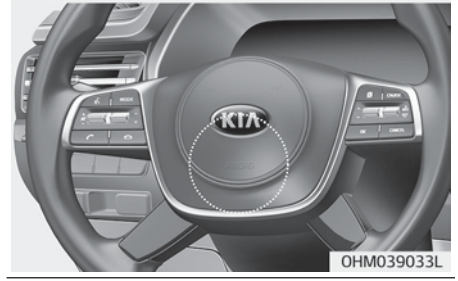

■ Фронтальная подушка безопасности пассажира

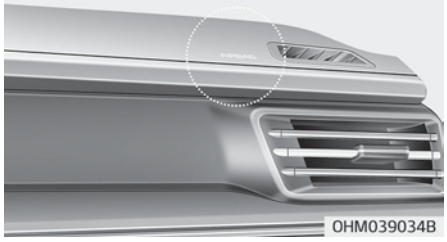


Ваш автомобиль оснащен системой пассивной безопасности (подушками безопасности) и поясными/плечевыми ремнями безопасности для водителя и пассажира.
О наличии этой системы в автомобиле свидетельствует надпись «AIR BAG» (Подушка безопасности) на крышке подушки безопасности рулевого колеса и/или на крышке подколенного валика сиденья водителя под рулевым колесом, и на накладке передней панели со стороны пассажира, над перчаточным ящиком.

Система пассивной безопасности (SRS) состоит из подушек безопасности, установленных под предохранительными крышками в центре рулевого колеса, в коленной накладке на рулевой колонке и на передней панели со стороны пассажира над перчаточным ящиком.

Система SRS призвана обеспечивать водителю и/или переднему пассажиру автомобиля дополнительную защиту, по сравнению с применением только ремней безопасности, в случае достаточно сильного лобового удара.

**⚠ ПРЕДУПРЕЖДЕНИЕ**

**Используйте ремни безопасности и детские удерживающие системы — при каждой поездке, каждый раз, для каждого, кто находится в автомобиле! Подушки безопасности срабатывают со значительной силой за долю секунды. Ремни безопасности удерживают пассажиров в правильном положении, благодаря чему достигается максимальная эффективность подушек безопасности. Если**

**(Продолжение)**

**(Продолжение)**

**водитель и пассажиры неправильно пристегнуты или вообще не пристегнуты ремнями безопасности, подушки безопасности не могут уберечь их от тяжелых травм. Всегда соблюдайте меры предосторожности, изложенные в данном руководстве, в отношении ремней безопасности, подушек безопасности и безопасности водителя и пассажиров.**
**Чтобы свести к минимуму риск получения тяжелых или смертельных травм и обеспечить максимальную эффективность системы безопасности, выполняйте следующие рекомендации.**

- **Не располагайте ребенка на переднем сиденье в детской удерживающей системе или на дополнительной подушке.**
- **Всегда пристегивайте детей ремнями безопасности на сиденье второго ряда. Это наиболее безопасное место для перевозки детей любого возраста.**

**(Продолжение)**

**(Продолжение)**

- **Фронтальные и боковые подушки безопасности могут причинить травмы водителю или переднему пассажиру, которые занимают неправильное положение на сиденье.**
- **Располагайте сиденье как можно дальше от подушки безопасности, но так, чтобы при этом вы могли беспрепятственно управлять автомобилем.**
- **Вы и пассажиры не должны сидеть слишком близко к подушкам безопасности или наклоняться к ним без необходимости. Если водитель или пассажиры неправильно располагаются на сиденьях, то при срабатывании подушек безопасности они могут получить тяжелые травмы.**
- **Не следует опираться на дверь или центральную консоль — всегда сидите в вертикальном положении.**

**(Продолжение)**

**(Продолжение)**

- **Не следует размещать какие-либо предметы на модулях подушек безопасности на рулевом колесе, приборной панели и панели переднего пассажира над перчаточным ящиком или рядом с этими областями, поскольку любой такой предмет может причинить вред в случае аварии, при которой сработают подушки безопасности.**
- **Не ремонтируйте и не отключайте проводку системы SRS или другие ее компоненты. Эти действия могут стать причиной получения травм вследствие случайного срабатывания подушек безопасности или выхода системы SRS из строя.**

**(Продолжение)**

**(Продолжение)**

- **Если сигнальная лампа подушки безопасности системы SRS горит во время движения автомобиля, следует проверить систему в специализированной мастерской. Kia рекомендует обратиться к официальному дилеру Kia или партнерской сервисной компании.**
- **Подушки безопасности можно использовать только один раз — следует заменить систему в специализированной мастерской.**
  **Kia рекомендует обратиться к официальному дилеру Kia или партнерской сервисной компании.**

**(Продолжение)**

**(Продолжение)**

- **Система SRS дает команду на срабатывание фронтальных подушек безопасности, только если удар имеет достаточную силу и направлен под углом менее 30° к продольной оси автомобиля. Кроме того, подушки безопасности рассчитаны только на однократное срабатывание. Ремни безопасности всегда должны быть пристегнуты.**
- **Фронтальные подушки безопасности не рассчитаны на срабатывание при боковом ударе, ударе сзади или опрокидывании. Кроме того, фронтальные подушки безопасности не срабатывают в лобовых столкновениях, при которых сила удара ниже порога срабатывания.**

**(Продолжение)**

**(Продолжение)**

- **Запрещается устанавливать детскую удерживающую систему на переднее сиденье. В случае аварии младенец или ребенок может получить серьезные травмы или погибнуть в результате срабатывания подушки безопасности.**
- **Детей возрастом 13 лет и младше следует перевозить на заднем сиденье, правильно пристегнув ремнями безопасности. Запрещено перевозить детей на переднем пассажирском сиденье. Если на переднее сиденье необходимо посадить ребенка старше 13 лет, следует правильно пристегнуть его и отодвинуть сиденье как можно дальше назад.**

**(Продолжение)**

**(Продолжение)**

- **В целях обеспечения максимальной защиты при любой аварии водитель и все пассажиры должны быть пристегнуты ремнями безопасности независимо от того, оснащено ли их посадочное место подушкой безопасности, что позволит свести к минимуму риск получения тяжелых травм или гибели при аварии. Не садитесь слишком близко и не опирайтесь на подушки безопасности во время движения автомобиля.**
- **При неправильной посадке или расположении не по центру сиденья возможно получение тяжелых или смертельных травм в случае аварии. До тех пор пока автомобиль не припаркован и ключ зажигания не вынут из замка, все пассажиры должны сидеть вертикально, по центру подушек, комфортно вытянув ноги и не отрывая стоп от пола, с поднятыми спинками сидений и пристегнутыми ремнями безопасности.**

**(Продолжение)**

**(Продолжение)**

- **Чтобы обеспечивать защиту при столкновении, система подушек безопасности SRS должна срабатывать очень быстро. Если водитель или пассажир сидят неправильно вследствие того, что не пристегнули ремни безопасности, подушка безопасности может сильно ударить их и причинить тяжелые или смертельные травмы.**

## ⚠ ПРЕДУПРЕЖДЕНИЕ

### ■ Не размещать предметы вблизи подушек безопасности

**Не размещайте предметы (например, покрытие амортизирующей накладки, подставку для мобильного телефона, подставку для чашки, освежитель воздуха или наклейки) над модулями подушек безопасности на рулевом колесе, панели инструментов, ветровом стекле и панели переднего пассажира над пер-**

**(Продолжение)**

**(Продолжение)**

**чаточным ящиком или возле этих модулей. В случае аварии, достаточно сильной для раскрытия подушек безопасности, подобные предметы могут стать травмоопасными. Водитель или пассажир не должны размещать какие-либо предметы над подушкой безопасности или между подушкой безопасности и собой.**

## Боковая подушка безопасности

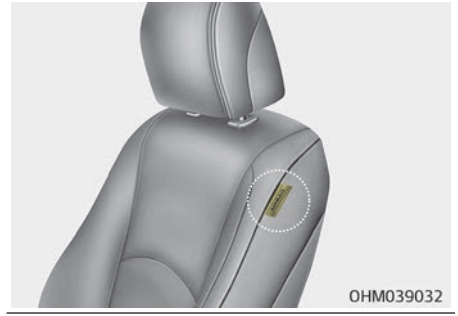

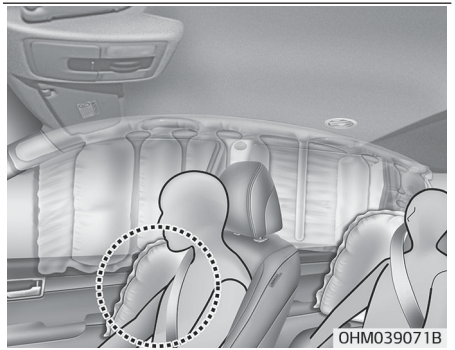


✻ Фактические подушки безопасности в автомобиле могут отличаться от изображенных на рисунке.

Автомобиль укомплектован боковыми подушками безопасности, установленными для каждого переднего сиденья. Подушка безопасности обеспечивает водителю и/или переднему пассажиру автомобиля дополнительную защиту по сравнению с использованием одних только ремней безопасности.

Боковые подушки безопасности срабатывают только при определенных условиях бокового столкновения, в зависимости от силы, угла, скорости и точки приложения удара. Однако боковая подушка безопасности может сработать и при лобовом ударе, если достигнут порог ее срабатывания. Боковые подушки безопасности не предназначены для срабатывания во всех случаях бокового удара или опрокидывания.

Боковая подушка безопасности может сработать только на стороне удара или на обеих сторонах автомобиля.

## ✻ ПРИМЕЧАНИЕ

■ при наличии датчика опрокидывания

- В некоторых случаях опрокидывания срабатывают обе боковые подушки безопасности.
- Боковые подушки безопасности могут сработать, если датчик опрокидывания определяет ситуацию как опрокидывание автомобиля.

## ⚠ ПРЕДУПРЕЖДЕНИЕ

**Пассажирам, которые занимают сиденья, укомплектованные боковыми подушками и/или шторками безопасности, не следует позволять опираться головой или телом о дверь, класть на дверь руки и высовывать руки из окон, а также располагать какие-либо предметы между собой и дверями.**

**⚠ ПРЕДУПРЕЖДЕНИЕ**

- **Боковая подушка безопасности служит дополнением для ремней безопасности водителя и пассажира и не может использоваться вместо них. По этой причине в движущемся автомобиле ремни безопасности обязательно должны быть пристегнуты. Подушки безопасности срабатывают только в определенных ситуациях бокового удара или опрокидывания*1, в которых водитель и пассажиры могут получить тяжелые травмы.**

**(Продолжение)**

**(Продолжение)**

- **Для того чтобы обеспечить оптимальную защиту с помощью системы боковых подушек безопасности, а также исключить травмирование пассажиров вследствие раскрытия боковой подушки безопасности, оба человека на передних сиденьях должны сидеть вертикально, с правильно пристегнутыми ремнями безопасности. Руки водителя должны располагаться на рулевом колесе, на девяти и трех часах условного циферблата.**
  **Пассажир должен держать руки на коленях.**
- **Не следует использовать декоративные чехлы для сидений.**
- **При использовании чехлов для сидений эффективность системы может снизиться до полного отказа.**

**(Продолжение)**

**(Продолжение)**

- **Для того чтобы предотвратить неожиданное срабатывание боковой подушки безопасности, которое может привести к травмам, не допускайте ударов по датчику бокового удара, если замок зажигания находится во включенном положении.**
- **При повреждении сиденья или чехла сиденья следует пройти обслуживание в специализированной мастерской.**
  **Kia рекомендует обратиться к официальному дилеру Kia или партнерской сервисной компании.**
- **Никогда не вставляйте предметы в маленькие отверстия рядом с указателями нахождения боковых подушек безопасности на сидениях автомобиля.**
  **При срабатывании подушки, предмет может помешать срабатыванию, что приведет к нежелательным травмам.**

*1 Только в автомобилях, оснащенных датчиком опрокидывания.

**⚠ ПРЕДУПРЕЖДЕНИЕ**

**■ Не размещать предметы вблизи подушек безопасности**

- **Водитель или пассажир не должны размещать какие-либо предметы над подушкой безопасности или между подушкой безопасности и собой. Также запрещается устанавливать какие-либо предметы вокруг области раскрытия подушек безопасности, например около двери, стекол дверей, а также передней и задней стойки.**
- **Не следует размещать какие-либо предметы между дверью и сиденьем. При раскрытии боковой подушки безопасности они могут нанести серьезную травму.**
- **Не устанавливайте какие-либо аксессуары на боковых подушках безопасности или вблизи них.**

## Шторка безопасности

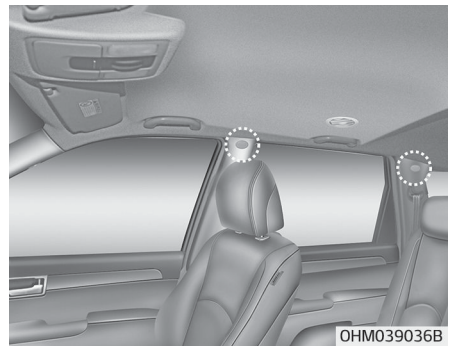


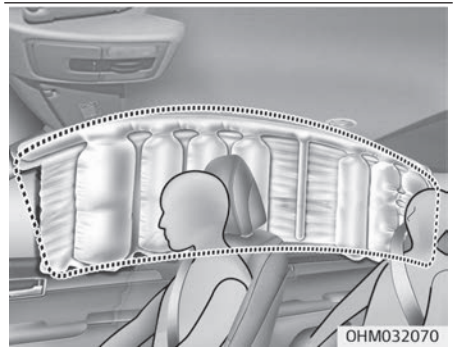


✻ Фактические подушки безопасности в автомобиле могут отличаться от изображенных на рисунке.

Шторки безопасности располагаются по обеим сторонам вдоль продольных брусьев крыши, над передними и задними дверями.
Они предназначены для защиты головы человека, сидящего на переднем или крайнем заднем сиденье, при некоторых видах боковых столкновений.
Шторки безопасности срабатывают только при определенных условиях бокового столкновения, в зависимости от силы, угла, скорости и точки приложения удара. Однако боковая подушка безопасности может сработать и при лобовом ударе, если достигнут порог ее срабатывания.
Шторка безопасности может сработать только на стороне удара или на обеих сторонах автомобиля.
Шторки безопасности не предназначены для срабатывания во всех случаях бокового удара или опрокидывания.

**✻ ПРИМЕЧАНИЕ**

■ при наличии датчика опрокидывания

(Продолжение)

(Продолжение)

- В некоторых случаях опрокидывания срабатывают шторки безопасности с обеих сторон.
- Шторки безопасности могут сработать, если датчик опрокидывания определяет ситуацию как опрокидывание автомобиля.

**⚠ ПРЕДУПРЕЖДЕНИЕ**

**■ Не размещать предметы вблизи подушек безопасности**

- **Не размещайте предметы над подушкой безопасности. Кроме того, не размещайте предметы возле участков, где подушка безопасности наполняется воздухом, например возле дверей, стекол боковых дверей, передней и задней стоек, боковых брусьев крыши.**
- **Не размещать на крючке для одежды твердые или бьющиеся предметы.**

**(Продолжение)**

**(Продолжение)**

- **Из соображений безопасности не вешайте тяжелые предметы на крючки для одежды.**

**⚠ ПРЕДУПРЕЖДЕНИЕ**

- **Боковые подушки и шторки безопасности обеспечивают максимальный уровень безопасности, когда пассажиры на передних и крайних задних сиденьях сидят вертикально и пристегнуты ремнями безопасности. Дети должны перевозиться в детском автокресле, установленном на заднем сиденье автомобиля.**
- **Если ребенок перевозится на крайнем заднем сиденье, он должен находиться в подходящем детском автокресле. Детское автокресло должно располагаться как можно дальше от двери и быть надежно зафиксировано в месте установки.**

**(Продолжение)**

**(Продолжение)**

- **Не следует позволять пассажирам опираться головой или телом о дверь, класть на дверь руки и высовывать руки из окон, а также располагать какие-либо предметы между дверями и пассажирами, которые занимают сиденья, укомплектованные боковыми подушками и шторками безопасности.**
- **Не пытайтесь вскрывать или ремонтировать какие-либо компоненты системы боковых подушек и шторок безопасности. При необходимости следует пройти обслуживание в специализированной мастерской. Kia рекомендует обратиться к официальному дилеру Kia или партнерской сервисной компании.**

**При несоблюдении изложенных выше инструкций водитель и пассажиры могут получить травмы или погибнуть в случае аварии.**

Почему при столкновении не сработала подушка безопасности? (Условия наполнения и ненаполнения подушек безопасности.)
Существует много типов аварий, при которых подушка безопасности не обеспечивает дополнительную защиту.
К таким авариям относятся удары в заднюю часть, второй или третий удар при ДТП с несколькими соударениями, а также удары на низкой скорости.

### *Датчики столкновения для подушки безопасности*

OHM039037/OHM039038B/OHM030039RU/OHM039040/OHM038041

1. Модуль управления системой пассивной безопасности (SRSCM)/датчик опрокидывания
2. Датчик фронтального удара
3. Датчик бокового удара
4. Датчик бокового удара

**⚠ ПРЕДУПРЕЖДЕНИЕ**

- **Не следует бить или допускать удары любых объектов по местам размещения подушек безопасности или их датчиков.**
  **Такой удар может спровоцировать неожиданное срабатывание подушки безопасности, что может стать причиной тяжелых травм или летального исхода.**

**(Продолжение)**

**(Продолжение)**

- **При изменении места установки или угла расположения датчиков подушки безопасности могут сработать в неожиданный момент или не сработать в необходимый момент, что может привести к нанесению серьезного ущерба здоровью или летальному исходу. Поэтому не следует пытаться производить обслуживание датчиков подушек безопасности или зоны вокруг датчиков. Следует пройти обслуживание в специализированной мастерской. Kia рекомендует обратиться к официальному дилеру Kia или партнерской сервисной компании.**

**(Продолжение)**

**(Продолжение)**

- **Проблемы могут возникнуть при изменении угла установки датчиков вследствие деформации переднего бампера, кузова или передних дверей и задних стоек кузова, где установлены датчики бокового столкновения. В этом случае следует пройти обслуживание в специализированной мастерской. Kia рекомендует обратиться к официальному дилеру Kia или партнерской сервисной компании.**
- **Автомобиль рассчитан для гашения удара и срабатывания подушек безопасности при определенных видах столкновений. При установке на бампер накладок или при замене бампера на неоригинальные запчасти возможно ухудшение характеристик автомобиля и срабатывания подушек безопасности при столкновении.**

## ⚠ ПРЕДУПРЕЖДЕНИЕ

### ■ Для Европы

**Если автомобиль оснащен боковыми подушками и шторками безопасности, то при буксировке автомобиля переместите замок зажигания в положение «OFF» (Выкл.) или «ACC».**
**Возможно срабатывание боковых подушек и шторок безопасности, если замок зажигания находится в положении «ON» (Вкл.), а датчик опрокидывания расценивает ситуацию как опрокидывание автомобиля.**

### *Состояния раскрытия подушки безопасности*

#### Фронтальные подушки безопасности

Фронтальные подушки безопасности предназначены для надувания при лобовом столкновении в зависимости от интенсивности, скорости или угла удара.

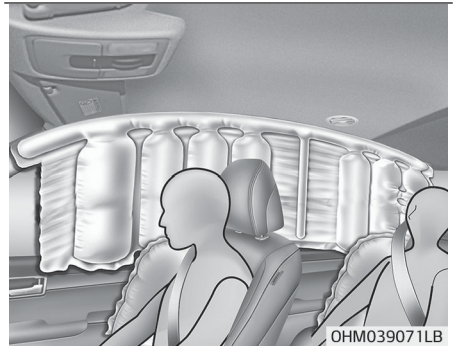


✻ Фактические подушки безопасности в автомобиле могут отличаться от изображенных на рисунке.

#### Боковые подушки и шторки безопасности

Боковые подушки и шторки безопасности раскрываются только при обнаружении удара датчиками бокового столкновения, в зависимости от силы удара, его направления, скорости и точки соприкосновения.

Хотя фронтальные подушки безопасности (подушки водителя и переднего пассажира) предназначены для раскрытия только при лобовых столкновениях, но при сильном воздействии на фронтальные датчики столкновения они также могут раскрыться и при других типах столкновений. Боковые подушки безопасности (боковые подушки и шторки безопасности) предназначены для раскрытия только при боковых столкновениях, но при сильном воздействии на боковые датчики они также могут раскрыться и при других типах столкновений.

Подушки безопасности могут раскрыться вследствие сильных ударов по шасси во время движения по плохой дороге или обочине. Для предупреждения нежелательного раскрытия подушек безопасности старайтесь ехать по плохим дорогам или бездорожью максимально осторожно.

## ✻ ПРИМЕЧАНИЕ

■ Для Европы

Боковые подушки и шторки безопасности также раскрываются при опрокидывании автомобиля.

### *Условия, при которых подушки безопасности не раскрываются*

- При столкновениях на низких скоростях подушки безопасности могут не сработать. Подушки безопасности не рассчитаны на срабатывание в таких случаях, поскольку при подобных столкновениях они не могут повысить уровень защиты, который дают ремни безопасности.

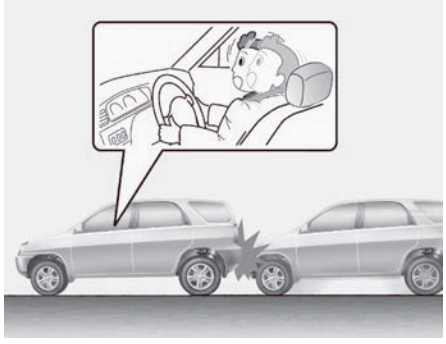

- Подушки безопасности не рассчитаны на срабатывание при задних столкновениях, так как под действием удара пассажиры перемещаются назад. В этом случае срабатывание подушек безопасности не принесет дополнительной пользы.

- Фронтальные подушки безопасности могут не сработать при боковых столкновениях, так как пассажиры перемещаются по направлению к месту удара, а в случае с боковым ударом фронтальные подушки безопасности не могут повысить уровень защиты пассажиров и водителя.

- Однако, если в автомобиле установлены боковые подушки и шторки безопасности, они могут сработать в зависимости от скорости автомобиля, а также силы и угла удара.

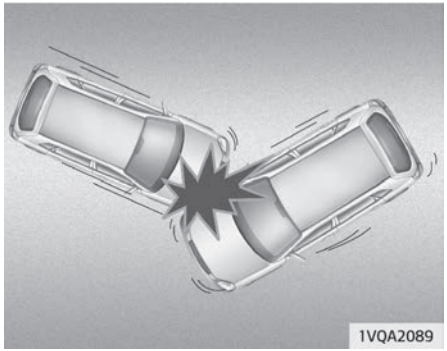


• Если столкновение происходит под углом, то под действием силы удара пассажиры могут переместиться в том направлении, в котором подушки безопасности не способны обеспечить дополнительную защиту, поэтому датчики не подают подушкам безопасности команду срабатывания.

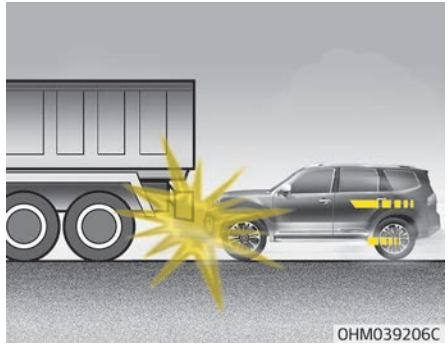


• Часто случается так, что непосредственно перед столкновением водители резко тормозят. При резком торможении передняя часть автомобиля опускается, из-за чего он «подныривает» под транспортное средство, имеющее больший дорожный просвет. При таком «подныривании» подушки безопасности могут не сработать, так как замедление, которое регистрируется датчиками, в столкновениях такого типа может значительно снижаться.

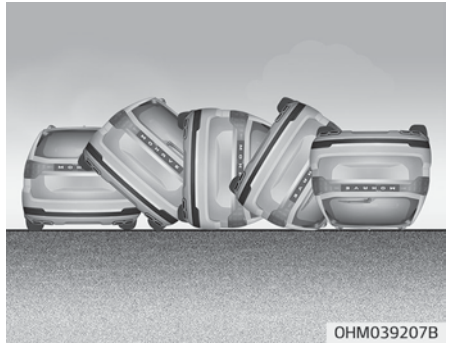


• Фронтальные подушки безопасности могут не срабатывать при опрокидывании автомобиля, так как они не способны обеспечить дополнительную защиту водителя и пассажиров.

## ✻ ПРИМЕЧАНИЕ

■ Для Европы

Если в автомобиле установлены боковые подушки и шторки безопасности, они могут сработать при опрокидывании, если оно регистрируется соответствующим датчиком.

## ✻ ПРИМЕЧАНИЕ

■ Кроме Европы

Если в автомобиле установлены боковые подушки и шторки безопасности, они могут сработать при опрокидывании автомобиля вследствие бокового удара.

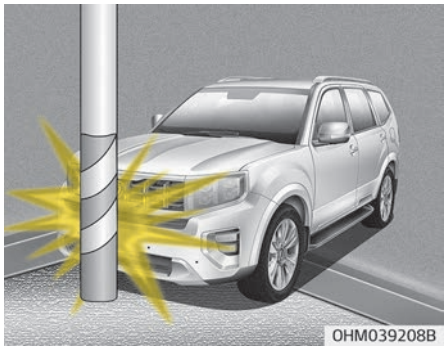


- Подушки безопасности могут не сработать, если автомобиль врезается в такие объекты как столбы ЛЭП или деревья, когда удар приходится на относительно малую площадь, а сила от удара не достигает датчиков.

### Уход за системой пассивной безопасности

Система пассивной безопасности (SRS) практически не требует обслуживания, по этим причинам в ней отсутствуют компоненты, ремонт которых вы можете безопасно проводить самостоятельно. Если сигнальная лампа подушки безопасности системы SRS не загорается или горит непрерывно, следует проверить систему в специализированной мастерской.
Kia рекомендует обратиться к официальному дилеру Kia или партнерской сервисной компании.

## ⚠ ПРЕДУПРЕЖДЕНИЕ

- **Модификация компонентов системы SRS или ее проводки, включая размещение любых предметов на крышках накладок либо изменение конструкции кузова, может отрицательно сказаться на эксплуатационных показателях SRS и стать причиной получения травм.**

**(Продолжение)**

**(Продолжение)**

- **Для очистки крышек накладок подушек безопасности необходимо использовать мягкую сухую ткань, допускается смочить ткань обычной водой. Растворители или моющие средства могут повредить крышки накладок подушек безопасности, что отрицательно повлияет на правильность срабатывания всей системы.**
- **На модулях подушек безопасности на рулевом колесе, приборной панели и панели переднего пассажира над перчаточным ящиком или рядом с ними не следует размещать какие-либо предметы, поскольку любой такой предмет может причинить вред в случае аварийной ситуации и при срабатывании подушек безопасности.**

**(Продолжение)**

**(Продолжение)**

- **При срабатывании подушек безопасности следует заменить систему в специализированной мастерской.**
  **Kia рекомендует обратиться к официальному дилеру Kia или партнерской сервисной компании.**
- **Не ремонтируйте и самостоятельно не отключайте проводку системы SRS или другие ее компоненты. Эти действия могут стать причиной получения травм вследствие случайного срабатывания подушек безопасности или выхода системы SRS из строя.**

**(Продолжение)**

**(Продолжение)**

- **Если компоненты системы подушек безопасности необходимо утилизировать, либо если автомобиль подлежит переработке, то соблюдайте определенные меры предосторожности. Данные меры предосторожности известны официальному дилеру компании Kia, и он может предоставить всю необходимую информацию. Несоблюдение данных мер и процедур предосторожности может повысить риск потенциального причинения вреда здоровью.**
- **Если автомобиль был затоплен и напольные покрытия промокли или на пол попала вода, не нужно пытаться завести двигатель; в этом случае следует проверить автомобиль в специализированной мастерской. Kia рекомендует связаться с официальным дилером Kia или партнерской сервисной компанией.**

## Дополнительные меры предосторожности

- **Запрещается перевозить пассажиров в багажном отделении или на заднем сиденье со сложенной спинкой.** Водитель и все пассажиры должны сидеть вертикально, опираясь спинами на спинки сидений, с пристегнутыми ремнями безопасности, удерживая стопы на полу.
- **Во время движения автомобиля пассажиры не должны покидать или менять места.** Если пассажир не пристегнут ремнем безопасности, то при аварии или экстренной остановке его может ударить о внутренние детали салона автомобиля, отбросить на других пассажиров или выбросить из автомобиля.
- **Ремень безопасности рассчитан для использования одним человеком.** Если ремень безопасности используется несколькими людьми, то при столкновении они могут получить тяжелые травмы или погибнуть.

- **Не следует устанавливать на ремни безопасности какие-либо аксессуары.** Устройства, предназначенные для повышения комфорта пассажира или изменения положения ремня безопасности, могут привести к ухудшению функциональности ремня и повысить риск получения тяжелых травм при аварии.
- **Пассажирам не следует размещать твердые или острые предметы между собой и подушками безопасности.** Если у вас на коленях или во рту находится твердый или острый предмет, то при срабатывании подушки безопасности вы можете получить травмы.
- **Водитель и пассажиры не должны располагаться вплотную к крышкам подушек безопасности.** Водитель и все пассажиры должны сидеть вертикально, опираясь спинами на спинки сидений, с пристегнутыми ремнями безопасности, удерживая стопы на полу. Если пассажиры располагаются слишком близко к крышкам подушек безопасности, то при срабатывании подушек они могут получить травмы.
- **Не следует закреплять или размещать посторонние предметы на крышках подушек безопасности или рядом с ними.** Предмет, закрепленный на крышке фронтальной или боковой подушки безопасности, а также размещенный непосредственно перед крышкой, может препятствовать правильной работе подушек безопасности.
- **Запрещается изменять конструкцию передних сидений.** При изменении конструкции передних сидений возможно нарушение функционирования датчиков системы пассивной безопасности или боковых подушек безопасности.
- **Не следует размещать какие-либо предметы под передними сиденьями.** Размещенные под передними сиденьями предметы могут отрицательно сказаться на функционировании датчиков системы пассивной безопасности или боковых подушек безопасности.
- **Не перевозите младенца или маленького ребенка у себя на коленях.** В случае аварии младенец или маленький ребенок может получить тяжелые травмы или погибнуть. Младенцы и дети должны быть пристегнуты ремнями детского автокресла либо сидеть на заднем сиденье с пристегнутыми ремнями безопасности.

**⚠ ПРЕДУПРЕЖДЕНИЕ**

- **При неправильной или смещенной посадке пассажир или водитель могут оказаться слишком близко к разворачивающейся подушке безопасности, удариться о детали внутренней отделки салона или вылететь из автомобиля, что приведет к получению серьезных травм или гибели.**
- **Сидеть следует прямо, по центру подушки, комфортно вытянув ноги и не отрывая стоп от пола, с поднятой спинкой сиденья и пристегнутым ремнем безопасности.**

## Установка дополнительного или модификация существующего оборудования на автомобиле с подушками безопасности

Модификация автомобиля путем изменения рамы, бамперов, капота, боковой обшивки или коррекции высоты расположения кузова могут отрицательно повлиять на работу подушек безопасности.

## Предупреждающая надпись о подушке безопасности

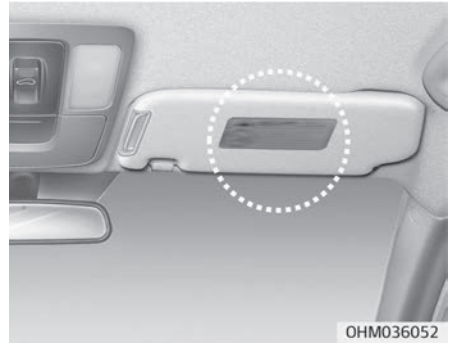


Предупреждающие таблички с информацией о подушках безопасности служат для информирования пассажиров о потенциальной опасности использования системы подушек безопасности.
Обратите внимание, что эти официальные предупреждения в первую очередь касаются риска для детей. Не забывайте, что взрослые также подвергаются рискам, которые описаны на предыдущих страницах.

# Особенности вашего автомобиля


Интеллектуальный ключ ..... 4-04
Запишите номер вашего ключа ..... 4-04
Действия с ключом ..... 4-04
Иммобилайзер ..... 4-04
Функция интеллектуального ключа ..... 4-06
Управление системой с помощью интеллектуального ключа ..... 4-07
Меры предосторожности при работе с передатчиком ..... 4-08
Замена батарейки ..... 4-09
Система противоугонной сигнализации ..... 4-11
Приведение в готовность ..... 4-11
Срабатывание противоугонной системы ..... 4-12
Снятие с охраны ..... 4-12
Замки дверей ..... 4-14
Управление замками дверей снаружи автомобиля ..... 4-14
Управление замками дверей изнутри автомобиля ..... 4-15
Функции блокировки/разблокировки дверей ..... 4-17
Система предупреждения о присутствии пассажира на заднем сидении (ROA) ..... 4-17
Замок задней двери с защитой от детей ..... 4-18
Система контроля безопасного выхода (SEW) ..... 4-20
Параметры функций ..... 4-20
Работа функции ..... 4-22
Неисправность и ограничения функции ..... 4-23
Дверь багажного отделения ..... 4-26
Дверь багажника с электроприводом ..... 4-26
Функция интеллектуального открывания двери багажного отделения ..... 4-34
Окна ..... 4-39
Стеклоподъемники ..... 4-39
Капот ..... 4-45
Открывание капота ..... 4-45
Предупреждение об открытом капоте ..... 4-45
Закрывание капота ..... 4-45
Крышка заливной горловины топливного бака ..... 4-47
Открывание крышки заливной горловины топливного бака ..... 4-47
Закрытие крышки заливной горловины топливного бака ..... 4-48
Устройство аварийного разблокирования люка горловины топливного бака ..... 4-51
Люк в крыше ..... 4-52
Сдвигание люка в крыше ..... 4-53
Установка люка в крыше под углом ..... 4-54
Солнцезащитная шторка ..... 4-55
Сброс параметров люка в крыше ..... 4-56
Руль ..... 4-57
Электроусилитель руля ..... 4-57
Регулировка наклона и вылета руля ..... 4-58
Обогрев рулевого колеса ..... 4-59
Звуковой сигнал ..... 4-60
Зеркала ..... 4-62
Внутреннее зеркало заднего вида ..... 4-62
Наружное зеркало заднего вида ..... 4-63
Комбинация приборов ..... 4-67
Управление комбинаций приборов ..... 4-67
Приборы ..... 4-68
Индикатор переключения передач ..... 4-73
ЖК-дисплей ..... 4-75

4


Режимы ЖК-дисплея....4-76
Информация о поездке (маршрутный компьютер)....4-79
Сообщения на ЖК-дисплее....4-82
Сигнальные и индикаторные лампы....4-87
Сигнальные лампы....4-87
Индикаторные лампы....4-96
Приборная панель на ветровом стекле (HUD) ....4-101
Описание....4-101
Включение/выключение приборной панели на ветровом стекле....4-102
Информация приборной панели на ветровом стекле....4-102
Настройки приборной панели на ветровом стекле....4-102
Монитор заднего вида (RVM)....4-104
Монитор кругового обзора (SVM) ....4-105
Система предупреждения о расстоянии при парковке передним/задним ходом (PDW)....4-107
Работа системы предупреждения о расстоянии при парковке передним/задним ходом....4-108
Условия, в которых система предупреждения о расстоянии при парковке передним/задним ходом не работает....4-110
Освещение....4-112
Функция экономии заряда аккумулятора....4-112
Дневные ходовые огни....4-112
Управление освещением....4-112
Управление фарами дальнего света....4-114
Функция автоматического переключения фар дальнего света (HBA)....4-115
Указатели поворота и смены полосы движения....4-118
Передняя противотуманная фара....4-119
Задняя противотуманная фара....4-120
Регулятор угла наклона головных фар....4-120
Стеклоочистители и стеклоомыватели....4-121
Стеклоочистители лобового стекла....4-121
Стеклоомыватели лобового стекла....4-123
Переключатель стеклоочистителя и стеклоомывателя заднего стекла....4-124
Внутреннее освещение....4-126
Лампа подсветки карты....4-126
Лампа внутреннего освещения....4-126
Лампа багажного отделения....4-127
Лампа освещения подножки....4-127
Лампа перчаточного ящика....4-127
Лампа подсветки зеркала в солнцезащитном козырьке....4-128
Система приветствия....4-129
Сигнал приветствия огнями....4-129
Охранное приветствие....4-129
Внутреннее освещение....4-129
Обогрев стекла....4-131
Обогрев заднего стекла....4-131
Система климат-контроля с автоматическим управлением....4-132
Автоматическая система обогрева и кондиционирования воздуха....4-133
Ручная система обогрева и кондиционирования воздуха....4-134
Подогрев и кондиционер заднего сиденья ....4-140
Работа системы....4-143

Автоматическая вентиляция....4-146
Люк в крыше и рециркуляция воздуха в салоне....4-146
Активация при использовании жидкости для омывателя стекла....4-147
Автоконтроль уровня комфорта (для водительского сиденья)....4-147
Воздушный фильтр системы климат-контроля....4-148
Проверка количества хладагента в кондиционере и масла в компрессоре....4-149
Система обогрева и устранения запотевания лобового стекла....4-150
Система климат-контроля с автоматическим управлением....4-150
Обдув стекол для предотвращения запотевания....4-151
Отсек для хранения....4-152
Отсек для хранения в центральной консоли....4-152
Перчаточный ящик....4-152
Держатель для солнцезащитных очков....4-153
Багажное отделение....4-153
Принадлежности салона....4-155
Подстаканник....4-155
Солнцезащитный козырек....4-156
Подогрев сидений....4-157
Сиденье с вентиляцией....4-159
Автоконтроль уровня комфорта (для водительского сиденья)....4-160
Розетка....4-160
Зарядное устройство USB....4-162
Инвертор для преобразования постоянного тока в переменный....4-163
Система беспроводной зарядки смартфона....4-164
Крючок для одежды....4-167
Фиксатор(-ы) для напольных ковриков....4-168
Держатель багажной сетки....4-168
Защитный экран для груза....4-169
Внешние принадлежности....4-171
Багажник на крыше....4-171
Порог....4-172
Информационно-развлекательная система....4-174
Антенна....4-174
Порт USB....4-174
Принцип работы радиостанции автомобиля....4-175

# ИНТЕЛЛЕКТУАЛЬНЫЙ КЛЮЧ

## Запишите номер вашего ключа

Номер ключа проштампован на специальной бирке, прикрепленной к набору ключей. В случае утери ключей, Kia рекомендует обратиться к официальному дилеру Kia или партнерской сервисной компании.

Отсоедините бирку с кодом ключа и храните ее в надежном месте. Кроем того, запишите код ключа и храните его в надежном месте (не в автомобиле).

## Действия с ключом

Для извлечения механического ключа (2) нажмите и удерживайте кнопку разблокировки (1).
Чтобы снова вставить механический ключ, поместите ключ в скважину и нажмите на него до щелчка.

**⚠ ПРЕДУПРЕЖДЕНИЕ**

**■ Интеллектуальный ключ**

**(Продолжение)**

**(Продолжение)**

**Не оставляйте детей без присмотра в автомобиле с интеллектуальным ключом зажигания, даже если кнопка запуска двигателя не установлена в положение «ACC» или «ON». Дети подражают взрослым и могут нажать кнопку запуска двигателя. С помощью интеллектуального ключа дети могут управлять стеклоподъемниками с электроприводом и другими системами и даже привести автомобиль в движение, что может привести к серьезным травмам или даже смертельному исходу. Никогда не оставляйте ключи в автомобиле с включенным двигателем, если в автомобиле находятся дети без присмотра.**

## Иммобилайзер

Ваш автомобиль может быть оснащен электронной системой блокировки запуска двигателя для уменьшения риска несанкционированного использования автомобиля.
Иммобилайзер состоит из небольшого транспондера в интеллектуальном ключе и электронного устройства внутри автомобиля.

При наличии системы иммобилайзера она проверяет наличие верного ключа при каждом переключении кнопки «ENGINE START/STOP» (Запуск/остановка двигателя)в положение «ON» (Вкл.).
Если определена подлинность ключа, то двигатель запускается.
Если определено, что ключ не является подлинным, то двигатель не запускается.

***Активация иммобилайзера:***
Установите кнопку «ENGINE START/STOP» (Запуска/остановки двигателя) в положение «OFF» (Выкл.). Иммобилайзер включится автоматически. Без интеллектуального ключа, соответствующего вашему автомобилю, двигатель не запустится.

***Дезактивация иммобилайзера:***
Установите кнопку «ENGINE START/STOP» (Запуск/остановка двигателя) в положение «ON» (Вкл.).

**⚠ ПРЕДУПРЕЖДЕНИЕ**

**Чтобы предотвратить угон автомобиля, не оставляйте в нем запасные ключи. Пароль вашего иммобилай-**
**(Продолжение)**

**(Продолжение)**

**зера является уникальным паролем заказчика и должен храниться в тайне. Не оставляйте этот номер в автомобиле.**

**✻ ПРИМЕЧАНИЕ**

При использовании ключа для запуска двигателя рядом не должно быть других ключей иммобилайзера. В противном случае двигатель может не запуститься или остановиться вскоре после запуска. Храните каждый ключ по отдельности во избежание неисправности при запуске.

**⚠ ПРЕДОСТЕРЕЖЕНИЕ**

**Не кладите металлические предметы рядом с интеллектуальным ключом. Металлические предметы могут препятствовать передаче сигнала с транспондера и мешать запуску двигателя.**

**✻ ПРИМЕЧАНИЕ**

Если вам нужны дополнительные ключи или ваши ключи утеряны, Kia рекомендует обратиться к официальному дилеру Kia или партнерской сервисной компании.

**⚠ ПРЕДОСТЕРЕЖЕНИЕ**

**Транспондер в интеллектуальном ключе является важной частью системы блокировки запуска. Он рассчитан на безотказную работу в течение многих лет, однако его следует беречь от влаги, статического электричества и грубого обращения. Это может привести к неисправности системы иммобилайзера.**

**⚠ ПРЕДОСТЕРЕЖЕНИЕ**

**Не вносите изменений, дополнений или корректировок в систему иммобилайзера, так как это может привести к ее неисправности. В этом**
**(Продолжение)**

**(Продолжение)**

**случае следует пройти обслуживание в специализированной мастерской. Kia рекомендует обратиться к официальному дилеру Kia или партнерской сервисной компании.**
**Неисправности, вызванные переделкой, корректировкой или модификацией системы иммобилайзера, не подпадают под действие гарантийных обязательств изготовителя автомобиля.**

## Функция интеллектуального ключа

### *Блокировка (1)*

По нажатию кнопки блокировки запираются все двери (включая дверь багажного отделения).
Если все двери (и крышка багажника) закрыты, лампы аварийной сигнализации мигнут один раз, указывая, что все двери (и крышка багажника) заперты.

### *Разблокировка (2)*

По нажатию кнопки разблокировки отпираются все двери (включая дверь багажного отделения).
Огни аварийной сигнализации дважды мигнут, указывая, что все двери (в том числе дверь багажного отделения) разблокированы.
Однако после нажатия этой кнопки двери (в том числе дверь багажного отделения) автоматически запираются, если вы не откроете одну из них в течение 30 секунд.

### *Открытие двери багажного отделения (3)*

Дверь багажного отделения отпирается, если кнопка нажата в течение более 1 секунды.
Огни аварийной сигнализации дважды мигают, указывая, что открыта дверь багажного отделения. Кроме того, после открытия и последующего закрытия двери багажного отделения она запирается автоматически и огни аварийной сигнализации дважды мигают, показывая, что дверь багажного отделения заперта.

## Управление системой с помощью интеллектуального ключа

С помощью интеллектуального ключа можно запереть или отпереть любую дверь (в том числе дверь багажного отделения) и даже запустить двигатель, не вставляя ключ в замок зажигания.
Имея при себе интеллектуальный ключ, вы можете запирать и отпирать двери автомобиля (включая дверь багажного отделения). С его помощью можно также запустить двигатель. Подробнее см. далее.

### *Блокировка*

При нажатии кнопки передних внешних дверных ручек при всех закрытых и незапертых дверях (и двери багажного отделения) происходит блокировка всех дверей (и двери багажного отделения). При этом мигнут лампы аварийной сигнализации для индикации факта блокировки всех дверей (и двери багажного отделения). Кнопка работает, только когда интеллектуальный ключ находится на расстоянии 0,7~1 м (28 ~ 40 дюйм) от наружной ручки двери. Чтобы убедиться, что дверь заперта, проверьте кнопку блокировки дверей в салоне автомобиля или потяните за наружную ручку двери.

Даже если вы нажмете кнопку, двери не заблокируются в следующих случаях:

- Интеллектуальный ключ находится в автомобиле.
- Кнопка «ENGINE START/STOP» (Запуск/остановка двигателя) находится в положении «ACC» (Доп. устройства) или «ON» (Вкл.).
- Открыта любая дверь, за исключением двери багажного отделения.

### *Разблокировка*

Нажатие кнопки на передней внешней дверной ручке, когда все двери (в том числе дверь багажного отделения) закрыты и заперты, разблокирует все двери (в том числе дверь багажного отделения). Огни аварийной сигнализации дважды мигнут, указывая, что все двери (в том числе дверь багажного отделения) разблокированы. Кнопка работает, только когда интеллектуальный ключ находится на расстоянии 0,7~1 м (28 ~ 40 дюйм) от наружной ручки двери.
Когда интеллектуальный ключ распознан в пределах 0,7 ~ 1 м (28 ~ 40 дюйм) от передней наружной дверной ручки, другие люди также могут открыть дверь, не имея этого ключа.

### *Открытие двери багажного отделения*

Если Вы находитесь в пределах 0,7 ~ 1 м (28~40 дюймов) от наружной ручки крышки багажника, имея при себе интеллектуальный ключ, то крышка отопрется и откроется при нажатии на переключатель ручки крышки багажника.
Огни аварийной сигнализации дважды мигают, указывая, что дверь багажного отделения разблокирована.
Кроме того, после открытия и последующего закрытия двери багажного отделения она запирается автоматически и огни аварийной сигнализации дважды мигают, показывая, что дверь багажного отделения заперта.

### *Запуск двигателя*

Двигатель можно запустить не вставляя ключ. Подробнее см. в разделе "Запуск двигателя" на странице 5-10.

## Меры предосторожности при работе с передатчиком

Интеллектуальный ключ не работает в следующих случаях:

- Рядом с автомобилем активирован интеллектуальный ключ от другого автомобиля.
- Превышено рабочее расстояние (около 10 м [30 футов]).
- В передатчике разрядилась батарейка.
- Сигнал блокируют другие автомобили или объекты.
- Чрезмерно низкая температура воздуха.
- Интеллектуальный ключ находится рядом с радиопередатчиком (радиостанция или аэропорт), который может помешать нормальной работе передатчика.
- Если интеллектуальный ключ находится рядом с мобильным телефоном или смартфоном, то его сигнал может блокироваться при использовании мобильного телефона или смартфона. Особенно это возможно во время активной работы телефона — при совершении вызова, ответе на входящий вызов, получении текстовых сообщений и/или отправке/получении сообщений по электронной почте.
  Не кладите мобильный телефон или смартфон в один карман с интеллектуальным ключом, между данными устройствами должно быть некоторое расстояние.

Если интеллектуальный ключ работает неправильно, то откройте и закройте дверь обычным ключом. Если в работе интеллектуального ключа отмечаются проблемы, рекомендуется обратиться к официальному дилеру компании Kia или партнерской сервисной компании.

### ⚠ ПРЕДОСТЕРЕЖЕНИЕ

**Следует предохранять интеллектуальный ключ от воздействия воды и других жидкостей. Если интеллектуальный ключ вышел из строя вследствие попадания воды или других жидкостей, то на такую неисправность не распространяется гарантия производителя транспортного средства.**

### ⚠ ПРЕДОСТЕРЕЖЕНИЕ

**Внесение изменений или доработок без подтвержденного разрешения организации, ответственной за соблюдение соответствия требованиям, может стать причиной анну-**

**(Продолжение)**

**(Продолжение)**

**лирования права пользователя на эксплуатацию оборудования. Если система дистанционного доступа без ключа вышла из строя вследствие внесения изменений или доработок без подтвержденного разрешения организации, ответственной за соблюдение соответствия требованиям, то на такую неисправность не распространяется гарантия производителя транспортного средства.**

## Замена батарейки

В интеллектуальном ключе используется литиевая батарейка напряжением 3 В, срок службы которой обычно составляет несколько лет. При необходимости ее замены используйте следующую процедуру.

1. Вскройте заднюю крышку интеллектуального ключа.
2. Замените батарейку на новую (CR2032). При замене батарейки убедитесь, что она правильно установлена.
3. Установите батарейку в порядке, обратном снятию.

Для замены интеллектуального ключа Kia рекомендует обратиться к официальному дилеру Kia или партнерской сервисной компании.

**⚠ ПРЕДУПРЕЖДЕНИЕ**

**В ЭТОМ ПРОДУКТЕ УСТАНОВЛЕН АККУМУЛЯТОР КНОПЧАТОГО ТИПА**
**При проглатывании литиевая кнопочная батарейка может вызвать тяжелые или смертельные травмы в течение 2 часов.**
**Аккумуляторные батареи должны храниться вне досягаемости детей.**
**Если вы считаете, что батарейки могли быть проглочены или помещены в какую-либо часть тела, немедленно обратитесь за медицинской помощью.**

**✻ ПРИМЕЧАНИЕ**

Неправильно утилизированный аккумулятор может нанести вред окружающей среде и здоровью человека.

(Продолжение)

(Продолжение)

Утилизировать аккумулятор нужно в соответствии с местными законами или нормами.

### ⚠ ПРЕДОСТЕРЕЖЕНИЕ

- **Если вы не знаете, как использовать или заменить батарейку, Kia рекомендует обратиться к официальному дилеру Kia или партнерской сервисной компании.**
- **Использование неподходящей батарейки может вызвать неисправность интеллектуального ключа. Используйте только подходящую батарейку.**
- **Во избежание повреждения передатчика не роняйте его, берегите от влаги и не подвергайте воздействию тепла или солнечного света.**

# СИСТЕМА ПРОТИВОУГОННОЙ СИГНАЛИЗАЦИИ

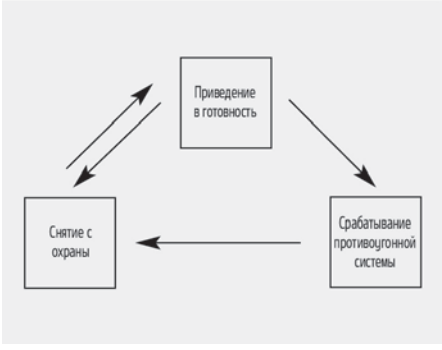


Эта система предназначена для защиты от несанкционированного доступа в автомобиль. Работа системы состоит из трех этапов: первый — постановка на охрану, второй — работа в режиме охраны и третий — снятие с охраны. При срабатывании система подает звуковой сигнал с миганием аварийной световой сигнализации.

## ⚠ ПРЕДОСТЕРЕЖЕНИЕ

**Запрещается вносить изменения в эту систему или добавлять к ней другие устройства.**

### Приведение в готовность

Припаркуйте автомобиль и выключите двигатель. Поставьте систему на охрану, как описано ниже.

#### *Использование интеллектуального ключа*

1. Выключите двигатель.
2. Убедитесь в том, что все двери, капот двигателя и дверь багажного отделения плотно закрыты.
3. • Заблокируйте двери, нажав кнопку на внешней ручке передней двери, при этом у вас должен находиться интеллектуальный ключ.
   После выполнения всех вышеприведенных действий однократно мигают аварийные сигнальные лампы для индикации включения охранной системы автомобиля.
   Если дверь багажного отделения или капот двигателя остались открытыми, аварийная световая сигнализация не сработает и противоугонная сигнализация не будет поставлена на охрану. Если после этого закрыть дверь багажного отделения и капот двигателя, один раз мигнет аварийная световая сигнализация и система будет поставлена на охрану.

• Заблокируйте двери, нажав кнопку блокировки на интеллектуальном ключе.
После выполнения всех вышеприведенных действий однократно мигают аварийные сигнальные лампы для индикации включения охранной системы автомобиля.
Если дверь багажного отделения или капот двигателя остались открытыми, аварийная световая сигнализация не сработает и противоугонная сигнализация не будет поставлена на охрану. Если после этого закрыть дверь багажного отделения и капот двигателя, один раз мигнет аварийная световая сигнализация и система будет поставлена на охрану.

**Не включайте охранную систему до тех пор, пока все пассажиры не покинут автомобиль. Если при переходе системы в режим охраны внутри автомобиля остались пассажиры, то сигнализация сработает, когда они будут покидать салон автомобиля. Если в течение 30 секунд после перехода системы в режим охраны открыть дверь (включая дверь багажного отделения) или капот двигателя, система разблокируется, чтобы не создавать звуковую тревогу.**

## Срабатывание противоугонной системы

Сигнализация срабатывает, если после приведения системы в готовность происходит какое-либо из перечисленных ниже действий.

• Передняя или задняя дверь открываются без использования передатчика.

• Дверь багажного отделения открывается без помощи передатчика.

• Открывается капот двигателя.

Раздается звуковой сигнал, и около 27 секунд будут мигать лампы аварийной сигнализации. Затем два раза прозвучит звуковой сигнал с интервалом в 10 секунд. Если ситуация срабатывания сигнализации не изменится после того, как сигнал прозвучал, сигнал будет повторно воспроизведен. Чтобы выключить систему, отоприте двери с помощью передатчика.

## Снятие с охраны

Система снимается с охраны в следующих случаях.

### *Интеллектуальный ключ*

- Нажата кнопка разблокировки двери.
- Нажата наружная кнопка передней двери, когда система распознала интеллектуальный ключ.
- Запущен двигатель (в течение 3 секунд).

После отпирания дверей дважды мигнет аварийная световая сигнализация, чтобы указать, что система снята с охраны.

Если после нажатия кнопки разблокировки какая-либо дверь (включая дверь багажного отделения) не откроется в течение 30 секунд, система будет повторно поставлена на охрану.

### ✻ ПРИМЕЧАНИЕ

- Если система не снята с охраны с помощью интеллектуального ключа, откройте дверь механическим ключом и запустите двигатель. После этого система будет снята с охраны.
- Если вы потеряли ключи, Kia рекомендует обратиться к официальному дилеру Kia или партнерской сервисной компании.

### ⚠ ПРЕДОСТЕРЕЖЕНИЕ

**Не вносите изменений, дополнений или корректировок в систему противоугонной сигнализации, поскольку это может привести к ее**

**(Продолжение)**

**неисправности. Следует пройти обслуживание в специализированной мастерской. Kia рекомендует обратиться к официальному дилеру Kia или партнерской сервисной компании.**

**Неисправности, вызванные неправильной переделкой, регулировкой или модификацией системы противоугонной сигнализации не подпадают под действие гарантийных обязательств изготовителя автомобиля.**

# ЗАМКИ ДВЕРЕЙ

## Управление замками дверей снаружи автомобиля

- Поверните ключ по направлению к задней части автомобиля (B), чтобы запереть, и к передней части автомобиля (A), чтобы отпереть замок.
- Если отпереть (A)/запереть (B) водительскую дверь с помощью ключа, то при это запирается/отпирается только водительская дверь.
- Двери также можно запирать и отпирать с помощью интеллектуального ключа.
- Когда дверь отперта, ее можно открыть, потянув за ручку.
- Закрывая дверь, толкните ее рукой. Убедитесь, что двери закрыты надежно.
- Если батарея в интеллектуальном ключе автомобиля разрядилась, то выходя из автомобиля, убедитесь, что все двери заблокированы. Вы можете заблокировать дверь водителя ключом, а остальные двери — с помощью кнопки блокировки над внутренней ручкой двери.

### ✻ ПРИМЕЧАНИЕ

- При холодной и влажной погоде замки и механизмы дверей могут не работать должным образом из-за замерзания.

(Продолжение)

(Продолжение)

- Если дверь запирается/отпирается несколько раз подряд в быстрой последовательности с помощью ключа автомобиля или переключателя блокировки двери, система может временно перестать работать в целях защиты цепи и предотвращения повреждения компонентов системы.

### ⚠ ПРЕДУПРЕЖДЕНИЕ

- **Если не закрыть дверь надежно, она может открыться.**
- **При закрывании дверей следите за тем, чтобы не прихлопнуть руки или другие части тела.**

### ⚠ ПРЕДУПРЕЖДЕНИЕ

**Длительное нахождение в салоне автомобиля в очень жаркую или хо-**

**(Продолжение)**

**(Продолжение)**

**лодную погоду увеличивает риск травмирования и может представлять угрозу для жизни. Не запирайте автомобиль снаружи, если в нем находятся люди.**

## ⚠ ПРЕДОСТЕРЕЖЕНИЕ

**Не следует часто открывать и закрывать двери или прикладывать чрезмерное усилие в момент работы дверного механизма.**

## Управление замками дверей изнутри автомобиля

### *С помощью кнопки блокировки дверей*

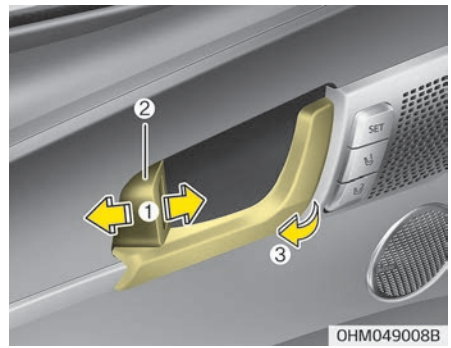


- Чтобы разблокировать дверь нажмите кнопку блокировки двери (1) и переведите ее в положение «Unlock» (Разблокировка). На кнопке станет видна красная метка (2).
- Чтобы заблокировать дверь, нажмите кнопку блокировки двери (1) и переведите ее в положение «Lock» (Блокировка). Если дверь заблокирована правильно, то красная метка на кнопке блокировки двери становится не видна.
- Чтобы открыть дверь, потяните ручку двери (3) наружу.
- Если потянуть внутреннюю ручку (3) двери водителя, когда кнопка блокировки двери (1) находится в положении блокировки, кнопка разблокируется, и дверь можно будет открыть.
- Двери нельзя заблокировать, если интеллектуальный ключ находится в автомобиле и/или открыта дверь.

## ⚠ ПРЕДУПРЕЖДЕНИЕ

**■ Неисправность механизма блокировки двери**

**Если механизм блокировки дверей выходит из строя, в то время как вы находитесь в автомобиле, есть несколько способов решения проблемы:**

- **несколько раз разблокируйте дверь (как вручную, так и с помощью электронного замка), одновременно потянув на себя ручку двери;**
- **проверьте работу замков и ручек на других дверях, передних и задних;**

**(Продолжение)**

**(Продолжение)**

- **опустите переднее стекло и откройте дверь снаружи ключом;**
- **переместитесь в багажное отделение откройте дверь багажного отделения.**

**⚠ ПРЕДУПРЕЖДЕНИЕ**

**Не тяните за внутреннюю ручку двери со стороны водителя (или пассажира), когда автомобиль находится в движении.**

***С помощью переключателя центральной блокировки дверей***

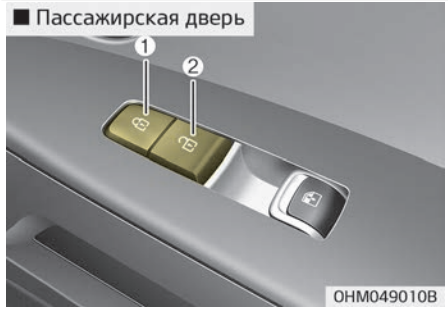


Нажмите переключатель центральной блокировки дверей.

- При нажатии кнопки блокировки (1) все двери автомобиля заблокируются.
- При нажатии кнопки разблокировки (2) все двери автомобиля разблокируются.
- Если в автомобиле находится интеллектуальный ключ и открыта одна из дверей автомобиля, блокировка дверей не происходит даже при нажатии на кнопку блокировки двери (1) центрального замка.

**⚠ ПРЕДУПРЕЖДЕНИЕ**

**■ Двери**

- **Во время движения автомобиля все его двери должны быть полностью закрыты и заблокированы, чтобы предотвратить возможные несчастные случаи, связанные с непреднамеренным открытием дверей. Заблокированные двери также не позволят проникнуть в салон посторонним при остановке или снижении скорости автомобиля.**

**(Продолжение)**

**(Продолжение)**

- **Соблюдайте осторожность при открытии дверей, следите за тем, чтобы открытая дверь не оказалась на пути других автомобилей, мотоциклов или пешеходов. При открытии двери во время приближения к автомобилю другого объекта возможно повреждение автомобиля или причинение вреда здоровью.**

**⚠ ПРЕДУПРЕЖДЕНИЕ**

**■ Незапертые автомобили**

**В незапертый автомобиль могут проникнуть злоумышленники, вследствие чего можете пострадать вы и другие люди. Оставляя автомобиль без присмотра, всегда переключайте кнопку «ENGINE START/STOP» (Запуск/остановка двигателя) в положение «OFF» (ВЫКЛ.), включайте стояночный тормоз, закрывайте все окна и блокируйте все двери.**

**⚠ ПРЕДУПРЕЖДЕНИЕ**

**■ Дети, оставленные без присмотра**

**Запертый автомобиль может сильно нагреваться, вследствие чего дети или животные, оставленные без присмотра в салоне без возможности его покинуть, могут погибнуть или получить тяжелые травмы. Кроме того, дети могут добраться до органов управления автомобилем и причинить себе вред, либо они могут пораниться любым иным образом, возможно, вследствие того, что посторонние попытаются проникнуть в автомобиль. Ни в коем случае не оставляйте без присмотра детей или животных в салоне автомобиля.**

## Функции блокировки/разблокировки дверей

### *Система разблокирования дверей при столкновении*

Когда под воздействием удара срабатывают подушки безопасности, автоматически происходит разблокирование всех дверей.

### *Система блокировки дверей при увеличении скорости*

Когда скорость автомобиля превышает 15 км/ч, все двери автоматически блокируются.

## Система предупреждения о присутствии пассажира на заднем сидении (ROA)

Система предупреждения о присутствии пассажира на заднем сидении (ROA) предусмотрена для того, чтобы не дать вам покинуть автомобиль, на заднем сидении которого остается пассажир.

- Когда вы откроете переднюю дверь, предварительно открыв и закрыв заднюю дверь и выключив двигатель, на приборной панели появится предупреждение «Check rear seats» (Проверить задние сиденья).

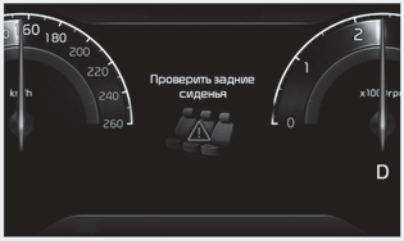


OHM040886RU

Система предупреждения о присутствии пассажира на заднем сиденье включается или выключается, когда в меню настроек на экране информационно-развлекательной системы вы выбираете «Settings» (Настройки) ➟ «Convenience» (Комфорт) ➟ «Rear Occupant Alert» (Предупреждение о присутствии пассажира на заднем сиденье).

Для получения дополнительных сведений отсканируйте QR-код в отдельно поставляемом кратком справочном руководстве по информационно-развлекательной системе автомобиля.

**⚠ ПРЕДУПРЕЖДЕНИЕ**

**Система предупреждения о присутствии пассажира на заднем сиденье (ROA) на самом деле не обнаруживает наличие объектов или людей на заднем сидении. Используя историю открытия и закрытия дверей, система сообщает водителю, что на заднем сидении что-то может находиться.**

**⚠ ПРЕДОСТЕРЕЖЕНИЕ**

**Система предупреждения о присутствии пассажира на заднем сидении (ROA) использует историю открытия и закрытия дверей. История сбрасывается после того, как водитель в обычном порядке выключает зажигание, выходит из автомобиля и закрывает дверь дистанционно, используя дистанционный ввод без ключа. Поэтому предупреждение системы ROA может появиться, даже если задняя дверь не открывалась повторно. Например, если после появления предупреждения системы**

**(Продолжение)**

**(Продолжение)**

**ROA водитель не закрывает дверь и продолжает движение, появится предупреждение.**

## Замок задней двери с защитой от детей

OHM049011B

Задние двери автомобиля оснащены замками с функцией защиты от детей изнутри автомобиля. Их следует использовать всякий раз, когда в автомобиле находятся дети.

1. Откройте заднюю дверь.

2. Установите затвор блокировки замка, предотвращающего открывание дверей детьми, расположенный на задней кромке двери, в положение «Lock» (заблокировано) (). После того, как замок-блокировка от детей будет установлен в запертое положении, открыть дверь изнутри автомобиля при помощи внутренней ручки (1) будет невозможно.
3. Закройте заднюю дверь.

Чтобы открыть заблокированную дверь потяните за внешнюю ручку.
Даже при разблокированных замках дверей задняя дверь не откроется при помощи внутренней ручки (1) до тех пор, пока не будет разблокирован замок, предотвращающий открывание дверей детьми ().

**⚠ ПРЕДУПРЕЖДЕНИЕ**

**■ Замки задних дверей**

**Случайное открытие ребенком задней двери во время движения может привести к травмам и даже**

**(Продолжение)**

**(Продолжение)**

**смертельному исходу вследствие выпадения из автомобиля. Для предотвращения открывания ребенком задней двери изнутри автомобиля замки задних дверей с функцией открывания детьми следует использовать всякий раз, когда в автомобиле находятся дети.**

# СИСТЕМА КОНТРОЛЯ БЕЗОПАСНОГО ВЫХОДА (SEW) (ПРИ НАЛИЧИИ)

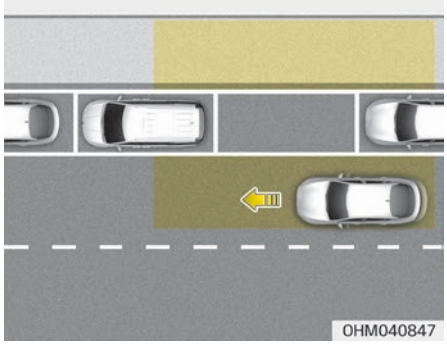


Если после остановки автомобиля и открытия пассажирской двери будет обнаружено приближающееся сзади транспортное средство, система контроля безопасного выхода предупредит водителя с помощью сообщения и звукового сигнала, чтобы предотвратить столкновение.

### ⚠ ПРЕДОСТЕРЕЖЕНИЕ

**Время выдачи предупреждения зависит от скорости приближающегося транспортного средства.**

## Датчик обнаружения

Задние угловые радары представляют собой расположенные внутри заднего бампера датчики, которые служат для обнаружения объектов с боковой стороны и позади автомобиля. Следите за чистотой поверхности заднего бампера для надлежащей работы системы контроля безопасного выхода.

### ✻ ПРИМЕЧАНИЕ

Подробнее о мерах предосторожности, касающихся задних угловых радаров, см. в разделе "«Вспомогательная система предотвращения столкновения в «мертвой» зоне (BCA)»" на странице 5-98.

## Параметры функций
### *Настройка*

**Система контроля безопасного выхода**

Когда кнопка запуска/остановки двигателя находится в положении «ON» (Вкл.), выберите в меню «Settings» (Настройки) пункт «Driver Assistance» (Помощь водителю) ➡ «Blind-Spot Safety» (Мониторинг слепых зон) ➡ «Safety Exit Warning» (Контроль безопасного выхода), чтобы включить систему контроля безопасного выхода, и отмените выбор для ее отключения.

**⚠ ПРЕДУПРЕЖДЕНИЕ**

**Водителю следует быть внимательным, чтобы избежать непредвиденной и опасной ситуации. Если флажок «Safety Exit Warning» (Контроль безопасного выхода) снят, вспомогательная система не работает.**

**✻ ПРИМЕЧАНИЕ**

После перезапуска двигателя для системы контроля безопасного выхода используются последние настройки.

### Время генерирования предупреждения

Когда кнопка запуска/остановки двигателя находится в положении «ON» (Вкл.), выберите «Driver Assistance» (Помощь водителю) ➡ «Warning Timing» (Таймер предупреждений) в меню «Settings» (Настройки), чтобы изменить первоначальную скорость выдачи предупреждений для системы контроля безопасного выхода.

В новом автомобиле для таймера предупреждений установлено значение «Normal» (Обычный). При изменении таймера предупреждений время выдачи предупреждения других систем помощи водителю может измениться.

### Громкость предупреждений

Когда кнопка запуска/остановки двигателя находится в положении «ON» (Вкл.), в меню «Settings» (Настройки) выберите «Driver Assistance» (Помощь водителю) ➡ «Warning Volume» (Громкость предупреждений), чтобы изменить громкость оповещения для системы контроля безопасного выхода, выбрав одно из значений: «High» (Высокая), «Medium» (Средняя) или «Low» (Низкая). Если изменить громкость предупреждения, громкость предупреждения других систем помощи водителю также может измениться.

**⚠ ПРЕДОСТЕРЕЖЕНИЕ**

- **Настройки таймера и громкости предупреждения относятся ко всем функциям системы контроля безопасного выхода.**

**(Продолжение)**

- **Даже если для таймера предупреждения выбрано значение «Normal» (Обычный), когда автомобили сзади приближаются на высокой скорости, начальное время выдачи предупреждения может иметь слишком большую задержку.**
- **Выберите для таймера предупреждений значение «Late» (Позже), если трафик небольшой, а скорость движения низкая.**

**✻ ПРИМЕЧАНИЕ**

При повторном запуске двигателя для таймера и громкости предупреждения используются последние настройки.

## Работа функции

### *Предупреждение функции*

Предупреждение об угрозе столкновения при выходе из автомобиля

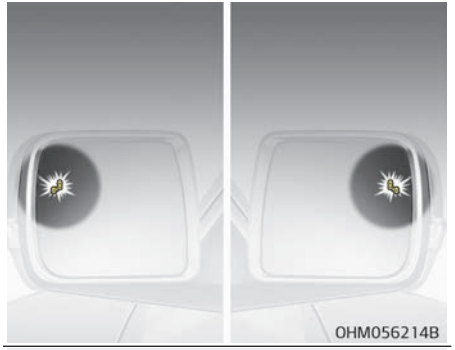

OHM056214B

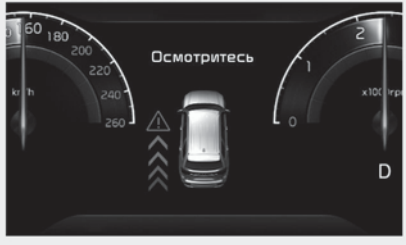


OHM040710RU

- Если в момент открывания двери будет обнаружено приближающееся сзади транспортное средство, на приборной панели появится предупреждающее сообщение «Watch for traffic» (Осмотритесь), на боковом зеркале заднего вида загорится индикатор и прозвучит звуковое оповещение.
- Система контроля безопасного выхода предупреждает водителя при условии, что скорость вашего автомобиля ниже 3 км/ч (2 миль/ч), а скорость приближающегося сзади транспортного средства выше 6 км/ч (4 миль/ч).

**⚠ ПРЕДУПРЕЖДЕНИЕ**

**При использовании системы контроля безопасного выхода должны быть приняты указанные ниже меры.**

- **Для вашей безопасности измените настройки после парковки автомобиля в безопасном месте.**

**(Продолжение)**

**(Продолжение)**

- **Если отображается предупреждающее сообщение или генерируется звуковой сигнал какой-либо другой системы, сообщение системы контроля безопасного выхода может не отображаться, а звуковое предупреждение не воспроизводиться.**
- **Звуковое предупреждение системы контроля безопасного выхода можно не услышать в шумной обстановке.**
- **Система контроля безопасного выхода срабатывает не во всех ситуациях и не в состоянии предотвратить все столкновения.**
- **Система контроля безопасного выхода может вырабатывать предупреждение для водителя с задержкой или не вырабатывать его вовсе в зависимости от дорожных условий и манеры управления автомобилем. Всегда следите за окружающей обстановкой.**

**(Продолжение)**

**(Продолжение)**

- **В случае аварии, возникающей при высадке из автомобиля, ответственность за нее несут водитель и пассажиры. Перед выходом из автомобиля следует обязательно оценить окружающую обстановку.**
- **Никогда специально не испытывайте работу системы контроля безопасного выхода. Это может привести к серьезным травмам или смерти.**
- **Система контроля безопасного выхода не работает, если неисправна система контроля «мертвых» зон. Предупреждающее сообщение системы контроля «мертвых» зон появится в таких обстоятельствах:**
  - **датчик системы контроля «мертвых» зон или близлежащие области загрязнены или скрыты;**
  - **система контроля «мертвых» зон не выдает предупреждения для пассажиров или выдает ложное предупреждение.**

## ✻ ПРИМЕЧАНИЕ

После остановки двигателя система контроля безопасного выхода работает еще в течение примерно 3 минут, но немедленно выключается при блокировке дверей.

## Неисправность и ограничения функции

### *Неисправность функции*

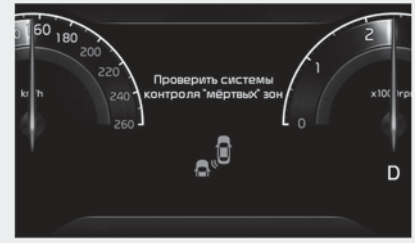


OHM040844RU

Если система безопасности в слепой зоне работает неправильно, на панели появится предупреждающее сообщение «Check Blind-Spot Safety system» (Проверьте систему безопасности в слепой зоне). При этом функция автоматически выключится либо ее действие будет ограничено. В этом случае следует проверить автомобиль в специализированной мастерской. Kia рекомендует обратиться к официальному дилеру Kia или партнерской сервисной компании.

OHM040845RU

Если сигнальная лампа на наружном зеркале заднего вида не работает должным образом, на приборной панели появится сообщение «Check side view mirror warning light» (Проверить сигнальную лампу на наружном зеркале заднего вида). В этом случае следует проверить автомобиль в специализированной мастерской. Kia рекомендует обратиться к официальному дилеру Kia или партнерской сервисной компании.

### *Отключение функции*

OHM040846RU

Если поверхность заднего бампера рядом с задним угловым радаром или датчиком покрыта каким либо веществом, например слоем снега или льда, или на автомобиле установлен прицеп либо навесной держатель, возможно ухудшение качества обнаружения объектов, а также временное ограничение функциональности или отключение системы контроля «мертвых» зон.

В этом случае сообщение «Blind-Spot Safety system disabled. Radar blocked» (Функция контроля «мертвых» зон отключена. Радар заблокирован.) появится на приборной панели. После удаления посторонних предметов или прицепа и перезапуска двигателя функция будет работать в нормальном режиме. Если после удаления постороннего предмета функция попрежнему работает неправильно, проверьте автомобиль в специализированной мастерской. Kia рекомендует обратиться к официальному дилеру Kia или партнерской сервисной компании.

**⚠ ПРЕДУПРЕЖДЕНИЕ**

- **Даже если на приборной панели не появляется предупреждающее сообщение, система контроля «мертвых» зон может не работать надлежащим образом.**

**(Продолжение)**

**(Продолжение)**

- **Система предупреждения об опасности столкновения в слепой зоне может функционировать ненадлежащим образом в зоне (например на открытой местности), если какой-либо объект не обнаружен непосредственно после включения двигателя или если датчик обнаружения заблокирован посторонним объектом непосредственно после запуска двигателя.**

### ⚠ ПРЕДОСТЕРЕЖЕНИЕ

**Перед установкой трейлера, навесного держателя и т. п. отключите систему контроля безопасного выхода либо же удалите трейлер, навесной держатель и т. п. для использования системы контроля безопасного выхода.**

Ограничения работы функции

Система контроля безопасного выхода может работать некорректно или работать непредсказуемо в следующих обстоятельствах:

- Движение по узкой автодороге, сильно заросшей по сторонам деревьями и травой.
- Движение по мокрой дороге, например через лужу.
- Скорость другого транспортного средства очень высока или низка, и оно проезжает возле вас слишком быстро.

### ⚠ ПРЕДОСТЕРЕЖЕНИЕ

**Подробнее об ограничениях при использовании заднего углового радара см. в разделе "Вспомогательная система предотвращения столкновения в слепой зоне (BCA) (при наличии)" на странице 5-98.**

### ⚠ ПРЕДУПРЕЖДЕНИЕ

- **Система контроля безопасного выхода может работать некорректно под воздействием сильных электромагнитных волн.**

**(Продолжение)**

**(Продолжение)**

- **Система контроля безопасного выхода может не работать в течение 3 секунд после запуска автомобиля или после инициализации задних угловых радаров.**

# ДВЕРЬ БАГАЖНОГО ОТДЕЛЕНИЯ

**⚠ ПРЕДУПРЕЖДЕНИЕ**

**■ Выхлопные газы**

**При езде с открытой дверью багажного отделения в салон автомобиля попадают опасные выхлопные газы, что может привести к серьезным травмам или смерти водителя или пассажиров.**
**Если необходимо ехать с открытой дверью багажного отделения, откройте все вентиляционные отверстия и окна, чтобы снаружи в автомобиль поступало больше свежего воздуха.**

**⚠ ПРЕДУПРЕЖДЕНИЕ**

**■ Задний грузовой отсек**

**Пассажиры никогда не должны ездить в заднем грузовом отсеке, где отсутствуют устройства безопасности. Чтобы избежать травм в случае аварии или внезапной остановки, пассажиры всегда должны быть надлежащим образом защищены.**

## Дверь багажника с электроприводом

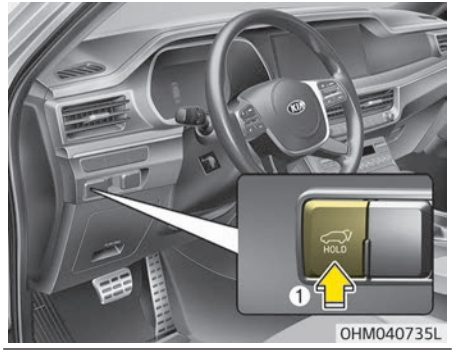

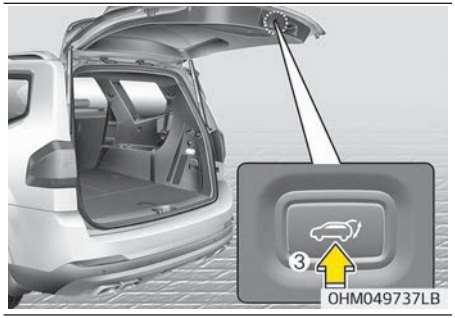

1. Кнопка открытия/закрытия двери багажного отделения с электроприводом
2. Переключатель ручки двери багажного отделения с электроприводом

3. Кнопка закрытия двери багажного отделения с электроприводом
4. Кнопка открытия/закрытия двери багажного отделения с электроприводом

Дверь багажного отделения с электроприводом включается или выключается, когда вы выбираете «Settings» (Настройки) ➡ «Vehicle» (Автомобиль) ➡ «Door» (Дверь) ➡ «Power Tailgate» (Эл. приводн. крышка багаж.) из меню настроек на экране информационно-развлекательной системы.
Для получения дополнительных сведений отсканируйте QR-код в отдельно поставляемом кратком справочном руководстве по информационно-развлекательной системе автомобиля.

## ✻ ПРИМЕЧАНИЕ

Если кнопка «ENGINE START/STOP» (Запуск/остановка двигателя) установлена в положение «ON» (Вкл.), крышка багажника с электроприводом работает, только когда автоматическая КПП находится в положении «P» (парковка).

## ✻ ПРИМЕЧАНИЕ

Не ставьте тяжелые предметы на дверь багажного отделения с электроприводом. Дополнительный вес на открывающейся/закрывающейся двери может привести к поломке системы.

## ⚠ ПРЕДУПРЕЖДЕНИЕ

**Ни в коем случае не оставляйте без присмотра детей или животных в салоне автомобиля. Они могут случайно открыть или закрыть дверь багажного отделения с электроприводом и повредить автомобиль или нанести травму себе или другим людям.**

## ⚠ ПРЕДУПРЕЖДЕНИЕ

**При открытии двери багажного отделения с электроприводом (двери багажного отделения с интеллектуальным управлением) убедитесь в отсутствии посторонних предметов и людей в непосредственной близости от задней части автомобиля. В противном случае это может привести к травмам или повреждениям автомобиля или окружающих предметов.**

### ⚠ ПРЕДОСТЕРЕЖЕНИЕ

**Рекомендуется настроить автоматическое открывание/закрывание двери багажного отделения с электроприводом. Не прилагайте излишних усилий при открытии двери багажного отделения с электроприводом вручную, поскольку это может привести к повреждению системы электропривода.**

### *Открытие двери багажного отделения*

Дверь багажного отделения с электроприводом открывается автоматически при выполнении одного из следующих действий.

- Нажатие кнопки отпирания двери багажного отделения на интеллектуальном ключе примерно на одну секунду.

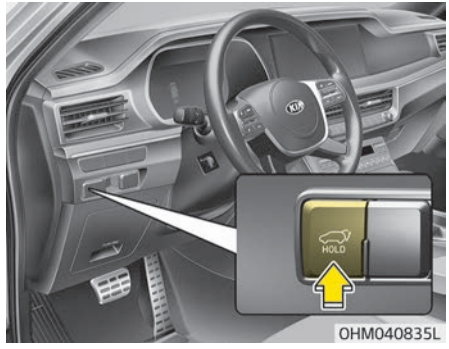


- Нажатие кнопки открывания двери багажного отделения с электроприводом примерно на одну секунду.
- Для экстренного прекращения движения двери багажного отделения нажмите и тут же отпустите кнопку электропривода ее открытия/закрытия.

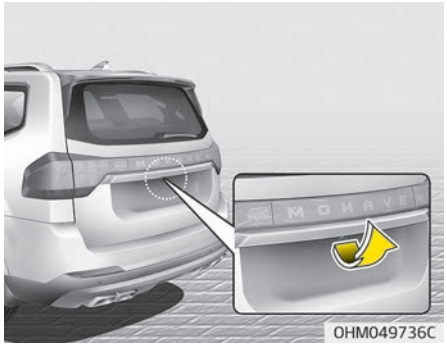


- Нажатие на переключатель ручки в двери багажного отделения (необходимо иметь при себе интеллектуальный ключ).

### *Закрытие двери багажного отделения*

- Если нажать кнопку открытия и удерживать ее во время открытия багажника, багажник закроется и раздастся предупреждающий звуковой сигнал.

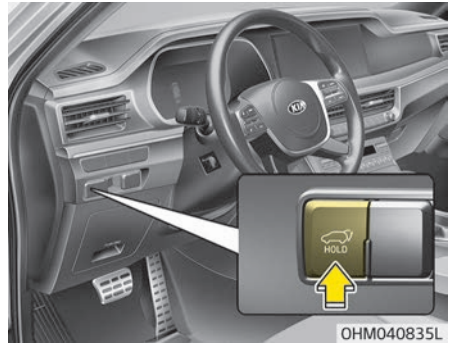


- При открытой двери багажного отделения примерно на одну секунду зажмите кнопку электропривода ее закрытия.
  Дверь багажного отделения автоматически закрывается и запирается.

- Для экстренного прекращения движения двери багажного отделения нажмите и тут же отпустите кнопку электропривода ее открытия/закрытия.

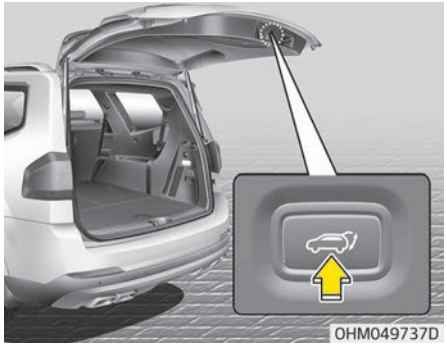


- При открытой двери багажного отделения примерно на одну секунду зажмите кнопку электропривода ее закрытия.
  Дверь багажного отделения автоматически закрывается и запирается.

### *Условия, в которых не открывается дверь багажного отделения с электроприводом*

Дверь багажного отделения с электроприводом не будет автоматически открываться или закрываться, если автомобиль движется со скоростью более 3 км/ч (2 мили/ч).

### ⚠ ПРЕДУПРЕЖДЕНИЕ

**Если вы двигаетесь со скоростью более 3 км/ч (2 мили/ч) с открытой дверью багажного отделения, то будет раздаваться непрерывный звуковой сигнал. Немедленно остановите машину в безопасном месте и проверьте, открыта ли дверь багажного отделения.**

### ⚠ ПРЕДОСТЕРЕЖЕНИЕ

**Запрещается использовать дверь багажного отделения с электроприводом более 5 раз подряд.**
**Это может привести к повреждению системы электропривода двери багажного отделения. Если использовать дверь багажного отделения с электроприводом более 5 раз подряд, трижды прозвучит звуковой сигнал и дверь перестанет работать. В этом случае необходимо остановить использование двери багажного отделения с электроприводом и не трогать ее более 1 минуты.**

### ✻ ПРИМЕЧАНИЕ

- Дверь багажного отделения с электроприводом может открываться и закрываться при неработающем двигателе. Однако эта дверь потребляет большое количество электроэнергии автомобиля. Чтобы не разряжать аккумулятор, не используйте ее слишком часто, например больше 10 раз подряд.
- Чтобы не разряжать аккумулятор, не оставляйте дверь багажного отделения с электроприводом в открытом положении на длительное время.

(Продолжение)

(Продолжение)

- Запрещается самостоятельно модифицировать или ремонтировать любую часть двери багажного отделения с электроприводом. Kia рекомендует обратиться к официальному дилеру Kia или партнерской сервисной компании.
- Запрещается использовать дверь багажного отделения с электроприводом во время подъема автомобиля домкратом для замены колеса или ремонта автомобиля. Это может привести к неправильной работе электропривода двери багажного отделения.
- В условиях холодного и влажного климата дверь багажного отделения с электроприводом может не работать должным образом из-за замерзания.

### *Автоматическое изменение направления*

В случае если при открытии и закрытии дверь багажного отделения с электроприводом блокируется каким-либо объектом или частью тела, система определит наличие препятствия.

- Если препятствие будет обнаружено во время открытия двери багажного отделения, то она остановится и будет двигаться в противоположную сторону.
- Если препятствие будет обнаружено во время закрытия двери багажного отделения, то она остановится и будет двигаться в противоположную сторону.

Однако, если препятствие незначительное, например небольшой или мягкий объект, или если дверь багажного отделения находится в заблокированном положении, система автоматической остановки и изменения направления движения может не обнаружить такое препятствие.
Если в процессе открытия или закрытия двери багажного отделения с электроприводом направление ее движения поменялось дважды, то она может остановиться в текущем положении. В этом случае закройте дверь багажного отделения вручную и вернитесь к автоматическому управлению.

**⚠ ПРЕДУПРЕЖДЕНИЕ**

- **Не создавайте искусственные препятствия на пути движения двери багажного отделения с электроприводом с целью проверки работы функции автоматической остановки и изменения направления движения.**

**(Продолжение)**

**(Продолжение)**

- **Запрещается пользоваться электроприводом двери багажного отделения, если на ней закреплены тяжелые предметы (например, велосипеды). Это может привести к повреждению электропривода двери багажного отделения.**

### *Сброс параметров двери багажного отделения*

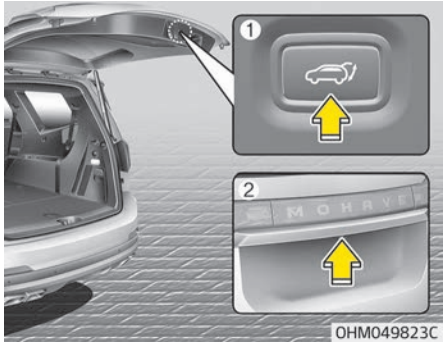


При разрядке или отсоединении аккумулятора или замене или отсоединении соответствующего предохранителя необходимо сбросить настройки двери багажного отделения с электроприводом следующим образом:

1. переведите рычаг переключения передач в положении «P» (парковка).
2. Одновременно нажмите кнопку закрытия багажника (1) и удерживайте переключатель в ручке багажника (2) в течение более 3 секунд (прозвучит предупреждающий сигнал).
3. Закройте дверь багажного отделения вручную.

Если после этого дверь багажного отделения с электроприводом не будет работать должным образом, следует проверить систему в специализированной мастерской. Kia рекомендует обратиться к официальному дилеру Kia или партнерской сервисной компании.

### *Регулировка скорости электропривода двери багажного отделения*

Чтобы настроить скорость открывания/закрывания двери багажного отделения с электроприводом, перейдите в меню «Settings» (Настройки) и выберите «Settings» (Настройки) ➡ «Vehicle» (Автомобиль) ➡ «Door» (Дверь) ➡ «Power Tailgate Opening Speed» (Скорость открывания двери багажного отделения с электроприводом) на экране информационно-развлекательной системы.

- При отключенной функции регулировки скорости электропривода двери багажного отделения или не полностью закрытой двери багажного отделения отрегулировать скорость невозможно.

• Изначально для электропривода двери багажного отделения установлена скорость «Fast» (Быстро).

**Для получения дополнительных сведений отсканируйте QR-код в отдельно поставляемом кратком справочном руководстве по информационно-развлекательной системе автомобиля.**

### ✻ ПРИМЕЧАНИЕ

Если дверь багажного отделения с электроприводом не работает должным образом, убедитесь, что рычаг переключения передач находится в правильном положении.

### *Пользовательская настройка высоты открытия двери багажного отделения с электроприводом*

Чтобы настроить высоту полного открывания двери багажного отделения, выполните следующие указания.

1. Вручную поднимите дверь багажного отделения на требуемую высоту.
2. Нажмите кнопку закрывания двери багажного отделения более чем на 3 секунды.
3. Вручную закройте дверь багажного отделения, когда раздастся звуковой сигнал.

Теперь дверь багажного отделения будет открываться на заданную высоту.

### *Устройство аварийного разблокирования двери багажного отделения*

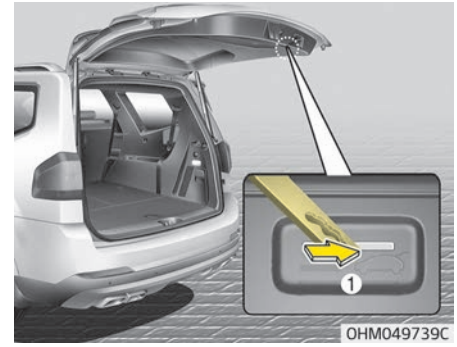


Автомобиль оснащен устройством аварийного открытия двери багажного отделения, которое находится в ее нижней части. Если вы в аварийном порядке открыли крышку багажного отделения изнутри в связи с разрядом аккумуляторной батареи, поломкой наружной ручки или по другой причине.

Необходимо выполнить следующие действия внутри багажного отделения.

1. Вставьте механический ключ в отверстие.
2. Поверните механический ключ вправо (1).
3. Поднимите дверь багажного отделения.

## Функция интеллектуального открывания двери багажного отделения

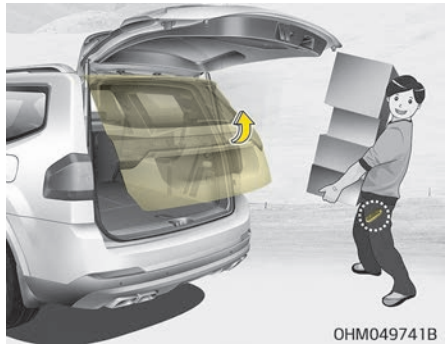


На автомобиле с интеллектуальным ключом дверь багажного отделения можно открыть дистанционно с помощью системы интеллектуального открывания двери багажного отделения.

### *Использование функции интеллектуального открывания двери багажного отделения*

Дверь багажного отделения можно открыть дистанционно, если выполняются все перечисленные ниже условия.

- Прошло 15 секунд после закрытия и запирания всех дверей.
- Ключ находится в зоне обнаружения более 3 секунд.

### ✻ ПРИМЕЧАНИЕ

- Функция интеллектуального открытия дверей багажного отделения не работает в следующих случаях.
  - Система определяет наличие интеллектуального ключа в течение 15 секунд после закрытия и запирания дверей, после чего ключ определяется постоянно.

(Продолжение)

(Продолжение)

- Система определяет наличие интеллектуального ключа в течение 15 секунд после закрытия и запирания дверей, если при этом ключ находится на расстоянии 1,5 м (60 дюймов) от ручек передних дверей (для автомобилей с функцией приветственной подсветки при посадке).
- Одна из дверей не заперта или не закрыта.
- Интеллектуальный ключ находится в автомобиле.

1. Настройка
   Функция интеллектуального открывания двери багажного отделения включается или выключается, когда вы выбираете «Settings» (Настройки) ➡ «Vehicle» (Автомобиль) ➡ «Door» (Дверь) ➡ «Smart Tailgate» (Автооткрытие багажника) из меню настроек на экране информационно-развлекательной системы.
   **Для получения дополнительных сведений отсканируйте QR-код в отдельно поставляемом кратком справочном руководстве по информационно-развлекательной системе автомобиля.**

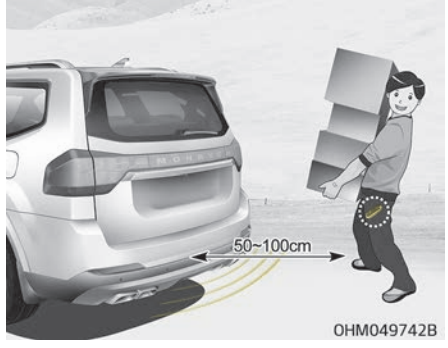


2. Обнаружение и предупреждение

   Если вы находитесь в зоне обнаружения (на расстоянии 50 ~ 100 см (20 ~ 40 дюймов) за автомобилем) и при вас находится интеллектуальный ключ, то в течение примерно 3 секунд мигает аварийная световая сигнализация и подается звуковой сигнал, которые предупреждают вас о том, что система определила интеллектуальный ключ и дверь багажного отделения сейчас откроется.

## ✻ ПРИМЕЧАНИЕ

Не заходите в зону обнаружения, если дверь багажного отделения открывать не требуется. Если вы непреднамеренно вошли в зону обнаружения и сработали аварийная световая сигнализация и звуковой сигнал, покиньте зону обнаружения вместе с интеллектуальным ключом. Дверь багажного отделения останется закрытой.

3. Автоматическое открывание
   Дважды мигают аварийные огни и подается звуковой сигнал, после чего дверь багажного отделения медленно открывается.

**⚠ ПРЕДУПРЕЖДЕНИЕ**

- **Перед началом движения проверьте, закрыта ли дверь багажного отделения.**

**(Продолжение)**

**(Продолжение)**

- **Перед тем как открывать или закрывать дверь багажного отделения, убедитесь в том, что рядом с ней нет людей и посторонних объектов.**
- **Убедитесь в том, что предметы, находящиеся в багажном отделении, не выпадут из автомобиля при открывании двери багажного отделения на уклоне. Это может стать причиной серьезных травм.**
- **Отключайте функцию интеллектуального открывания двери багажного отделения перед мойкой автомобиля. В противном случае возможно самопроизвольное открывание двери багажного отделения.**
- **Ключ следует хранить в недоступном для детей месте. Дети могут случайно активировать функцию интеллектуального открывания двери багажного отделения, играя у задней части автомобиля.**

### *Порядок отключения функции интеллектуального открывания двери багажного отделения с помощью интеллектуального ключа*

1. Блокировка двери
2. Разблокировка двери
3. Открытие двери багажного отделения

При нажатии любой кнопки интеллектуального ключа в тот момент, когда система интеллектуального открывания двери багажного отделения определяет наличие интеллектуального ключа в диапазоне обнаружения, система отключается.
Отключение функции интеллектуального открывания двери багажного отделения может понадобится вам в чрезвычайных ситуациях.

## ✻ ПРИМЕЧАНИЕ

- При нажатии кнопки разблокировки дверей (2) функция интеллектуального открывания двери отключается временно. Если в течение 30 секунд после отключения функции интеллектуального открывания двери не открыть какую-либо дверь, она будет снова включена.

(Продолжение)

(Продолжение)

- Чтобы открыть крышку багажника, нажмите кнопку (3) и удерживайте ее дольше 1 секунды.
- Если вы нажмете кнопку блокировки двери (1) или кнопку открытия двери (3) не в тот момент, когда система интеллектуального открывания двери багажного отделения определяет наличие интеллектуального ключа в диапазоне обнаружения, система не отключается.
- Чтобы снова включить функцию интеллектуального открытия двери багажного отделения, закройте и заблокируйте все двери.

### *Зона распознавания*

- Система автоматического открывания двери багажного отделения подает сигнал при обнаружении интеллектуального ключа в 50 ~ 100 см (20 ~ 40 дюймов) от двери багажного отделения.
- Если интеллектуальный ключ находится за пределами диапазона обнаружения, сигнал отключается.

## ✻ ПРИМЕЧАНИЕ

- Система интеллектуального открывания двери багажного отделения не работает в следующих случаях.
  - Интеллектуальный ключ находится рядом с радиопередатчиком (радиостанция или аэропорт), который может помешать нормальной работе передатчика.
  - Интеллектуальный ключ находится рядом с мобильной приемо-передающей радиоустановкой или мобильным радиотелефоном.
  - Рядом с автомобилем активирован интеллектуальный ключ от другого автомобиля.
- Диапазон обнаружения может уменьшаться или увеличиваться в следующих случаях.

(Продолжение)

(Продолжение)

  - Одна сторона автомобиля приподнята для замены шины и осмотра автомобиля.
  - Автомобиль припаркован на наклонной плоскости на склоне, грунтовой дороге и т. д.

# ОКНА

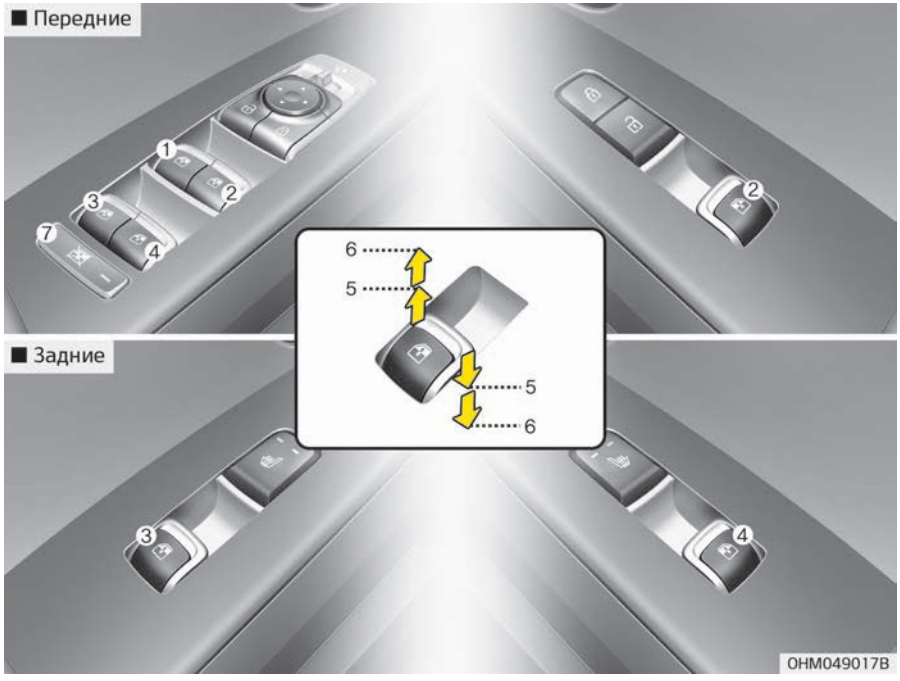


1. Переключатель стеклоподъемника двери водителя
2. Переключатель стеклоподъемника передней двери пассажира
3. Переключатель стеклоподъемника задней двери (слева)
4. Переключатель стеклоподъемника задней двери (справа)
5. Открывание и закрывание окон
6. Автоматическое закрытие/открытие окон
7. Кнопка блокировки стеклоподъемника

## ✻ ПРИМЕЧАНИЕ

При холодной и влажной погоде стеклоподъемники могут не работать должным образом из-за замерзания.

### Стеклоподъемники

Электрические стеклоподъемники работают, только когда кнопка «ENGINE START/STOP» (запуска/остановки двигателя) находится в положении «ON» (Вкл.).

Выключатели стеклоподъемников расположены на каждой двери. Кроме того, у водителя имеется выключатель блокировки стеклоподъемников задних окон пассажиров. После переключении кнопки «ENGINE START/STOP» (Запуск/остановка двигателя) в положение «ACC» (доп. устройства) или «OFF» (Выкл) управлять стеклоподъемниками можно еще в течение приблизительно 10 секунд. Тем не менее это невозможно, если открыты передние двери автомобиля, даже в течение периода в 10 минут.
На двери водителя расположен выключатель, с помощью которого можно управлять всеми стеклоподъемниками в автомобиле.
Если закрытию окна мешает какой-либо предмет, извлеките его и закройте окно.

## ✻ ПРИМЕЧАНИЕ

При движении автомобиля с опущенными стеклами задних дверей или с полностью или частично открытым люком в крыше (при наличии) могут ощущаться вибрации, вызванные ветром, или пульсирую-

(Продолжение)

(Продолжение)

щий шум. Это нормальное явление, которое можно уменьшить или устранить. Если шум возникает при опущенных стеклах на одной или обеих задних дверях, опустите стекла обеих передних дверей примерно на 3 см (1 дюйм). Если шум возникает при открытом люке, немного прикройте его.

## ⚠ ПРЕДУПРЕЖДЕНИЕ

**Не устанавливайте никаких аксессуаров в зоне окна. Это может привести к защемлению.**

### *Открывание и закрывание окон*

#### Автоматическое закрытие/открытие окна

Для того чтобы открыть или закрыть окно, переместите переднюю часть соответствующего переключателя вниз или вверх до первого положения фиксации (5).

При кратковременном перемещении переключателя стеклоподъемника вверх или вниз до второго положения фиксации (6) окно полностью опускается или поднимается, даже если переключатель уже отпущен. Для того чтобы остановить окно в нужном положении при работающем стеклоподъемнике, переведите переключатель в том или ином направлении, а затем отпустите его.

Если стеклоподъемник работает неправильно, то необходимо произвести сброс параметров автоматической системы управления стеклоподъемниками, выполнив следующие действия:

1. Переключите кнопку «ENGINE START/STOP» (Запуск/остановка двигателя) в положение «ON» (Вкл.).
2. Закройте окно и продолжайте удерживать переключатель стеклоподъемника не менее 1 секунды после того, как окно полностью закроется.

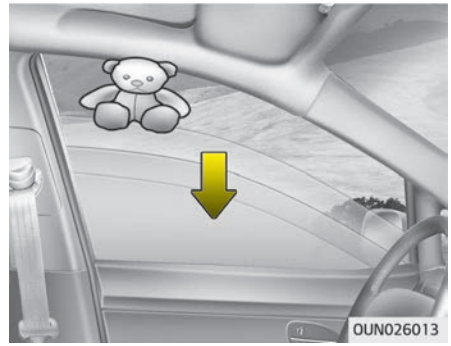


### Автоматическое изменение направления

Если подъему окна препятствует какой-либо предмет или часть тела, система определяет наличие противодействия и прекращает движение. Затем окно опускается приблизительно на 30 см (11,8 дюймов), чтобы можно было вынуть объект, попавший между стеклом и рамой окна.

Если стекло встречает сопротивление, когда переключатель стеклоподъемника удерживается в положении открытия, подъем окна прекращается, после чего оно опускается приблизительно на 2,5 см (1 дюйм).

Если снова перевести вверх и удерживать переключатель стеклоподъемника в течение 5 секунд после того, как окно было опущено функцией автоматического изменения направления, то эта функция работать не будет.

## ✻ ПРИМЕЧАНИЕ

Функция автоматического изменения направления движения стеклоподъемника действует только в том случае, если используется функция автоматического поднятия окна при полном перемещении переключателя вверх. Функция автоматического изменения направления не работает, если окно поднимается путем перемещения переключателя стеклоподъемника в промежуточное положение.

## ⚠ ПРЕДУПРЕЖДЕНИЕ

**Перед тем как поднимать окно, проследите за тем, чтобы между рамой и стеклом не было посторонних**

**(Продолжение)**

**(Продолжение)**

**объектов, что позволит избежать травм и повреждения автомобиля. Если между оконным стеклом и верхним уплотнительным желобом попал объект, диаметр которого составляет менее 4 мм, то функция автоматического изменения направления может не определить противодействия, в результате чего стекло не остановится и не изменит направление движения.**

**⚠ ПРЕДУПРЕЖДЕНИЕ**

**Во время сброса параметров системы стеклоподъемника функция автоматического изменения направления движения не работает.**
**Закрывая окна, соблюдайте осторожность, чтобы не защемить части тела или другие предметы поблизости.**

**⚠ ПРЕДОСТЕРЕЖЕНИЕ**

**Когда окно или дверь замерзают зимой при очень низкой температура, функция закрытия окна одним касанием может неправильно работать. Это может возникать при вибрации автомобиля, например при переезде «лежачего полицейского». Поскольку окно может неправильно распознавать застрявший в нем объект, по возможности закрывайте окно вручную.**

### *Кнопка блокировки стеклоподъемника*

Водитель может отключить переключатели стеклоподъемников на задних пассажирских дверях, переведя кнопку стеклоподъемника в положение блокировки (нажатое).
Если нажата кнопка блокировки стеклоподъемников:

- С помощью главного пульта управления водителя можно управлять всеми стеклоподъемниками пассажиров.
- С пульта переднего пассажира можно управлять стеклоподъемником передней пассажирской двери;

• С пультов задних пассажиров нельзя управлять стеклоподъемниками задних пассажирских дверей.

## ⚠ ПРЕДОСТЕРЕЖЕНИЕ

- **Для предотвращения возможного повреждения системы стеклоподъемников не следует открывать или закрывать два или более окон одновременно. Благодаря этому также увеличивается срок службы предохранителя.**
- **Не активируйте стеклоподъемник с основного пульта на двери водителя и с пульта на конкретной двери, нажимая переключатели одновременно и задавая противоположные направления движения стекла. В этом случае стекло останавливается, и его нельзя ни закрыть, ни открыть.**

## ⚠ ПРЕДУПРЕЖДЕНИЕ

**■ Окна**

**(Продолжение)**

**(Продолжение)**

- **Никогда не оставляйте ключи в автомобиле с включенным двигателем, если в автомобиле находятся дети без присмотра.**
- **ЗАПРЕЩАЕТСЯ оставлять в автомобиле детей и животных без присмотра. Даже очень маленький ребенок способен непреднамеренно стронуть автомобиль с места, застрять в окне или причинить вред себе окружающим любым другим способом.**
- **Перед тем как закрыть окно, всегда убеждайтесь в отсутствии риска зажатия руки, головы или иного объекта.**

**(Продолжение)**

**(Продолжение)**

- **Не позволяйте детям играть со стеклоподъемниками. Кнопка блокировки стеклоподъемника на пульте водительской двери должна находиться в положении «LOCK» (Блокировка) (нажатое положение). Вследствие непреднамеренного включения стеклоподъемника ребенком возможно причинение тяжелого вреда здоровью.**
- **Не следует высовывать голову и конечности из окна автомобиля во время движения.**

### *Система дистанционного закрывания/открывания окон*

Управлять движением окон можно даже при выключенном двигателе.

- Нажмите кнопку блокировки дверей (1) и удерживайте ее нажатой дольше 3 секунд. Окно закрывается после блокировки дверей при удержании нажатой кнопки блокировки дверей (1). Движение окна прекращается, как только вы отпустите кнопку блокировки дверей (1). После того, как окна будут полностью закрыты, световая аварийная сигнализация мигнет три раза.
- Нажмите кнопку разблокировки дверей (2) и удерживайте ее нажатой дольше 3 секунд. Окно открывается после разблокировки дверей при удержании нажатой кнопки разблокировки дверей (2). Движение окна прекращается, как только вы отпустите кнопку блокировки дверей (2).

### ⚠ ПРЕДОСТЕРЕЖЕНИЕ

- **Выполнение функции дистанционного закрывания/открывания окон может внезапно прерваться, если удалиться от автомобиля во время управления. Оставайтесь рядом с автомобилем и следите за движением стекла.**
- **Перемещение любого из стекол может остановиться, если этому препятствует какая-либо сила. Перемещение других стекол будет продолжаться. Убедитесь, что все окна закрыты.**

**(Продолжение)**

- **При использовании функции дистанционного открывания окон будьте внимательны, поскольку все двери разблокируются.**

**(Продолжение)**

# КАПОТ

## Открывание капота

1. Потяните за рычаг, чтобы открыть капот. Капот должен слегка приподняться.

**⚠ ПРЕДУПРЕЖДЕНИЕ**

**Открывать капот следует после выключения двигателя, когда автомобиль стоит на ровной поверхности, а рычаг переключения передач АКПП находится в положении «P» (парковка).**

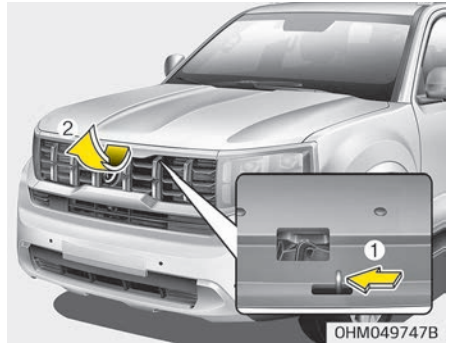


2. Подойдите к автомобилю спереди, слегка приподнимите капот, нажмите на вторую защелку (1) слева и приподнимите капот (2).
3. Поднимите капот. После того как капот поднят примерно наполовину, полностью он открывается самостоятельно.

## Предупреждение об открытом капоте

Это предупреждающее сообщение отображается на ЖК-дисплее, когда капот открыт.
Этот предупреждающий сигнал звучит, когда автомобиль движется на скорости 3 км/ч (2 миль/ч) или выше с открытым капотом.

## Закрывание капота

1. Перед закрытием капота убедитесь в соблюдении следующих условий.

- Все крышки заливных горловин в моторном отсеке установлены правильно.
- Перчатки, ветошь или другие горючие материалы должны быть удалены из моторного отсека.

2. Чтобы закрыть капот, опустите его и дайте ему упасть. Убедитесь, что он закрылся.
3. Убедитесь, что капот был закрыт должным образом. Если капот можно слегка приподнять, значит, он не был закрыт должным образом.
   Необходимо открыть и закрыть его заново, приложив чуть больше усилий.

**⚠ ПРЕДУПРЕЖДЕНИЕ**

- **Перед закрытием капота, убедитесь в отсутствии препятствий для закрытия. Закрытие капота при наличии препятствий в его проеме может привести к повреждению имущества или тяжелой травме.**

**(Продолжение)**

**(Продолжение)**

- **Не оставляйте перчатки, ветошь и любые другие горючие материалы в моторном отсеке. Это может привести к их возгоранию под воздействием высокой температуры.**

**⚠ ПРЕДУПРЕЖДЕНИЕ**

- **Перед началом движения всегда проверяйте надежность закрытия капота. В противном случае во время движения капот может открыться и перекрыть обзор водителю, что может послужить причиной аварии.**
- **Не управляйте автомобилем с открытым капотом. В противном случае он закроет обзор водителю, может упасть или получить повреждения.**

# КРЫШКА ЗАЛИВНОЙ ГОРЛОВИНЫ ТОПЛИВНОГО БАКА

## Открывание крышки заливной горловины топливного бака

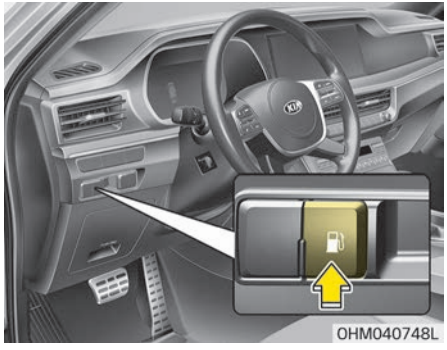


Лючок горловины топливного бака следует открывать изнутри автомобиля, нажимая кнопку открытия лючка горловины топливного бака.

### ✻ ПРИМЕЧАНИЕ

Если лючок горловины топливного бака не открывается вследствие обледенения, слегка постучите по ней или нажмите, чтобы сломать лед и открыть лючок. Не поддевайте лючок какими-либо инструментами рычажного типа. При необходимости используйте жидкость для удаления льда (не допускается использование антифриза из системы охлаждения двигателя) или дайте автомобилю отстояться в теплом месте.

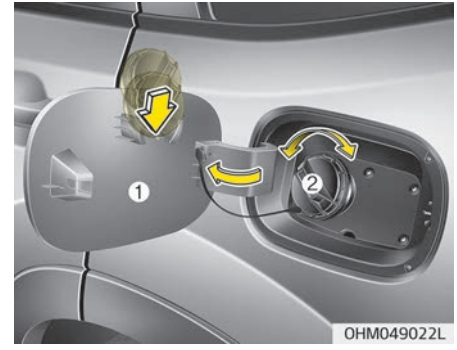


1. Заглушите двигатель.
2. Чтобы открыть лючок горловины топливного бака, потяните вверх механизм открывания лючка горловины топливного бака.
3. Потяните лючок горловины топливного бака (1), чтобы открыть его полностью.
4. Чтобы снять крышку, поверните крышку топливного бака (2) против часовой стрелки.
5. Долейте топливо.

**⚠ ПРЕДУПРЕЖДЕНИЕ**

**Перед заправкой бака проверьте, какое топливо используется для вашего автомобиля. Использование дизельного топлива для автомобиля с бензиновым двигателем или бензина для автомобиля с дизельным двигателем может негативно повлиять на топливную систему и серьезно повредить автомобиль.**

## Закрытие крышки заливной горловины топливного бака

1. Для того чтобы установить на место крышку, вращайте ее по часовой стрелке до щелчка. Щелчок означает, что крышка надежно затянута.
2. Закройте крышку горловины топливного бака, слегка нажмите на нее и убедитесь, что она надежно закрыта.

**⚠ ПРЕДУПРЕЖДЕНИЕ**

**■ Заправка**

**(Продолжение)**

**(Продолжение)**

- **При разливе топлива, подающегося под давлением, оно может попасть на одежду или кожу, что влечет за собой риск воспламенения и получения ожогов. Крышку с горловины топливного бака нужно снимать осторожно и медленно. Если из-под крышки выделяется топливо или слышно шипение, подождите, пока это не прекратится, прежде чем полностью снимать крышку.**
- **Не пытайтесь долить еще топлива после автоматического отключения заправочного пистолета.**
- **Проверяйте надежность фиксации крышки заливной горловины, чтобы исключить разлив топлива в случае аварии.**

**⚠ ПРЕДУПРЕЖДЕНИЕ**

**■ Опасности при заправке**

**(Продолжение)**

**(Продолжение)**

**Автомобильное топливо является легковоспламеняющимся веществом. При заправке тщательно соблюдайте следующие указания. Результатом несоблюдения этих указаний могут быть травмы, сильные ожоги или смерть от пожара или взрыва.**

- **Внимательно читайте и соблюдайте все предупреждения, размещенные на автозаправочной станции.**
- **Перед заправкой определите положение клапана аварийного перекрытия (при наличии на автозаправочной станции).**

**(Продолжение)**

**(Продолжение)**

- **Перед тем как прикасаться к заправочному пистолету, следует снять с тела потенциально опасный заряд статического электричества, прикоснувшись к металлической части автомобиля на безопасном расстоянии от горловины топливного бака, заправочного пистолета или другого источника выделения паров бензина.**

**(Продолжение)**

**(Продолжение)**

- **Не следует садиться в автомобиль после того как началась заправка, поскольку из-за прикосновения к деталям и тканям отделки (полиэфирные, сатиновые, нейлоновые и т. д.) или трения о них может вырабатываться статическое электричество. Разряд статического электричества может воспламенить пары топлива, что приведет к быстрому возгоранию. Если вам необходимо вернуться в автомобиль, то нужно повторно снять заряд статического электричества, прикоснувшись к металлической части автомобиля на безопасном расстоянии от горловины топливного бака, заправочного пистолета или другого источника выделения паров дизельного топлива.**

**(Продолжение)**

**(Продолжение)**

- **Если используется одобренная к применению переносная топливная канистра, перед заправкой ее следует поставить на землю. Заряд статического электричества, скопившийся на канистре, может воспламенить пары топлива и вызвать пожар. Контакт с автомобилем должен сохраняться от начала до завершения заправки.**
  **Для транспортировки и хранения дизельного топлива разрешается использовать только одобренные к применению пластиковые топливные канистры, специально предназначенные для этих целей.**
- **Во время заправки не следует пользоваться мобильным телефоном. Электрический ток и/или помехи, создаваемые мобильным телефоном, могут привести к воспламенению паров топлива и вызвать пожар.**

**(Продолжение)**

(Продолжение)

- Во время заправки двигатель должен быть выключен. Искры, возникающие при работе электрических компонентов, связанных с двигателем, могут воспламенить пары топлива и вызвать пожар. По завершении заправки проследите за тем, чтобы крышка и лючок горловины топливного бака были надежно закрыты, после чего можно запускать двигатель.
- ЗАПРЕЩАЕТСЯ пользоваться спичками или зажигалкой, курить или оставлять в автомобиле зажженную сигарету, находясь на территории автозаправочной станции, особенно во время самого процесса заправки. Автомобильное топливо легко воспламеняется и может вызвать пожар.

(Продолжение)

(Продолжение)

- Если во время заправки произошло возгорание, отойдите от автомобиля, незамедлительно обратитесь к менеджеру автозаправочной станции, а затем позвоните в местную пожарную службу. Следуйте полученным от нее указаниям по технике безопасности.

### ⚠ ПРЕДОСТЕРЕЖЕНИЕ

- Заправку автомобиля следует выполнять в соответствии с пунктом "Требования к топливу" на странице 1-03.

(Продолжение)

(Продолжение)

- Если крышка горловины топливного бака нуждается в замене, используйте запчасти, предназначенные для установки на ваш автомобиль. Неправильно подобранная крышка горловины топливного бака может стать причиной серьезной неисправности топливной системы или системы понижения токсичности выхлопа. Для получения более подробной информации Kia рекомендует обратиться к официальному дилеру Kia или партнерской сервисной компании.
- Не следует проливать топливо на внешние поверхности автомобиля. Любое топливо, пролитое на окрашенные поверхности, может повредить лакокрасочное покрытие.
- После заправки проверяйте надежность фиксации крышки заливной горловины, чтобы исключить разлив топлива в случае аварии.

## Устройство аварийного разблокирования лючка горловины топливного бака

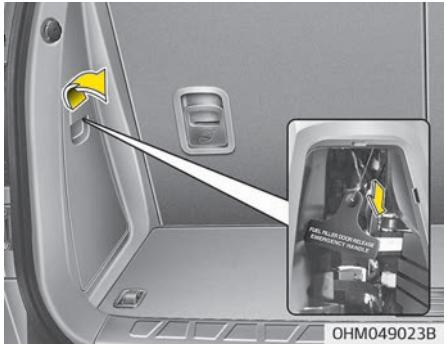


Если лючок горловины топливного бака не открывается с помощью дистанционного механизма открытия, его можно открыть вручную.
Снимите панель в багажном отделении автомобиля. Осторожно потяните за ручку.

### ⚠ ПРЕДОСТЕРЕЖЕНИЕ

**Не тяните за ручку слишком сильно, иначе можно повредить отделку багажника или саму ручку.**

# ЛЮК В КРЫШЕ (ПРИ НАЛИЧИИ)

Если ваш автомобиль оснащен люком в крыше, его можно открыть или приоткрыть при помощи рычага управления люком, который находится на потолочной консоли.

Люк можно открывать, закрывать или наклонять, когда кнопка «ENGINE START/STOP» (Запуск/остановка двигателя) находится в положении «ON» (Вкл).

## ✻ ПРИМЕЧАНИЕ

- В холодных и влажных климатических условиях могут наблюдаться нарушения в работе люка, связанные с замерзанием.
- После мойки автомобиля или после дождя перед открытием люка в крыше необходимо вытереть с него всю воду.

## ⚠ ПРЕДОСТЕРЕЖЕНИЕ

- **Отпустите рычаг управления люком после полного открытия, закрытия или наклона. В противном случае это может привести к повреждению электродвигателя или компонентов системы.**
- **Оставляя автомобиль без присмотра, полностью закрывайте люк в крыше.**
  **Это защитит ваш автомобиль от кражи, и в салон не будут попадать дождь и снег.**

## ✻ ПРИМЕЧАНИЕ

- Люк в крыше нельзя сдвинуть, когда он находится в наклоненном положении, или наклонить при открытом или сдвинутом положении.
- Во время поездки на автомобиле рекомендуется установить люк в крыше в первом положении фиксации, чтобы снизить вероятность возникновения шума от ветра.

## ⚠ ПРЕДУПРЕЖДЕНИЕ

- **Не регулируйте люк во время движения. Это может привести к потере управления и созданию аварийной ситуации со смертельным исходом, серьезными травмами и повреждением имущества.**

**(Продолжение)**

**(Продолжение)**

- **Соблюдайте осторожность перед тем, как воспользоваться люком, чтобы не защемить голову или другие части тела, а также предметы.**
- **Чтобы избежать серьезной травмы не следует высовывать голову, руки или тело через люк во время движения.**
- **Не оставляйте автомобиль с заведенным двигателем и ключи в автомобиле, в котором находятся дети без присмотра.**
  **Оказавшись без присмотра дети могут попытаться управлять люком, что может привести к серьезным травмам.**
- **Не следует сидеть на крыше автомобиля. Это может привести к травмам или повреждению автомобиля.**
- **При перевозке грузов на крыше с использованием багажных дуг не открывайте люк.**

**(Продолжение)**

**(Продолжение)**

- **При перевозке грузов на крыше не ставьте тяжелые предметы непосредственно на люк или стекло.**

## Сдвигание люка в крыше

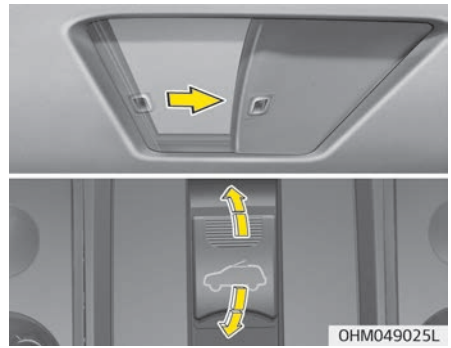


Чтобы открыть или закрыть люк в крыше (функция ручного сдвига), потяните или надавите на рычаг управления люком, назад или вперед, до первого положения фиксации.
Также, если потянуть рычаг управления люком вниз, то люк закроется.

***Для автоматического открытия люка в крыше:***

Потяните рычаг управления люком назад во второе положение фиксации, а затем отпустите рычаг. Люк в крыше автоматически откроется, но не полностью. Если необходимо полностью открыть люк, потяните за рычаг еще раз. Однако если потянуть за рычаг второй раз, то люк будет открываться только пока тянуть за рычаг.
Движение люка можно в любой момент остановить, быстро передвинув рычаг управления люком.

***Для автоматического закрытия люка в крыше:***

Переведите рычаг управления люком вперед во второе положение фиксации, а затем отпустите рычаг. Люк в крыше автоматически полностью закроется.
Движение люка можно в любой момент остановить, быстро передвинув рычаг управления люком.

### *Автоматическое изменение направления*

Если в ходе автоматического закрытия люка в крыше будет обнаружен какой-либо объект или часть тела, система изменит направление на обратное, а затем остановит движение.
Функция автоматического изменения направления не работает, если между двигающейся стеклянной панелью и рамой люка расположено совсем маленькое препятствие. Перед закрытием люка убедитесь, что он не заденет пассажиров или какие-либо объекты.

Система автоматического изменения направления не способна обнаруживать небольшие предметы, застрявшие между люком и передним каналом стекла. В таких случаях датчик люка не обнаруживает предмет и не меняет направление перемещения.

## Установка люка в крыше под углом

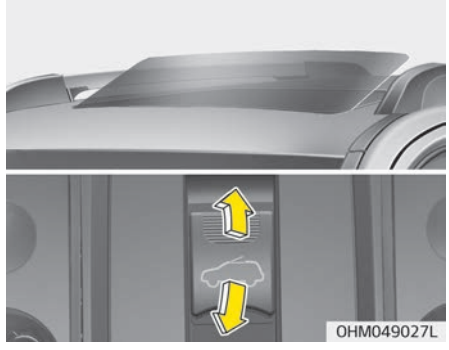


Чтобы открыть люк в крыше (функция автоматической регулировки наклона), потяните вверх рычаг управления люком в крыше назад до второго положения фиксации. Люк в крыше наклонится до полного открытия. Чтобы остановить люк в любом положении наклона, используйте рычаг управления.
Чтобы закрыть люк в крыше, тяните рычаг управления люком вниз до тех пор, пока люк окажется в нужном положении.

## ⚠ ПРЕДУПРЕЖДЕНИЕ

**■ Люк в крыше**

- **Будьте осторожны, чтобы не защемить при закрытии люка в крыше голову, руку или иную часть тела.**
- **Не высовывайте лицо, шею, руки или иные части тела из люка в крыше во время движения.**
- **Прежде чем закрыть люк, убедитесь, что ваши руки и голова находятся на безопасном расстоянии.**

## ⚠ ПРЕДОСТЕРЕЖЕНИЕ

- **Периодически удаляйте грязь, которая может скапливаться на направляющей.**
- **Если попытаться открыть люк при температуре ниже нуля или когда крыша покрыта снегом или льдом, стекло или мотор могут быть повреждены.**

**(Продолжение)**

**(Продолжение)**

- **При длительном пользовании люка в крыше скопившаяся между люком и панелью крыши пыль может вызывать шум. Регулярно открывайте люк в крыше и удаляйте пыль, используя чистую ткань.**
- **Люк в крыше выполнен таким образом, что он сдвигается вместе с солнцезащитной шторкой. Не оставляйте солнцезащитную шторку в закрытом положении, когда открыт люк в крыше.**

## Солнцезащитная шторка

Солнцезащитная шторка откроется автоматически вместе со стеклянной панелью, когда стеклянная панель перемещается. Если вы хотите закрыть ее, сделайте это вручную.

## ⚠ ПРЕДОСТЕРЕЖЕНИЕ

**Не тяните и не толкайте солнцезащитную шторку рукой. Это может привести к ее неисправности.**

## Сброс параметров люка в крыше

В следующих ситуациях может потребоваться сброс люка в исходное состояние:

- аккумулятор разряжен или отключен или предохранитель люка был заменен или отключен;
- рычаг управления люком работает неправильно.

1. Переведите кнопку «ENGINE START/STOP» (Запуска/остановки двигателя) в положение «ON» (Вкл.).
2. В зависимости от положения люка в крыше, выполните следующие действия.
   1. В случае, если люк в крыше полностью закрыт или наклонен:
      Надавите вверх на рычаг управления люком до тех пор, пока люк не наклонится в крайнее верхнее положение.
   2. В случае, если люк в крыше открыт:
      Тяните вперед за рычаг управления люком до тех пор, пока люк полностью закроется. Надавите вверх на рычаг управления люком до тех пор, пока люк не наклонится в крайнее верхнее положение.
3. Отпустите рычаг управления люком в крыше.
4. Надавите на рычаг управления люком в крыше вверх (примерно на 10 секунд), пока люк в крыше не вернется в исходное наклоненное положение, после того как он был поднят чуть выше максимального наклоненного положения. Затем отпустите рычаг.
5. Надавите на рычаг управления люком в крыше вверх (примерно на 6 секунд), пока люк в крыше не выполнит следующие действия:

   НАКЛОН ➡ ВНИЗ ОТКРЫВАНИЕ ➡ ЗАКРЫВАНИЕ.

   Не отпускайте рычаг, пока не завершится операция.
   Если вы отпустите рычаг во время операции, повторите процедуру, начиная с шага 2.
6. Отпустите рычаг управления люком в крыше после завершения операции.
   (Система управления люком в крыше сброшена.)

### ⚠ ПРЕДОСТЕРЕЖЕНИЕ

**Если параметры люка в крыше не сброшены, когда аккумулятор автомобиля отсоединен или разряжен, либо перегорел соответствующий предохранитель, то люк может работать неправильно.**

# РУЛЬ

## Электроусилитель руля

Электроусилитель руля облегчает управление автомобилем за счет электромотора. Если выключен двигатель или не работает система электроусилителя руля, возможность управлять автомобилем сохраняется, но для этого требуется больше усилий.

Электроусилитель руля контролируется соответствующим блоком управления, который определяет момент силы, необходимый для поворота рулевого колеса, и скорость автомобиля, на основании чего подает команды электромотору.

Усилие поворота рулевого колеса увеличивается с ростом скорости автомобиля и сокращается с ее уменьшением, что позволяет улучшить управляемость рулевого колеса.

Если вы заметили изменение усилия, требуемого для поворота рулевого колеса при штатной эксплуатации автомобиля, следует произвести проверку системы в специализированной мастерской. Kia рекомендует обратиться к официальному дилеру Kia или партнерской сервисной компании.

### ✻ ПРИМЕЧАНИЕ

При нормальной эксплуатации автомобиля возможно проявление следующих признаков.

- Не загорается сигнальная лампа системы EPS.
- Усилие поворота рулевого колеса становится высоким сразу же после переключения кнопки «ENGINE START/STOP» (запуска/остановки двигателя) в положение «ON» (Вкл.). Это отмечается, когда система EPS выполняет диагностику. По завершении диагностики усилие поворота рулевого колеса возвращается к обычному уровню.
- После переключения кнопки «ENGINE START/STOP» (запуска/остановки двигателя) в положение «ON» (Вкл.) или «OFF» (Выкл.) реле EPS может издать щелчок.

(Продолжение)

(Продолжение)

- Когда автомобиль стоит или движется на малой скорости, может быть слышен звук электромотора усилителя руля.
- Усилие поворота рулевого колеса может внезапно возрасти при прекращении работы системы EPS с целью предотвращения серьезной аварии, если в процессе самодиагностики блок управления EPS обнаруживает наличие неисправности в системе EPS.
- Усилие поворота рулевого колеса возрастает, если его постоянно вращать в стоящем на месте автомобиле.
  Однако через несколько минут электроусилитель вернется в нормальное рабочее состояние.

(Продолжение)

(Продолжение)

- Если система электроусилителя руля работает неправильно, то на приборной панели загорается соответствующая сигнальная лампа. Рулевое колесо может вращаться с большим трудом или работать неправильно. Kia рекомендует обратиться к официальному дилеру Kia или партнерской сервисной компании.
- В процессе управления при низких температурах усилие поворота рулевого колеса может возрастать, а также возможно появление нетипичного шума. При повышении температуры шум исчезает. Это нормальное явление.

(Продолжение)

(Продолжение)

- Если аккумулятор автомобиля разряжен и требуется запуск от внешнего источника, система рулевого колеса может работать неправильно. Это временная ситуация, вызванная разрядом аккумулятора. После того как вы зарядите аккумулятор, система вернется в нормальное состояние. Перед началом движения проверьте работоспособность системы рулевого управления, медленно повернув рулевое колесо.

## Регулировка наклона и вылета руля

Средства регулировки наклона и выдвигания рулевого колеса позволяют откорректировать его положение перед поездкой. Также можно поднять рулевое колесо, чтобы оно не мешало ногам при высадке и посадке в автомобиль.

Размещайте рулевое колесо таким образом, чтобы обеспечить удобство управления автомобилем; при этом оно не должно закрывать обзор сигнальных ламп и датчиков на приборной панели.

**⚠ ПРЕДУПРЕЖДЕНИЕ**

- **Запрещается регулировать угол наклона рулевого колеса во время движения. Вы можете потерять управление, вследствие чего возможно нанесение тяжелых травм, гибель или провоцирование дорожно-транспортного происшествия.**
- **После регулировки попробуйте переместить рулевое колесо вверх и вниз для проверки надежности его фиксации.**

### *Механическая коробка передач (при наличии)*

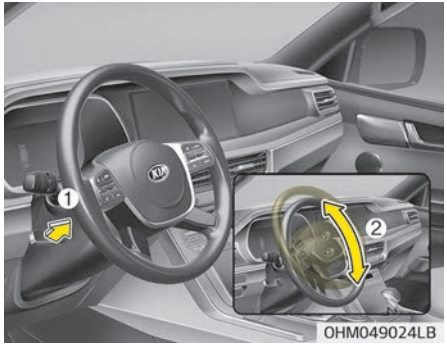


Для изменения угла наклона рулевого колеса потяните вниз рычаг разблокировки (1), установите рулевое колесо под нужным углом (2), а затем отпустите рычаг разблокировки, благодаря чему рулевое колесо зафиксируется в заданном положении. Выполняйте регулировку положения рулевого колеса перед началом движения.

### *Тип с электроприводом (при наличии)*

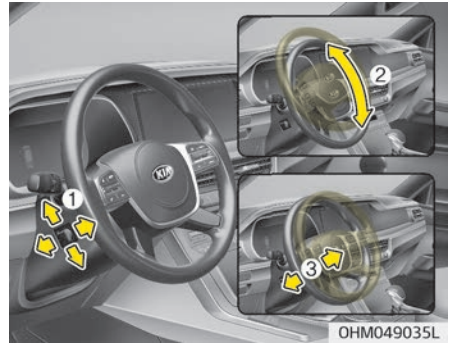


С помощью управляющего переключателя (1) изменяйте угол наклона рулевого колеса (2) и его положение (3). Запрещается регулировать положение рулевого колеса во время движения.

### Обогрев рулевого колеса

Когда кнопка «ENGINE START/STOP» (запуска/остановки двигателя) находится в положении «ON» (Вкл.), нажмите кнопку подогрева рулевого колеса, чтобы сделать его теплее. Индикатор на кнопке загорится.
Чтобы отключить обогрев рулевого колеса, нажмите кнопку еще раз. Индикатор на кнопке погаснет.
Подогрев рулевого колеса выключается автоматически приблизительно через 30 минут после включения.

### *Функция Auto Comfort Control (Автоматическое управление комфортом) (для водительского сиденья)*

Функция обогрева руля автоматически регулирует температуру рулевого колеса в зависимости от окружающей температуры, когда работает двигатель. Если нажат переключатель обогрева руля, то управление обогревом руля должно выполняться вручную.

«Auto Comfort Control» (Автоматическое управление комфортом) включается или выключается, когда вы выбираете «Settings» (Настройки) ➡ «Vehicle» (Автомобиль) ➡ «Seat» (Сиденье) ➡ «Heating/Ventilation» (Обогрев/вентиляция) ➡ «Auto comfort control» (Автоматическое управление комфортом) ➡ «Steering wheel heating» (Обогрев руля) из меню настроек на экране информационно-развлекательной системы.

**Для получения дополнительных сведений отсканируйте QR-код в отдельно поставляемом кратком справочном руководстве по информационно-развлекательной системе автомобиля.**

### ⚠ ПРЕДОСТЕРЕЖЕНИЕ

- **Не следует устанавливать на рулевое колесо дополнительные рукояти. Это может привести к повреждению системы обогрева рулевого колеса.**
- **При чистке рулевого колеса с подогревом не используйте органические растворители, такие как растворитель для краски, бензол, спирт и бензин. Это может привести к повреждению поверхности рулевого колеса.**
- **В случае повреждения поверхности рулевого колеса острым предметом возможно повреждения компонентов рулевого колеса с подогревом.**

### Звуковой сигнал

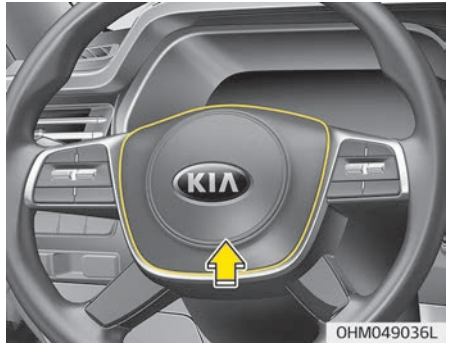


Чтобы подать звуковой сигнал, нажмите на символы гудка на рулевом колесе. Регулярно проверяйте звуковой сигнал, чтобы убедиться в его исправной работе.

### ✻ ПРИМЕЧАНИЕ

Чтобы подать звуковой сигнал, нажмите в том месте рулевого колеса, которое обозначено символом гудка (см. иллюстрацию). Звуковой

(Продолжение)

(Продолжение)

сигнал сработает только при нажатии на эту область.

### ⚠ ПРЕДОСТЕРЕЖЕНИЕ

**Не стучите с силой по сигналу и не ударяйте по нему кулаком. Не нажимайте на звуковой сигнал острыми предметами.**

# ЗЕРКАЛА

## Внутреннее зеркало заднего вида

Отрегулируйте положение зеркала заднего вида по центру заднего стекла. Делайте это каждый раз перед началом движения.

**⚠ ПРЕДУПРЕЖДЕНИЕ**

**■ Обзорность зеркала заднего вида**

**Не размещайте на заднем сидении или в багажном отделении предметы, которые могут ограничивать обзор через заднее стекло.**

**⚠ ПРЕДУПРЕЖДЕНИЕ**

**Не регулируйте зеркало заднего вида во время движения автомобиля. Это может привести к потере управления и созданию аварийной ситуации со смертельным исходом, серьезными травмами и повреждением имущества.**

**⚠ ПРЕДУПРЕЖДЕНИЕ**

**Не вносите какие-либо изменения в конструкцию зеркала и не устанавливайте широкое зеркало. Это может привести к травмам при аварии или раскрытии подушки безопасности.**

### *Электрохроматическое зеркало (ECM)*

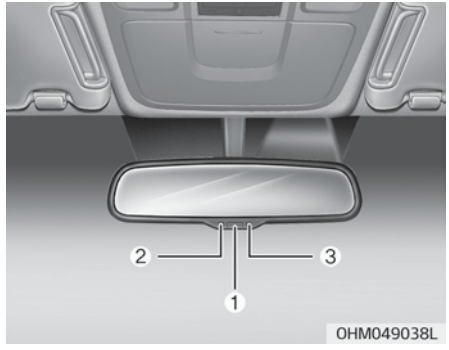


Электрическое зеркало заднего вида автоматически убирает ослепляющий свет фар позади идущих транспортных средств в ночное время или в условиях низкой освещенности. Датчик (3), установленный в зеркале, определяет уровень освещенности вокруг автомобиля и автоматически убирает ослепляющий свет фар позади идущих автомобилей.
При работающем двигателе слепящий свет автоматически убирается с помощью датчика, встроенного в зеркало заднего вида.

Каждый раз, когда переключатель передач переводится в положение «R» (задний ход), зеркало автоматически переключается в режим наибольшей яркости, чтобы улучшить водителю задний обзор.

### ⚠ ПРЕДОСТЕРЕЖЕНИЕ

**При очистке зеркала используйте бумажное полотенце или аналогичный материал, смоченный чистящим средством для стекол. Не распыляйте чистящее средство непосредственно на стекло зеркала. Это может привести к попаданию жидкого очистителя внутрь корпуса зеркала.**

#### Управление электрическим зеркалом заднего вида

- Каждый раз при переключении кнопки «ENGINE START/STOP» (Запуск/остановка двигателя) двигателя в положение ВКЛ. зеркало по умолчанию включается.
- Для отключения функции автоматического затемнения нажмите кнопку включения/выключения (1). Индикаторная лампа зеркала (2) погаснет.
  Для включения функции автоматического затемнения нажмите кнопку включения/выключения (1). Индикаторная лампа зеркала (2) загорится.

✻ (2) — индикаторная лампа, (3) — датчик

## Наружное зеркало заднего вида

Обязательно отрегулируйте углы наклона зеркал перед началом движения.

Автомобиль оборудован левым и правым наружными зеркалами заднего вида. Положение зеркал можно регулировать дистанционно с помощью специального переключателя. Корпуса зеркал можно сложить во избежание повреждений во время автоматической мойки автомобиля или при проезде через узкую улицу.

### ⚠ ПРЕДУПРЕЖДЕНИЕ

**■ Зеркала заднего вида**

- **Наружного зеркала заднего вида имеют выпуклую форму. Отражающиеся в зеркале объекты находятся ближе, чем кажется.**
- **При смене ряда используйте внутреннее зеркало заднего вида или непосредственное наблюдение, чтобы определить фактическое расстояние до следующего за вами транспортного средства.**

### ⚠ ПРЕДОСТЕРЕЖЕНИЕ

**Не соскребайте лед с лицевой стороны зеркала: это может привести к повреждению поверхности стекла. Если лед мешает перемещению зеркала, не регулируйте его с применением силы. Для удаления льда используйте противообледенительный спрей либо губку или мягкую ткань с теплой водой.**

### ⚠ ПРЕДОСТЕРЕЖЕНИЕ

**Если зеркало заклинило из-за льда, не регулируйте его с применением силы. Используйте рекомендованный спрей-антиобледенитель (не радиаторный антифриз), чтобы разморозить заклинивший механизм, или переместите автомобиль в теплое место и дайте льду растаять.**

### ⚠ ПРЕДУПРЕЖДЕНИЕ

**Не регулируйте и не складывайте зеркала заднего вида во время движения автомобиля. Это может привести к потере управления и созданию аварийной ситуации со смертельным исходом, серьезными травмами и повреждением имущества.**

### *Дистанционное управление*

Положение левого и правого зеркала заднего вида можно дистанционно отрегулировать при помощи переключателя наружных зеркал заднего вида. Чтобы отрегулировать положение какого-либо из зеркал, нажмите переключатель «R» или «L» (1), чтобы выбрать правое или левое зеркало, а затем нажмите на соответствующую точку (▲) на регуляторе положения зеркала (2), чтобы сместить выбранное зеркало вверх, вниз, влево или вправо.

### ⚠ ПРЕДОСТЕРЕЖЕНИЕ

- **При достижении максимальных углов регулирования движение зеркала прекращается, однако электродвигатель продолжает работать, пока нажат переключатель. Чтобы не повредить электродвигатель, не удерживайте переключатель нажатым дольше необходимого времени.**
- **Не пытайтесь отрегулировать наружное зеркало заднего вида вручную. Это может привести к повреждению деталей.**
- **При установке положения зеркал заднего вида нажимайте точно области «▲» (2). В противном случае зеркала будут перемещаться в неправильное положение или выйдут из строя.**

### *Складывание наружного зеркала заднего вида*

Тип с электроприводом

Наружное зеркало заднего вида складывается и раскладывается при нажатии на переключатель.

- Если в меню настроек информационно-развлекательной системы выбрано «Settings» (Настройки) ➡ «Vehicle» (Автомобиль) ➡ «Convenience» (Комфорт) ➡ «Welcome mirror/light» (Приветств. подсветка/интел. зеркало) ➡ «On door unlock» (Вкл. при разблок. дверей), наружное зеркало будет складываться или раскладываться автоматически следующим образом.
  - Зеркало складывается или раскладывается при блокировке или разблокировке двери с интеллектуального ключа.
  - Зеркало складывается или раскладывается при блокировке или разблокировке двери с кнопки на внешней ручке двери.
- Если в меню настроек информационно-развлекательной системы выбрано «Settings» (Настройки) ➡ «Vehicle» (Автомобиль) ➡ «Convenience» (Комфорт) ➡ «Welcome mirror/light» (Приветств. подсветка/интел. зеркало) ➡ «On door unlock» (Вкл. при разблок. дверей) и «Settings» (Настройки) ➡ «Vehicle» (Автомобиль) ➡ «Convenience» (Удобство) ➡ «Welcome mirror/light» (Приветственная подсветка / умное зеркало) ➡ «On driver approach» (При приближ-ии водителя), наружное зеркало будет складываться и раскладываться автоматически при вашем приближении с ключом интеллектуального доступа к автомобилю (все двери закрыты и заперты).

Для получения подробной информации отсканируйте QR-код в отдельно поставляемом кратком справочном руководстве по информационно-развлекательной системе автомобиля.

**⚠ ПРЕДОСТЕРЕЖЕНИЕ**

**Наружное зеркало заднего вида с электроприводом работает, даже когда кнопка «ENGINE START/STOP» (Запуск/остановка двигателя) находится в положении «OFF» (Выкл.). Однако, для исключения ненужной разрядки аккумулятора, не регулируйте положение зеркал больше, чем нужно, если двигатель не работает.**

**⚠ ПРЕДОСТЕРЕЖЕНИЕ**

**В случае если наружное зеркало заднего вида оснащено электроприводом, не складывайте его рукой. При этом можно повредить привод.**

### *Функция помощи с парковкой задним ходом (при наличии)*

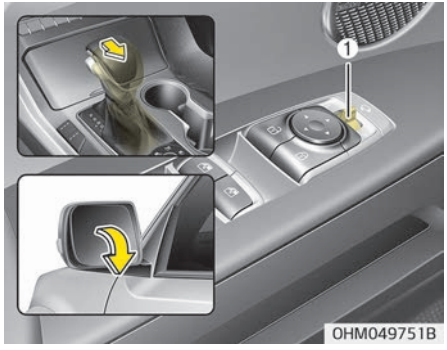


При переключении рычага переключения передач в положение R (задний ход) внешние зеркала заднего вида опускаются вниз для помощи при парковке задним ходом.
В зависимости от положения переключателя положения внешних зеркал заднего вида (1) зеркала заднего вида работают следующим образом:

#### Левое или правое положения

Когда переключатель положения внешних зеркал заднего вида (1) находится в левом или правом положении, оба зеркала заднего вида опускаются вниз.

#### Нейтральное положение

Когда переключатель положения внешних зеркал заднего вида (1) находится в среднем положении, управление зеркалами заднего вида будет заблокировано.

Внешние зеркала заднего вида автоматически возвращаются в исходное положение при следующих условиях:

1. Кнопка «ENGINE START/STOP»(Запуск/остановка двигателя) переключена в положение «ACC» (Доп. устройства) или «OFF» (Выкл.).
2. Рычаг переключения передач перемещается в любое положение, кроме R (задний ход).
3. Положение переключателя дистанционного управления наружного зеркала заднего вида не выбрано.

**⚠ ПРЕДОСТЕРЕЖЕНИЕ**

**Если наружное зеркало заднего вида установлено в самое крайнее (левое/правое/нижнее) положение, то функция автоматического управления зеркалами может работать неправильно при движении автомобиля задним ходом.**

# КОМБИНАЦИЯ ПРИБОРОВ

■ Тип A

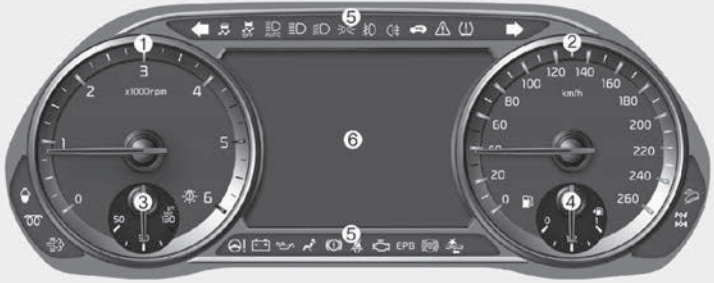

■ Тип B

OHM049564L/OHM049820LBC

1. Тахометр
2. Спидометр
3. Указатель температуры охлаждающей жидкости двигателя
4. Указатель уровня топлива
5. Сигнальные лампы и индикаторы
6. ЖК-дисплей

✻ Фактическая комбинация приборов в автомобиле может отличаться от изображенной на рисунке. Подробнее см. в разделе "Приборы" на странице 4-68.

## Управление комбинаций приборов

**⚠ ПРЕДУПРЕЖДЕНИЕ**

**Не настраивайте комбинацию приборов во время движения. Это может привести к потере управления и созданию аварийной ситуации со смертельным исходом, серьезными травмами и повреждением имущества.**

### *Регулирование подсветки комбинации приборов*

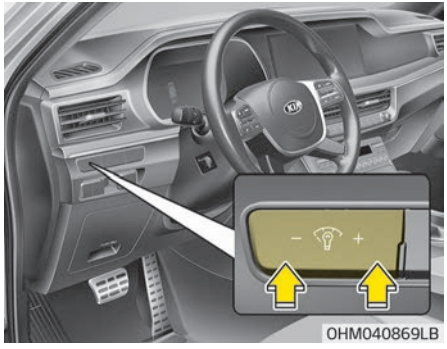


Яркость подсветки приборной панели регулируется при помощи кнопки управления подсветкой («+» или «–»), когда кнопка «ENGINE START/STOP» (Запуск/остановка двигателя) установлена в положение «ON» (Вкл.) или включены задние фары.

- При удерживании кнопки («+» или «–») нажатой, яркость подсветки будет меняться непрерывно.
- При достижении максимальной или минимальной яркости прозвучит предупреждающий сигнал.

## Приборы

### *Спидометр*

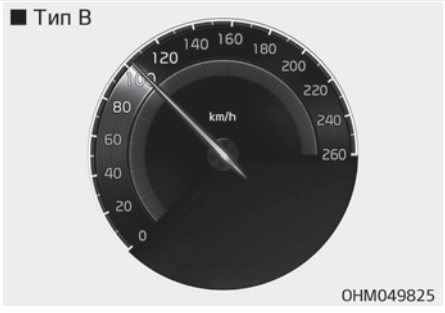


Спидометр показывает скорость автомобиля и в милях в час (миль/ч) и/или километрах в час (км/ч).

### *Тахометр*

Тахометр показывает приблизительное количество оборотов двигателя в минуту (об/мин).

Пользуйтесь тахометром для выбора правильной передачи и предотвращения перегрузки двигателя и/или превышения допустимого числа оборотов.

**⚠ ПРЕДОСТЕРЕЖЕНИЕ**

**Не допускайте работы двигателя в КРАСНОЙ ЗОНЕ тахометра. Это может привести к серьезному повреждению двигателя.**

### *Указатель температуры охлаждающей жидкости двигателя*

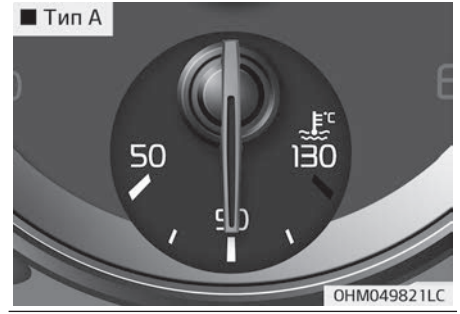


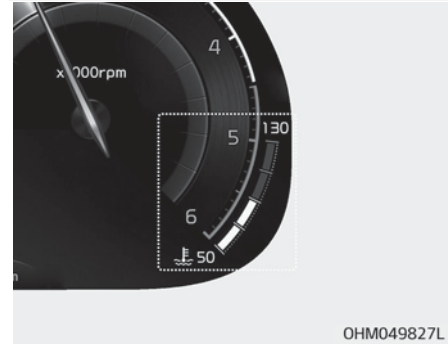

Этот датчик показывает температуру охлаждающей жидкости двигателя, когда кнопка «ENGINE START/STOP» (Запуск/остановка двигателя) находятся в положении «ON» (Вкл.).

### ⚠ ПРЕДОСТЕРЕЖЕНИЕ

**Если указатель датчика перемещается за пределы нормального диапазона значений (между 50–130) к значению 130, это указывает на перегрев, который может привести к повреждению двигателя.**
**Не продолжайте движение с перегретым двигателем. Если автомобиль перегревается, см. раздел "Перегрев двигателя" на странице 6-08.**

### ⚠ ПРЕДУПРЕЖДЕНИЕ

**Никогда не снимайте крышку радиатора, пока двигатель горячий. Охлаждающая жидкость двигателя находится под давлением и может вызвать сильные ожоги. Перед добавлением охлаждающей жидкости**
**(Продолжение)**

**(Продолжение)**

**в резервуар подождите, пока двигатель не остынет.**

### *Указатель уровня топлива*

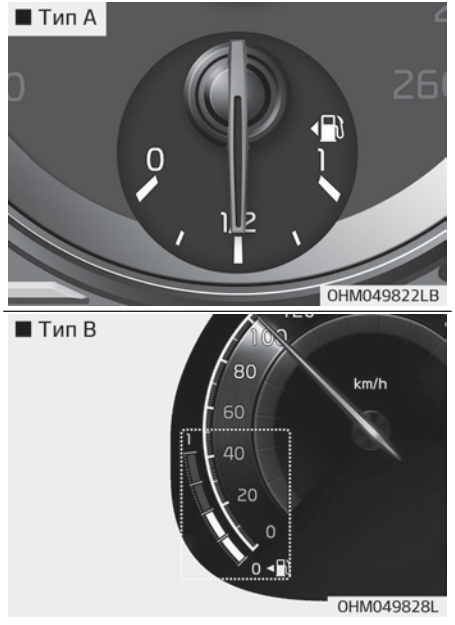


Указатель уровня топлива показывает примерное количество топлива, оставшегося в топливном баке.

### ✻ ПРИМЕЧАНИЕ

- Объем топливного бака указан в "Рекомендуемые смазочные материалы и их количество" на странице 8-10.
- В дополнение к указателю уровня топлива автомобиль оснащен сигнальной лампой низкого уровня топлива, которая загорается, когда топливный бак почти пуст.
- На склонах и поворотах вследствие движения топлива в баке стрелка указателя уровня топлива может колебаться или сигнальная лампа низкого уровня топлива загораться раньше, чем обычно.

**⚠ ПРЕДУПРЕЖДЕНИЕ**

**■ Указатель уровня топлива**

**Полная выработка топлива может подвергнуть опасности людей, находящихся в автомобиле.**
**При включении сигнальной лампы низкого уровня топлива или приближении стрелки на указателе уровня топлива к точке «0» (Пусто), необходимо как можно скорее остановиться для дозаправки.**

**⚠ ПРЕДОСТЕРЕЖЕНИЕ**

**Не ездите с очень низким уровнем топлива. Если топливо закончится, это может привести к пропускам зажигания и повреждению каталитического нейтрализатора.**

### *Одометр*

■ Тип A

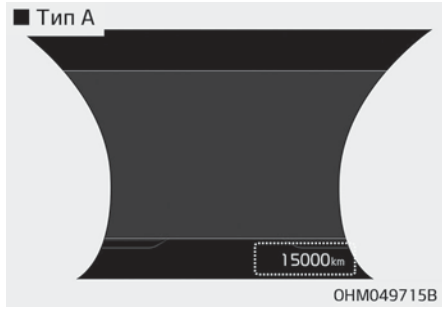


OHM049715B

■ Тип B

ORJ048157B

Одометр показывает общее расстояние, которое преодолел автомобиль, и он должен использоваться для определения срока выполнения периодического техобслуживания.

– Диапазон одометра: 0~1 599 999 километров.

### *Запас хода по топливу*

■ Тип A

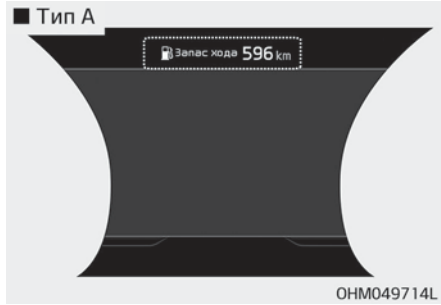


OHM049714L

■ Тип B

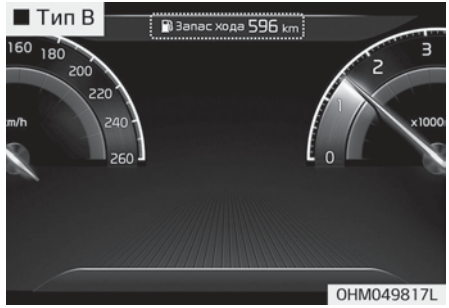


OHM049817L

• Запас хода по топливу — это примерное расстояние, которое автомо-

биль может преодолеть на оставшемся количестве топлива.
- Диапазон значений расстояния: 1–9999 км или 1–9999 миль.

• Если расчетное расстояние составляет менее 1 км (1 мили), то запас хода по топливу на дисплее маршрутного компьютера отображается как «---».

## ⚠ ПРЕДОСТЕРЕЖЕНИЕ

- **Если автомобиль находится на неровной поверхности либо был отключен аккумулятор, то функция определения запаса хода по топливу может работать неправильно.**
- **Запас хода по топливу может отличаться от фактически пройденного расстояния, так как это расчетный показатель дальности хода.**
- **Если в бак автомобиля долито менее 6 литров (1,6 галлона) топлива, маршрутный компьютер может не определить повышение уровня топлива.**

**(Продолжение)**

**(Продолжение)**

- **Запас хода по топливу может значительно отличаться в зависимости от ситуации на дороге, стиля вождения и состояния автомобиля.**

### *Указатель наружной температуры*

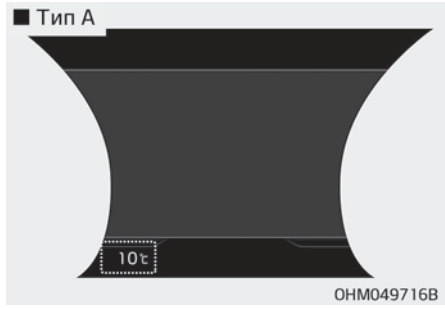


Этот индикатор показывает текущую температуру наружного воздуха с точностью до 1 °C (1 °F).
- Диапазон температур: -40~60 °C (-40~140 °F)

Температура наружного воздуха на дисплее может меняться не сразу (как на обычном термометре), чтобы не отвлекать внимание водителя.

Единицы изменения температуры можно изменить (с °C на °F или с °F на °C) с помощью

– Меню «Settings» (Настройки) на экране информационно-развлекательной системы:

Единицы измерения температуры можно изменить с помощью меню «Settings» (Настройки) ➡ «General» (Общие) ➡ «Unit» (Единицы) ➡ «Temperature Unit» (Единицы температуры) ➡ «°C/°F».
Для получения подробной информации отсканируйте QR-код в отдельно поставляемом кратком справочном руководстве по информационно-развлекательной системе автомобиля.

– Система климат-контроля:

Нажмите кнопку «OFF» (Выкл.) и, не отпуская ее, нажмите кнопку «AUTO» (Авто) на 3 секунды или более.
Единицы измерения температуры изменяются для приборной панели и для системы климат-контроля вместе.

## Индикатор переключения передач

### *Индикатор переключения автоматической коробки передач*

■ Тип A

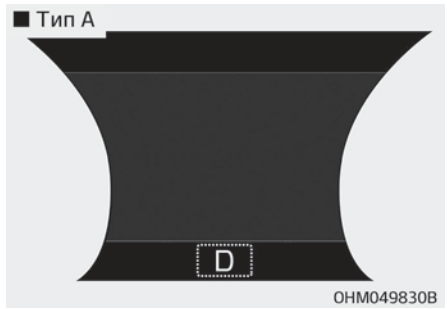


OHM049830B

■ Тип B

OHM049831B

Этот индикатор показывает, какое положение рычага переключения автоматической коробки передач выбрано.

- Парковка: «P»
- Задний ход: «R»
- Нейтральное положение: «N»
- Передний ход: «D»
- Спортивный режим: 1, 2, 3, 4, 5, 6, 7, 8

■ Тип A

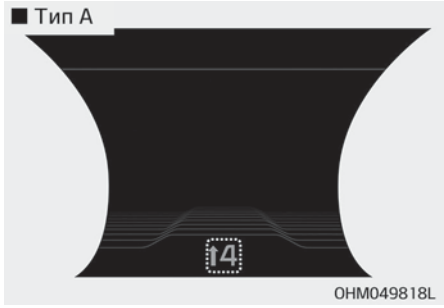


OHM049818L

■ Тип B

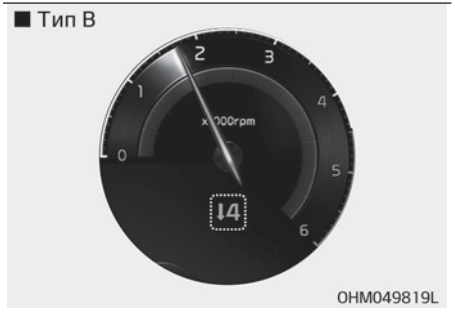


OHM049819L

**Индикатор переключения передач автоматической коробки передач в спортивном режиме**

В спортивном режиме этот индикатор информирует о том, какая необходима передача для экономии топлива во время движения.

- Повышение передачи:
  ▲2, ▲3, ▲4, ▲5, ▲6, ▲7, ▲8
- Понижение передачи:
  ▼1, ▼2, ▼3, ▼4, ▼5, ▼6, ▼7

Например

▲3 Указывает, что рекомендуется перейти на третью передачу (в настоящий момент рычаг переключения передач находится на второй или на первой передаче).

▼4 Указывает, что рекомендуется перейти на четвертую передачу (в настоящий момент рычаг переключения передач находится на пятой или шестой передаче).

Когда система не работает должным образом, этот индикатор не отображается.

# ЖК-ДИСПЛЕЙ

## Управление ЖК-дисплеем

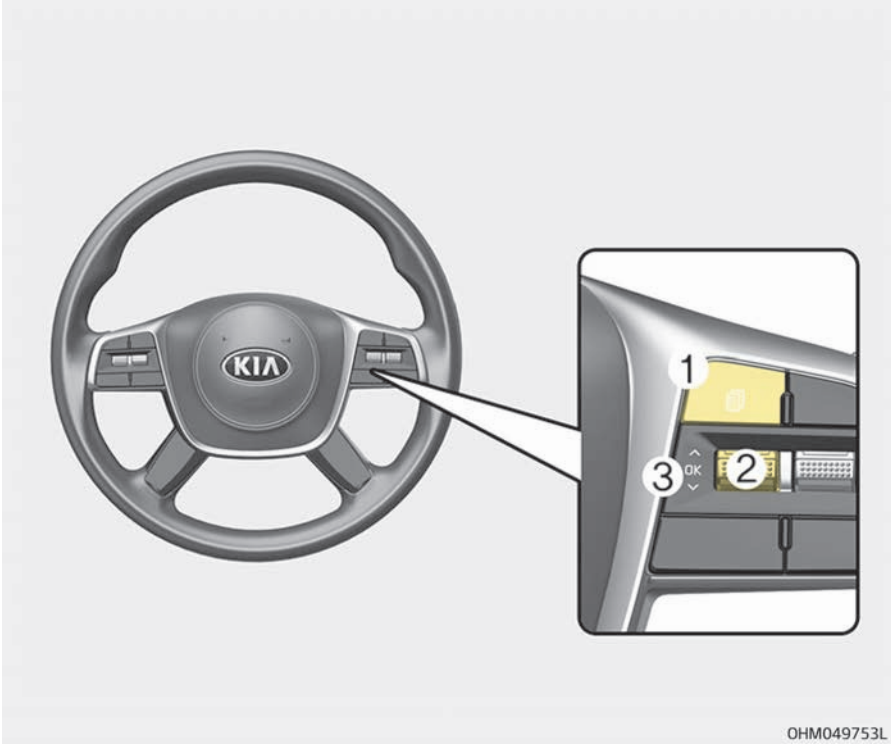


Режимы ЖК-дисплея можно изменить с помощью кнопок управления.

1. : кнопка «MODE» (РЕЖИМ) для изменения режима дисплея.
2. : кнопка «MOVE» (Перемещение) для изменения элементов
3. «OK» (OK): кнопка «SELECT/RESET» (Выбор/сброс) для настройки или сброса выбранного элемента

## Режимы ЖК-дисплея

| | Режим | | | |
|---|---|---|---|---|
| | Маршрутный компьютер | ТВТ | Система помощи при вождении | Общее предупреждение |
| Вверх/вниз | Расход топлива | Путеводитель по маршруту | Интеллектуальный круиз-контроль<br>Система предупреждения о смене полосы движения<br>Система удержания полосы<br>Система слежения за полосой движения | В режиме «Общее предупреждение» отображается предупреждающее сообщение, связанное с работой автомобиля, когда одна или несколько систем не работают нормально. |
| | Накопленные данные | Информация о цели | | |
| | Информация о поездке | | | |
| | Цифровой спидометр | | Система контроля внимания водителя | |
| | | | Распределение приводных усилий (4WD) | |
| | | | TPMS | |

❉ Отображаемая информация может отличаться в зависимости от того, какие функции предусмотрены для вашего автомобиля.

### *Режим маршрутного компьютера*

OHM040875RU

В режиме маршрутного компьютера отображается информация, связанная с параметрами движения автомобиля, включая расход топлива, показания одометра и скорость автомобиля.

❇ Подробнее см. в разделе “Маршрутный компьютер” на странице 4-79.

### *Режим отобр.поворотов (Turn By Turn (TBT) mode)*

OHM040863

В этом режиме отображается состояние навигации.

### *Система помощи при вождении*

OHM040867

В данном режиме отображается состояние нижеуказанных систем.

- Интеллектуальный круиз-контроль
  - Система предупреждения о смене полосы движения
  - Система удержания полосы
  - Система слежения за полосой движения
- Система контроля внимания водителя
- Распределение приводных усилий (4WD)

✻ Для получения подробных сведений см. информацию о каждой системе в разделе 5.

• Давление в шинах

✻ Подробнее см. в разделе “Система контроля давления в шинах (TPMS)” на странице 6-10.

### *Сервисный режим*

#### Напоминание о техобслуживании

Счетчик рассчитывает и отображает время или расстояние, оставшееся до следующего планового техобслуживания.

Если оставшийся пробег или время достигают значения 1500 км (900 миль) или 30 дней, то каждый раз при переключении кнопки «ENGINE START/STOP» (запуска/остановки двигателя) в положение «ON» (Вкл.) на несколько секунд отображается сообщение «Service in» (Время до техобслуживания).

#### Требуется техобслуживание

Если техобслуживание автомобиля в соответствии с уже введенным межсервисным интервалом не выполнено, то каждый раз, когда кнопка «ENGINE START/STOP» (Запуск/остановка двигателя) устанавливаются в положение «ON» (Вкл.), на несколько секунд будет отображаться сообщение «Service required» (Требуется техобслуживание).

**Для получения дополнительных сведений отсканируйте QR-код в отдельно поставляемом кратком справочном руководстве по информационно-развлекательной системе автомобиля.**

## ✻ ПРИМЕЧАНИЕ

При любом из перечисленных ниже условий информация о пробеге и днях может быть неправильной.

- Отсоединен кабель аккумулятора.
- Разряжен аккумулятор.

### *Режим общего предупреждения*

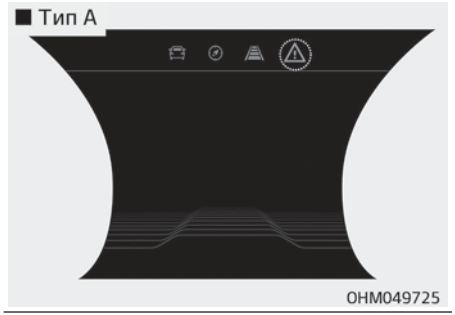


Эта сигнальная лампа загорается в следующих ситуациях.

- Неисправность вспомогательной системы предотвращения лобового столкновения

- Заблокирован радар вспомогательной системы предупреждения о столкновении с впереди идущим транспортным средством
- Неполадки вспомогательной системы предотвращения столкновения в слепой зоне (BCA) (при наличии)
- Радар вспомогательной системы предотвращения столкновения в слепой зоне (при наличии) заблокирован
- Неисправность системы автоматического переключения фар дальнего света
- Неисправность системы интеллектуального круиз-контроля
- Радар системы интеллектуального круиз-контроля заблокирован
- Неисправность светодиодных фар головного света
- Неисправность лампы
- Неисправность системы контроля давления в шинах (TPMS) и т. д.

При этом на ЖК-дисплее появится значок общего предупреждения (⚠). Если ситуация, ставшая причиной предупреждения, устранена, главная индикатор погаснет, и значок общего предупреждения исчезнет.

***Режим пользовательских настроек***

В этом режиме можно изменить настройки дверей, осветительных приборов и т. д. Вы можете изменять режимы на экране информационно-развлекательной системы.

**Для получения подробной информации отсканируйте QR-код в отдельно поставляемом кратком справочном руководстве по информационно-развлекательной системе автомобиля.**

**⚠ ПРЕДУПРЕЖДЕНИЕ**

**Не регулируйте настройки пользователя во время вождения. Вы можете потерять управление, вследствие чего возможно получение тяжелых травм или возникновение дорожно-транспортного происшествия.**

**Редактировать параметры в положении P**

Это предупреждение появляется при попытке настроить установки во время вождения. По соображениям безопасности настройки в меню «Установки» следует изменять после парковки автомобиля, включения стояночного тормоза и переключения рычага в положение «P» (парковка).

## Информация о поездке (маршрутный компьютер)

Маршрутный компьютер — это микропроцессорная система информирования водителя, которая отображает информацию, относящуюся к управлению транспортным средством.

**✻ ПРИМЕЧАНИЕ**

Некоторые данные о движении, хранящиеся в маршрутном компьютере (например, средняя скорость движения автомобиля), сбрасываются после отсоединения аккумулятора.

### *Режимы движения*

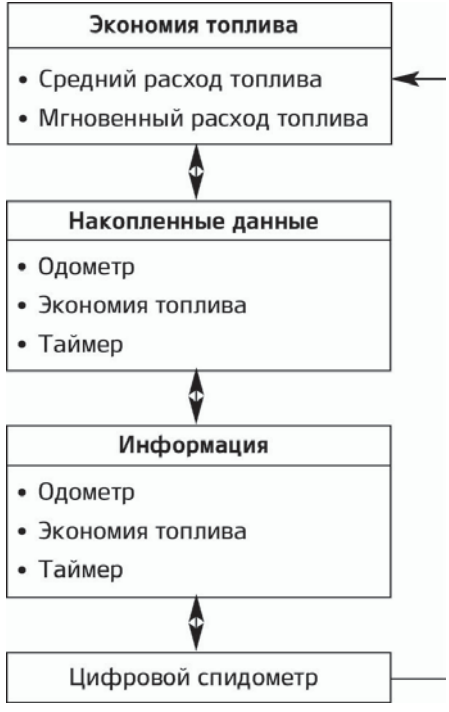


Изменить режим маршрутного компьютера можно с помощью переключателя прокрутки (⋀⋁) в режиме маршрутного компьютера.

### *Расход топлива*

#### Средний расход топлива (1)

- Средний расход топлива рассчитывается на основании общего пройденного расстояния и общего потребления топлива с момента последнего сброса значения среднего расхода топлива.
  - Диапазон значений расхода топлива: 0,0 ~ 99,9 л/100 км
- Показания среднего расхода топлива можно сбросить автоматически или вручную.

#### Сброс вручную

Для того чтобы очистить показания среднего расхода топлива вручную, нажмите кнопку «OK» (Сброс) на рулевом колесе и удерживайте ее более 1 секунды, когда на дисплее отображается средний расход топлива.

#### Автоматический сброс

Чтобы показания среднего расхода топлива автоматически сбрасывались, выберите «Settings» (Настройки) ➡ «Vehicle» (Автомобиль) ➡ «Cluster» (Прибор. панель) ➡ «Energy Consumption Auto Reset» (Автосброс среднего расхода энергопотр.) в меню «Settings» (Настройки) на экране информационно-развлекательной системы.

- После зажигания - Настройки автомобиля автоматически сбрасываются до значений по умолчанию при открытии водительской двери после выключения двигателя или через 3 минуты после повторного запуска двигателя.

- После заправки — когда скорость автомобиля превышает 1 км/ч после доливки топлива в объеме более 6 литров, настройки автоматически сбрасываются на значения по умолчанию.
- «Выкл.» — можно установить значение по умолчанию вручную при помощи кнопки сброса переключения поездки.

**Для получения подробной информации отсканируйте QR-код в отдельно поставляемом кратком справочном руководстве по информационно-развлекательной системе автомобиля.**

## ✻ ПРИМЕЧАНИЕ

Средняя скорость движения автомобиля не отображается, если автомобиль проехал менее 300 метров (0,19 миль) или менее чем через 10 секунд после переключения кнопки «ENGINE START/STOP» (Запуск/остановка двигателя) в положение «ON» (Вкл.).

### Мгновенный расход топлива (2)

- В этом режиме отображается текущее значение расхода топлива за последние несколько секунд, если скорость автомобиля превышает 8 км/ч (5 миль/ч).
  - Диапазон значений расхода топлива: 0 ~ 30 (км/ч, л/100 км), 0 ~ 50 миль/галлон.

## *Режим отображения сводной информации о поездке*

OHM040877RU

На дисплее отображается общее пройденное расстояние (1), средняя эффективность использования топлива (2) и общее время в пути (3).

- Сводная информация начинает высчитываться после того, как автомобиль пройдет более 300 метров.
- Если после отображения сводной информации нажать кнопку «OK», удерживая ее более 1 секунды, информация будет обнулена.
- Сбор информации происходит во время работы двигателя, даже если автомобиль не движется.

### *Режим разового отображения информации о поездке*

OHM040870RU

На дисплее отображается пройденное расстояние (1), средняя эффективность использования топлива (2) и общее время в пути (3) один раз в течение каждого цикла включения зажигания.

- Информация о расходе топлива начинает высчитываться после того, как автомобиль пройдет более 300 метров.
- Настройки автомобиля автоматически сбрасываются до значений по умолчанию при открытии водительской двери после выключения двигателя или через 3 минуты после повторного запуска двигателя.
- Если после отображения информации о поездке нажать кнопку «OK», удерживая ее более 1 секунды, информация будет обнулена.
- Сбор информации происходит во время работы двигателя, даже если автомобиль не движется.

### *Цифровой спидометр*

OHM040862

В этом режиме отображается текущая скорость автомобиля.

## Сообщения на ЖК-дисплее

### *Дверь, капот или дверь багажного отделения открыты*

OHM040851

- Данное предупреждение отображается, указывая на открытую дверь, капот или дверь багажного отделения.

### *Открыто окно*

OHM040850

- В случае открытия окна с выключенным зажиганием в течении 4 секунд будет отображаться статус окна. Закройте окно.

### *Режим освещения*

OHM040872RU

- Этот индикатор указывает выбранную лампу внешнего освещения в режиме управления освещением.

### *Режимы стеклоочистителей*

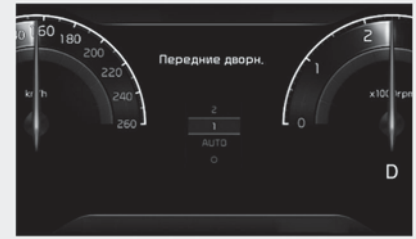


OHM040873RU

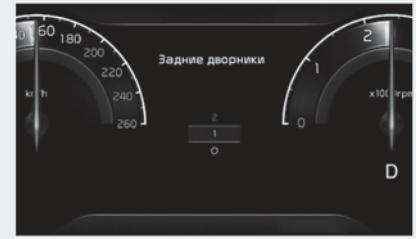


OHM040874RU

- Данный индикатор указывает выбранную скорость стеклоочистителей в режиме управления стеклоочистителями.

### *Перегрев двигателя*

- Данное предупреждение отображается, когда температура охлаждающей жидкости двигателя превышает 120 °C (248 °F). Это означает, что двигатель перегрелся и, возможно, поврежден.
  Если автомобиль перегревается, см. раздел "Перегрев двигателя" на странице 6-08.

### *Переведите рычаг в положение «P»*

- Это предупреждение загорается при попытке отключить двигатель без перевода рычага переключения передач в положение «P» (парковка).
- В это время кнопка «ENGINE START/STOP» (Запуск/остановка двигателя) устанавливается в положение «ACC» (Доп. устройства) (при повторном нажатии этой кнопки она будет установлена в положение «ON» (Вкл.)).

### *Разряжен аккумулятор в ключе*

- Это предупреждающее сообщение появляется в случае, если разрядилась батарея электронного ключа при переключении кнопки «Engine Start/Stop» (Запуск/остановка двигателя) в положение «OFF» (Выкл.).

### *«Press START button while turning wheel» (Поверните руль и нажмите кнопку «START»)*

- Это предупреждение появляется, если при нажатии кнопки «ENGINE START/STOP» (Запуск/остановка двигателя) не происходит нормальной разблокировки рулевого колеса.
- Оно означает, что необходимо нажать кнопку «ENGINE START/STOP» (Запуск/остановка двигателя), одновременно поворачивая рулевое колесо вправо-влево.

### *Проверьте систему блокировки руля*

- Это предупреждение появляется, если не происходит нормальной блокировки рулевого колеса при переключении кнопки «ENGINE START/STOP» (Запуск/остановка двигателя) в положение «OFF» (Выкл.).

### *Нажмите педаль тормоза для запуска*

- Это предупреждение появляется, если положение кнопки «Engine Start/Stop» (Запуск/остановка двигателя) дважды меняется на «ACC» (Доп. устройства) в результате повторного нажатия кнопки без использования педали тормоза.
- Это означает, что для запуска двигателя необходимо выжать педаль тормоза.

### *Ключ не в машине*

- Это предупреждение загорается, если при нажатии кнопки «Engine Start/Stop» (Запуск/остановка двигателя) в автомобиле нет интеллектуального ключа.
- Это означает, что вы всегда должны иметь интеллектуальный ключ при себе.

### *Ключ не обнаружен*

- Это предупреждение загорается, если при нажатии кнопки «ENGINE START/STOP» (Запуск/остановка двигателя) не был обнаружен интеллектуальный ключ.

### *Нажмите кнопку START еще раз*

- Это предупреждение появляется, если кнопка «ENGINE START/STOP» (Запуск/остановка двигателя) не работает из-за ошибки системы.
- Это означает, что двигатель можно запустить, повторно нажав кнопку «ENGINE START/STOP» (Запуск/остановка двигателя).
- Если это предупреждение появляется при каждом нажатии кнопки«ENGINE START/STOP» (Запуск/остановка двигателя), следует доставить автомобиль на осмотр в специализированную мастерскую. Kia рекомендует обратиться к официальному дилеру Kia или партнерской сервисной компании.

### *Нажмите кнопку START ключом*

- Это предупреждение загорается при нажатии кнопки «ENGINE START/STOP» (Запуск/остановка двигателя), когда отображается сообщение «Key not detected» (Ключ не обнаружен).
- В это время мигает индикаторная лампа иммобилайзера.

### *Проверьте предохрани- тель BRAKE SWITCH*

- Это предупреждение появляется, если предохранитель переключателя тормоза отсоединен.
- Это означает, что необходимо заменить предохранитель на новый. Если это невозможно, можно запустить двигатель, удерживая нажатой кнопку «ENGINE START/STOP» (Запуск/остановка двигателя) в течение 10 секунд в положении «ACC» (Доп. устройства).

### *Рычаг в P или N для запуска*

- Это предупреждение загорается при попытке запустить двигатель без перевода рычага переключения передач в положение «P» (Парковка) или «N» (Нейтраль).

## ✻ ПРИМЕЧАНИЕ

Двигатель можно запустить, когда рычаг переключения передач находится в положении «N» (Нейтраль). Но в целях безопасности

(Продолжение)

(Продолжение)

рекомендуется запускать двигатель, когда рычаг находится в положении «P» (Парковка).

### *Низкий уровень жидкости омывателя*

- Это предупреждение появляется, когда бачок с жидкостью для стеклоомывателя почти пуст.
- Это означает, что следует долить жидкость для стеклоомывателя.

### *Топливо на исходе*

- Это предупреждение появляется, когда топливный бак становится практически пустым.
  - Когда горит сигнальная лампа низкого уровня топлива.

  Как можно скорее заправьте автомобиль.

### *Проверьте светодиод передних фар*

- Это предупреждение отображается, если возникла неполадка светодиодной фары.
  В этом случае следует проверить автомобиль в специализированной мастерской. Kia рекомендует связаться с официальным дилером Kia или партнерской сервисной компанией.

### *Зарядное устройство занято (при наличии)*

- Данное предупреждение отображается, если замок зажигания автомобиля находится в положении «OFF» (Выкл.) и смартфон заряжается от беспроводной системы в следующих двух ситуациях.
  1. Если открыта дверь со стороны водителя или пассажира.
  2. Если после выключения зажигания истекла одна минута (и дверь не открывалась дольше, чем на минуту).

❇ Более подробную информацию см. в разделе “Система беспроводной зарядки смартфона” на странице 4-164.

### *Разрядка аккумулятора за счет внешних электрических устройств (при наличии)*

- Автомобиль может обнаружить саморазряд батареи из-за перегрузки по току, который генерируется нештатными электрическими устройствами, например, работающим во время парковки видеорегистратором.
  Если предупреждение продолжает гореть даже после удаления внешних электрических устройств, проверьте транспортное средство в специализированной мастерской. Kia рекомендует связаться с официальным дилером Kia или партнерской сервисной компанией.

# СИГНАЛЬНЫЕ И ИНДИКАТОРНЫЕ ЛАМПЫ

## Сигнальные лампы

### ✻ ПРИМЕЧАНИЕ

■ Сигнальные лампы

Убедитесь, что после запуска двигателя все сигнальные лампы погасли. Если какая-либо лампа по-прежнему горит, это указывает на необходимость уделить внимание соответствующей системе.

### *Сигнальная лампа подушки безопасности*

**Эта сигнальная лампа загорается в следующих случаях:**

- После нажатия кнопки «ENGINE START/STOP» (Запуска/остановка двигателя) в положение «ON» (Вкл.).
  - Лампа светится около 6 секунд, а затем гаснет.
- Когда происходит сбой в работе системы пассивной безопасности (SRS).
  В этом случае следует проверить автомобиль в специализированной мастерской. Kia рекомендует обратиться к официальному дилеру Kia или партнерской сервисной компании.

### *Контрольная лампа непристегнутого ремня безопасности*

- Эта сигнальная лампа информирует водителя о том, что ремень безопасности не пристегнут.

Подробнее см. в разделе “Ремни безопасности” на странице 3-25.

### *Контрольная лампа стояночного тормоза и тормозной жидкости*

**Эта сигнальная лампа загорается в следующих случаях:**

- После нажатия кнопки «ENGINE START/STOP» (Запуска/остановка двигателя) в положение «ON» (Вкл.).
  - Индикатор горит приблизительно 3 секунды
  - Индикатор продолжает гореть, если включен стояночный тормоз.
- Когда включен стояночный тормоз.
- Когда в бачке тормозной жидкости отмечается низкий уровень жидкости.
  - Если сигнальная лампа горит при отключенном стояночном тормозе, это указывает на низкий уровень тормозной жидкости в бачке.

**Если в бачке тормозной жидкости отмечается низкий уровень жидкости:**

1. Осторожно отведите автомобиль в ближайшее безопасное место и остановитесь.

2. Выключите двигатель, проверьте уровень тормозной жидкости, при необходимости долейте ее (подробнее см. пункт "«Тормозная жидкость»" на странице 7-28). Затем проверьте все компоненты тормозной системы на предмет утечки тормозной жидкости. Если в тормозной системе все еще отмечается утечка, то сигнальная лампа продолжает гореть, либо тормоза работают неправильно; не пользуйтесь автомобилем.
   В этом случае следует отбуксировать автомобиль в специализированную мастерскую для проверки. Kia рекомендует обратиться к официальному дилеру Kia или партнерской сервисной компании.

### Двухконтурная тормозная система с диагональным разделением контуров

Автомобиль оснащен двухконтурной тормозной системой с диагональным разделением контуров. Это означает, что тормозное усилие распределяется на два колеса даже в случае отказа одного из контуров системы.

Если работает только один контур системы, то для остановки автомобиля на педаль тормоза нужно будет приложить большее усилие и утопить педаль глубже.
Также, в случае если работает только один контур тормозной системы, остановочный путь автомобиля увеличивается.
Если отказ тормозов происходит во время движения, переведите рычаг переключения передач на пониженную передачу, что позволит дополнительно тормозить двигателем, остановите автомобиль при первой возможности безопасной остановки.

**⚠ ПРЕДУПРЕЖДЕНИЕ**

**■ Контрольная лампа стояночного тормоза и тормозной жидкости**

**Использовать автомобиль с горящей сигнальной лампой опасно. Если Контрольная лампа включенного стояночного тормоза и низкого уровня тормозной жидкости горит при отключенном стояночном тор-**

**(Продолжение)**

**(Продолжение)**

**мозе, это указывает на низкий уровень тормозной жидкости в бачке. В этом случае следует проверить автомобиль в специализированной мастерской. Kia рекомендует обратиться к официальному дилеру Kia или партнерской сервисной компании.**

### *Контрольная лампа антиблокировочной тормозной системы (ABS)*

Эта сигнальная лампа загорается в следующих случаях:

- После нажатия кнопки «ENGINE START/STOP» (Запуска/остановка двигателя) в положение «ON» (Вкл.).
  - Лампа светится около 3 секунд, а затем гаснет.

- Когда возникает неисправность в системе ABS (обычная тормозная система все равно продолжает работать без помощи антиблокировочной тормозной системы).
  В этом случае следует проверить автомобиль в специализированной мастерской. Kia рекомендует обратиться к официальному дилеру Kia или партнерской сервисной компании.

***Контрольная лампа системы электронного распределения тормозного усилия (EBD)***

Если во время движения одновременно загораются две сигнальные лампы:

- Система ABS и обычная тормозная система могут быть неисправны.
  В этом случае следует проверить автомобиль в специализированной мастерской. Kia рекомендует обратиться к официальному дилеру Kia или партнерской сервисной компании.

**⚠ ПРЕДУПРЕЖДЕНИЕ**

**■ Контрольная лампа системы электронного распределения тормозного усилия (EBD)**

**Если одновременно загораются сигнальная лампа ABS и сигнальная лампа стояночного тормоза и тормозной жидкости, тормозная система может быть неисправна, и при резком торможении может возникнуть опасная ситуация.**
**В этом случае избегайте резкого торможения и движения с высокой скоростью.**
**Следует как можно скорее проверить автомобиль в специализированной мастерской. Kia рекомендует обратиться к официальному дилеру Kia или партнерской сервисной компании.**

**✻ ПРИМЕЧАНИЕ**

■ Контрольная лампа системы электронного распределения тормозного усилия (EBD)

(Продолжение)

(Продолжение)

Если загорается сигнальная лампа ABS или одновременно загораются сигнальная лампа ABS и сигнальная лампа стояночного тормоза и тормозной жидкости, это может свидетельствовать о неисправности спидометра, одометра или счетчика пути. Кроме того, в этом случае может загораться сигнальная лампа EPS и увеличиваться или уменьшаться рулевое усилие.
В этом случае следует как можно скорее проверить автомобиль в специализированной мастерской.
Kia рекомендует обратиться к официальному дилеру Kia или партнерской сервисной компании.

### *Контрольная лампа рулевого управления с электроусилителем (Electric Power Steering, EPS)*

Эта сигнальная лампа загорается в следующих случаях:

- Если кнопка ENGINE START/STOP (Запуск/остановка двигателя) установлена в положение «ON» (ВКЛ.), сигнальная лампа загорится на 3 секунды и при отсутствии неполадок автоматически погаснет.
- Если сигнальная лампа продолжает гореть во время движения, это указывает на то, что система электроусилителя руля неисправна. В этом случае следует проверить автомобиль в специализированной мастерской. Kia рекомендует обратиться к официальному дилеру Kia или партнерской сервисной компании.

### *Индикаторная лампа неисправности (MIL)*

Эта сигнальная лампа загорается в следующих случаях:

- После нажатия кнопки «ENGINE START/STOP» (Запуска/остановка двигателя) в положение «ON» (Вкл.).
  - Лампа остается включенной до запуска двигателя.
- При обнаружении неисправности системы снижения токсичности выхлопа.
  В этом случае следует проверить автомобиль в специализированной мастерской. Kia рекомендует обратиться к официальному дилеру Kia или партнерской сервисной компании.

**⚠ ПРЕДОСТЕРЕЖЕНИЕ**

**■ Индикаторная лампа неисправности (MIL)**

**Движение с включенной индикаторной лампой неисправности может привести к повреждению системы снижения токсичности выхлопа, что, в свою очередь, может нега-**

**(Продолжение)**

**(Продолжение)**

**тивно повлиять на управляемость автомобилем и/или экономию топлива.**

**⚠ ПРЕДОСТЕРЕЖЕНИЕ**

**■ Дизельный двигатель**

**Мигание индикаторной лампы неисправности (MIL) указывает на неисправность системы впрыска, что может привести к потере мощности двигателя, увеличению уровня шума сгорания и уменьшению выхлопа.**
**В этом случае следует проверить систему управления двигателем в специализированной мастерской. Kia рекомендует обратиться к официальному дилеру Kia или партнерской сервисной компании**

### *Контрольная лампа системы зарядки*

**Эта сигнальная лампа загорается в следующих случаях:**

- После нажатия кнопки «ENGINE START/STOP» (Запуска/остановка двигателя) в положение «ON» (Вкл.).
  - Лампа остается включенной до запуска двигателя.
- Сигнальная лампа указывает на неисправность генератора или системы зарядки аккумуляторной батареи.

**При наличии неисправности генератора или системы зарядки аккумуляторной батареи**

1. Осторожно отведите автомобиль в ближайшее безопасное место и остановитесь.
2. Выключите двигатель и проверьте приводной ремень генератора на предмет ослабления и разрывов.
   Если ремень натянут должным образом, неисправной может быть система зарядки аккумуляторной батареи.
   В этом случае следует как можно скорее проверить автомобиль в специализированной мастерской. Kia рекомендует обратиться к официальному дилеру Kia или партнерской сервисной компании.

### *Контрольная лампа давления моторного масла*

**Эта сигнальная лампа загорается в следующих случаях:**

- После перемещения кнопки «ENGINE START/STOP» (Запуск/остановка двигателя) в положение «Вкл.».
  - Лампа остается включенной до запуска двигателя.
- Если давление масла двигателя низкое.
- Осторожно отведите автомобиль в ближайшее безопасное место и остановитесь.
- Выключите двигатель и проверьте уровень масла (подробнее см. в разделе “Моторное масло” на странице 7-21). Если уровень масла низкий, то добавьте необходимое количество.
- Если сигнальная лампа продолжает гореть после доливки масла либо возможность долить масло отсутствует, следует в максимально сжатые сроки выполнить осмотр автомобиля в специализированной мастерской. Kia рекомендует обратиться к официальному дилеру Kia или партнерской сервисной компании.
  Движение с включенной сигнальной лампой может привести к повреждению двигателя.

## ✻ ПРИМЕЧАНИЕ

При снижении давления масла в двигателе из-за его нехватки и т.д. загорается сигнальный индикатор давления масла.

### *Сигнальная лампа низкого уровня топлива*

Эта сигнальная лампа загорается в следующих случаях:

- Когда топливный бак почти пуст.

когда топливный бак почти пуст.

- Как можно скорее заправьте автомобиль.

**⚠ ПРЕДОСТЕРЕЖЕНИЕ**

**■ Низкий уровень топлива**

**Движение с горящей сигнальной лампой низкого уровня топлива или с уровнем топлива ниже «0» может привести к пропуску зажигания в цилиндрах двигателя и повреждению каталитического нейтрализатора (при наличии).**

### *Контрольная лампа низкого давления в шинах*

Эта сигнальная лампа загорается в следующих случаях:

- После нажатия кнопки «ENGINE START/STOP» (Запуска/остановка двигателя) в положение «ON» (Вкл.).
  - Лампа светится около 4 секунд, а затем гаснет.
- Когда давление в одной или нескольких шинах значительно ниже необходимого.

❇ Подробнее см. в разделе “Система контроля давления в шинах (TPMS)” на странице 6-10.

Эта сигнальная лампа горит в течение приблизительно 70 секунд или повторно мигает и выключается с интервалами около 4 секунд в следующих случаях.

- Когда происходит сбой в работе TPMS (система контроля давления в шинах).
  В этом случае следует как можно скорее проверить автомобиль в специализированной мастерской.
  Kia рекомендует обратиться к официальному дилеру Kia или партнерской сервисной компании.

❇ Подробнее см. в разделе “Система контроля давления в шинах (TPMS)” на странице 6-10.

**⚠ ПРЕДУПРЕЖДЕНИЕ**

**■ Низкое давление в шинах (Продолжение)**

**(Продолжение)**

- **Значительное падение давления в шинах лишает автомобиль устойчивости, а также является одним из факторов, вызывающих потерю управления и увеличение тормозного пути.**
- **При продолжительной езде или низком давлении в шинах может произойти их перегрев и выход из строя.**

## ⚠ ПРЕДУПРЕЖДЕНИЕ

### ■ Безопасная остановка

- **TPMS не может предупредить о серьезном и внезапном повреждении шин, вызванном внешними факторами.**
- **Если вы заметили какую-либо нестабильность автомобиля, немедленно уберите ногу с педали акселератора, постепенно с небольшим усилием нажмите педаль тормоза и медленно съезжайте с дороги в безопасное место.**

### *Сигнальная лампа топливного фильтра (дизельный двигатель)*

Эта сигнальная лампа загорается в следующих случаях:

- После нажатия кнопки «ENGINE START/STOP» (Запуска/остановка двигателя) в положение «ON» (Вкл.).
  - Лампа светится около 3 секунд, а затем гаснет.
- При скоплении воды в топливном фильтре.
  В этом случае необходимо удалить воду из топливного фильтра.

✻ Подробнее см. в разделе “Топливный фильтр” на странице 7-31.

## ⚠ ПРЕДОСТЕРЕЖЕНИЕ

### ■ Сигнальная лампа топливного фильтра

**(Продолжение)**

**(Продолжение)**

- **При загорании сигнальной лампы топливного фильтра мощность двигателя (скорость и частота оборотов на холостом ходу) может уменьшиться.**
- **Движение автомобиля с горящей сигнальной лампой может привести к повреждению компонентов двигателя (инжектор, система непосредственного впрыска топлива, топливный насос высокого давления). В этом случае следует как можно скорее проверить автомобиль в специализированной мастерской. Kia рекомендует обратиться к официальному дилеру Kia или партнерской сервисной компании.**

### *Контрольная аварийная лампа*

**Эта сигнальная лампа загорается в следующих ситуациях.**

- Неисправность вспомогательной системы предотвращения лобового столкновения
- Заблокирован радар вспомогательной системы предупреждения о столкновении с впереди идущим транспортным средством
- Неполадки вспомогательной системы предотвращения столкновения в слепой зоне (BCA) (при наличии)
- Радар вспомогательной системы предотвращения столкновения в слепой зоне (при наличии) заблокирован
- Неисправность системы автоматического переключения фар дальнего света
- Неисправность системы интеллектуального круиз-контроля
- Радар системы интеллектуального круиз-контроля заблокирован
- Неисправность светодиодных фар головного света
- Неисправность лампы
- Неисправность системы контроля давления в шинах (TPMS) и т. д.

Главная контрольная лампа загорается при возникновении более чем одной из вышеперечисленных ситуаций. Если проблема устранена, аварийная лампа гаснет.

### *Сигнальная лампа полного привода (4WD)*

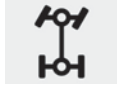

**Эта сигнальная лампа загорается в следующих случаях:**

- После нажатия кнопки «ENGINE START/STOP» (Запуска/остановка двигателя) в положение «ON» (Вкл.).
  - Лампа светится около 3 секунд, а затем гаснет.
- Если произошел сбой в работе системы 4WD.

В этом случае следует проверить автомобиль в специализированной мастерской. Kia рекомендует обратиться к официальному дилеру Kia или партнерской сервисной компании.

### *Сигнальная лампа электронного стояночного тормоза (EPB)*

**Эта сигнальная лампа загорается в следующих случаях:**

- После нажатия кнопки «ENGINE START/STOP» (Запуска/остановка двигателя) в положение «ON» (Вкл.).
  - Лампа светится около 3 секунд, а затем гаснет.
- Когда происходит сбой в работе электрического стояночного тормоза.
  В этом случае следует проверить автомобиль в специализированной мастерской. Kia рекомендует обратиться к официальному дилеру Kia или партнерской сервисной компании.

## ✻ ПРИМЕЧАНИЕ

■ Сигнальная лампа электронного стояночного тормоза (EPB)

(Продолжение)

(Продолжение)

Сигнальная лампа электронного стояночного тормоза (EPB) может загораться, когда включается индикаторная лампа системы электронного контроля устойчивости (ESC), показывающая, что система ESC не работает должным образом (это не является показателем неисправности EPB).

### *Контрольная лампа выхлопной системы (сажевого фильтра) (дизельный двигатель)*

Эта сигнальная лампа загорается в следующих случаях:

- Если имеются неполадки в системе дизельного сажевого фильтра (DPF).
- Если эта сигнальная лампа горит, она может выключиться после движения автомобиля:
  - со скоростью более 60 км/ч (37 миль/ч) или
  - при движении на передаче выше второй с частотой вращения двигателя 1 500-2 000 об/мин в течение определенного времени (около 25 минут).

Если эта контрольная лампа мигает, несмотря на процедуру (в это время на жидкокристаллическом дисплее будет отображаться предупреждение), следует проверить систему дизельного сажевого фильтра (DPF) в специализированной мастерской. Kia рекомендует обратиться к официальному дилеру Kia или партнерской сервисной компании.

### *Светодиодная сигнальная лампа в головной фаре*

Эта сигнальная лампа загорается в следующих случаях:

- После нажатия кнопки «ENGINE START/STOP» (Запуска/остановка двигателя) в положение «ON» (Вкл.).
  - Лампа светится около 3 секунд, а затем гаснет.
- Если светодиодная лампа головной фары не работает.

В этом случае следует проверить автомобиль в специализированной мастерской. Kia рекомендует обратиться к официальному дилеру Kia или партнерской сервисной компании.

### ⚠ ПРЕДОСТЕРЕЖЕНИЕ

**■ Светодиодная сигнальная лампа в головной фаре**

**При постоянной езде с включенной светодиодной сигнальной лампой в головной фаре ее срок службы сокращается (фара ближнего света).**

### *Сигнальная лампа вспомогательной системы предупреждения о лобовом столкновении*

Эта сигнальная лампа загорается в следующих случаях:

- После нажатия кнопки «ENGINE START/STOP» (Запуска/остановка двигателя) в положение «ON» (Вкл.).
  - Сигнальная лампа системы FCA загорается примерно на 3 секунды, а затем гаснет.

- Когда происходит сбой в работе системы FCA.
  В этом случае следует проверить автомобиль в специализированной мастерской. Kia рекомендует обратиться к официальному дилеру Kia или партнерской сервисной компании.

❊ Подробнее см. в разделе “Вспомогательная система предупреждения о лобовом столкновении (FCA)” на странице 5-64.

### *Сигнальная лампа предупреждения о гололеде на дороге (при наличии)*

Эта сигнальная лампа предупреждает водителя о возможном гололеде на дороге.
Когда температура на указателе наружной температуры опускается ниже приблизительно 4 °C (39 °F), загорается сигнальная лампа предупреждения о гололеде на дороге, а указатель наружной температуры мигает, а затем горит непрерывно. Также раздастся 1 раз предупредительный сигнал.

## ❊ ПРИМЕЧАНИЕ

Если во время движения загорается сигнальная лампа предупреждения о гололеде на дороге, необходимо управлять автомобилем более внимательно и осторожно, воздерживаясь от чрезмерного повышения скорости, резкого ускорения, внезапного торможения, крутых поворотов и т. д.

## Индикаторные лампы

### *Индикаторная лампа электронной системы контроля устойчивости (ESC)*

**Эта индикаторная лампа загорается в следующих случаях:**

- После нажатия кнопки «ENGINE START/STOP» (Запуска/остановка двигателя) в положение «ON» (Вкл.).
  - Лампа светится около 3 секунд, а затем гаснет.
- Когда происходит сбой в работе системы ESC.
  В этом случае следует проверить автомобиль в специализированной мастерской. Kia рекомендует обратиться к официальному дилеру Kia или партнерской сервисной компании.

**Эта индикаторная лампа мигает в следующих случаях:**

- Когда работает система ESC.

❊ Подробнее см. в разделе “Электронный контроль устойчивости (ESC)” на странице 5-48.

### *Индикаторная лампа отключения электронного контроля устойчивости (ESC)*

**Эта индикаторная лампа загорается в следующих случаях:**

- После нажатия кнопки «ENGINE START/STOP» (Запуска/остановка двигателя) в положение «ON» (Вкл.).
  - Лампа светится около 3 секунд, а затем гаснет.
- При дезактивации системы ESC путем нажатия на кнопку «ESC OFF» (Система ESC выкл.).

❉ Подробнее см. в разделе “Электронный контроль устойчивости (ESC)” на странице 5-48.

### *Световой индикатор иммобилайзера*

**При каких условиях эта индикаторная лампа загорается приблизительно на 30 секунд:**

- Когда интеллектуальный ключ должным образом распознается в автомобиле при кнопке «ENGINE START/STOP» (Запуск/остановка двигателя) в положении «ACC» (Доп. устройства) или «ON» (Вкл.).
  - В это время можно запускать двигатель.
  - Индикаторная лампа гаснет после запуска двигателя.

**Световой индикатор мигает несколько секунд при указанных далее условиях.**

- Когда интеллектуальный ключ находится не в автомобиле.
  - В это время запуск двигателя невозможен.

**При каких условиях эта индикаторная лампа загорается на 2 секунды и гаснет:**

- Когда интеллектуальный ключ не распознается в автомобиле при кнопке «ENGINE START/STOP» (Запуск/остановка двигателя) в положении «ON» (Вкл.).
  В этом случае следует проверить автомобиль в специализированной мастерской. Kia рекомендует обратиться к официальному дилеру Kia или партнерской сервисной компании.

**Эта индикаторная лампа мигает в следующих случаях:**

- Когда батарейка интеллектуального ключа разряжена.
  - В это время запуск двигателя невозможен. Однако двигатель можно запустить нажатием кнопки «ENGINE START/STOP» (Запуск/остановка двигателя) с помощью интеллектуального ключа. (Подробнее см. в пункте “Запуск двигателя” на странице 5-10).
- Когда происходит сбой в работе системы иммобилайзера.
  В этом случае следует проверить автомобиль в специализированной мастерской. Kia рекомендует обратиться к официальному дилеру Kia или партнерской сервисной компании.

### *Индикаторная лампа указателя поворота*

**Эта индикаторная лампа мигает в следующих случаях:**

- При включении указателя поворота.

Любая из описанных ниже ситуаций может указывать на неисправность в системе управления указателями поворотов.

- Индикаторная лампа не мигает, а горит непрерывно.
- Индикатор мигает быстрее обычного.
- Индикаторная лампа не включается.

В этом случае следует проверить автомобиль в специализированной мастерской. Kia рекомендует обратиться к официальному дилеру Kia или партнерской сервисной компании.

### *Индикаторная лампа ближнего света*

Эта индикаторная лампа загорается в следующих случаях:

- Когда включены фары головного света.

### *Индикаторная лампа дальнего света*

Эта индикаторная лампа загорается в следующих случаях:

- Когда передние фары включены и находятся в положении дальнего света.
- Когда рычаг включения указателей поворота переведен в положение мигания фарами дальнего света.

### *Индикаторная лампа работы световых приборов*

Индикаторная лампа загорается:

- Когда включены задние габаритные огни или фары головного света.

### *Индикаторная лампа передних противотуманных фар*

Эта индикаторная лампа загорается в следующих случаях:

- Когда включены передние противотуманные фары.

### *Индикатор задних противотуманных фар*

Эта индикаторная лампа загорается в следующих случаях:

- Когда включены задние противотуманные фары.

### *Индикаторная лампа функции автоматического переключения дальнего света*

Эта сигнальная лампа загорается в следующих случаях:

- Если включен дальний свет, а переключатель освещения установлен в положение «AUTO».
- Если автомобиль обнаруживает встречное или попутное транспортное средство, то система автоматического переключения фар переключает дальний свет на ближний.

❋ Подробнее см. в разделе “Автопереключение дальнего света (HBA)” на странице 4-115.

### *Индикаторная лампа разогрева (дизельный двигатель)*

Эта индикаторная лампа загорается в следующих случаях:

- В процессе прогрева двигателя при установке кнопки «ENGINE START/STOP» (Запуск/остановка двигателя) в положение «ON» (ВКЛ.).
  - Двигатель можно запустить после выключения индикаторной лампы разогрева.
  - Время включения зависит от температуры охлаждающей жидкости двигателя, температуры воздуха и состояния аккумулятора.

Если после разогрева двигателя или во время движения индикаторная лампа разогрева продолжает гореть или мигать, это может свидетельствовать о неисправности системы предварительного разогрева двигателя. В этом случае следует как можно скорее проверить автомобиль в специализированной мастерской.
Kia рекомендует обратиться к официальному дилеру Kia или партнерской сервисной компании.

## ✻ ПРИМЕЧАНИЕ

■ Предварительный разогрев двигателя

Если двигатель не запускается в течение 10 секунд после завершения прогрева, выполните процесс прогрева еще раз, переключив кнопку «ENGINE START/STOP» (Запуск/остановка двигателя) в положение «OFF» (ВЫКЛ.) на 10 секунд, а затем в положение «ON» (Вкл.).

### *Индикаторная лампа автоматического удерживания «AUTO HOLD»*

AUTO HOLD

**Эта индикаторная лампа загорается в следующих случаях:**

- [Белый]: при активации системы автоматического удержания путем нажатия кнопки «AUTO HOLD» (автоматическое удержание).
- [Зеленый]: при остановке автомобиля путем нажатия педали тормоза, когда активирована система автоматического удержания.
- [Желтый]: при неисправности в системе автоматического удержания.
  В этом случае следует проверить автомобиль в специализированной мастерской. Kia рекомендует обратиться к официальному дилеру Kia или партнерской сервисной компании.

✻ Подробнее см. в разделе “Auto Hold (Автоматическое удержание)” на странице 5-41.

### *Индикатор системы удержания полосы*

**Индикаторная лампа загорается.**

- [Зеленый] Условия работы функции выполнены.
- [Серый] Условия работы функции не выполнены.
- «Желтый»: при наличии неисправности в системе удержания полосы.

В этом случае следует как можно скорее проверить автомобиль в специализированной мастерской. Kia рекомендует обратиться к официальному дилеру Kia или партнерской сервисной компании.

✻ Подробнее см. в разделе “Система удержания полосы (LKA)” на странице 5-91.

### *Индикаторная лампа режима ECO*

ECO

**Эта индикаторная лампа загорается в следующих случаях:**

- При выборе «ECO» (Эко) в качестве режима движения.

❉ Подробнее см. в разделе “Встроенная система управления режимом движения” на странице 5-61.

### *Индикаторная лампа спортивного режима*

**Эта индикаторная лампа загорается в следующих случаях:**

- При выборе режима «SPORT» (спортивный режим движения).

❉ Подробнее см. в разделе “Встроенная система управления режимом движения” на странице 5-61.

### *Индикатор системы помощи при спуске (DBC)*

**Эта сигнальная лампа загорается в следующих случаях:**

- После нажатия кнопки «ENGINE START/STOP» (Запуска/остановка двигателя) в положение «ON» (Вкл.).
  - Лампа светится около 3 секунд, а затем гаснет.
- При активации системы помощи при спуске (DBC) путем нажатия кнопки «DBC» (Система помощи при спуске).

**В каких случаях светится эта сигнальная лампа:**

- Во время работы системы помощи при спуске (DBC).

**В каких случаях эта контрольная лампа светится желтым цветом:**

- Когда происходит сбой в работе системы помощи при спуске (DBC).
  В этом случае следует как можно скорее проверить автомобиль в специализированной мастерской. Kia рекомендует обратиться к официальному дилеру Kia или партнерской сервисной компании.

❉ Подробнее см. в разделе “Система помощи при спуске (DBC)” на странице 5-56.

### *Индикаторная лампа 4WD LOW*

Когда кнопка «ENGINE START/STOP» (Запуск/остановка двигателя) находится в положении «ON» (Вкл.), загорается индикатор «4WD LOW» (полный привод, пониженный), а затем гаснет через несколько секунд.

Индикатор «4WD LOW» (полный привод, пониженный) (горит зеленый индикатор) загорается при переключении в положение «4WD LOW» (Низкоскоростной привод на 4 колеса).
Индикатор «4WD LOW» (полный привод, пониженный) (зеленый индикатор мигает) загорается при переключении в положение «4L» (низкоскоростной привод на 4 колеса). Если мигание продолжается и не выключается, это означает, что переключение ожидает перехода в нормальное положение «4WD LOW» (полный привод, пониженный).

❉ Дополнительная информация приведена в разделе “Полный привод (4WD)” на странице 5-22.

# ПРИБОРНАЯ ПАНЕЛЬ НА ВЕТРОВОМ СТЕКЛЕ (HUD) (ПРИ НАЛИЧИИ)

## Описание

Проекционный дисплей на ветровом стекле представляет собой прозрачный дисплей на ветровом стекле, на который проецируются показания приборов информационно-развлекательной системы.

- Информация приборной панели на ветровом стекле может быть трудноразличима в следующих ситуациях.
  - Неправильная посадка.
  - Использование поляризационных очков.
  - На пути проецирующего луча находится посторонний предмет.
  - Движение по мокрой дороге.
  - В салоне автомобиля включено освещение.
  - Свет, попадающий в салон автомобиля снаружи.
  - Использование неподходящих очков для коррекции зрения.
- Если информация на ветровом стекле трудноразличима, отрегулируйте высоту, поворот или подсветку проекционного дисплея на ветровом стекле в меню настроек на дисплее информационно-развлекательной системы.

❇ Для получения подробной информации отсканируйте QR-код в отдельно поставляемом кратком справочном руководстве по информационно-развлекательной системе автомобиля.

- Если приборная панель на лобовом стекле нуждается в осмотре или ремонте, рекомендуется обратиться к официальному дилеру компании Kia или партнерской сервисной компании.

**⚠ ПРЕДУПРЕЖДЕНИЕ**

**■ Приборная панель на ветровом стекле**

- **На ветровом стекле не должно быть тонирования или любого другого металлического покрытия. Иначе изображение на ветровом стекле не будет заметно.**
- **Не помещайте посторонние предметы на панель комбинации приборов и не прикрепляйте предметы на ветровое стекло.**
- **Поскольку система предотвращения столкновения в слепой зоне является лишь вспомогательной мерой обеспечения безопасности вождения, полагаться при смене полосы исключительно на информацию BCA, отображаемую на ветровом стекле, может быть опасно. При управлении следует всегда соблюдать осторожность и внимательность.**

### ⚠ ПРЕДОСТЕРЕЖЕНИЕ

**В случае замены переднего ветрового стекла автомобиля, оснащенного приборной панелью на ветровом стекле, следует производить замену на стекло, предназначенное для отображения приборной панели. В противном случае на ветровом стекле могут отображаться дублированные изображения.**

## Включение/выключение приборной панели на ветровом стекле

Проекционный дисплей включается или выключается, когда вы выбираете в меню настроек «Settings» (Настройки) ➠ «Vehicle» (Автомобиль) ➠ «Head-up display» (Проекц. дисплей) ➠ «Enable Head-Up Display» (Проекция дисплея) на экране информационно-развлекательной системы.

Для получения подробной информации отсканируйте QR-код в отдельно поставляемом кратком справочном руководстве по информационно-развлекательной системе автомобиля.

## Информация приборной панели на ветровом стекле

OHM041888L

1. Информация пошагового режима навигации
2. Дорожные знаки
3. Спидометр
4. Информация о скорости, заданная SCC
5. информация о расстоянии до находящегося впереди автомобиля в системе SCC
6. Информация системы слежения за полосой движения
7. Информация о контроле безопасного движения по полосе
8. Информация системы контроля слепых зон
9. Дорожная обстановка вокруг автомобиля

## Настройки приборной панели на ветровом стекле

На экране информационно-развлекательной системы вы можете изменить настройки проекционного дисплея следующим образом.

1. Высота диспл.
2. Вращение
3. Яркость
4. Выбрать данные

✻ Для получения подробной информации отсканируйте QR-код в отдельно поставляемом кратком справочном руководстве по информационно-развлекательной системе автомобиля.

## ✻ ПРИМЕЧАНИЕ

Получить исходный код, разработанный по лицензии на ПО с открытым исходным кодом, установленное в этой модели, можно на сайте http://www.mobis.co.kr/opensource/list.do. Вы можете скачать все пояснения к действующей лицензии, в том числе исходный код. Если в течение трех (3) лет с момента покупки этой модели вы отправите по адресу MOBIS_OSSrequest@mobis.co.kr электронную заявку на получение открытого исходного кода на программное обеспечение для нее, он будет отправлен вам на компакт-диске и/или другом запоминающем устройстве по минимальной стоимости (покрывающей затраты на покупку и пересылку запоминающего устройства).

# МОНИТОР ЗАДНЕГО ВИДА (RVM)

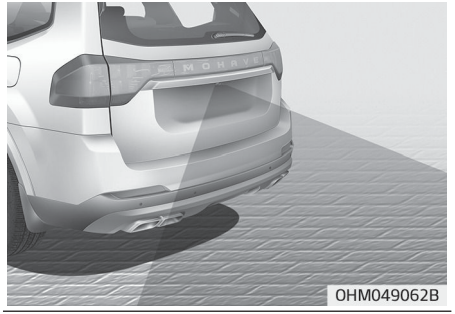
OHM049062B

OHM040061RU

Монитор заднего вида активируется при включении фонаря заднего хода, когда кнопка «ENGINE START/STOP» (запуска/остановки двигателя) находится в положении «ON» (Вкл.), а рычаг переключения передач установлен в положение «R» (Задний ход).
Данная функция является вспомогательной и предназначена для вывода изображения обстановки позади двигающегося задним ходом автомобиля на экран информационно-развлекательной системы.

**⚠ ПРЕДУПРЕЖДЕНИЕ**

- **Данная функция является лишь вспомогательной. Водитель обязан перед началом и во время движения задним ходом проверять участок вокруг автомобиля при помощи внутренних/наружных зеркал заднего вида, поскольку существует мертвая зона, которую невозможно увидеть с помощью камеры.**

**(Продолжение)**

**(Продолжение)**

- **В случае попадания на объектив посторонних веществ нормальная работа камеры заднего вида может быть нарушена.**
  **Всегда следите за чистотой объектива камеры. Для очистки объектива не используйте химические растворители, например, сильные поверхностно-активные вещества с содержанием щелочных или летучих органических соединений (бензин, ацетон и т.д.). Они могут повредить объектив камеры.**

✻ Для получения подробной информации отсканируйте QR-код в отдельно поставляемом кратком справочном руководстве по информационно-развлекательной системе автомобиля.

# МОНИТОР КРУГОВОГО ОБЗОРА (SVM) (ПРИ НАЛИЧИИ)

Функция используется при парковке автомобиля и предназначена для показа на мониторе зон вокруг автомобиля. Для включения функции парковки/обзора нажмите на кнопку (1), переведя ее в положение [ON] (Вкл.). Для выключения функции нажмите кнопку еще раз.

Условия работы

- зажигание должно быть включено;
- рычаг переключения коробки передач должен находиться в положении «D» (движение), «N» (нейтраль) или «R» (задний ход);
- При скорости автомобиля более 15 км/ч (9 миль/ч).
- При скорости автомобиля выше 20 км/ч система SVM автоматически выключается. Если скорость автомобиля не превышает 20 км/ч после выключения системы SVM в результате превышения скорости, то система SVM автоматически не включится. Для повторного включения системы нажмите на кнопку парковки/обзора (1).
- При движении автомобиля задним ходом система SVM будет включена независимо от положения кнопки парковки/обзора и скорости автомобиля.
- Автоматическое включение или выключение системы кругового обзора происходит, когда вы выбираете в меню настроек «Settings» (Настройки) ➡ «Vehicle» (Автомобиль) ➡ «Driver assistance» (Ассистент водителя) ➡ «Parking safety» (Безопасная парковка) ➡ «Surround view monitor auto activation» (Автоматическое включение системы кругового обзора) на экране информационно-развлекательной системы.
- При открытии багажного отделения и двери водителя/пассажира и складывании наружного зеркала на информационном экране загорится предупреждение SVM.
- Если система кругового обзора (SVM) работает неправильно, обратитесь в специализированную мастерскую. Kia рекомендует обратиться к официальному дилеру Kia или партнерской сервисной компании.

* SVM: система кругового обзора

## ✻ ПРИМЕЧАНИЕ

В случае попадания на объектив посторонних веществ нормальная работа камеры кругового обзора может быть нарушена.
Всегда следите за чистотой объектива камеры. Для очистки объектива не используйте химические растворители, например, сильные поверхностно-активные вещества с содержанием щелочных или лету-

(Продолжение)

(Продолжение)

чих органических соединений (бензин, ацетон и т.д.). Они могут повредить объектив камеры.

# СИСТЕМА ПРЕДУПРЕЖДЕНИЯ О РАССТОЯНИИ ПРИ ПАРКОВКЕ ПЕРЕДНИМ/ЗАДНИМ ХОДОМ (PDW)

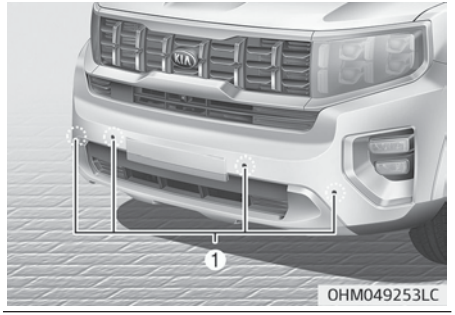


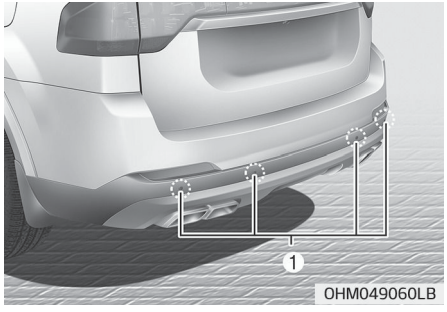


Если обнаружен любой объект на расстоянии 100 см (40 дюймов) перед автомобилем или на расстоянии 120 см (48 дюймов) позади него, система предупреждения о расстоянии при парковке передним/задним ходом предупреждает водителя звуковым сигналом.

Эта функция является лишь вспомогательной. Пользуясь этой функцией, водителю нужно быть предельно осторожным и внимательным.

Диапазон обнаружения объектов и типы объектов, обнаруживаемых передними/задними ультразвуковыми датчиками (1), ограничены. Во время движения необходимо следить за обстановкой спереди и сзади точно так же, как и в автомобиле, не оборудованном системой предупреждения о расстоянии при парковке передним/задним ходом.

**⚠ ПРЕДУПРЕЖДЕНИЕ**

**Система предупреждения о расстоянии при парковке передним/задним**

**(Продолжение)**

**(Продолжение)**

**ходом является исключительно вспомогательной функцией. Водитель обязан следить за обстановкой спереди и сзади автомобиля. Работа системы предупреждения о расстоянии при парковке передним/задним ходом зависит от множества внешних факторов и условий, поэтому водитель несет полную ответственность за обеспечение безопасного движения.**

## Работа системы предупреждения о расстоянии при парковке передним/задним ходом

### *Условия работы*

- Эта функция активируется, если замок зажигания установлен в положение ON (Вкл.) и нажата кнопка безопасной парковки.
- Индикатор кнопки безопасной парковки включается автоматически и активирует систему предупреждения о расстоянии при парковке передним/задним ходом при переключении рычага коробки передач в положение «R» (Задний ход). Система автоматически выключается при езде со скоростью выше 20 км/ч (12 миль/ч).
- Расстояние срабатывания при движении назад составляет около 120 см (48 дюймов) в случае движения со скоростью не выше 10 км/ч (6 миль/ч).
- Расстояние срабатывания при движении вперед составляет около 100 см (40 дюймов) в случае движения со скоростью не выше 10 км/ч (6 миль/ч).
- При одновременном обнаружении более двух предметов ближайший из них будет распознан первым.
- При переключении передачи в положение «R» (Задний ход) активируются боковые датчики.
- Если скорость автомобиля превышает 20 км/ч (12 миль/ч), функция автоматически выключается. Чтобы снова ее активировать, нажмите кнопку безопасной парковки.

### ✻ ПРИМЕЧАНИЕ

Включенная функция не будет распознавать объекты, если расстояние до них уже менее 25 см (10 дюймов).

***Тип предупреждающих звуковых сигналов и индикаторов***

| Расстояние до объекта | | Предупредительный индикатор | | Предупреждающий звуковой сигнал |
|---|---|---|---|---|
| | | При движении вперед | При движении назад | |
| 60 ~ 100 см (24 ~ 40 дюймов) | Спереди | | – | Время от времени включается зуммер |
| 60 ~ 120 см (24 ~ 48 дюймов) | Сзади | – | | Время от времени включается зуммер |
| 30 ~ 60 см (12 ~ 24 дюйма) | Спереди | | | Звуковой сигнал звучит часто |
| | Сзади | – | | Звуковой сигнал звучит часто |
| менее 30 см (менее 12 дюймов) | Спереди | | | Звуковой сигнал звучит непрерывно |
| | Сзади | – | | Звуковой сигнал звучит непрерывно |

## ✻ ПРИМЕЧАНИЕ

- Фактические предупреждающие индикаторы и звуковые сигналы могут отличаться от нарисованных в зависимости от состояния объектов и датчиков.
- Не мойте датчики струей воды под большим давлением.

### ⚠ ПРЕДОСТЕРЕЖЕНИЕ

- **Данная функция может обнаруживать объекты только в пределах рабочего диапазона датчиков, и ее действие зависит от расположения самих датчиков.**
  **Объекты, находящиеся за пределами их действия, останутся незамеченными. Кроме того, датчики могут не регистрировать небольшие или тонкие объекты, такие как столбы, или объекты, расположенные между датчиками.**
  **Прежде чем двигаться задним ходом, всегда визуально проверяйте обстановку позади автомобиля.**
- **Объясните возможности и ограничения функций другим водителям автомобиля, которые могут быть не знакомы с особенностями.**

Автоматическое включение или выключение предупреждения о расстоянии при парковке передним/задним ходом происходит, когда в меню настроек на экране информационно-развлекательной системы вы выбираете «Settings» (Настройки) ➠ «Vehicle» (Автомобиль) ➠ «Driver assistance» (Помощь водителю) ➠ «Parking safety» (Безопасная парковка) ➠ «Auto PDW (Parking Distance Warning)» (Автоматическая активация предупреждения о расстоянии при парковке).
Для получения дополнительных сведений отсканируйте QR-код в отдельно поставляемом кратком справочном руководстве по информационно-развлекательной системе автомобиля.

## Условия, в которых система предупреждения о расстоянии при парковке передним/задним ходом не работает

***Система предупреждения о расстоянии при парковке передним/задним ходом может не работать правильно в перечисленных ниже условиях.***

1. На датчике замерзла влага. (Он возобновит нормальную работу после оттаивания.)
2. Датчик покрыт посторонним веществом, например снегом или водой, или заблокирована крышка датчика. (Он возобновит нормальную работу после удаления постороннего вещества или устранения блокировки датчика.)
3. Кнопка безопасной парковки выключена.

***Ниже перечислены ситуации, в которых возможны сбои в работе системы предупреждения о расстоянии при парковке передним/задним ходом.***

1. Движение по неровным дорожным покрытиям (грунтовые дороги, гравий, кочки, уклоны).

2. В пределах действия датчика находятся объекты, создающие избыточный шум (гудки автомобилей, громко работающие двигатели мотоциклов или пневматические тормоза грузовиков).
3. Идет сильный дождь или присутствуют брызги воды.
4. В пределах действия датчика находятся беспроводные передатчики или мобильные телефоны.
5. Датчик покрыт снегом.

***Условия, в которых может уменьшаться диапазон обнаружения***

1. Слишком высокая или слишком низкая температура наружного воздуха.
2. Необнаруживаемые объекты высотой менее 100 см (40 дюймов) и диаметром менее 14 см (6 дюймов).

***Датчик может не распознать следующие объекты***

1. Острые или тонкие предметы, такие как тросы, цепи или небольшие стойки.
2. Объекты, которые поглощают волны датчика, например одежда, губчатые материалы или снег.

## ✻ ПРИМЕЧАНИЕ

1. Предупреждающий звуковой сигнал может не подаваться в зависимости от скорости и формы обнаруженных объектов.
2. В работе системы предупреждения о расстоянии при парковке передним/задним ходом могут отмечаться сбои, если была изменена высота бампера автомобиля или положение установки датчика. Работе датчика также могут мешать любое дополнительное оборудование или принадлежности, установленные не на заводе-изготовителе.

(Продолжение)

(Продолжение)

3. Датчик может не распознавать предметы на расстоянии менее 30 см (12 дюймов) или неправильно определять дистанцию до них. Будьте осторожны.
4. Если датчик замерз или на нем присутствуют снег, грязь или вода, то он не будет работать до тех пор, пока его не очистить с помощью мягкой ткани.
5. Не следует стучать, царапать или бить по датчику твердыми предметами, которые могут повредить его поверхность. В результате датчик может быть поврежден.

# ОСВЕЩЕНИЕ

## Функция экономии заряда аккумулятора

Эта функция предотвращает разрядку аккумуляторной батареи в случае, когда лампы освещения остались включенными. После выключения двигателя и открытия двери водителя система автоматически выключает лампы габаритных огней.
Тем не менее, габаритные огни останутся включенными при открытии водительской двери, если после остановки двигателя привести в действие переключатель света.
При необходимости, чтобы не выключать лампы освещения, после выключения двигателя выключите и снова включите габаритные фонари с помощью переключателя фар на рулевой колонке.

### ⚠ ПРЕДОСТЕРЕЖЕНИЕ

**При выходе водителя через другие двери (кроме водительской) функция экономии аккумулятора не сработает, что может привести к разряду аккумулятора. В этом случае пе-**

**(Продолжение)**

**(Продолжение)**

**ред выходом из автомобиля необходимо выключить фары вручную.**

## Дневные ходовые огни

Дневные ходовые огни предназначены для улучшения видимости движущегося транспортного средства спереди в дневное время. Дневные ходовые огни очень полезны в различных дорожных условиях и особенно в светлое время суток.
Система дневных ходовых огней отключается в следующих случаях.

1. Переключатель фары головного света в положении «ON» (Вкл.).
2. Двигатель не работает.
3. Передние противотуманные фары включены.
4. Если лампа указателя поворота включена, дневные габаритные огни с той же стороны будут выключены.
5. Аварийная световая сигнализация включена.

## Управление освещением

У переключателя освещения есть положение работы передних фар и положение работы стояночных огней.
Для регулировки освещения поверните ручку на конце рычага управления в одно из следующих положений.

1. Положение «OFF» (ВЫКЛ.)
2. Положение автоматического освещения
3. Положение работы стояночных огней
4. Положение фар головного света

### *Положение работы стояночных огней (≡DOE≡)*

Когда переключатель освещения находится в положении работы стояночных огней (позиция 2), то работают задние габаритные огни, фонарь освещения номерного знака и подсветка приборной панели.

### *Положение фар головного света (≡D≡)*

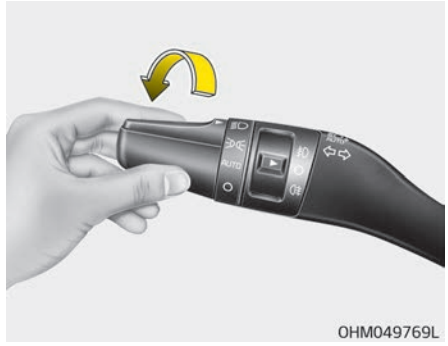


Когда переключатель освещения находится в положении работы передних фар (3-я позиция), то загораются передние фары, задние габаритные огни, фонарь освещения номерного знака и лампа подсветки приборной панели.

## ✻ ПРИМЕЧАНИЕ

Чтобы включить головные фары, ключ зажигания должен быть в положении «ON» (ВКЛ).

### *Положение автоматического освещения*

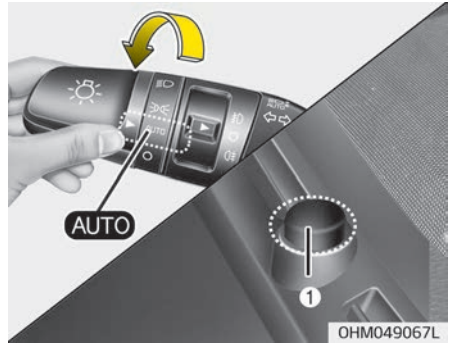


Если переключатель освещения установлен в положение «AUTO», задние габаритные огни и передние фары будут автоматически включаться или выключаться в зависимости от освещенности снаружи автомобиля.

### ⚠ ПРЕДОСТЕРЕЖЕНИЕ

- **Никогда не кладите какие-либо предметы на датчик (1), расположенный на приборной панели. Это обеспечит правильную работу системы автоматического освещения.**
- **Не очищайте датчик при помощи чистящего средства для стекол. Оно может оставить тонкую пленку и нарушить работу датчика.**
- **Тонировка или нанесение других видов металлических покрытий на лобовое стекло вашего автомобиля может нарушить правильную работу системы автоматического освещения.**

## Управление фарами дальнего света

Для включения фар дальнего света переместите рычаг от себя. Рычаг вернется в исходное положение.
При включении фар дальнего света загорится соответствующая сигнальная лампа.
Для предупреждения разряда аккумуляторной батареи не оставляйте фары включенными в течение длительного времени при неработающем двигателе.

### ⚠ ПРЕДУПРЕЖДЕНИЕ

**Не включайте фары дальнего света во время движения в потоке машин. Это может ограничить обзор водителей других автомобилей.**

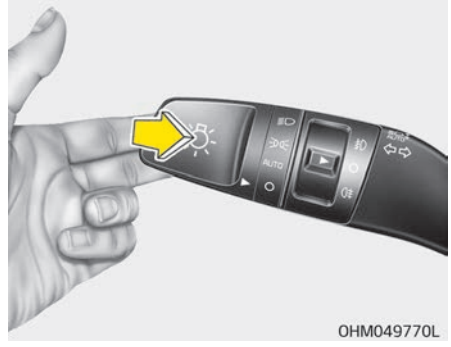


Для мигания дальним светом потянуть рычаг на себя. После отпускания рычаг вернется в исходное положение (ближний свет). Для использования функции мигания включение переключателя фар головного света не требуется.

## Функция автоматического переключения фар дальнего света (HBA)

Система автоматического переключения фар дальнего света — это функция, которая автоматически регулирует дальность света фар (осуществляет переключение между режимами ближнего и дальнего света фар) в зависимости от яркости света от других автомобилей и дорожных условий.

### *Датчик обнаружения (камера переднего обзора)*

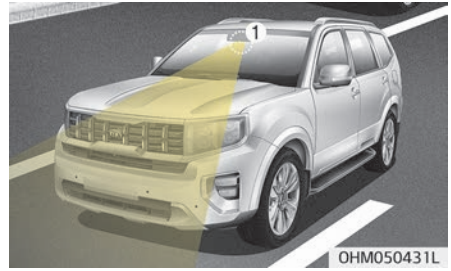


[1]: камера переднего обзора
Камера переднего вида используется в качестве датчика обнаружения для определения уровня окружающего освещения и яркости во время управления автомобилем. Смотрите точное расположение датчика обнаружения на иллюстрации выше.

### ✻ ПРИМЕЧАНИЕ

Всегда содержите камеру переднего вида в хорошем состоянии, что-

(Продолжение)

(Продолжение)

бы поддерживать оптимальную производительность системы автоматического переключения фар дальнего света.
Подробнее о мерах предосторожности при использовании камеры переднего вида см. в разделе “«Вспомогательная система предотвращения лобового столкновения»” на странице 5-64.

### *Настройка*

Когда кнопка запуска/остановки двигателя находится в положении «Вкл.», в меню «Settings» (Настройки) выберите «Lights» (Освещение) ➠ «High Beam Assist» (Система автоматического переключения фар дальнего света), чтобы включить функцию автоматического переключения фар дальнего света, и отмените выбор для ее отключения.

**⚠ ПРЕДУПРЕЖДЕНИЕ**

**Для вашей безопасности измените настройки после парковки автомобиля в безопасном месте.**

### *Работа функции*

#### Дисплей и управление

- После выбора пункта «Автоматическое переключение фар дальнего света» в меню «Settings» (Настройки) данная система будет работать, следуя приведенной ниже процедуре.
  - Установите переключатель фар в положение «AUTO» (Автоматическое) и нажмите переключатель фар в направлении приборной панели. На приборной панели загорится световой индикатор функции автоматического переключения фар дальнего света ( ), и функция включится.
  - Когда функция активирована, дальний свет включится при превышении автомобилем скорости 40 км/ч (25 миль/ч). Когда скорость автомобиля ниже 30 км/ч, дальний свет не включается.
  - Одновременно с включением дальнего света фар на приборной панели загорается световой индикатор дальнего света фар ( ).
- При включенном автоматическом переключении фар дальнего света, если используется переключатель фар, функция работает, как указано ниже.
  - Если переключатель передних фар потянуть на себя при выключенном дальнем свете, то он снова включится без отмены автоматического переключения фар дальнего света. Когда вы отпустите переключатель фар, он переместится в среднее положение, и дальний свет выключится.
  - Если рычаг фар потянуть на себя, когда дальний свет включен с помощью функции автоматического переключения фар дальнего света, ближний свет будет включен, и функция выключится.
  - Если переключатель фар переведен из положения «AUTO» (Автоматическое) в другое положение (фара/положение/выкл.), то система автоматического переключения фар дальнего света выключится и включится соответствующая лампа.
- При работе функции автоматического переключения фар дальнего света, фары с дальнего света переключаются на ближний при любом из указанных далее условий.
  - При обнаружении включенных фар движущегося навстречу транспортного средства.
  - При обнаружении включенных задних габаритных огней движущегося впереди транспортного средства.
  - Если обнаружена передняя фара или задний фонарь мотоцикла/велосипеда.
  - Когда окружающая наружная освещенность достаточно ярка, и поэтому дальний свет не нужен.
  - При обнаружении уличного освещения или другого освещения.

### *Неисправность и ограничения функции*

0HM040854RU

#### Неисправность функции

Если система автоматического переключения фар дальнего света не работает надлежащим образом, на приборной панели на несколько секунд будет выведено предупреждающее сообщение «Check High Beam Assist (HBA) system» (Проверьте систему автоматического переключения фар дальнего света (HBA)) и загорится ⚠ индикатор . В этом случае следует проверить автомобиль в специализированной мастерской.

Kia рекомендует обратиться к официальному дилеру Kia или партнерской сервисной компании.

### *Ограничения работы функции*

Система автоматического переключения фар дальнего света может работать неправильно в следующих ситуациях.

- свет от транспортного средства не обнаруживается из-за повреждения лампы или потому, что он скрыт от глаз и т. д.;
- фара автомобиля покрыта пылью, снегом или водой;
- фары автомобиля выключены, но противотуманные фары включены и т. д.;
- имеется лампа такой же формы, что и лампа транспортного средства;
- фары повреждены или не отремонтированы должным образом;
- направление света основных ламп не выставлено надлежащим образом;
- при движении по узкой извилистой или неровной дороге, дороге с уклоном;
- транспортное средство впереди частично находится в зоне видимости на перекрестке или извилистой дороге;
- при наличии впереди светофора, отражающего свет знака, мигающего знака или зеркальной поверхности;
- при наличии впереди временного отражателя или мигающего знака (участок дорожных работ);
- при плохих дорожных условиях, например при мокрой, покрытой льдом или снегом дороге;
- когда транспортное средство внезапно появляется из-за поворота;
- когда транспортное средство наклонено из-за спущенной шины или при буксировке;
- свет от автомобиля не обнаруживается из-за выхлопных газов, дыма, тумана, снега и т. д.

### ⚠ ПРЕДОСТЕРЕЖЕНИЕ

- **Запрещено размещать на лобовом стекле аксессуары или стикеры, а также тонировать лобовое стекло.**
- **В случае замены или ремонта камеры переднего вида, возможно, потребуется калибровка системы. В этом случае следует проверить автомобиль в специализированной мастерской. Kia рекомендует обратиться к официальному дилеру Kia или партнерской сервисной компании.**
- **Крайне важно следить за тем, чтобы камера переднего вида была сухой, не вынимать и не повреждать детали, связанные с модулем переключения дальнего света.**
- **Запрещено размещать над приборной панелью светоотражающие предметы (например, белую бумагу, зеркало). Любое отражение света может повлиять на правильность работы функции.**

### ⚠ ПРЕДУПРЕЖДЕНИЕ

- **Иногда система автоматического переключения фар дальнего света может не работать должным образом. Эта функция предназначена только для вашего удобства. Водитель несет ответственность за методы безопасного вождения и должен постоянно следить за ситуацией на дороге в целях обеспечения безопасности.**
- **Когда система автоматического переключения фар дальнего света не работает должным образом, переключите положение фар вручную между дальним и ближним светом.**

## Указатели поворота и смены полосы движения

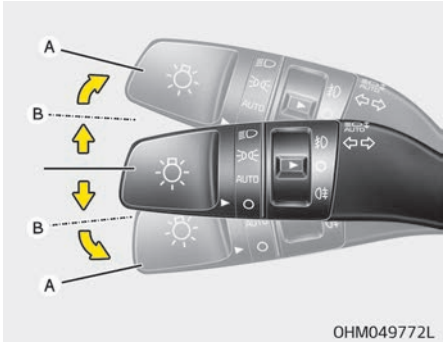


Указатели поворота работают только при включенном зажигании. Для включения указателей поворота переместите соответствующий переключатель вверх или вниз (A). При включении указателя поворота на приборной панели загорается зеленая стрелка. которая автоматически выключается после выполнения поворота. Если она продолжает мигать после выполнения поворота, вручную переместите рычаг в положение выключения.

Для предупреждения о смене полосы движения слегка поверните переключатель сигналов поворота и удерживайте его в положении B. Если отпустить переключатель, он вернется в положение выключения.
Если индикатор светится постоянно и не мигает, или мигает необычным образом, вероятно перегорание и необходимость замены одной из электрических ламп указателей поворота.

***Функция смены полосы движения одним касанием***

Чтобы включить функцию сигнала о смене полосы одним касанием, слегка подвиньте рычаг включения указателей поворота менее чем на 0,5 секунды, а затем отпустите его. Сигналы о смены полосы мигнут 3 раза.

### ✻ ПРИМЕЧАНИЕ

Если индикатор мигает слишком быстро или слишком медленно, возможно, перегорела лампа или плохо работает контакт в цепи.

## Передняя противотуманная фара

Противотуманные фары используются для улучшения видимости в условиях тумана, дождя, снега и пр. Противотуманные фары зажигаются, когда после включения стояночный огней будет включен переключатель противотуманных фар (1).
Чтобы выключить противотуманные фары, поверните выключатель противотуманных фар (1) в положение «OFF» (Выкл.).

***Функция движения на повороте***

Для обеспечения видимости в целях безопасного управления автомобилем противотуманная фара (лампа указателя поворота) включается автоматически во время поворота автомобиля.
Лампа указателя поворота будет работать в следующих условиях:
- когда включены передние фары;
- когда скорость автомобиля не более 40 км/ч;
- когда рычаг переключения передач не находится в положении «R» (задний ход).
- Лампа указателя поворота включается или выключается при повороте рулевого колеса в зависимости от скорости автомобиля.

### ⚠ ПРЕДОСТЕРЕЖЕНИЕ

**Во время работы противотуманные фары потребляют большое количество электроэнергии автомобиля. Используйте противотуманные фары только в условиях плохой видимости.**

## Задняя противотуманная фара

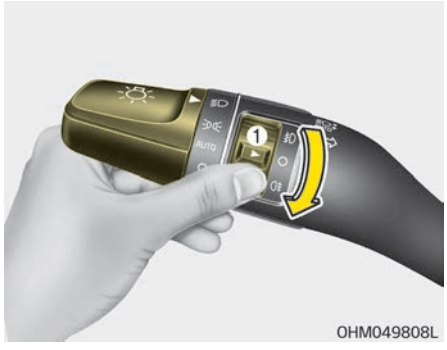


Для включения задних противотуманных фар переведите переключатель переднего света и задних фар (1) в положение «ON» (Вкл.). Для включения задних противотуманных фар при включенных передних противотуманных фарах переведите переключатель переднего света в положение «parking light» (Стояночные огни) и затем переведите переключатель задних противотуманных фар в положение «ON» (Вкл.). Для отключения задних противотуманных фар переведите переключатель задних противотуманных фар в положение «ON» (Вкл.) или отключите передний свет.

### ✻ ПРИМЕЧАНИЕ

Задние противотуманные фары работают только при включенном зажигании.

## Регулятор угла наклона головных фар

### *Автоматический тип*

Автоматически регулирует уровень света фар в зависимости от числа пассажиров и веса груза в багажном отделении.
Оно также корректирует свет фар в соответствии с текущими условиями.

### ⚠ ПРЕДУПРЕЖДЕНИЕ

**Если это устройство не работает должным образом, даже когда автомобиль наклонен назад в соответствии с посадкой пассажиров, или свет от фар падает слишком высоко или слишком низко, следует выполнить проверку системы в специализированной мастерской. Kia реко-**

**(Продолжение)**

**(Продолжение)**

**мендует обратиться к официальному дилеру Kia или партнерской сервисной компании.**
**Не пытайтесь самостоятельно проверить или заменить проводку.**

# СТЕКЛООЧИСТИТЕЛИ И СТЕКЛООМЫВАТЕЛИ

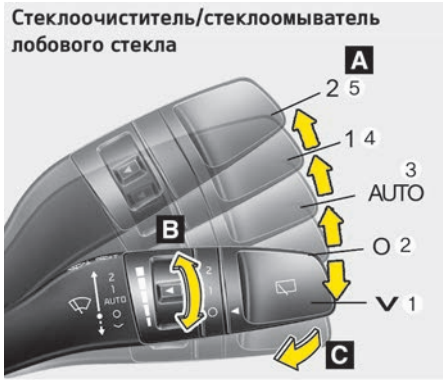


A: Управление скоростью стеклоочистителя (спереди)

1. ⋁ – Разовый цикл стеклоочистителя
2. O – Off (Выкл.)
3. «AUTO» (Автоматическое) – автоматическое управление очисткой
4. 1 – Низкая скорость стеклоочистителя
5. 2 – Высокая скорость стеклоочистителя

B: Регулировка времени прерывистой работы стеклоочистителя

C: очистка короткими движениями (спереди) *

D: Регулировка заднего стеклоочистителя/стеклоомывателя

6. 2 – непрерывная работа стеклоочистителя
7. 1 – прерывистая работа стеклоочистителя
8. O – Off (Выкл.)

E: очистка короткими движениями (сзади) *

*при наличии

## Стеклоочистители лобового стекла

Работают при включенном зажигании следующим образом.

- ⋁: Для однократного движения стеклоочистителей по стеклу переместите рычаг в это положение (⋁) и отпустите его. Если рычаг удерживать в этом положении, стеклоочистители будут работать в постоянном режиме.
- O: стеклоочиститель не работает.
- 1: нормальная скорость работы стеклоочистителей
- 2: высокая скорость работы стеклоочистителей

### ✻ ПРИМЕЧАНИЕ

При накоплении толстого слоя снега или льда на лобовом стекле, необходимо включить обогреватель примерно 10 минут или до тех пор, пока снег и/или лед не растает пе-

(Продолжение)

(Продолжение)

ред тем как использовать стеклоочистители, чтобы обеспечить их правильную работу. Если не удалить снег и (или) лед перед использованием стеклоочистителя и омывателя, это может привести к повреждению системы стеклоочистителя и омывателя.

### *Автоматическая регулировка*

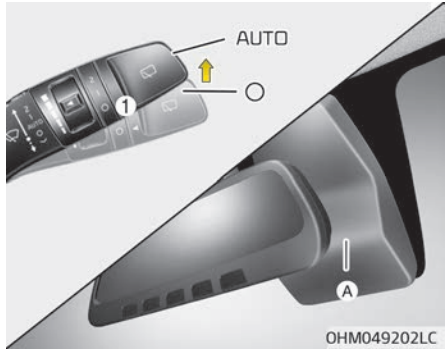


Датчика дождя (A), расположенный на верхней части лобового стекла, определяет количество осадков и регулирует интервал цикла очистки стекла. Чем сильнее становится дождь, тем быстрее работает стеклоочиститель. Когда дождь прекращается, стеклоочиститель останавливается.
Для изменения скорости его работы поверните регулятор скорости (1).

Если при повороте замка зажигания в положении «ON» (Вкл.) переключатель стеклоочистителя установлен в автоматический режим, стеклоочиститель сработает один раз, чтобы выполнить самопроверку системы. Когда стеклоочиститель не используется, переводите его в положение (O).

### ⚠ ПРЕДОСТЕРЕЖЕНИЕ

**Когда замок зажигания находится в положении «ON» (Вкл.) и переключатель очистителя лобового стекла установлен в автоматический режим, соблюдайте осторожность в следующих ситуациях, чтобы избежать травм рук или других частей тела:**

- **Не прикасайтесь к верхней части лобового стекла напротив датчика дождя.**
- **Не протирайте верхнюю часть лобового стекла влажной или мокрой тканью.**
- **Не давите на лобовое стекло.**

**(Продолжение)**

**(Продолжение)**

- **При мойке автомобиля устанавливайте переключатель стеклоочистителя в положение (O), чтобы прекратить его автоматическую работу.**
  **Стеклоочиститель может сработать и получить повреждения, если во время мойки автомобиля переключатель установлен в автоматический режим.**
- **Не снимайте крышку датчика, расположенную на верхней стороне лобового стекла с пассажирской стороны. Может произойти повреждение частей системы, ремонт которых не покрывается гарантией на автомобиль.**

**(Продолжение)**

**(Продолжение)**

- **При запуске автомобиля в зимнее время устанавливайте переключатель стеклоочистителя в положение (O). В противном случае стеклоочистители могут сработать, и их щетки будут повреждены из-за льда. Перед запуском стеклоочистителей всегда должным образом прогревайте лобовое стекло и удаляйте с него весь снег и лед.**
- **При тонировании лобового стекла нужно следить за тем, чтобы жидкость не попала на датчик, расположенный в центре верхнего края лобового стекла. Это может привести к повреждению связанных с ним деталей.**

## Стеклоомыватели лобового стекла

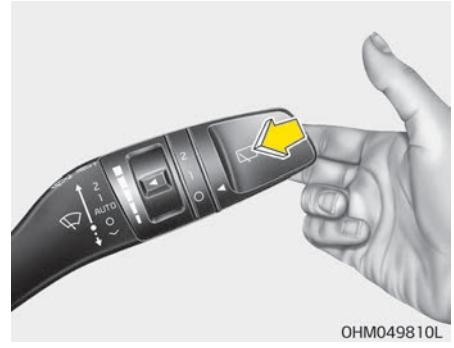


В выключенном положении (O) слегка потяните рычаг на себя, чтобы спрыснуть омывающей жидкостью лобовое стекло и запустить 1-3 цикла стеклоочистителей.
Используйте эту функцию, когда лобовое стекло загрязнено.
Разбрызгивание и работа стеклоочистителя будут продолжаться, пока вы не отпустите рычаг.

Если стеклоомыватель не работает, проверьте уровень омывающей жидкости. Если уровень жидкости недостаточный, необходимо добавить соответствующую неабразивную жидкость для омывания лобового стекла в бачок стеклоомывателя.
Заливная горловина бачка расположена в передней части моторного отсека со стороны пассажира.

### ⚠ ПРЕДОСТЕРЕЖЕНИЕ

**Для предотвращения возможного повреждения насоса стеклоомывателя не включайте стеклоомыватель, если бачок для жидкости пуст.**

### ⚠ ПРЕДУПРЕЖДЕНИЕ

**Не пользуйтесь стеклоомывателем при отрицательных температурах без предварительного обогрева лобового стекла: водный раствор может замерзнуть на лобовом стекле и будет мешать обзору.**

### ⚠ ПРЕДОСТЕРЕЖЕНИЕ

- **Для предотвращения возможного повреждения стеклоочистителей и стеклоомывателей не включайте стеклоочистители при сухом лобовом стекле.**
- **Для предотвращения повреждения щеток стеклоочистителей не используйте при их чистке или обработке близлежащих участков бензин, керосин, растворитель для краски или другие растворители.**
- **Для предотвращения повреждения рычагов стеклоочистителей и других компонентов не пытайтесь двигать стеклоочистители вручную.**
- **Для предупреждения возможного повреждения системы стеклоочистителей и стеклоомывателей пользуйтесь в зимнее время года или холодную погоду незамерзающими очистительными жидкостями.**

## Переключатель стеклоочистителя и стеклоомывателя заднего стекла

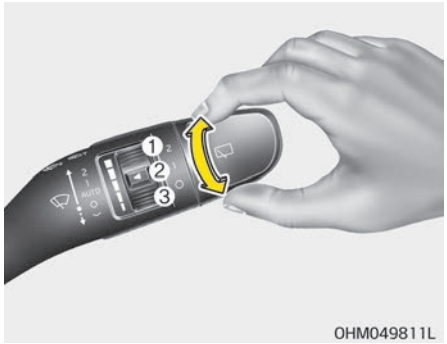


Переключатель стеклоочистителя и стеклоомывателя заднего стекла расположен на конце рычага с переключателем стеклоочистителя и стеклоомывателя. Поверните переключатель в требуемое положение для работы заднего стеклоочистителя и стеклоомывателя.

1. 2 - Обычный режим работы стеклоочистителя
2. 1 — прерывистый режим работы стеклоочистителя

3. O – Стеклоочистители не работают.

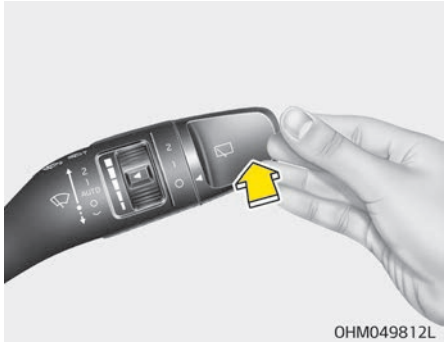


Если отодвинуть рычаг от себя, будет разбрызгана жидкость для заднего стеклоомывателя, а задние стеклоочистители сделают 1–3 цикла. Разбрызгивание и работа стеклоочистителя будут продолжаться, пока вы не отпустите рычаг.

# ВНУТРЕННЕЕ ОСВЕЩЕНИЕ

**⚠ ПРЕДОСТЕРЕЖЕНИЕ**

**Не используйте приборы освещения в течение длительного времени при выключенном двигателе .**
**Это может привести к разрядке аккумуляторной батареи.**

**⚠ ПРЕДУПРЕЖДЕНИЕ**

**Не используйте освещение салона при движении в темноте. При включенном внутреннем освещении ухудшается видимость, что может привести к аварии.**

## Лампа подсветки карты

Для того чтобы включить или выключить лампу подсветки карты, нужно нажать на рассеиватель. Лампа создает луч света для удобного пользования лампой подсветки карты в качестве ночной лампы или лампы для водителя или переднего пассажира.

## Лампа внутреннего освещения

- «DOOR» (Дверь) — лампа включается при открытии любой двери, независимо от положения замка зажигания. Лампа загорается примерно на 30 секунд, когда двери разблокируются с помощью интеллектуального ключа при условии, что все двери закрыты. Если дверь закрыта, лампа постепенно гаснет в течение примерно 30 секунд. Тем не менее, если замок зажигания находится в положении «ON» (Вкл) или все двери заперты, лампа гаснет сразу.
  Лампа остается включенной приблизительно 20 минут, если одна из дверей открывается, когда замок зажигания находится в положении

«ACC» (Доп. устройства) или «OFF» (Выкл.). Лампа горит постоянно, если одна из дверей открывается, когда замок зажигания находится в положении «ON» (Вкл.).

- «OFF» (ВЫКЛ.) — лампа все время выключена.
- «ON» (ВКЛ.) — лампа все время включена.

## Лампа багажного отделения

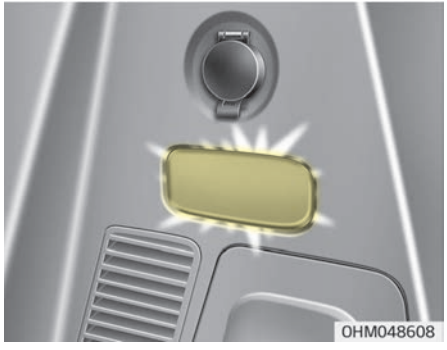


лампа загорается при открывании двери багажного отделения.

## Лампа освещения подножки

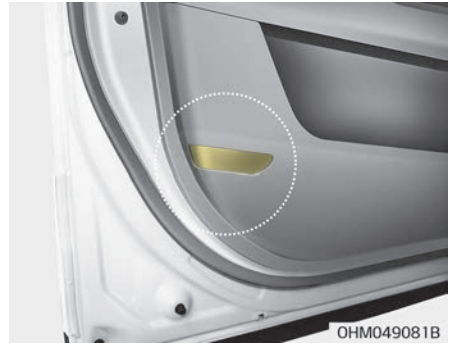


Лампа освещения подножки загорается при открытии двери для облегчения входа или выхода из автомобиля. Также подсветка служит предупреждением проезжающим машинам о том, что дверь автомобиля открыта.

## Лампа перчаточного ящика

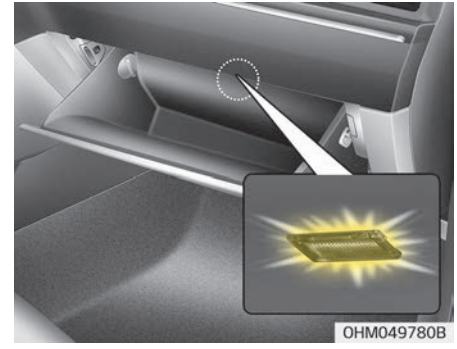


Лампа освещения перчаточного ящика загорается при его открытии.
Для работы лампы подсветки бардачка необходимо, чтобы стояночные огни или передние фары были включены.

## Лампа подсветки зеркала в солнцезащитном козырьке

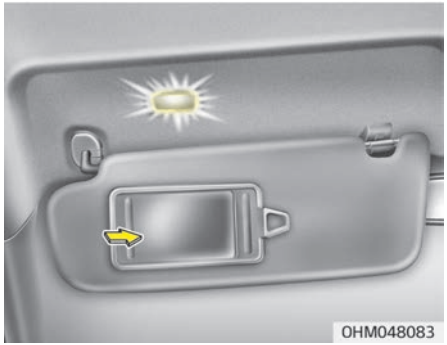


При открытии крышки зеркала в солнцезащитном козырьке автоматически включается подсветка.

# СИСТЕМА ПРИВЕТСТВИЯ

Приветственная подсветка — это система для повышения безопасности в ночное время, освещающая автомобиль и пространство вокруг него.
Приветственная подсветка включается или выключается, когда вы выбираете в меню настроек «Settings» (Настройки) ➟ «Vehicle» (Автомобиль) ➟ «Convenience» (Комфорт) ➟ «Welcome mirror/light» (Приветств. подсветка/интел. зеркало) на экране информационно-развлекательной системы.

Для получения дополнительных сведений отсканируйте QR-код в отдельно поставляемом кратком справочном руководстве по информационно-развлекательной системе автомобиля.

## Сигнал приветствия огнями

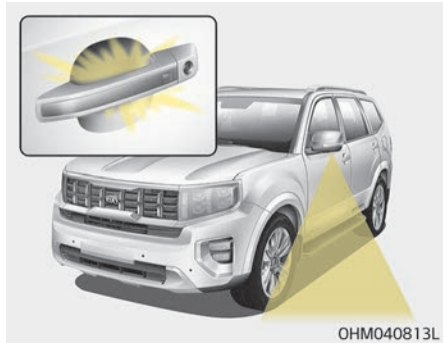


Когда все двери заперты и закрыты, лампа освещения салона, карманная лампа и лампа подсветки выхода включаются примерно на 15 секунд при выполнении любого из следующих пунктов.

- С системой интеллектуального доступа
  - При приближении к автомобилю с ключом интеллектуального доступа.
  - Когда на интеллектуальном ключе нажата кнопка разблокировки дверей.
  - При наличии интеллектуального ключа и нажатии кнопки наружной ручки двери.

## Охранное приветствие

Если лампы головных огней включены (переключатель освещения находится в положении головного или автоматического освещения), а все двери (включая дверь багажного отделения) закрыты и заперты, лампы головных и габаритных огней включаются на 15 секунд при выполнении любого из следующих действий.

- С системой интеллектуального доступа
  - Нажатие кнопки разблокировки дверей на электронном ключе.

Если в это время нажать кнопку блокировки или разблокировки двери, лампы передних и габаритных огней немедленно выключатся.

## Внутреннее освещение

Если переключатель освещения салона находится в положении «DOOR» (дверь), а все двери (включая дверь багажного отделения) закрыты и заперты, лампа освещения салона включается на 30 секунд при выполнении любого из следующих действий.

- С системой интеллектуального доступа
  - Нажатие кнопки разблокировки дверей на электронном ключе.
  - Когда нажата кнопка на внешней ручке двери.

Если на данном этапе нажать кнопку блокирования или разблокирования двери, то плафон освещения салона будет немедленно выключен.

# ОБОГРЕВ СТЕКЛА

## ⚠ ПРЕДОСТЕРЕЖЕНИЕ

**Чтобы не повредить проводники на внутренней поверхности заднего стекла, никогда не очищайте его с помощью острых инструментов или абразивных средств.**

## ✻ ПРИМЕЧАНИЕ

Сведения относительно обогрева и удаления запотевания лобового стекла см. в разделе “Система обогрева и устранения запотевания лобового стекла” на странице 4-150.

## Обогрев заднего стекла

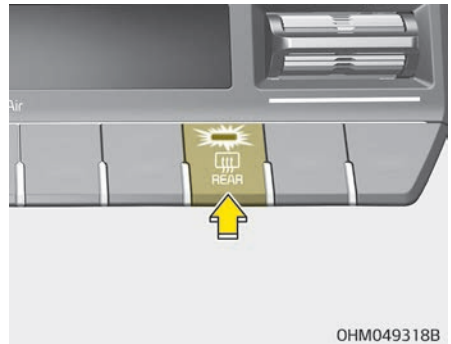


Обогреватель заднего стекла предназначен для обогрева и удаления запотевания, инея или тонкого слоя льда с заднего стекла. Обогреватель работает при включенном двигателе.
Для включения обогрева заднего стекла нажмите соответствующую кнопку, расположенную на центральной панели переключателей. При включении обогрева в этой кнопке загорится сигнальная лампа.
При наличии толстого слоя снега на заднем стекле сметите его щеткой перед включением обогрева.

Обогреватель заднего стекла автоматически выключается приблизительно через 20 минут работы или при повороте ключа зажигания в положение «OFF» (Выкл.). Для выключения обогрева нажмите на соответствующую кнопку еще раз.

### *Обогрев наружных зеркал заднего вида*

Если автомобиль оборудован системой обогрева наружных зеркал заднего вида, она будут работать одновременно с обогревом заднего стекла.

### *Противообледенитель стеклоочистителя*

Если автомобиль оборудован противообледенителем стеклоочистителя, он работает одновременно с обогревом заднего стекла.

# СИСТЕМА КЛИМАТ-КОНТРОЛЯ С АВТОМАТИЧЕСКИМ УПРАВЛЕНИЕМ

■ Фронтальная панель климат-контроля

■ Панель управления кондиционером для третьего ряда

OHM049312L/OHM049315LC

1. Регулятор температуры на стороне водителя
2. Кнопка «AUTO» (Автоматическое управление)
3. Кнопка выключения вентилятора
4. Кнопка обогрева лобового стекла
5. кнопка регулировки скорости вентилятора
6. кнопка регулировки скорости вентилятора
7. кнопка выбора режима
8. кнопка управления забором свежего воздуха
9. Кнопка обогрева заднего стекла
10. кнопка кондиционера
11. Кнопка SYNC
12. Регулятор температуры на стороне пассажира
13. Кнопка включения/выключения заднего кондиционера
14. Переключатель скорости вентилятора
15. Регулятор температуры

## Автоматическая система обогрева и кондиционирования воздуха

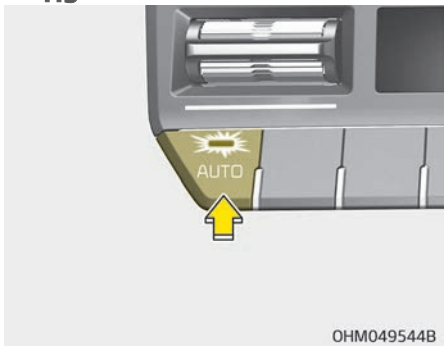


1. Нажмите кнопку «AUTO» (Авто). Управление режимами работы, скоростью вращения вентилятора, режимом подачи воздуха и работой системы кондиционирования будет осуществляться автоматически в соответствии с заданным значением температуры.

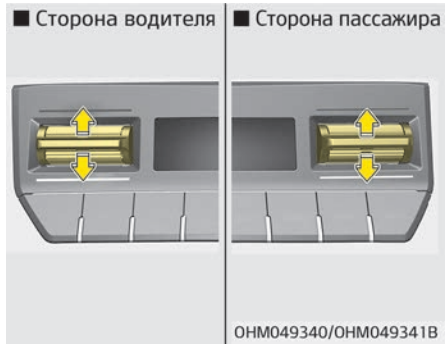


2. Установите переключатель температуры в нужное положение.

### ✻ ПРИМЕЧАНИЕ

- Для включения автоматического режима работы нажмите любую из следующих кнопок или переключателей:
  - кнопка выбора режима
  - кнопка кондиционера

(Продолжение)

(Продолжение)

  - кнопка обогрева лобового стекла (для того чтобы выключить функцию обогрева лобового стекла, нажмите кнопку еще раз; на информационном дисплее вновь появится надпись «AUTO» [Автоматический режим]);
  - кнопка управления забором свежего воздуха
  - кнопка регулировки скорости вентилятора

  Управление выбранной функцией будет осуществляться вручную, в то время как остальные функции продолжат работу в автоматическом режиме.

- Для удобства и повышения эффективности работы системы климат-контроля пользуйтесь кнопкой «AUTO» (Авто) и устанавливайте температуру 22 °C/71°F (23 °C/73 °F— кроме Европы).

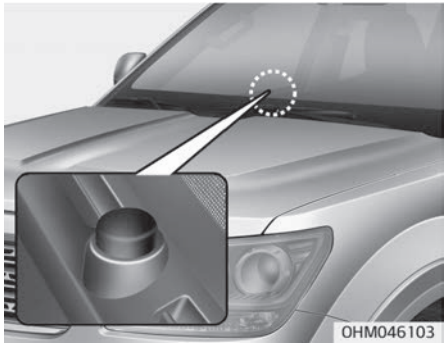


## ✻ ПРИМЕЧАНИЕ

В целях обеспечения более эффективного управления системой обогрева и охлаждения не закрывайте датчик, расположенный на приборной панели.

### Ручная система обогрева и кондиционирования воздуха

Управление системой обогрева и охлаждения воздуха может осуществляться также в ручном режиме при помощи кнопок (кроме кнопки «AUTO»). В этом случае система работает последовательно в соответствии с порядком нажатия кнопок и поворотов ручек.

1. Запустите двигатель.
2. Выберите нужный режим.
   Для повышения эффективности обогрева и охлаждения.
   - Обогрев:
   - Охлаждение:
3. Установите регулятор температуры в нужное положение.
4. Выберите забор свежего (наружного) воздуха.
5. Установите регулятор скорости вентилятора на нужную скорость.
6. При необходимости включите систему кондиционирования воздуха.

Для перехода в автоматический режим управления нажмите кнопку «AUTO».

***Выбор режима***

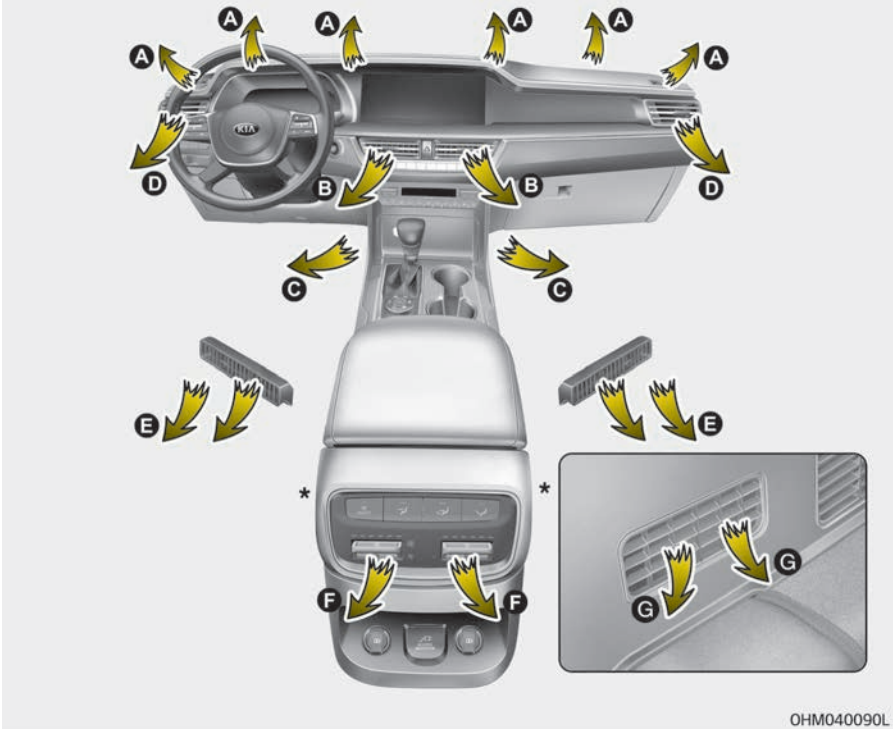


## ✻ ПРИМЕЧАНИЕ

■ Вентиляционные дефлекторы второго ряда (E)

- Управление потоком воздуха через вентиляционные отверстия второго ряда осуществляется при помощи передней системы климат-контроля через внутренние воздуховоды в полу (E).
- Поток воздуха, подаваемый через вентиляционные отверстия второго (E), может быть менее интенсивным, чем поток из дефлекторов на приборной панели.

Кнопка выбора режима управляет направлением потока воздуха через вентиляционную систему.
Подача воздуха осуществляется через следующие отверстия.

### Уровень лица (B, C, D, E, F)

Поток воздуха будет направлен на верхнюю часть тела и лицо. Кроме того, направление подачи воздуха можно менять с помощью настройки положения каждого вентиляционного отверстия.

### «Bi-Level» (Двойной уровень) (B, D, E, C, F)

Поток воздуха направляется в лицо и в нижнюю часть салона.

### Уровень пола (C, A, D, E)

Основная часть воздуха направляется в нижнюю часть салона, а незначительное его количество подается на лобовое стекло и к обогревателям боковых стекол.

### Уровень «Floor-Defrost» (Пол-разморозка) (A, C, D, E)

Основная часть воздуха направляется в нижнюю часть салона и на лобовое стекло, а незначительное его количество подается к обогревателям боковых стекол.

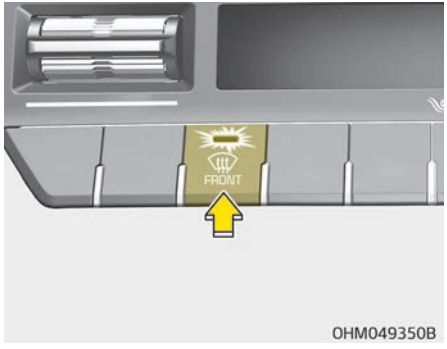


### Уровень размораживания

Основная часть воздуха направляется на лобовое стекло, а незначительное его количество подается к обогревателям боковых стекол.

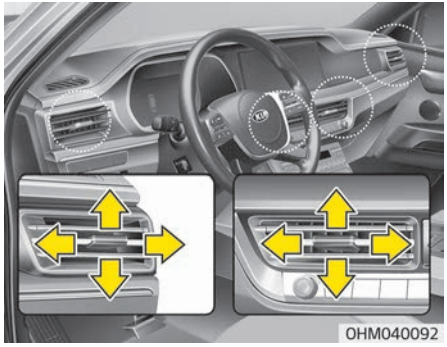


### Дефлекторы на приборной панели

Дефлекторы можно открыть или закрыть по отдельности с помощью дискового переключателя.
Можно также регулировать направление подачи воздуха, используя рычаг управления дефлектором, как показано на рисунке.

## *Регулировка температуры*

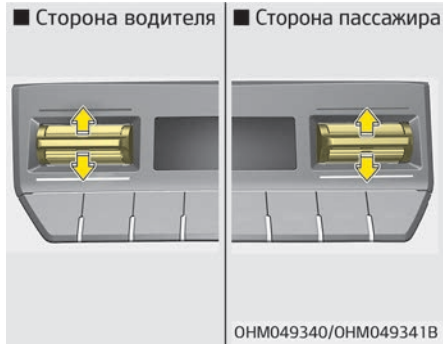


Увеличение температуры до максимального уровня (HI) осуществляется поворотом регулятора в крайнее правое положение.
Снижение температуры до минимального уровня (Lo) осуществляется поворотом регулятора в крайнее левое положение.
При повороте ручки температура будет увеличиваться или уменьшаться с шагом 0,5 °C. При установке минимального уровня температуры система кондиционирования будет работать постоянно.

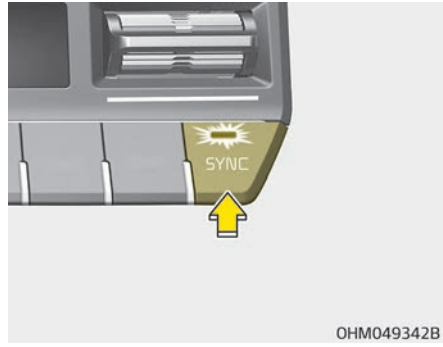


### Параллельное регулирование температуры на стороне водителя и пассажира

- Для регулирования температуры на стороне водителя и пассажира нажмите кнопку «SYNC».
  На стороне пассажира будет задана такая же температура, как и на стороне водителя.
- Поверните регулятор температуры на стороне водителя. Температура на сторонах водителя и пассажира будет меняться одинаково.
- При включении системы подогрева сидений заднего ряда настройки температуры и скорости вращения вентилятора будут совпадать с настройками первого ряда.

**Индивидуальное регулирование температуры на стороне водителя и пассажира**

- Для индивидуального регулирования температуры на стороне водителя и пассажира нажмите кнопку «SYNC» еще раз. Загорится лампочка на кнопке.
- Настройте температуру со стороны водителя с помощью соответствующего регулятора.
- Настройте температуру со стороны пассажира с помощью соответствующего регулятора.

### *Управление забором свежего воздуха*

С помощью этого регулятора можно выбрать забор наружного (свежего) воздуха или режима рециркуляции.
Чтобы изменить режим, нажмите кнопку управления.

**Положение рециркуляции воздуха**

При выборе положения рециркуляции воздух из салона подается в систему отопления и нагревается или охлаждается в зависимости от выбранной функции.

**Положение забора наружного (свежего) воздуха**

Когда выбрано положение забора наружного (свежего) воздуха, воздух поступает снаружи и нагревается или охлаждается в зависимости от выбранной функции.

## ✻ ПРИМЕЧАНИЕ

Длительная эксплуатация обогревателя в положении рециркуляции воздуха (без использования кондиционера) может привести к запотеванию лобового стекла и боковых окон, а воздух внутри салона может стать спертым.
Длительное использование кондиционера в режиме рециркуляции ведет к осушению воздуха в салоне.

**⚠ ПРЕДУПРЕЖДЕНИЕ**

- **Длительное использование системы климат-контроля в режиме рециркуляции может привести к увеличению влажности воздуха в салоне и, следовательно, к запотеванию стекла и снижению видимости.**
- **Не спите в автомобиле с включенным кондиционером или системой отопления. Это может причинить серьезный вред здоровью или привести к смерти из-за понижения уровня кислорода и/или температуры тела.**
- **Длительное использование системы климат-контроля в режиме рециркуляции может вызывать сонливость или вялость и привести к потере управления автомобилем. Во время управления автомобилем регулятор режима должен как можно большее время находиться в положении забора наружного (свежего) воздуха.**

### *Регулировка скорости вентилятора*

Скорость вентилятора можно установить, нажимая на кнопку изменения скорости вращения.
Чем выше скорость вентилятора, тем больше воздуха он нагнетает. Нажатие на кнопку «OFF» (Выкл.) приводит к выключению вентилятора.

### *Кондиционирование воздуха*

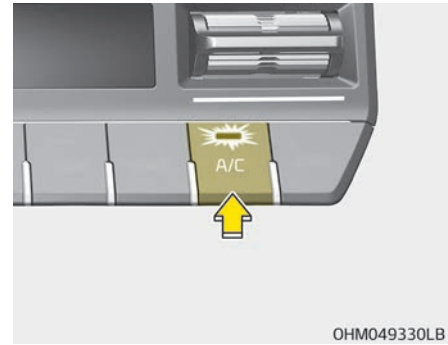


Нажмите кнопку «A/C» (Кондиционер), чтобы включить систему кондиционирования (загорится индикаторная лампа).
Для того чтобы выключить систему кондиционирования, нажмите эту кнопку еще раз.

### *Режим отключения*

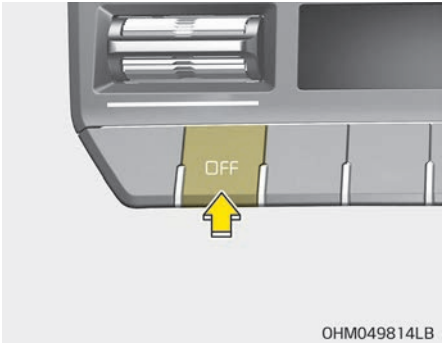


Нажмите на кнопку выключения переднего нагнетателя, чтобы отключить переднюю систему климат-контроля. Однако вы можете по-прежнему работать с кнопками выбора режима и забора воздуха, пока выключатель зажигания находится в положении «ON» (Вкл.).

## Подогрев и кондиционер заднего сиденья (при наличии)

Чтобы включить систему климат-контроля для пассажиров на заднем сидении

1. Нажмите кнопку «ON/OFF» (ВКЛ/ВЫКЛ) обдува заднего сидения, расположенную на передней и задней панели климат-контроля (загорится световой индикатор). Переключение скорости работы вентилятора также приведет к включению системы климат-контроля для заднего сидения.
2. Установите желаемую скорость работы вентилятора, используя переключатель скорости вентилятора на передней или задней панели.
3. Контроль температуры и режима для заднего сидения осуществляется автоматически системой климат-контроля на передней панели.
   - Температура для заднего сидения: так же, как и для передних сидений
   - Контроль режима для заднего сидения
     - Управление режимом для передних сидений — : Управление режимом для задних сидений —

- Управление режимом для передних сидений — : Управление режимом для задних сидений —
- Управление режимом для передних сидений — , , : Управление режимом для задних сидений —

4. Для отключения системы климат-контроля для задних сидений нажмите еще раз кнопку «ON/OFF» (ВКЛ./ВЫКЛ.) обдува заднего сидения, расположенную на передней и задней панели климат-контроля (световой индикатор не будет гореть).

• Если вы используете панель климат-контроля задних сидений для регулировки температуры или режима для задних сидений, соответствующее управление температурой или режим для задних сидений будут работать независимо от работы системы климат-контроля передних сидений.

• Если ключ зажигания повернут в положение «OFF» (ВЫКЛ.), а затем снова в положение «ON» (ВКЛ.), контроль температуры и режима для заднего сидения будет осуществляться автоматически системой климат-контроля на передней панели.

• Для включения кондиционирования для задних сидений нажмите кнопку A/C на системе климат-контроля, расположенной впереди.

### *Кнопка выбора режима для заднего сиденья*

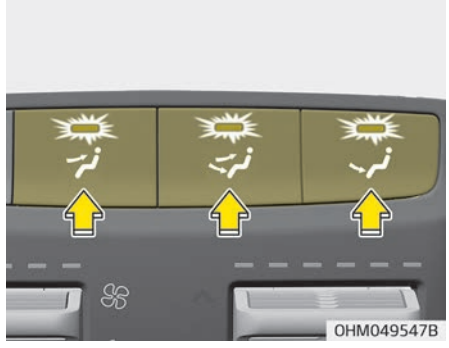


Режим для заднего сиденья выбирается нажатием кнопки выбора режима для заднего сиденья на задней панели управления следующим образом.

■ Потолок

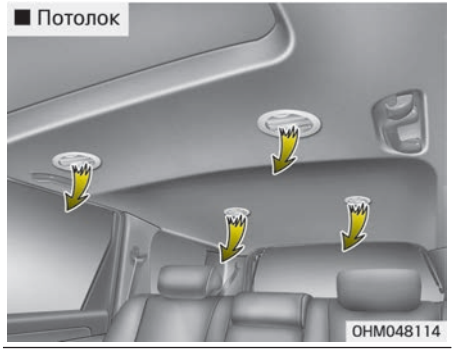


■ 2-й ряд

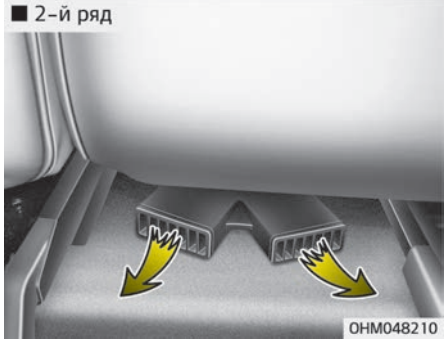


■ 3-й ряд

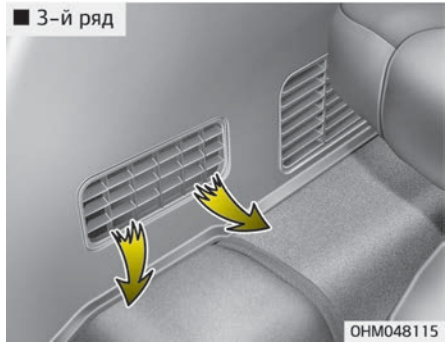


- – Задние вентиляторы подают воздух через верхние вентиляционные отверстия в потолке в задней части автомобиля.
- – Задние вентиляторы подают воздух через верхние вентиляционные отверстия в потолке в задней части автомобиля и нижние вентиляционные отверстия.
- – Задние вентиляторы подают воздух через нижние вентиляционные отверстия.

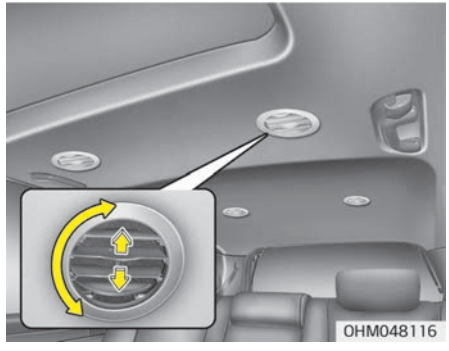


### Задние вентиляционные отверстия

Для регулировки воздушного потока через вентиляционное отверстие, можно повернуть пластину.

### ✻ ПРИМЕЧАНИЕ

Когда закрыты все вентиляционное отверстия, может возникать шум. Всегда держите открытыми более 2-х вентиляционных отверстий.

### *Регулятор температуры в задней части автомобиля*

Чтобы изменить температуру воздуха в задней части автомобиля, нажмите кнопку ( ^ ), чтобы сделать воздух теплее, или нажмите кнопку ( v ), чтобы сделать его холоднее.

### *Регулятор скорости заднего вентилятора*

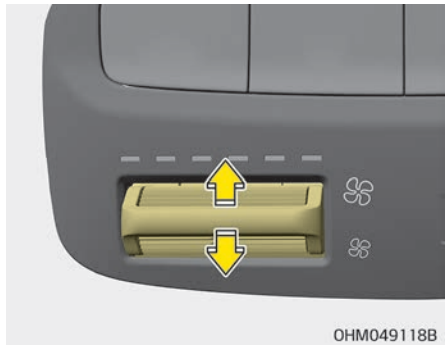


Чтобы изменить скорость заднего вентилятора, нажмите кнопку ( ^ или ) для увеличения скорости или кнопку ( v или ) для уменьшения скорости.
Для отключения функции управления скоростью вентилятора нажмите кнопку «ON/OFF» (ВКЛ./ВЫКЛ.) заднего вентилятора. (световой индикатор не загорается)

### *Задний кондиционер*

Вы можете управлять системой вентиляции задних сидений с переднего сиденья.

При наличии этой функцией можно управлять с экрана информационно-развлекательной системы с помощью меню «Задний кондиционер».
Для получения дополнительных сведений отсканируйте QR-код в отдельно поставляемом кратком справочном руководстве по информационно-развлекательной системе автомобиля.

## Работа системы

### *Вентиляция*

1. Установите переключатель выбора режима в положение .
2. Выберите забор свежего (наружного) воздуха.
3. Установите регулятор температуры в нужное положение.
4. Установите регулятор скорости вентилятора на нужную скорость.

### *Обогрев*

1. Установите переключатель выбора режима в положение .
2. Выберите забор свежего (наружного) воздуха.
3. Установите регулятор температуры в нужное положение.

4. Установите регулятор скорости вентилятора на нужную скорость.
5. Если необходимо обогрев с сушкой, включите систему кондиционирования (при наличии).

### Советы по эксплуатации

- Для предотвращения попадания в салон пыли или неприятных запахов через систему вентиляции временно установите переключатель режимов подачи воздуха в положение рециркуляции. Для сохранения свежести воздуха в салоне обязательно верните переключатель в положение подачи свежего воздуха после преодоления задымленного или запыленного участка пути. Это позволит поддержать комфорт в салоне и бодрое состояние водителя.
- Забор воздуха для системы отопления и охлаждения осуществляется через решетку, расположенную непосредственно перед лобовым стеклом. Следите за тем, чтобы она не была закрыта листьями, снегом, льдом и т. п.
- Для предотвращения запотевания лобового стекла включите систему кондиционирования воздуха, установите переключатель в режим подачи свежего воздуха и выберите желаемую скорость вращения вентилятора и температуру воздуха.
- Если начинает запотевать лобовое стекло, установите режим в положение или ().

### ⚠ ПРЕДОСТЕРЕЖЕНИЕ

**Использование вентилятора, когда замок зажигания находится в положении «ON» (Выкл.), может привести к разрядке аккумулятора. Вентилятором следует пользоваться при работающем двигателе.**

## *Кондиционирование воздуха*

Системы кондиционирования воздуха компании Kia наполнены экологически чистым хладагентом*.

1. Запустите двигатель. Нажмите кнопку системы кондиционирования воздуха.
2. Установите переключатель выбора режима в положение .
3. Установите регулятор воздухозаборника в положение забора внешнего воздуха или в положение рециркуляции.
4. С помощью соответствующих регуляторов установите нужную скорость вентилятора и комфортную температуру.

*Ваш автомобиль заполнен хладагентом R-134a или R-1234yf, соответствующим действующему в вашей стране на момент его производства законодательством. Узнать, какой именно хладагент используется в системе кондиционирования воздуха автомобиля, можно, прочитав его название на табличке, находящейся в моторном отделении. Обратитесь к разделу “местонахождение таблички с указанием хладагента системы кондиционирования” на странице 8-06.

## ⚠ ПРЕДОСТЕРЕЖЕНИЕ

- **Система охлаждения должна обслуживаться только обученным и сертифицированным техническим персоналом для обеспечения правильной и безопасной эксплуатации.**
- **Обслуживание системы циркуляции хладагента нужно производить в хорошо вентилируемом месте.**
- **Испаритель (охлаждающий змеевик) системы кондиционирования воздуха не следует ремонтировать или заменять другим испарителем, снятым с бывшего в употреблении или разбитого в ДТП автомобиля, а новые испарители MAC должны пройти сертификацию (и получить маркировку) на предмет соответствия нормам стандарта SAE J2842.**

## ✻ ПРИМЕЧАНИЕ

- В ходе использования системы кондиционирования воздуха внимательно следите за показаниями датчика температуры при езде в гору или плотном транспортном потоке, когда температура наружного воздуха высокая. Работа системы кондиционирования может привести к перегреву двигателя. Нагнетающий вентилятор можно оставить включенным, но систему кондиционирования воздуха нужно выключить, если индикатор температуры указывает на перегрев двигателя.

(Продолжение)

(Продолжение)

- При открытии окна в сырую погоду кондиционирование воздуха может привести к появлению капель воды в салоне автомобиля. Поскольку их чрезмерное скопление может вызвать повреждения электрического оборудования, кондиционирование воздуха следует использовать только при закрытых окнах.

### Полезные советы по эксплуатации системы кондиционирования

- Если автомобиль был припаркован под прямыми солнечными лучами в жаркую погоду, откройте на короткое время окна для выпуска горячего воздуха из салона наружу.
- Чтобы быстро устранить запотевание окон в дождливые и влажные дни, включите систему кондиционирования воздуха для снижения влажности в автомобиле.

- При работе системы кондиционирования воздуха иногда может наблюдаться незначительное изменение частоты вращения двигателя, вызванное включением компрессора системы. Это является нормальным режимом работы системы.
- Для поддержания максимальной производительности системы кондиционирования воздуха включайте ее на несколько минут раз в месяц.
- При использовании системы кондиционирования на земле под автомобилем со стороны пассажира можно обнаружить капли (или даже небольшие лужицы) чистой воды. Это является нормальным режимом работы системы.
- Эксплуатация системы кондиционирования воздуха в положении рециркуляции воздуха обеспечивает максимальное охлаждение, однако продолжительная работа в этом режиме может привести к застою воздуха в салоне автомобиля.
- В режиме охлаждения иногда можно заметить туманные потоки воздуха из-за быстрого охлаждения и влажности приточного воздуха. Это является нормальным режимом работы системы.

## Автоматическая вентиляция

При работе обогревателя и кондиционера для вентиляции автомобиля, если вы поддерживаете режим рециркуляции в течение 30 минут или более при низкой температуре, он автоматически переключается в режим «Fresh» (Свежий воздух).

### *Процедура автоматического управления вентиляцией*

Для настройки или включения функции автоматической вентиляции нажмите кнопку выбора режима при включенном обогревателе или кондиционере. Нажмите кнопку управления заслонкой воздухозаборника 5 раз или в течение более 3 секунд, удерживая нажатой кнопку кондиционера. При включении функции автоматической вентиляции индикатор режима рециркуляции мигает 3 раза с интервалом в 0,5 секунды, после чего управление направлением воздуха, его объемом, режимом рециркуляции/притока свежего воздуха и кондиционером будет производиться автоматически.

При настройке функции автоматической вентиляции индикатор режима рециркуляции мигает 6 раз с интервалом в 0,25 секунды, после чего управление направлением воздуха, его объемом, режимом рециркуляции/притока свежего воздуха и кондиционером будет производиться автоматически.

Автоматическое осушение воздуха активируется, когда в меню настроек вы выбираете «Settings» (Настройки) ➡ «Vehicle» (Автомобиль) ➡ «Climate» (Климат-контроль) ➡ «Automatic Ventilation» (Автоматическая вентиляция) ➡ «Auto dehumidify» (Автоматическое осушение) на экране информационно-развлекательной системы.
Для получения дополнительных сведений отсканируйте QR-код в отдельно поставляемом кратком справочном руководстве по информационно-развлекательной системе автомобиля.

## Люк в крыше и рециркуляция воздуха в салоне

При открытии люка положение заслонок наружного (свежего) воздуха выбирается автоматически.

При выборе положения рециркуляции система работает в нем на протяжении 3 минут, а затем автоматически переключается на наружный (свежий) воздух.
Когда люк в крыше будет закрыт, система вернется из положения забора воздуха в исходное положение, которое было выбрано пользователем.

## Активация при использовании жидкости для омывателя стекла

Чтобы предотвратить попадание запаха внутрь автомобиля, система вентиляции на некоторое время переходит в режим рециркуляции воздуха, когда распыляется жидкость для омывателя лобового стекла. Однако при низкой температуре наружного воздуха во избежание запотевания лобового стекла система продолжает работать в режиме подачи наружного воздуха.

### *Настройка системы*

1. Кнопка «ENGINE START/STOP» (Запуск/остановка двигателя) или замок зажигания находятся в положении «ON» (Вкл.).
2. Выберите направление воздушного потока на уровне пола, нажав кнопку выбора режима.
3. Нажав кнопку кондиционера, нажмите кнопку рециркуляции воздуха более 4 раз в течение 2 секунд.
4. Если система настроена, индикатор кнопки рециркуляции воздуха будет мигать 6 раз.

### *Отмена действия системы*

1. Кнопка «ENGINE START/STOP» (Запуск/остановка двигателя) или замок зажигания находятся в положении «ON» (Вкл.).
2. Выберите направление воздушного потока на уровне пола, нажав кнопку выбора режима.
3. Нажав кнопку кондиционера, нажмите кнопку рециркуляции воздуха более 4 раз в течение 2 секунд.
4. Если система отключена, индикатор кнопки рециркуляции воздуха будет мигать 3 раза.

Активация подачи жидкости для омывателя стекла происходит, когда вы выбираете в меню настроек «Settings» (Настройки) ➡ «Vehicle» (Автомобиль) ➡ «Climate» (Климат-контроль) ➡ «Internal air circulation» (Внутренняя циркуляция воздуха) ➡ «Activation on washer fluid use» (Активация при использовании жидкости для омывателя стекла) на экране информационно-развлекательной системы.
Для получения дополнительных сведений отсканируйте QR-код в отдельно поставляемом кратком справочном руководстве по информационно-развлекательной системе автомобиля.

## Автоконтроль уровня комфорта (для водительского сиденья)

Система обогрева/вентиляции сидений автоматически регулирует температуру сиденья в зависимости от окружающей температуры, когда работает двигатель. Если нажат выключатель системы обогрева/вентиляции сидений, ею нужно будет управлять вручную.

«Auto Comfort Control» (Автоконтроль уровня комфорта) включается или выключается, когда вы выбираете «Settings» (Настройки) ➟ «Vehicle» (Автомобиль) ➟ «Seat» (Сиденье) ➟ «Heating/Ventilation» (Подогрев/вентиляция) ➟ «Auto comfort control» (Автоконтроль уровня комфорта) ➟ «Seat heating/ventilation» (Обогрев/вентиляция сидений) в меню настроек на экране информационно-развлекательной системы.

Для получения дополнительных сведений отсканируйте QR-код в отдельно поставляемом кратком справочном руководстве по информационно-развлекательной системе автомобиля.

## Воздушный фильтр системы климат-контроля

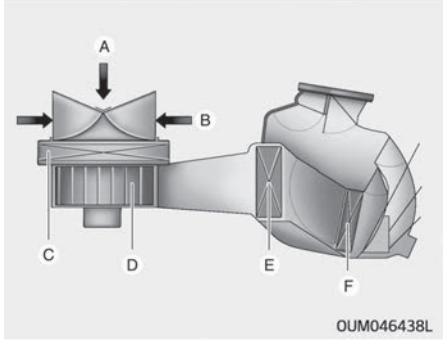


A — наружный воздух
B — рециркуляционный воздух
C — воздушный фильтр системы климат-контроля
D — вентилятор
E — теплообменный элемент испарителя
F — теплообменный элемент нагревателя

Воздушный фильтр системы климат-контроля, установленный за перчаточным ящиком, отфильтровывает пыль и другие загрязнения, поступающие в автомобиль из окружающей среды через систему обогрева и кондиционирования воздуха.
Если пыль или другие загрязнения накапливаются в фильтре в течение определенного периода времени, поток воздуха из вентиляционных отверстий может уменьшиться. Это приведет к накоплению влаги на внутренней части лобового стекла, даже если выбрано положение внешнего (свежего) воздуха. В этом случает следует заменить воздушный фильтр системы климат-контроля в специализированной мастерской. Kia рекомендует обратиться к официальному дилеру Kia или партнерской сервисной компании.

## ✻ ПРИМЕЧАНИЕ

- Замену фильтра необходимо производить в соответствии с графиком технического обслуживания.
  При работе автомобиля в тяжелых условиях, таких как пыльные грунтовые дороги, необходимо чаще проверять и заменять воздушный фильтр системы климат-контроля.
- В случае внезапного уменьшения потока воздуха следует провести осмотр системы в специализированной мастерской. Kia рекомендует обратиться к официальному дилеру Kia или партнерской сервисной компании.

### Проверка количества хладагента в кондиционере и масла в компрессоре

При низком уровне хладагента производительность системы кондиционирования воздуха снижается. Чрезмерное количество хладагента также отрицательно сказывается на работе системы кондиционирования воздуха.
При каких-либо сбоях в работе следует провести осмотр системы в специализированной мастерской.
Kia рекомендует обратиться к официальному дилеру Kia или партнерской сервисной компании.

# СИСТЕМА ОБОГРЕВА И УСТРАНЕНИЯ ЗАПОТЕВАНИЯ ЛОБОВОГО СТЕКЛА

**⚠ ПРЕДУПРЕЖДЕНИЕ**

**■ Обогрев лобового стекла**

**Не используйте положение или в режиме охлаждения при высокой влажности окружающего воздуха. Разница между температурой наружного воздуха и температурой лобового стекла может привести к затуманиванию наружной поверхности лобового стекла и потере обзора. В этом случае выберите положение и уменьшите скорость вентилятора.**

- Для ускорения размораживания выберите максимальную температуру и скорость вращения вентилятора.
- Если в процессе размораживания необходимо направить теплый воздух в нижнюю часть салона выберите режим подачи воздуха в нижнюю часть салона и на лобовое стекло.
- Перед началом движения очистите лобовое стекло, заднее стекло, наружные зеркала заднего вида и боковые стекла от снега и льда.
- Для более эффективного удаления обледенения и запотевания лобового стекла уберите также снег и лед с капота и решетки воздухозаборника.

## Система климат-контроля с автоматическим управлением

***Устранение запотевания с внутренней стороны лобового стекла***

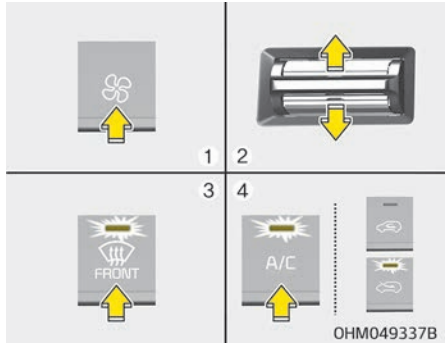


1. Установите более высокую скорость вентилятора.
2. Выберите температуру нагрева.
3. Нажмите кнопку обогрева ().
4. В зависимости от измеренной температуры окружающей среды включится кондиционер, и автоматически будет выбран режим забора свежего (наружного) воздуха.

Если режим кондиционирования и забора свежего (наружного) воздуха не выбран автоматически, настройте его вручную с помощью соответствующей кнопки. Если выбрано положение , вентилятор переключается с меньшей скорости вращения на большую.

***Размораживание наружной стороны лобового стекла***

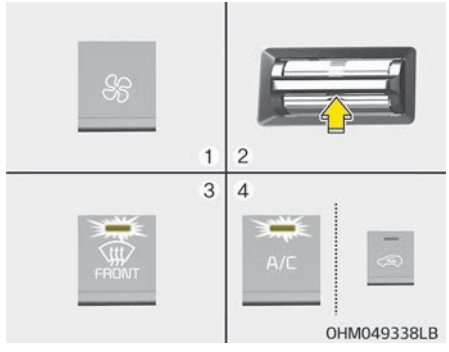

1. Установите максимальную скорость вентилятора.
2. Установите самую высокую температуру.
3. Нажмите кнопку обогрева ().
4. В зависимости от измеренной температуры окружающей среды включится кондиционер, и автоматически будет выбран режим забора свежего (наружного) воздуха.

## Обдув стекол для предотвращения запотевания

Чтобы уменьшить вероятность запотевания лобового стекла с внутренней стороны, управление воздухозаборником или кондиционером осуществляется автоматически, в зависимости от определенных условий, например, положения  или . Чтобы отменить или вернуться к алгоритму работы системы устранения запотевания лобового стекла, выполните следующее.

### *Система климат-контроля с автоматическим управлением*

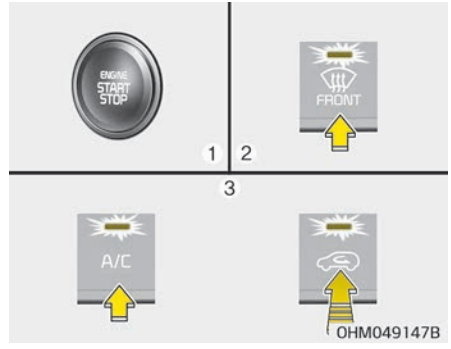


1. Переключите замок зажигания в положение «ON» (Вкл.).
2. Выберите положение размораживания нажатием кнопки размораживания ().
3. Нажимая кнопку кондиционера (A/C), нажмите кнопку управления забором воздуха не менее 5 раз в течение 3 секунд.

Экран кондиционера (A/C) мигнет 3 раза с интервалом в 0,5 секунды. Это указывает на то, что алгоритм размораживания отменен или восстановлено запрограммированное состояние.
Если аккумулятор будет разряжен или отсоединен, состояние алгоритма размораживания будет сброшено.

# ОТСЕК ДЛЯ ХРАНЕНИЯ

Эти отсеки могут использоваться для хранения мелких предметов.

**⚠ ПРЕДОСТЕРЕЖЕНИЕ**

- **Во избежание краж не оставляйте ценные вещи в отсеке для хранения.**
- **Во время езды крышка отсека для хранения всегда должна быть закрыта. Не кладите в отсек для хранения такое количество вещей, при котором крышка не сможет надежно закрываться.**

**⚠ ПРЕДУПРЕЖДЕНИЕ**

**■ Легковоспламеняющиеся вещества**

**Не храните в автомобиле зажигалки, баллоны с пропаном или другие легковоспламеняющиеся или взрывоопасные вещества. Эти предметы могут загореться и/или взорваться, если автомобиль будет долгое время подвержен воздействию высоких температур.**

## Отсек для хранения в центральной консоли

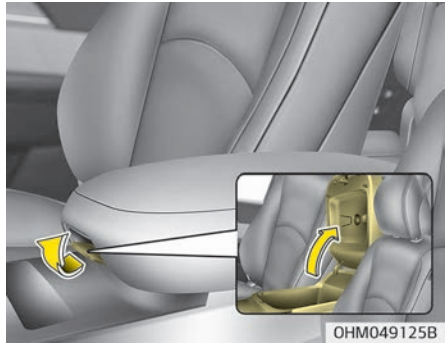


Чтобы открыть отсек в центральной консоли, потяните рычаг вверх.

## Перчаточный ящик

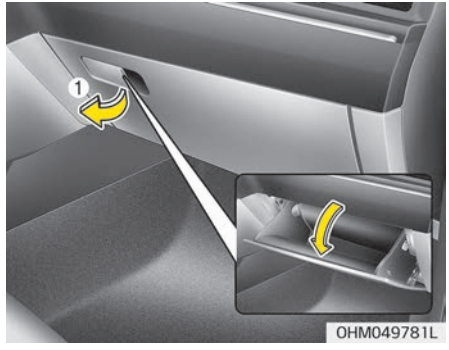


Чтобы открыть бардачок, потяните за ручку (1), после чего он откроется автоматически. Закройте перчаточный ящик после использования.

**⚠ ПРЕДУПРЕЖДЕНИЕ**

**Чтобы снизить риск травмы в результате аварии или внезапной остановки, всегда держите перчаточный ящик закрытым во время движения.**

**⚠ ПРЕДОСТЕРЕЖЕНИЕ**

**Не храните еду в перчаточном ящике в течение долгого времени.**

## Держатель для солнцезащитных очков

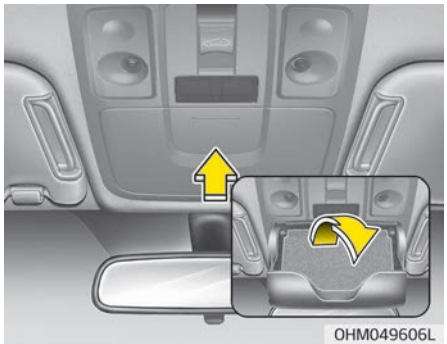


Чтобы открыть держатель для солнцезащитных очков, нажмите на его крышку, и она медленно откроется. Положите солнцезащитные очки стеклами наружу. Чтобы закрыть держатель, нажмите на крышку.

**⚠ ПРЕДУПРЕЖДЕНИЕ**

- **Не храните в держателе для солнцезащитных очков посторонние предметы. Они могут выпасть во время резкой остановки или аварии и травмировать пассажиров.**
- **Не открывайте держатель для солнцезащитных очков во время движения автомобиля. Открытая крышка держателя может закрыть зеркало заднего вида.**
- **Не прилагайте усилий при помещении очков в держатель, это может привести к деформации или поломке очков. Не прилагайте усилий при вытаскивании очков, которые застряли в держателе, это может привести к травмам.**

## Багажное отделение

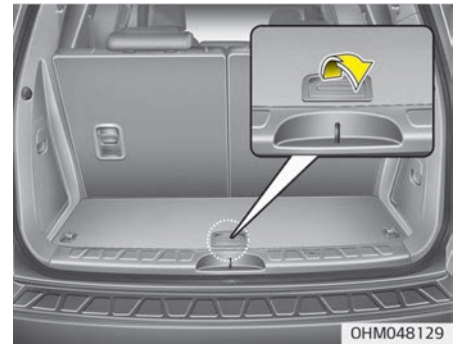


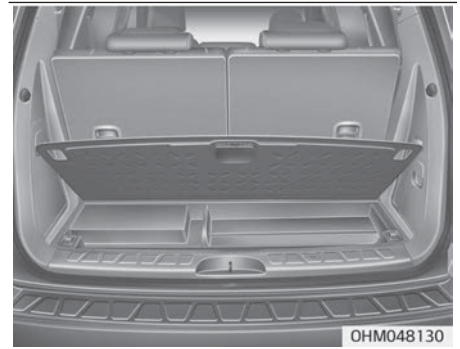


Здесь можно хранить аптечку, знак аварийной остановки, инструменты и др.

Возьмитесь за ручку на краю крышки и поднимите ее.

## Подстаканник (при наличии)

**⚠ ПРЕДУПРЕЖДЕНИЕ**

**■ Горячие жидкости**

- **Не ставьте открытые стаканы с горячими жидкостями в подстаканник во время движения автомобиля. Пролитая горячая жидкость может вызвать ожоги. Получение таких ожогов водителем может привести к потере управления автомобилем.**
- **Чтобы избежать получения травм в случае неожиданной остановки автомобиля или при столкновении не ставьте в подстаканник открытые или незакрепленные бутылки, стаканы, банки и т. п. во время движения.**

**(Продолжение)**

**(Продолжение)**

- **Если во время резкого торможения автомобиля в подстаканниках передних сидений / центральной консоли находятся открытые стаканы или банки с напитками, то жидкость может пролиться в узкие зазоры между подстаканниками и консолью, а оттуда попасть на компоненты электрической системы. Для того чтобы избежать последующего отказа системы, все емкости с жидкостями требуется плотно закрывать крышками.**

**⚠ ПРЕДУПРЕЖДЕНИЕ**

**Не оставляйте банки и бутылки под прямыми солнечными лучами или в салоне с повышающейся температурой. Они могут взорваться.**

**✻ ПРИМЕЧАНИЕ**

- Чтобы напитки не расплескивались, не открывайте их во время движения. Пролитая жидкость может попасть в систему электрического/электронного оборудования автомобиля и повредить ее компоненты.
- При очистке подстаканника от пролитых жидкостей, не следует сушить его при высоких температурах. Это может привести к повреждению подстаканника.

■ Передние

■ Центральное сиденье

■ Задние
• Тип A

• Тип B

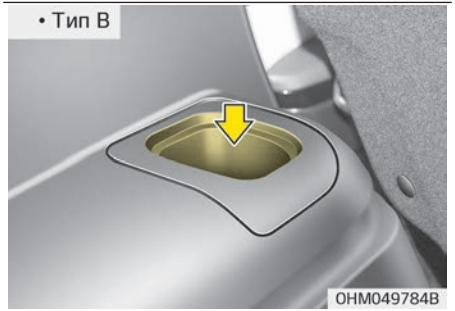


Подстаканник подходит для стаканов и небольших банок.

## Солнцезащитный козырек

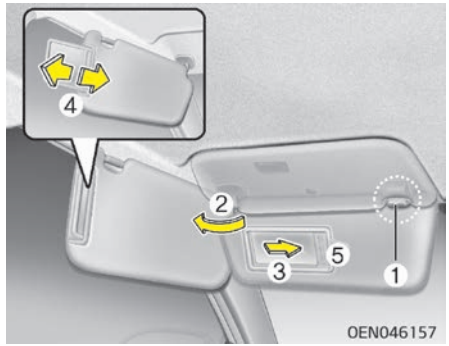


Для защиты от прямого солнечного света через лобовое или боковое стекло используйте солнцезащитный козырек.
Для этого опустите его вниз.
Для защиты от света через боковое стекло, потяните его вниз, выньте из держателя (1) и поверните в сторону (2).
Чтобы воспользоваться зеркальцем, опустите солнцезащитный козырек вниз и откройте крышку (3).
Отрегулируйте его положение (4).
Для хранения талонов об оплате за пользование платными дорогами предусмотрен специальный держатель (5).

## ⚠ ПРЕДОСТЕРЕЖЕНИЕ

**■ Лампа подсветки зеркала в солнцезащитном козырьке**

**При закрытии солнцезащитного козырька обязательно выключайте лампочку подсветки, в противном случае это может привести к разрядке батареи или повреждению солнцезащитного козырька.**

## Подогрев сидений

■ Переднее сиденье

■ Заднее сиденье (тип A)

■ Заднее сиденье (тип B)

Предусмотрен подогрев сидений в холодную погоду. Переведите замок зажигания в положение «ON» (Вкл.), нажмите один из переключателей для включения подогрева сидений с левой или правой стороны.
В теплую погоду или в случае отсутствия необходимости в подогреве сидений установите переключатели в положение «OFF» (Выкл.).

### *Переднее сиденье*

При каждом нажатии на кнопку настройка температуры сиденья изменяется следующим образом.

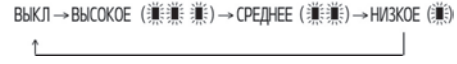

### *Заднее сиденье*

Нажатием кнопки можно включить или выключить обогреватель сидения.

- Тип A

- Тип B

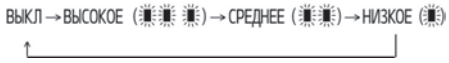


- При включении зажигания система подогрева сидений отключена.

## ✻ ПРИМЕЧАНИЕ

Если переключатель системы подогрева системы находится в положении «ON» (Вкл.), система подогрева сидений выключается или включается автоматически в зависимости от температуры сидений.

## ⚠ ПРЕДОСТЕРЕЖЕНИЕ

- **При чистке сидений не используйте органические растворители, такие как растворитель для краски, бензол, спирт и бензин. Это может привести к повреждению поверхности системы обогрева или сидений.**
- **Чтобы предотвратить перегрев системы подогрева сидений, не размещайте на сиденьях теплоизолирующие материалы, например одеяла, подушки или чехлы для сидений, во время работы системы обогрева.**
- **Не помещайте на сиденья с подогревом тяжелые или острые предметы. Возможно повреждение нагревательных компонентов системы подогрева сидений.**
- **Не заменяйте покрытие сидений. При этом возможно повреждение нагревательных элементов системы подогрева сидений или системы вентиляции воздуха.**

### *Функция Auto Comfort Control (Автоматическое управление комфортом) (для водительского сиденья)*

Когда работает двигатель, система подогрева сиденья автоматически регулирует температуру сиденья в зависимости от окружающей температуры. Если нажат выключатель подогрева сиденья, им нужно будет управлять вручную.

«Auto Comfort Control» (Автоконтроль уровня комфорта) включается или выключается, когда вы выбираете «Settings» (Настройки) ➡ «Vehicle» (Автомобиль) ➡ «Seat» (Сиденье) ➡ «Heating/Ventilation» (Подогрев/вентиляция) ➡ «Auto comfort control» (Автоконтроль уровня комфорта) ➡ «Seat heating/ventilation» (Обогрев/вентиляция сидений) в меню настроек на экране информационно-развлекательной системы.

Для получения дополнительных сведений отсканируйте QR-код в отдельно поставляемом кратком справочном руководстве по информационно-развлекательной системе автомобиля.

**⚠ ПРЕДУПРЕЖДЕНИЕ**

**■ Ожоги от системы подогрева сидений**

**При использовании системы подогрева сидений пассажиры должны соблюдать особую осторожность вследствие вероятности их чрезмерного нагрева и получения ожогов. Система подогрева сидений может причинить ожоги даже при относительно низких температурах, особенно при использовании в течение длительного времени. В частности, водитель должен соблюдать особую осторожность при перевозке пассажиров следующих категорий.**

1. **Маленькие дети, дети более старшего возраста, лица пожилого возраста, лица с физическими недостатками, а также амбулаторные больные.**
2. **Лица с чувствительной кожей, склонной к ожогам.**
3. **Лица в состоянии усталости.**
4. **Лица в состоянии алкогольной интоксикации.**

**(Продолжение)**

**(Продолжение)**

5. **Лица, принимающие медицинские препараты, которые могут вызвать вялость или сонливость (снотворные, противопростудные таблетки и т. д.).**

## Сиденье с вентиляцией (при наличии)

■ Передние

■ Задние

Установленное значение температуры сиденья меняется в зависимости от положения переключателя.

- Если нужно нагреть подушку сиденья, нажмите на переключатель (красного цвета).
- Если нужно охладить подушку сиденья, нажмите на переключатель (синего цвета).
- При каждом нажатии кнопки воздушный поток будет меняться следующим образом.

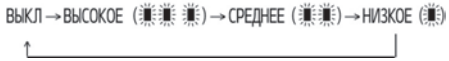


- Подогрев сиденья (с вентиляцией) устанавливается в положение «OFF» (Выкл.) каждый раз, когда замок зажигания переводится в положение «ON» (Вкл.).

### ⚠ ПРЕДОСТЕРЕЖЕНИЕ

**При чистке сидений не используйте органические растворители, такие как растворитель для краски, бензол, спирт и бензин. Это может привести к повреждению поверхности системы обогрева или сидений.**

## Автоконтроль уровня комфорта (для водительского сиденья)

Система вентиляции сиденья автоматически регулирует температуру сиденья в зависимости от окружающей температуры, когда работает двигатель. Если нажат выключатель вентиляции сидений, системой нужно будет управлять вручную.
«Auto Comfort Control» (Автоконтроль уровня комфорта) включается или выключается, когда вы выбираете «Settings» (Настройки) ➡ «Vehicle» (Автомобиль) ➡ «Seat» (Сиденье) ➡ «Heating/Ventilation» (Подогрев/вентиляция) ➡ «Auto comfort control» (Автоконтроль уровня комфорта) ➡ «Seat heating/ventilation» (Обогрев/вентиляция сидений) в меню настроек на экране информационно-развлекательной системы.

Для получения дополнительных сведений отсканируйте QR-код в отдельно поставляемом кратком справочном руководстве по информационно-развлекательной системе автомобиля.

## Розетка

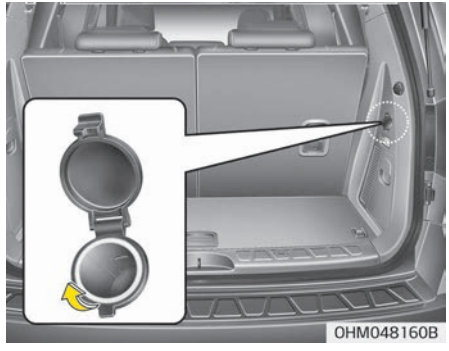


Розетка предназначена для подключения мобильных телефонов и других электроприборов, рассчитанных на питание от автомобильной электросистемы. Эти электроприборы должны потреблять ток не более 10 А при включенном двигателе.

## ⚠ ПРЕДОСТЕРЕЖЕНИЕ

- Электроприборы необходимо подключать только при работающем двигателе и отключать сразу же после использования. Использование розетки в течение длительного времени при неработающем двигателе может привести к разрядке аккумулятора.
- Допускается использование только тех электроприборов, которые рассчитаны на напряжение 12 В, потребляющих ток не более 10 А.
- При использовании розетки питания установите минимальный режим работы системы кондиционирования воздуха или обогрева.
- Если розетка не используется, закрывайте ее крышкой.
- При включении в розетку некоторые электроприборы могут вызывать электропомехи, а также нарушать работу электронных систем и устройств автомобиля.

(Продолжение)

(Продолжение)

- Не рекомендуется включать нагреватель или кондиционер, если вам нужно воспользоваться универсальной розеткой. Если параллельно требуется включить нагреватель или кондиционер, то использовать их следует на минимальных настройках.
- Некоторое дополнительное электрическое оборудование является источником электромагнитных помех. Вследствие этого возникают нарушения в работе электрической системы и ухудшается прием аудио/видео.
- Всегда следите за тем, чтобы штепсель дополнительного электрического оборудования был плотно вставлен в универсальную розетку. Плохой контакт может стать причиной неисправности электрического оборудования.

## ⚠ ПРЕДУПРЕЖДЕНИЕ

**Не вставляйте пальцы и посторонние предметы (булавки и т. д.) в розетку и не касайтесь ее мокрыми руками. Это может привести к поражению электрическим током.**

## Зарядное устройство USB

■ Передние

■ Центральное сиденье

■ Задние

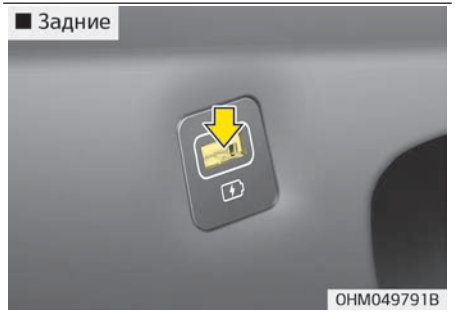


Зарядное устройство USB предназначено для зарядки аккумуляторов небольших устройств с помощью кабеля USB. Зарядка возможна, когда кнопка «ENGINE START/STOP» (Запуск/остановка двигателя) находится в положении «ACC/ON/START».
Состояние зарядки аккумулятора можно контролировать с помощью электрического устройства.
После использования устройство можно отсоединить от разъема USB.

- Некоторые устройства не поддерживают функцию быстрой зарядки и заряжаются в обычном режиме.
- Используйте зарядное устройство USB при включенном двигателе, чтобы предотвратить разрядку аккумулятора.
- Зарядное устройство USB подходит только для тех устройств, которые можно заряжать через порт USB.
- Зарядное устройство USB может быть использовано только для зарядки аккумуляторов.
- Заряжать с его помощью зарядные устройства невозможно.

## Инвертор для преобразования постоянного тока в переменный (при наличии)

Инвертор для преобразования постоянного тока в переменный обеспечивает подачу электроэнергии 220 В/200 Вт для работы электрооборудования и дополнительных устройств.
Если вы хотите использовать инвертор для преобразования постоянного тока в переменный, откройте его крышку и подключите к нему штекер. Инвертор для преобразования постоянного тока в переменный подает электроэнергию при работающем двигателе автомобиля.

### ✻ ПРИМЕЧАНИЕ

- Номинальное напряжение: 220 В перем. тока.
- Максимальная электрическая мощность: 200 Вт.
- Во избежание электрического сбоя системы, поражения электрическим током и др. перед использованием обязательно прочитайте руководство по эксплуатации.
- Обязательно закрывайте крышку, когда устройство не используется.

- Во избежание разряда аккумуляторной батареи не используйте инвертор для преобразования постоянного тока в переменный при неработающем двигателе.
- После использования электроприбора или дополнительного устройства отсоедините разъем. Электроприбор или дополнительное устройство, оставленные подключенными в течение длительного времени, могут привести к разрядке аккумулятора.
- Не используйте электроприбор или дополнительное устройство, потребляемая мощность которых превышает 200 Вт (220 В).
- Когда напряжение питания на входе инвертора для преобразования постоянного тока в переменный падает ниже 11,3 В, питание автоматически выключается.
  Когда напряжение повысится, инвертор для преобразования постоянного тока в переменный продолжит работу в нормальном режиме.
- Когда напряжение питания на входе инвертора для преобразования постоянного тока в переменный падает ниже 10,7 В, питание автоматически выключается. Когда напряжение повысится, инвертор для преобразования постоянного тока в переменный продолжит работу в нормальном режиме.
- Хотя потребляемая мощность некоторых электроприборов и устройств может быть в пределах диапазона электрической мощности инвертора для преобразования постоянного тока в переменный, он может не срабатывать в перечисленных ниже случаях.

- Если устройство/прибор требует высокой электрической мощности для первоначального запуска.
- Если устройство/прибор обрабатывает прецизионные / очень точные данные.
- Если устройство/прибор требует очень стабильной подачи электроэнергии.

### ⚠ ПРЕДОСТЕРЕЖЕНИЕ

**■ Дополнительные электроприборы**

- **Не используйте сломанные электроприборы, которые могут повредить инвертор для преобразования постоянного тока в переменный и электрические системы автомобиля.**
- **Не используйте более одного электроприбора одновременно. Это может привести к повреждению электрических систем автомобиля.**

## Система беспроводной зарядки смартфона (при наличии)

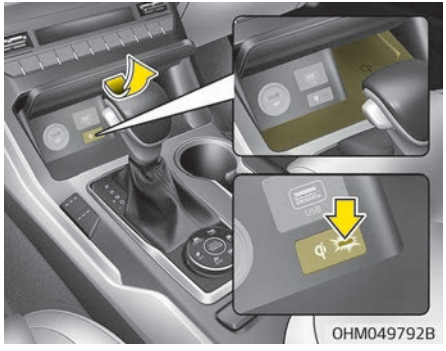


Система беспроводной зарядки смартфона находится в передней части центральной консоли.
Аккуратно закройте все двери и поверните ключ зажигания в положение «IGN ON» (Вкл. зажигания). Чтобы начать процесс беспроводной зарядки, поместите смартфон с функцией беспроводной зарядки на панель беспроводной зарядки.
Для достижения наилучших результатов при зарядке размещайте смартфон по центру панели.

Система беспроводной зарядки может использоваться одновременно только для одного смартфона с функций QI. Чтобы узнать, поддерживает ли ваш смартфон функцию QI, посмотрите на крышку принадлежности смартфона или на домашнюю страницу изготовителя смартфона.

### *Беспроводная зарядка смартфона*

1. Уберите все предметы с панели беспроводной зарядки, включая интеллектуальный ключ. Посторонние предметы на панели, помимо смартфона, могут нарушить работу функции беспроводной зарядки.
2. Разместите смартфон по центру панели беспроводной зарядки.
3. С началом беспроводной зарядки цвет индикаторной лампы изменится на оранжевый. По завершении зарядки цвет индикаторной лампы станет зеленым.

4. Вы можете включить или выключить функцию беспроводной зарядки, выбрав «Settings Mode» (Режим настроек) на экране информационно-развлекательной системы.
   Для получения дополнительных сведений отсканируйте QR-код в отдельно поставляемом кратком справочном руководстве по информационно-развлекательной системе автомобиля.

Если функция беспроводной зарядки не работает, осторожно подвигайте смартфон по панели, пока индикатор зарядки не станет желтым. В зависимости от модели смартфона лампа индикатора зарядки может не изменять цвет на зеленый по окончании зарядки.
Если функция беспроводной зарядки не работает надлежащим образом, оранжевый индикатор мигнет, включится на десять секунд, а затем погаснет. В этом случае уберите смартфон с панели и положите его на панель снова или еще раз проверьте статус зарядки.

Если вы оставили смартфон на панели зарядки при зажигании автомобиля в положении «OFF» (Выкл.), система предупредит вас об этом, выдав сообщения и звуковой сигнал после завершения функции «Good bye» (До свидания) на комбинации приборов (это относится к автомобилям, оснащенным системой голосового управления).

### ⚠ ПРЕДОСТЕРЕЖЕНИЕ

- **Надежно закройте крышку лотка на время беспроводной зарядки смартфона. В противном случае при резкой остановке жидкость из держателя для чашки может вылиться на панель беспроводной зарядки.**
- **Всегда закрывайте крышку лотка во время зарядки смартфона. Если во время движения крышка лотка не закрыта, высока вероятность того, что водитель воспользуется смартфоном. Использование смартфонов во время вождения может стать причиной травмы или аварии.**

**(Продолжение)**

**(Продолжение)**

- **Если размер смартфона не позволяет закрыть крышку лотка, не используйте функцию беспроводной зарядки.**
- **Если крышка лотка сломана, не используйте функцию беспроводной зарядки, пока не почините лоток.**
- **При повышении внутренней температуры системы беспроводной зарядки выше заданного значения функция беспроводной зарядки отключается. После снижения температуры ниже установленного предела зарядка возобновляется.**
- **При попадании металлического предмета (например монеты) между системой беспроводной зарядки и смартфоном зарядка может прекратиться. Также металлический предмет может разогреться.**

**(Продолжение)**

**(Продолжение)**

- **При попадании металлического предмета между смартфоном и панелью беспроводной зарядки немедленно уберите смартфон. После того как металлический предмет остынет, уберите его.**
- **Если на смартфон надет тяжелый декоративный чехол, функция беспроводной зарядки может не работать должным образом.**
- **Беспроводная зарядка прекращается при включении функции поиска интеллектуального ключа для предотвращения потери радиосвязи.**
- **Беспроводная зарядка прекращается при извлечении интеллектуального ключа из автомобиля при включенном зажигании.**

**(Продолжение)**

**(Продолжение)**

- **Беспроводная зарядка прекращается при открывании любой из дверей (это относится к автомобилям, оснащенным интеллектуальным ключом).**
- **Беспроводная зарядка прекращается при выключении двигателя.**
- **Беспроводная зарядка прекращается при неполном контакте смартфона с панелью беспроводной зарядки.**
- **Предметы, оснащенные магнитными компонентами (например, кредитные и телефонные карточки, банковские книжки, проездные карты и т. д.), могут быть повреждены во время беспроводной зарядки.**

**(Продолжение)**

**(Продолжение)**

- **Для достижения наилучших результатов при зарядке размещайте смартфон по центру панели. При размещении у края панели смартфон может не заряжаться. Когда смартфон заряжается, он может сильно разогреться.**
- **Для смартфонов без встроенной системы беспроводной зарядки необходимо приобрести соответствующее приспособление.**
- **Смартфоны некоторых производителей могут выдавать сообщения о слабом токе. Это зависит от характеристик конкретного смартфона и не означает неисправности функции беспроводной зарядки.**

**(Продолжение)**

**(Продолжение)**

- **В смартфонах некоторых производителей индикаторная лампа может оставаться желтой даже после полной зарядки. Это зависит от характеристик конкретного смартфона и не означает неисправности функции беспроводной зарядки.**
- **При размещении на панели зарядки смартфона, не имеющего функции беспроводной зарядки, или любого металлического предмета может раздаваться тихий звук. Звук появляется по причине того, что система автомобиля распознает совместимость предмета, помещенного на панель зарядки. Это не влияет ни на автомобиль, ни на смартфон.**

## Крючок для одежды

✻ Фактические устройства в автомобиле могут отличаться от представленных на иллюстрации.

### ⚠ ПРЕДОСТЕРЕЖЕНИЕ

**Не вешайте тяжелую одежду, поскольку при этом можно сломать крючок.**

### ⚠ ПРЕДУПРЕЖДЕНИЕ

**Не размещайте на вешалке ничего (в том числе плечиков или твердых предметов), кроме одежды. Также не размещайте в карманах одежды тяжелые, острые или бьющиеся предметы. В случае аварии или наполнения шторки безопасности воздухом эти предметы могут привести к повреждению автомобиля или травмам.**

## Фиксатор(-ы) для напольных ковриков (при наличии)

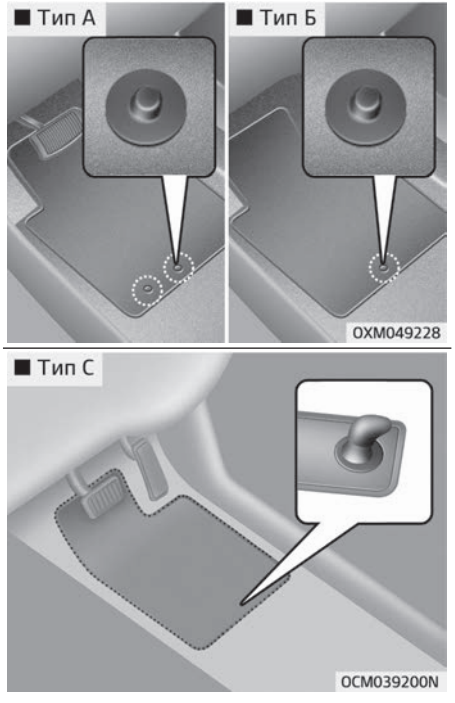


При использовании напольного коврика на напольном покрытии под передним креслом закрепите его при помощи специального (-ных) фиксатора (-ов). Это позволит предотвратить соскальзывание коврика вперед.

**⚠ ПРЕДУПРЕЖДЕНИЕ**

**При размещении ЛЮБЫХ ковриков в автомобиле необходимо выполнить следующие указания.**

- **Перед поездкой убедитесь, что коврики надежно закреплены фиксатором (-ами).**
- **Не пользуйтесь ковриком, если его невозможно надежно закрепить фиксатором (-ами).**
- **Не кладите коврики друг на друга (например, резиновый коврик на текстильный). На каждом месте должен быть только один коврик.**

**ВАЖНО — автомобиль был разработан таким образом, что коврик водителя удерживается на месте специальными фиксаторами. Чтобы не создавать какие-либо препятствия**

**(Продолжение)**

**(Продолжение)**

**при управлении педалями, мы рекомендуем использовать коврики Kia, изготовленные специально для вашего автомобиля.**

## Держатель багажной сетки

Чтобы предметы не перемещались в грузовой части автомобиля, можно установить багажную сетку, которая крепится к специальным держателям. Kia рекомендует при необходимости обратиться к официальному дилеру Kia или партнерской сервисной компании.

### ⚠ ПРЕДОСТЕРЕЖЕНИЕ

**Для предотвращения повреждения груза или автомобиля следует проявлять осторожность при перевозке хрупких или громоздких предметов в багажном отделении.**

### ⚠ ПРЕДУПРЕЖДЕНИЕ

**Чтобы избежать повреждения глаз, НЕ натягивайте слишком сильно сетку для багажа. ВСЕГДА держите лицо и тело в стороне от траектории отдачи багажной сетки. НЕ используйте багажную сетку, когда ремень имеет явные признаки износа или повреждения.**

## Защитный экран для груза

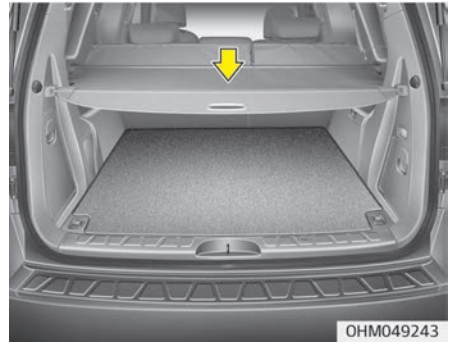


С помощью защитного экрана для груза можно закрыть вещи, которые находятся в багажнике.

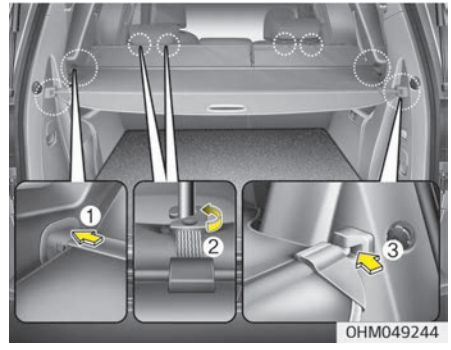


1. Чтобы использовать роллет багажника, потяните ручку назад и вставьте концы планки роллета в отверстия с обеих сторон багажника.
2. Потяните крюк вперед и зацепите крюк за стойку подголовника.
3. Вытяните роллет и вставьте края в пазы.

### ⚠ ПРЕДОСТЕРЕЖЕНИЕ

**В случае складывания спинки заднего сидения отцепите крюк от стойки подголовника. В противном случае передний роллет багажника может быть поврежден или деформирован.**

Если роллет не используется, поместите его в нижнюю часть багажника.

**⚠ ПРЕДУПРЕЖДЕНИЕ**

- **Не кладите предметы на защитный экран багажного отделения. Поскольку они могут упасть внутрь салона и поранить водителя и пассажиров во время аварии или при торможении.**
- **Никогда не позволяйте никому ездить в багажном отделении. Оно предназначено только для перевозки багажа.**
- **Следите за распределением веса внутри автомобиля и старайтесь переместить его как можно ближе к передней части автомобиля.**

**⚠ ПРЕДОСТЕРЕЖЕНИЕ**

**Не кладите предметы на роллет, когда он используется, поскольку это может привести к его повреждению или деформации.**

# ВНЕШНИЕ ПРИНАДЛЕЖНОСТИ

## Багажник на крыше

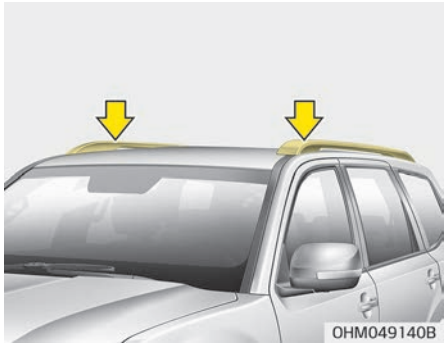


Если на крыше автомобиля установлен багажник, его можно использовать для перевозки грузов.
Поперечные штанги и крепежные элементы, необходимые для установки багажника на крыше автомобиля, можно приобрести у официального дилера Kia или партнерской сервисной компании либо в специализированном магазине.

### ✻ ПРИМЕЧАНИЕ

- Перед загрузкой багажника необходимо установить поперечные штанги (при наличии), которые выполняют несущую функцию.
- Если в крыше автомобиля имеется люк, то следите за тем, чтобы груз на багажнике не мешал его работе.
- Если багажник на крыше временно не используется для перевозки грузов, возможно, понадобится изменить положение поперечных штанг, если возникает шум ветра.

### ⚠ ПРЕДОСТЕРЕЖЕНИЕ

- **При перевозке груза на багажнике, установленном на крыше, принимайте все меры предосторожности, необходимые для того, чтобы предохранить крышу автомобиля от повреждения грузом.**
- **При перевозке крупногабаритных предметов на багажнике, установленном на крыше, размеры груза не должны превышать размеры багажника (по длине и ширине).**
- **При перевозке грузов на багажнике, установленном на крыше, не рекомендуется пользоваться люком в крыше (при наличии).**

### ⚠ ПРЕДУПРЕЖДЕНИЕ

- **Ниже приводится максимальная масса, которую можно грузить на багажник, установленный на крыше. Необходи-**

**(Продолжение)**

**(Продолжение)**

**мо максимально равномерно распределять массу груза между поперечными штангами (при наличии) и рейлингами; груз должен быть надежно закреплен.**

| | |
|---|---|
| **БАГАЖНИК НА КРЫШЕ** | **100 кг (220 фунтов) РАВНОМЕРНО РАСПРЕДЕЛЕННЫЙ** |

**Если на багажнике, установленном на крыше, перевозится груз или багаж, масса которого превышает указанный предел, автомобиль может получить повреждения.**

- **При загруженном багажнике на крыше центр тяжести автомобиля будет выше. Избегайте резкого трогания и торможения, резких поворотов и маневров и движения на высокой скорости, так как это может привести к потере управления автомобилем или его опрокидыванию, что станет причиной аварии.**

**(Продолжение)**

**(Продолжение)**

- **При перевозке груза на багажнике, установленном на крыше, двигайтесь медленно и плавно входите в повороты. Резкие порывы ветра, вызванные проезжающими мимо автомобилями или естественными причинами, могут создавать подъемную силу, которая будет действовать на предметы, размещенные на багажнике, установленном на крыше. Это особенно актуально при перевозке крупногабаритных плоских предметов, таких как матрацы или древесные плиты. В результате такие предметы могут упасть с багажника на крыше и повредить ваш автомобиль или другие транспортные средства.**
- **Для того чтобы предотвратить повреждение или потерю груза во время поездки, постоянно следите за тем, чтобы груз на багажнике, установленном на крыше, был надежно закреплен.**

## Порог

При входе в автомобиль или выходе из него, для удобства используйте порог.

**⚠ ПРЕДУПРЕЖДЕНИЕ**

- **Будьте внимательны, чтобы не поскользнуться на скользком пороге в дождливую или снежную погоду.**

**(Продолжение)**

**(Продолжение)**

- **Если попытаться открыть дверь при температуре ниже нуля, или когда порог покрыт снегом или льдом, дверь может быть повреждена. Уберите весь снег, который может скопиться на порогах.**

# ИНФОРМАЦИОННО-РАЗВЛЕКАТЕЛЬНАЯ СИСТЕМА

## ✻ ПРИМЕЧАНИЕ

Установка неоригинальной передней ксеноновой фары может привести к сбоям в работе аудиосистемы и электронных устройств автомобиля.

✻ Отсканируйте QR-код в отдельно поставляемом кратком справочном руководстве по информационно-развлекательной системе автомобиля.

## Антенна

***Антенна «акулий плавник»***

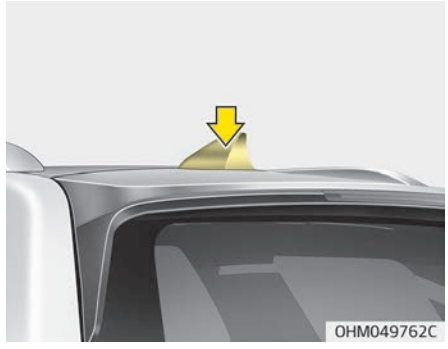


Прием и передачу данных будет осуществлять антенна типа «акулий плавник».

## Порт USB

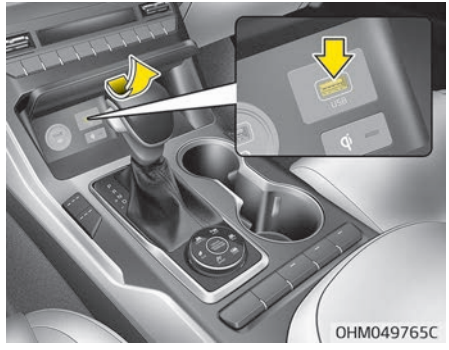


Для подключения можно использовать порт USB.

## Принцип работы радиостанции автомобиля

### *Прием FM-радио*

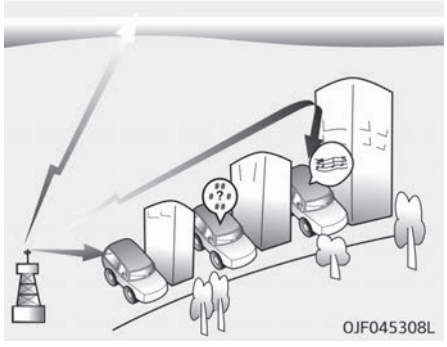


Передачу радиосигналов в диапазонах AM и FM осуществляют ретрансляционные вышки, расположенные вокруг населенных пунктов. Эти сигналы принимаются радиоантенной автомобиля. После этого сигнал поступает на радиоустройство и передается на колонки автомобиля.

Когда на автомобиль поступает сильный радиосигнал, тщательно проработанная аудиосистема автомобиля обеспечивает воспроизведение с максимальным качеством. Однако в некоторых случаях сигнал, поступающий на автомобиль, может быть слабым и нечетким.
Это может быть связано с такими факторами, как удаленность от радиостанции, нахождение рядом с другими радиостанциями с сильным сигналом или наличие поблизости зданий, мостов и других крупных конструкций.

### *Прием AM-радио (MW-, LW-радио)*

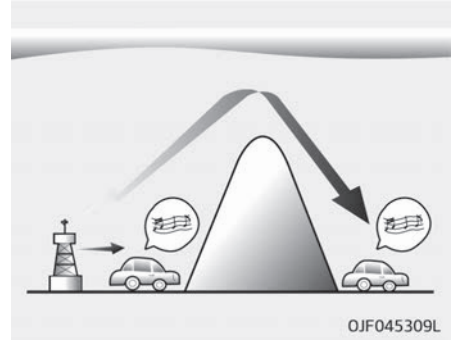


Прием радиосигналов в диапазоне AM возможен на большем расстоянии по сравнению с радиосигналами в диапазоне FM. Это связано с тем, что AM-радиоволны передаются на низких частотах. Это длинные низкочастотные радиоволны следуют за изогнутым профилем земной поверхности, а не передаются напрямую. Кроме того, они обходят препятствия, что обеспечивает увеличение зоны охвата.

### *FM-радиостанция*

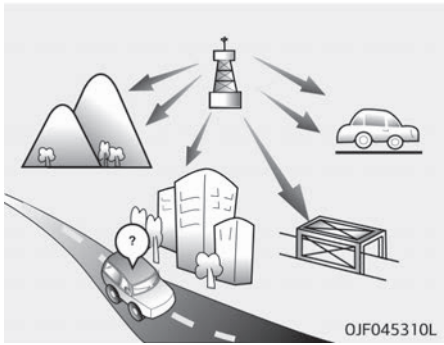


FM-радиосигналы передаются на высоких частотах и не следуют за профилем земной поверхности. По этой причине FM-сигналы начинают исчезать на небольшом расстоянии от радиостанции. Кроме того, на качество FM-сигналов могут влиять здания, возвышенности и другие препятствия. Это может приводить к созданию нежелательных и некомфортных условий прослушивания радио, в которых пользователь может подумать, что радиоприемник неисправен. Следующие условия являются стандартными и не свидетельствуют о неисправности радиоприемника:

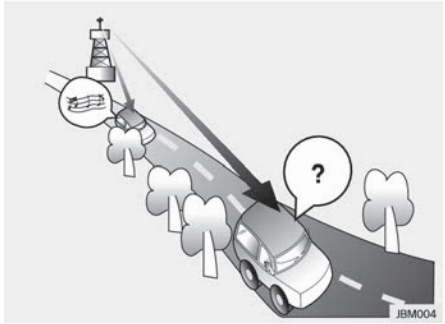


- Затихание — по мере удаления автомобиля от радиостанции сигнал будет слабеть, а звук становиться тише. В этом случае рекомендуется выбрать другую радиостанцию с более сильным сигналом.

- Дребезжание/шумовые помехи — слабые FM-сигналы или большие препятствия между передатчиком и радиоприемником могут приводить к созданию шумовых помех и появлению дребезжащих звуков. Уменьшение уровня высоких частот может помочь в устранении этого эффекта, пока помехи не будут устранены.

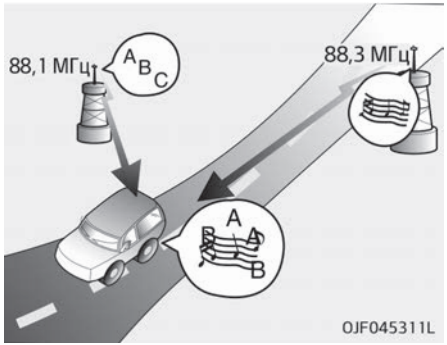


- Переключение станции — по мере ослабевания FM-сигнала может начинаться воспроизведение станции с более мощным сигналом, расположенной на близлежащей частоте. Это связано с тем, что радиоприемник выбирает наиболее четкий сигнал. В этом случае рекомендуется выбрать другую радиостанцию с более сильным сигналом.

- Встречное подавление волн — прием радиосигналов по различным направлениям может приводить к созданию помех и дребезжанию звука. Это может быть связано с приемом прямого и отраженного сигнала от одной станции или с приемом сигналов от двух станций, работающих на близких частотах. В этом случае поищите другую станцию, пока проблема не будет устранена.

### *Использование сотового телефона или дуплексной радиосвязи*

При использовании сотового телефона внутри автомобиля из аудиосистемы может слышаться шум. Это не свидетельствует о каких-либо неполадках аудиосистемы. В этом случае пользуйтесь сотовым телефоном как можно дальше от аудиооборудования.

**⚠ ПРЕДОСТЕРЕЖЕНИЕ**

**При использовании системы связи, например сотового телефона или радиостанции, внутри автомобиля необходимо установить отдельную внешнюю антенну. Если использовать сотовый телефон или радио-**

**(Продолжение)**

**(Продолжение)**

**станцию только с внутренней антенной, могут возникать помехи в работе электрической системы автомобиля, что отрицательно сказывается на безопасной эксплуатации автомобиля.**

**⚠ ПРЕДУПРЕЖДЕНИЕ**

**Не пользуйтесь мобильным телефоном во время управления автомобилем. Для использования сотового телефона предварительно остановитесь в безопасном месте.**

# Управление автомобилем


ВЫХЛОПНЫЕ ГАЗЫ ДВИГАТЕЛЯ МОГУТ ПРЕДСТАВЛЯТЬ ОПАСНОСТЬ! ..... 5-04
Перед поездкой ..... 5-06
Перед тем как сесть в автомобиль ..... 5-06
Необходимый осмотр ..... 5-06
Перед тем как запускать двигатель ..... 5-06
Кнопка «ENGINE START/STOP» (запуска/остановки двигателя) ..... 5-08
Кнопка «ENGINE START/STOP» (Запуск/остановка двигателя) с подсветкой ..... 5-08
Положение кнопки «ENGINE START/STOP» (запуска/остановки двигателя) ..... 5-08
Запуск двигателя ..... 5-10
Автоматическая коробка передач ..... 5-14
Работа автоматической коробки передач ..... 5-14
Приемы правильного вождения ..... 5-20
Полный привод (4WD) ..... 5-22
Внедорожное управление ..... 5-23
Режим полного привода ..... 5-25
Меры предосторожности при управлении автомобилем с полным приводом ..... 5-27
Снижение риска опрокидывания ..... 5-30
Тормозная система ..... 5-33
Тормоз с усилителем ..... 5-33
Электронный стояночный тормоз (EPB) ..... 5-35
Автоматическое удержание ..... 5-41
Предупреждающие сообщения ..... 5-44
Антиблокировочная тормозная система (ABS) ..... 5-45
Электронный контроль устойчивости (ESC) ..... 5-48
Управление устойчивостью автомобиля (VSM) ..... 5-52
Система стабилизации прицепа (TSA) ..... 5-53
Система помощи при трогании на подъеме (HAC) ..... 5-53
Система предупреждения об аварийной остановке (ESS) ..... 5-54
Правильные приемы торможения ..... 5-54
Система помощи при спуске (DBC) ..... 5-56
Правильные приемы торможения ..... 5-59
БЛОКИРУЕМЫЙ ДИФФЕРЕНЦИАЛ (ПРИ НАЛИЧИИ) ..... 5-60
Система интегрированного управления динамикой автомобиля ..... 5-61
Режим движения ..... 5-61
Вспомогательная функция предотвращения лобового столкновения (Forward Collision-Avoidance Assist, FCA) (совокупность датчиков) ..... 5-64
Основные функции ..... 5-64
Функция предупреждения при повороте на перекрестке ..... 5-64
Функция пересечения перекрестка (Junction Crossing) ..... 5-65
Функция подготовки к перестроению (Lane-Change Oncoming) ) ..... 5-65
Функция контроля перестроения (Lane-Change Side) ..... 5-65
Вспомогательная функция уклонения от столкновения (Evasive Steering Assist) ..... 5-66
Датчик обнаружения ..... 5-66
Параметры функций ..... 5-68
Работа функции ..... 5-71
Неисправность и ограничения функции ..... 5-81
Система удержания полосы (LKA) ..... 5-91

Датчик обнаружения....5-91
Параметры функций....5-91
Работа функции....5-93
Неисправность и ограничения функции....5-95
Вспомогательная система предотвращения столкновения в слепой зоне (BCA) ....5-98
Датчик обнаружения....5-99
Параметры функций....5-100
Работа функции....5-102
Неисправность и ограничения функции....5-107
Система контроля внимания водителя (DAW)....5-112
Основные функции....5-112
Функция контроля отъезда впереди стоящего автомобиля....5-112
Датчик обнаружения....5-112
Параметры функций....5-112
Работа функции....5-113
Неисправность и ограничения функции....5-116
Интеллектуальный круиз-контроль (SCC)....5-120
Система помощи при обгоне....5-120
Адаптация под стиль вождения ....5-120
Датчик обнаружения....5-120
Параметры функций....5-121
Работа функции....5-125
Отображение и управление функцией....5-127
Неисправность и ограничения функции....5-134
Система контроля полосы (LFA)....5-141
Датчик обнаружения....5-141
Параметры функций....5-142
Работа функции....5-142
Неисправность и ограничения функции....5-145
Система предотвращения столкновений с объектами, движущимися в поперечном направлении позади автомобиля (RCCA) ....5-146
Датчик обнаружения....5-146
Параметры функций....5-147
Работа функции....5-148
Неисправность и ограничения функции....5-153
Декларация соответствия ....5-159
Радиочастотные компоненты (передний радар) соответствуют перечисленным ниже требованиям :....5-159
Радиочастотные компоненты (задний/передний угловой радар) соответствуют перечисленным ниже требованиям :....5-163
Экономичная работа....5-171
Особые условия движения....5-174
Опасные условия движения....5-174
Раскачивание автомобиля....5-174
Плавное прохождение поворотов....5-175
Движение в ночное время....5-176
Движение в дождливую погоду....5-176
Движение по затопленным местам....5-177
Движение по бездорожью....5-177
Движение по автомагистрали....5-177
Вождение в зимний период....5-179
Движение в условиях заснеженности и обледенения....5-179
Используйте высококачественную охлаждающую жидкость на основе этиленгликоля....5-181

Проверьте аккумулятор и кабели..... 5-182
При необходимости залейте зимнее масло..... 5-182
Проверьте свечи и систему зажигания..... 5-182
Предохранение замков от замерзания..... 5-182
Используйте в системе для стеклоомывателя разрешенную к применению незамерзающую жидкость..... 5-182
Не допускайте замерзания стояночного тормоза..... 5-183
Не допускайте, чтобы под днищем автомобиля скапливался лед и снег..... 5-183
Возите с собой аварийное оборудование..... 5-183
При конденсации и скоплении водяного пара внутри выхлопных труб приведите автомобиль в движение..... 5-183
Масса автомобиля..... 5-184
Базовая снаряженная масса..... 5-184
Снаряженная масса автомобиля..... 5-184
Вес груза..... 5-184
GAW (полная нагрузка на ось)..... 5-184
GAWR (разрешенная максимальная нагрузка на ось)..... 5-184
GVW (полная масса автомобиля)..... 5-184
GVWR (разрешенная максимальная масса автомобиля)..... 5-184
Перегрузка..... 5-184

# ВЫХЛОПНЫЕ ГАЗЫ ДВИГАТЕЛЯ МОГУТ ПРЕДСТАВЛЯТЬ ОПАСНОСТЬ!

## ⚠ ПРЕДУПРЕЖДЕНИЕ

### ■ ВЫХЛОПНЫЕ ГАЗЫ ДВИГАТЕЛЯ МОГУТ ПРЕДСТАВЛЯТЬ ОПАСНОСТЬ!

**Выхлопные газы двигателя могут представлять высокую опасность. Если вдруг в салоне автомобиля появился запах выхлопного газа, немедленно откройте окна.**

- **Не вдыхайте выхлопные газы.**
  **В выхлопном газе содержится окись углерода — это газ без цвета и запаха, при вдыхании которого возможна потеря сознания и смерть от удушья.**
- **Следите за тем, чтобы в выхлопной системе отсутствовали утечки.**
  **Проверку выхлопной системы следует производить каждый раз, когда автомобиль заезжает на подъемник для замены масла или для каких-либо других целей. При изменении звука истечения выхлопных газов либо при наезде на препятствие во время движения, в результате которого произошел удар в днище автомобиля, следует произвести проверку системы в специализированной мастерской. Kia рекомендует обратиться к официальному дилеру Kia или партнерской сервисной компании.**
- **Не следует запускать двигатель в закрытом помещении**
  **Работа двигателя на холостом ходу, даже при открытых воротах гаража, является небезопасной. Не допускайте работу двигателя в течение более длительного промежутка времени, чем тот, который требуется для запуска и выезда автомобиля из гаража.**
- **Не допускайте продолжительной работы двигателя на холостом ходу, если в автомобиле находятся люди.**
  **При необходимости длительного периода работы двигателя на холостом ходу с пассажирами в автомобиле, выполняйте процедуру на открытой местности с соблюдением следующих условий: воздухозаборник должен быть в положении «Fresh» (Свежий воздух), вентилятор должен работать на высокой скорости для притока свежего воздуха в салон.**

**При необходимости движения автомобиля с открытой дверью багажного отделения/прицепа для перевозки негабаритных грузов выполните следующие действия:**

1. **Закройте все окна.**
2. **Откройте боковые воздухозаборники.**

**(Продолжение)**

**(Продолжение)**

3. **Установите регулятор воздухозаборника в положение «Fresh» (Свежий воздух), регулятор потока воздуха — в положение «Floor» (Пол) или «Face» (Лицо), при этом вентилятор должен работать на высокой скорости.**

**Для обеспечения нормальной работы системы вентиляции следите за тем, чтобы вентиляционные воздухозаборники перед лобовым стеклом не были забиты снегом, льдом, листьями или другими предметами.**

# ПЕРЕД ПОЕЗДКОЙ

## Перед тем как сесть в автомобиль

- Убедитесь в чистоте всех окон, внешних зеркал и осветительных приборов.
- Проверьте состояние шин.
- Проверьте поверхность под автомобилем на предмет следов утечки.
- Если вы собираетесь выезжать задних ходом, убедитесь, что на пути следования отсутствуют препятствия.

## Необходимый осмотр

Регулярно проверяйте уровни жидкостей, таких как моторное масло, охлаждающая и тормозная жидкости, жидкость стеклоомывателя, соблюдая интервалы проверок в зависимости от жидкости. Более детальную информацию о проверках см. в разделе Глава 7, Техническое обслуживание.

**⚠ ПРЕДУПРЕЖДЕНИЕ**

**Отвлечение внимания во время вождения может привести к потере управления автомобилем и стать причиной аварии, серьезных травм или гибели. Первоочередной обязанностью водителя является безопасное управление транспортным средством в соответствии с правилами дорожного движения. Любое использование портативных устройств, другого оборудования или систем транспортного средства, которые отвлекают взгляд и внимание водителя от безопасной эксплуатации транспортного средства, запрещено законом. Их нельзя использовать во время эксплуатации автомобиля.**

## Перед тем как запускать двигатель

- Закройте и заприте все двери.
- Расположите сиденье так, чтобы все органы управления находились в пределах досягаемости.
- Отрегулируйте внутренние и наружные зеркала заднего вида.
- Убедитесь, что работают все осветительные приборы.
- Проверьте показаниях всех приборов.
- Проверьте работу сигнальных ламп при переводе кнопки «ENGINE START/STOP» (запуска/остановки двигателя) в положение «ON» (Вкл.).
- Отпустите стояночный тормоз и убедитесь, что сигнальная лампа тормоза погасла.

Для безопасной эксплуатации вы должны хорошо знать свой автомобиль и его оборудование.

**⚠ ПРЕДУПРЕЖДЕНИЕ**

**Во время движения автомобиля все пассажиры должны быть правильно пристегнуты ремнями безопасности. Подробнее о правильном использовании ремней см. в разделе "Ремни безопасности" на странице 3-25.**

**⚠ ПРЕДУПРЕЖДЕНИЕ**

Всегда проверяйте область вокруг автомобиля на наличие людей, особенно детей, прежде чем перевести рычаг переключения передач в положение «D» (передний ход) или «R» (задний ход).

**⚠ ПРЕДУПРЕЖДЕНИЕ**

■ Вождение в состоянии наркотического или алкогольного опьянения

Садиться за руль в пьяном состоянии опасно. Управление транспортным средством в состоянии опьянения — главная причина гибели людей на дорогах каждый год. Даже небольшое количество алкоголя влияет на рефлексы, восприятие и точность оценок. Вождение под воздействием наркотиков не менее опасно, чем вождение в состоянии алкогольного опьянения.
Вероятность серьезного ДТП значительно возрастает, если выпить или принять медицинские препараты

(Продолжение)

(Продолжение)

или наркотики, а затем сесть за руль автомобиля.
Если вы выпили или приняли наркотики, не садитесь за руль. Не стоит ездить с водителем, который выпил или принял наркотики. Выберите трезвого водителя или вызовите такси.

**⚠ ПРЕДУПРЕЖДЕНИЕ**

- Когда вы собираетесь припарковаться или остановить автомобиль с включенным двигателем, не нажимайте слишком долго на педаль акселератора. Это может вызвать перегрев двигателя или выхлопной системы и привести к возгоранию.

(Продолжение)

(Продолжение)

- При резком торможении или быстром повороте рулевого колеса незакрепленные предметы могут упасть на пол и помешать нормальной работе педалей или даже стать причиной аварии. Храните все вещи в автомобиле в безопасном месте.
- Если вы отвлекаетесь от управления автомобилем, это может привести к аварии. Будьте осторожны, отвлекаясь на действия, которые могут помешать вождению, например на настройку аудиосистемы или обогревателя. Ответственность за безопасность управления автомобилем всегда лежит на водителе.

# КНОПКА «ENGINE START/STOP» (ЗАПУСКА/ОСТАНОВКИ ДВИГАТЕЛЯ)

## Кнопка «ENGINE START/STOP» (Запуск/остановка двигателя) с подсветкой

Кнопка «ENGINE START/STOP» (Запуск/остановка двигателя) подсвечивается при каждом открывании передней двери. Подсветка гаснет примерно через 30 секунд после закрывания двери. Она также гаснет после перевода кнопки «ENGINE START/STOP» (Запуск/остановка двигателя) в положение «ON» (Вкл.).

## Положение кнопки «ENGINE START/STOP» (запуска/остановки двигателя)

### *«OFF» (Выкл.)*

Для того чтобы выключить двигатель (положение «START/RUN» (Запуск/работа)) или питание автомобиля (положение «ON» (Вкл.)), нажмите кнопку «ENGINE START/STOP» (Запуск/остановка двигателя), когда рычаг переключения передач находится в положении «P» (Парковка). Если нажать кнопку «ENGINE START/STOP» (запуска/остановки двигателя), не переведя рычаг переключения передач в положение «P» (Парковка), то кнопка переключится не в положение «OFF» (Выкл.), а в положение «ACC» (Доп. устройства).

**Автомобили, оснащенные противоугонным замком блокировки рулевой колонки**

При переключении кнопки «ENGINE START/STOP» (Запуска/остановки двигателя) в положение «OFF» (Выкл.) блокируется рулевое колесо, чтобы защитить автомобиль от угона.
Блокировка срабатывает при открывании двери.

Если при открывании водительской двери блокировка рулевого колеса по какой-либо причине не срабатывает, то подается предупреждающий звуковой сигнал. Если проблема не устранена, следует проверить систему в специализированной мастерской. Kia рекомендует обратиться к официальному дилеру Kia или партнерской сервисной компании.
Кроме того, если кнопка «ENGINE START/STOP» (запуска/остановки двигателя) находится в положении «OFF» (Выкл.) после открытия водительской двери, то рулевое колесо не блокируется и будет подан предупреждающий звуковой сигнал. В этом случае нужно закрыть дверь. Тогда рулевое колесо блокируется, а предупреждающий звуковой сигнал выключается.

### ✻ ПРИМЕЧАНИЕ

Если рулевое колесо не разблокировать надлежащим образом, кнопка «ENGINE START/STOP» (запуска/остановки двигателя) работать не будет. Нажмите кнопку «ENGINE

(Продолжение)

(Продолжение)

START/STOP» (запуска/остановки двигателя), одновременно поворачивая рулевое колесо вправо-влево, чтобы уменьшить требуемое усилие.

### ⚠ ПРЕДОСТЕРЕЖЕНИЕ

**Двигатель («START/RUN» (Запуск/работа)) или питание автомобиля («ON» (Вкл.)) можно отключить, только если автомобиль стоит на месте. Если во время движения автомобиля возникла экстренная ситуация, можно выключить двигатель и перейти в положение «ACC» (Доп. устройства), удерживая кнопку «ENGINE START/STOP» (Запуска/остановки двигателя) нажатой в течение более 2 секунд либо последовательно нажав ее 3 раза в течение 3 секунд. Если автомобиль продолжает двигаться, можно перезапустить двигатель, не нажимая педали тормоза, для чего нужно нажать кнопку «ENGINE START/STOP» (Запуска/остановки двигателя), ко-**

**(Продолжение)**

**гда рычаг переключения передач находится в положении N (Нейтраль).**

***«ACC» (Доп. устройства)***

Не выжимая педаль тормоза, нажмите кнопку «ENGINE START/STOP» (Запуск/остановка двигателя), когда она находится в положении «OFF» (Выкл.). Рулевое колесо будет разблокировано, включится электрооборудование.

***«ON» (Вкл.)***

Не выжимая педаль тормоза, нажмите кнопку «ENGINE START/STOP» (Запуск/остановка двигателя), когда она находится в положении «ACC» (Доп. устройства).

Состояние сигнальных ламп можно проверить перед запуском двигателя. Не оставляйте кнопку «ENGINE START/STOP» (Запуска/остановки двигателя) в положении «ON» (Вкл.) в течение длительного времени. Из-за того что двигатель не работает, может разрядиться аккумуляторная батарея.

***«START/RUN» (Запуск/работа)***

Чтобы запустить двигатель, выжмите педаль тормоза и нажмите кнопку «ENGINE START/STOP» (запуска/остановки двигателя), когда рычаг переключения передач находится в положении «P» (Парковка) или «N» (Нейтраль). Из соображений безопасности запускайте двигатель, когда рычаг переключения передач находится в положении «P» (парковка).

### ✻ ПРИМЕЧАНИЕ

Если нажать кнопку «ENGINE START/STOP» (Запуска/остановки двигателя) без нажатия педали тормоза, двигатель не запустится, а положение кнопки «ENGINE START/STOP» (Запуска/остановки двигателя) изменится следующим образом: «OFF» (Выкл.) ➡ «ACC» (Доп. устройства) ➡ «ON» (Вкл.) ➡ «OFF» (Выкл.) или «ACC» (Доп. устройства)

### ✻ ПРИМЕЧАНИЕ

Если оставить кнопку «ENGINE START/STOP» (Запуска/остановки двигателя) в положении «ACC» (Доп. устройства) или «ON» (Вкл.) на длительное время, может разрядиться аккумуляторная батарея.

### ⚠ ПРЕДУПРЕЖДЕНИЕ

- **Никогда не нажимайте кнопку «ENGINE START/STOP» (запуска/остановки двигателя) во время движения автомобиля. Это приведет к потере контроля над направлением движения и функцией торможения, что может стать причиной аварии.**

**(Продолжение)**

**(Продолжение)**

- **Противоугонная блокировка рулевой колонки не заменяет стояночный тормоз. Перед тем как покинуть сиденье водителя, необходимо убедиться в том, что рычаг переключения передач находится в положении «P» (парковка), а также полностью затянуть стояночный тормоз и заглушить двигатель. Если эти меры предосторожности не будут приняты, может произойти внезапное движение автомобиля.**
- **Никогда не тянитесь к кнопке «ENGINE START/STOP» (запуска/остановки двигателя) или любым другим элементам управления через рулевое колесо во время движения автомобиля. Появление вашей руки в этом месте может привести к потере управления автомобилем, аварии и серьезным травмам или смерти.**

**(Продолжение)**

**(Продолжение)**

- **Не кладите рядом с водительским сиденьем подвижные предметы, поскольку они могут перемещаться во время движения и мешать водителю, что может привести к аварии.**

## Запуск двигателя

### ⚠ ПРЕДУПРЕЖДЕНИЕ

- **Для управления автомобилем всегда надевайте соответствующую обувь. Неподходящая обувь (высокие каблуки, лыжные ботинки, и т. д.) может помешать вам использовать педаль тормоза и акселератора.**
- **Не запускайте двигатель при нажатой педали акселератора. Автомобиль может прийти в движение и вызвать аварию.**

**(Продолжение)**

**(Продолжение)**

- **Необходимо дождаться нормализации частоты оборотов двигателя. Автомобиль может неожиданно прийти в движение, если педаль тормоза отпущена при высокой частоте оборотов двигателя.**

Для того чтобы запустить холодный дизельный двигатель, его необходимо предварительно прогреть перед запуском и разогреть перед началом движения.

1. Убедитесь, что стояночный тормоз включен.
2. Переместите рычаг передач в положение «P» (парковка). Полностью выжмите педаль тормоза.

   *Также можно запустить двигатель, когда рычаг переключения передач находится в положении «N» (нейтраль).*

3. Нажмите кнопку «ENGINE START/STOP» (Запуск/остановка двигателя), удерживая нажатой педаль тормоза.
4. Продолжайте нажимать педаль тормоза до тех пор, пока не погаснет индикатор разогрева (около 5 секунд).
5. Двигатель запускается сразу после выключения индикатора разогрева.

## ✻ ПРИМЕЧАНИЕ

Если еще раз нажать кнопку «ENGINE START/STOP» (Запуск/остановка двигателя) во время предварительного прогрева, двигатель может запуститься.

### *Запуск и остановка двигателя для моделей с промежуточным охладителем турбонагнетателя*

1. Не следует выводить двигатель на высокие обороты или разгонять его сразу же после запуска.
   Если двигатель находится в холодном состоянии, дайте ему несколько секунд поработать на холостом ходу, чтобы обеспечить достаточную смазку турбонагнетательного блока.
2. После езды на высокой скорости или на длинное расстояние с большой нагрузкой на двигатель, перед глушением дайте двигателю поработать на холостых оборотах в течение примерно 1 минуты.
   За время работы на холостом ходу турбонагнетатель успевает остыть до остановки двигателя.

### ⚠ ПРЕДОСТЕРЕЖЕНИЕ

**Не следует останавливать двигатель сразу же после того, как он работал с большой нагрузкой. В этом случае возможны сильные повреждения двигателя или турбонагнетательного блока.**

- Даже если интеллектуальный ключ находится в автомобиле, но лежит далеко от водителя, двигатель может не запуститься.
- Если кнопка «ENGINE START/STOP» (запуска/остановки двигателя) находится в положении «ACC» (Доп. устройства) или выше, то при открытии любой из дверей система проверяет наличие интеллектуального ключа. Если интеллектуального ключа в автомобиле нет, то на ЖК-дисплее отображается сообщение «Key is not in the vehicle» (В автомобиле нет ключа). Если все двери закрыты, в течение 5 секунд подается звуковой сигнал. Индикатор или предупреждение выключатся, когда автомобиль начнет двигаться. Всегда носите с собой интеллектуальный ключ.

### ⚠ ПРЕДУПРЕЖДЕНИЕ

**Двигатель можно запустить, только если интеллектуальный ключ находится в автомобиле.**
**Не позволяйте детям и лицам, не знакомым с принципами работы данного автомобиля, прикасаться к кнопке «ENGINE START/STOP» (запуска/остановки двигателя) или связанным с ней деталям.**

### ⚠ ПРЕДОСТЕРЕЖЕНИЕ

**Если двигатель заглох во время движения автомобиля, не перемещайте рычаг переключения передач в положение «P» (парковка). Если позволяет поток движения и ситуация на дороге, можно перевести рычаг переключения передач в положение «N» (нейтраль), пока автомобиль не остановился, и нажать кнопку «ENGINE START/STOP» (Запуск/остановка двигателя), чтобы перезапустить двигатель.**

OHM059050B

## ✻ ПРИМЕЧАНИЕ

- Если аккумулятор разряжен или смарт-ключ не работает надлежащим образом, можно запустить двигатель, нажав кнопку «ENGINE START/STOP» (Запуск/остановка двигателя) с помощью смарт-ключа.
  Следует касаться непосредственно стороны с кнопкой блокировки.
  При непосредственном нажатии кнопки «ENGINE START/STOP» (Запуск/остановка двигателя) с помощью интеллектуального ключа ключ должен касаться кнопки под прямым углом.

(Продолжение)

(Продолжение)

- Если предохранитель лампы тормозного сигнала перегорел, вы не сможете нормально запустить двигатель.
  Замените предохранитель на новый. Если это невозможно, можно запустить двигатель, зажав кнопку «ENGINE START/STOP» (Запуск/остановка двигателя) на 10 секунд, когда она находится в положении «ACC» (Доп. устройства). Двигатель можно запустить без нажатия педали тормоза. Однако в целях безопасности всегда нажимайте педаль тормоза перед запуском двигателя автомобиля.

## ⚠ ПРЕДОСТЕРЕЖЕНИЕ

**Не следует удерживать кнопку «ENGINE START/STOP» (Запуск/остановка двигателя) нажатой в течение более 10 секунд, за исклю-**

**(Продолжение)**

**(Продолжение)**

**чением случаев, когда перегорел предохранитель стоп-сигналов.**

# АВТОМАТИЧЕСКАЯ КОРОБКА ПЕРЕДАЧ

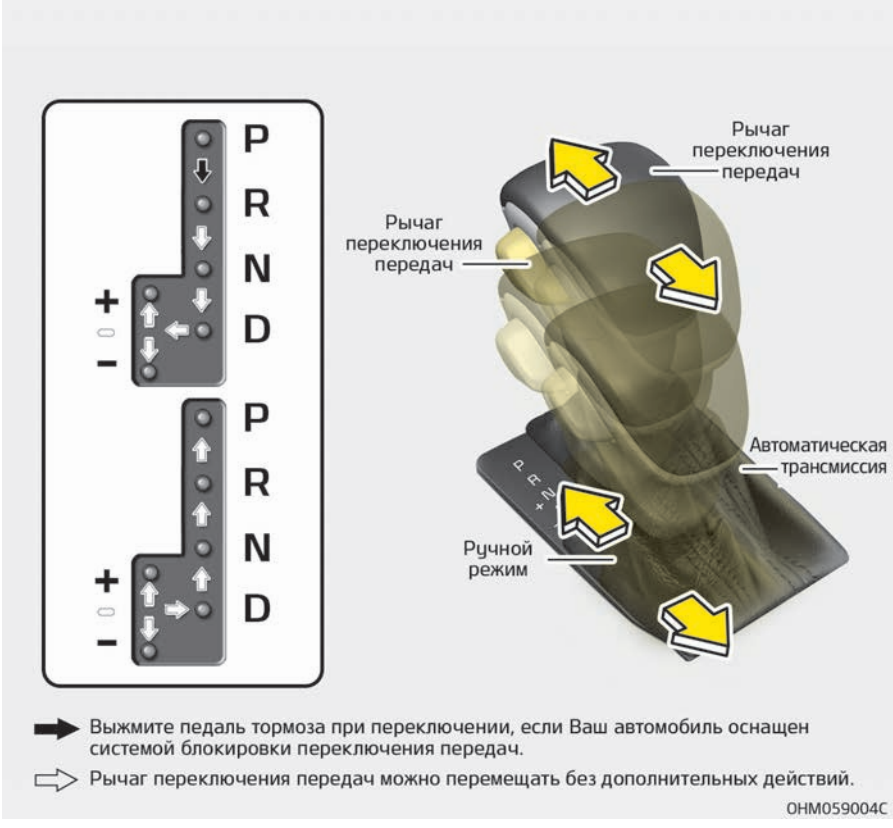


## Работа автоматической коробки передач

Автоматическая трансмиссия имеет 8 скоростей для движения вперед и одну скорость для движения назад. Скорости переключаются автоматически в зависимости от положения рычага переключения передач.

### ✻ ПРИМЕЧАНИЕ

Первые переключения скоростей на новом автомобиле, если аккумулятор был отсоединен, могут выполняться рывками. Это нормально, последовательность переключения скоростей корректируется после отработки в нескольких циклах работы TCM (модуля управления трансмиссией) или PCM (модуля управления силовым агрегатом).

*Для обеспечения плавной работы коробки передач нужно нажать педаль тормоза при переключении из положения «N» (нейтраль) на переднюю или заднюю передачу.*

## ⚠ ПРЕДУПРЕЖДЕНИЕ

**■ Автоматическая КПП**

- **Перед переключением коробки передач в положение «D» (передний ход) или «R» (задний ход) убедитесь в отсутствии людей вблизи автомобиля, в особенности детей.**
- **Перед тем как покидать водительское место, проследите за тем, чтобы рычаг переключения передач находился в положении «P» (парковка); затем включите стояночный тормоз и заглушите двигатель. Если данные меры предосторожности не выполнены в указанном порядке, то автомобиль может неожиданно и внезапно тронуться с места.**
- **Не используйте резкое торможение двигателем (переключение с высокой на более низкую передачу) на скользкой дороге.**
  **Автомобиль может пойти юзом и стать причиной аварии.**

## ⚠ ПРЕДОСТЕРЕЖЕНИЕ

- **Для предотвращения повреждения трансмиссии не разгоняйте двигатель автомобиля, если рычаг переключения передач находится в положении «R» (задний ход) или на любой передней передаче с нажатой педалью тормоза.**
- **При остановке на уклоне не удерживайте автомобиль на месте за счет мощности двигателя. Воспользуйтесь рабочим или стояночным тормозом.**
- **Не следует переключаться из положения «N» (нейтраль) или положения «P» (парковка) в положение «D» (передний ход) или «R» (задний ход), если частота оборотов двигателя превышает частоту его оборотов на холостом ходу.**

***Диапазоны переключения передач***

Когда кнопка «ENGINE START/STOP» (Запуск/остановка двигателя) находится в положении «ON» (Вкл.), то положение рычага переключения передач можно определить по индикатору на комбинации приборов.

«P» (парковка)

Перед тем как переводить рычаг переключения передач в положение «P» (парковка), нужно полностью остановить автомобиль. В этом положении коробка передач блокируется, и передние колеса не могут вращаться.

## ⚠ ПРЕДУПРЕЖДЕНИЕ

- **Если переместить рычаг переключения передач в положение «P» (парковка) во время движения автомобиля, произойдет блокировка ведущих колес, что вызовет потерю управления автомобилем.**
- **Не следует использовать положение коробки передач «P» (парковка) вместо стояночного тормоза. Всегда следите за тем, чтобы рычаг переключения передач находился в положении «P» (парковка), и полностью затягивайте стояночный тормоз.**
- **Запрещается оставлять в автомобиле ребенка без присмотра.**

**⚠ ПРЕДОСТЕРЕЖЕНИЕ**

**Если переместить рычаг в положение «P» (парковка) во время движения автомобиля, возможно повреждение редуктора.**

«R» (задний ход)

Это положение рычага переключения передач используется для движения автомобиля задним ходом.

**⚠ ПРЕДОСТЕРЕЖЕНИЕ**

**Перед тем как перемещать рычаг переключения передач в положение «R» (задний ход) или из этого положения, следует полностью остановить автомобиль, так как при переключении в положение «R» (задний ход) во время движения автомобиля возможно повреждение коробки передач; исключение составляет ситуация, описанная в пункте "Раскачивание автомобиля" на странице 5-174.**

«N» (нейтраль)

Колеса выведены из зацепления с трансмиссией. Автомобиль будет скатываться даже на незначительном уклоне, если не включен стояночный или рабочий тормоз.

**⚠ ПРЕДУПРЕЖДЕНИЕ**

**Не следует вести автомобиль с рычагом переключения передач в положении «N» (нейтраль).**
**В этом случае торможение двигателем не работает, что может стать причиной аварии.**

- Парковка с рычагом переключения передач в положении «N» (Нейтраль)

Выполните следующие шаги при парковке или толкании автомобиля.

1. После остановки автомобиля выжмите педаль тормоза и переместите рычаг переключения передач в положение [P] (Парковка), пока кнопка «ENGINE START/STOP» (Запуск/остановка двигателя) находится в состоянии [ON] (Вкл.) или работает двигатель.
2. Если включен стояночный тормоз, разблокируйте его.
   - В автомобилях с электронным стояночным тормозом (EPB) для выключения стояночного тормоза необходимо нажать на педаль тормоза, когда кнопка «ENGINE START/STOP» (Запуск/остановка двигателя) находится в положении [ON] (Вкл.) или работает двигатель. Если во время вождения используется функция автоматического удержания [AUTO HOLD] (Автоматическое удержание) (при наличии индикатора [AUTO HOLD] на комбинации приборов), нажмите на переключатель [AUTO HOLD], и функция [AUTO HOLD] будет отключена.
3. Удерживая нажатой педаль тормоза, нажмите кнопку «ENGINE START/STOP» (Запуск/остановка двигателя), чтобы перевести ее в положение [OFF] (Выкл).
   - В автомобилях, оснащенных интеллектуальным ключом, замок зажигания можно повернуть в положение [OFF] (Выкл.), только когда рычаг переключения передач находится в положении [P] (Парковка).

4. Переведите рычаг переключения передач в положение «N» (нейтраль), нажав педаль тормоза и одновременно кнопку «SHIFT LOCK RELEASE» (Снятие блокировки переключения передач) в технологическом отверстии. Тогда автомобиль можно будет привести в движение с помощью внешнего воздействия.

### ⚠ ПРЕДОСТЕРЕЖЕНИЕ

- **За исключением парковки на нейтральной передаче, всегда в целях безопасности паркуйте автомобиль с рычагом переключения передач в положении [P] (Парковка).**

**(Продолжение)**

- **Перед парковкой с рычагом переключения передач в положении [N] (Нейтраль) убедитесь в том, что выбранная для парковки площадка является ровной и плоской. Не паркуйте автомобиль с рычагом переключения передач в положении [N] (Нейтраль) на уклонах или неровных поверхностях.**
  **Если после парковки оставить рычаг переключения передач в положении [N] (Нейтраль), автомобиль может сдвинуться с места и стать причиной серьезных повреждений и травм.**

**(Продолжение)**

**(Продолжение)**

- **У автомобилей с электронным стояночным тормозом (EPB) при использовании функции «AUTO HOLD» (Автоматическое удержание) электронный стояночный тормоз автоматически задействуется, когда кнопка «ENGINE START/STOP» (Запуск/остановка двигателя) переводится в положение «OFF» (Выкл.). Поэтому перед выключением кнопки «ENGINE START/STOP» (Запуска/остановки двигателя) функцию [AUTO HOLD] (Автоматическое удержание) необходимо отключить.**

«D» (передний ход)

Это нормальное положение для движения вперед. Коробка передач автоматически последовательно выбирает одну из восьми передач, обеспечивая оптимальный расход топлива и мощность.

Чтобы повысить мощность при обгоне другого автомобиля или подъеме по склону, полностью выжмите педаль акселератора, в результате чего коробка передач автоматически понизит передачу на одну ступень.

## ✻ ПРИМЕЧАНИЕ

Перед тем как переводить рычаг переключения передач в положение «D» (передний ход), автомобиль следует полностью остановить.

### Ручной режим

Независимо от того, стоит автомобиль или движется, ручной режим можно выбрать, переместив рычаг переключения передач из положения «D» (передний ход) в паз ручного управления. Для того чтобы вернуть рычаг в положение «D» (передний ход), переместите его обратно в основной паз.

В ручном режиме можно быстро переключать передачи, перемещая рычаг вперед и назад. В отличие от ручной коробки передач, ручной режим дает возможность переключения передач при полном нажатии на педаль акселератора.

| | |
|---|---|
| Up (повысить) (+): | Для того чтобы повысить передачу на одну ступень, один раз переместите рычаг вперед. |
| Down (понизить) (–): | Чтобы переключиться на следующую пониженную передачу, один раз переместите рычаг назад. |

## ✻ ПРИМЕЧАНИЕ

- При работе в ручном режиме водитель должен повышать передачу с учетом ситуации на дороге, следя за тем, чтобы частота оборотов двигателя не достигала красной зоны.
- В ручном режиме можно переключаться только между 8 передачами переднего хода. Для того чтобы переключиться на задний ход или припарковать автомобиль, переместите рычаг переключения передач в положение «R» (задний ход) или «P» (парковка) соответственно.
- В ручном режиме понижение передачи производится автоматически при снижении скорости автомобиля. При остановке автомобиля автоматически выбирается первая передача.

(Продолжение)

(Продолжение)

- В ручном режиме, когда частота вращения двигателя приближается к красной зоне, изменяются точки переключения передач для автоматического повышения передачи.
- Для того чтобы поддерживать на требуемом уровне эксплуатационные характеристики и безопасность автомобиля, система может не использовать определенные передачи при работе рычагом переключения передач.

(Продолжение)

(Продолжение)

- При движении по скользкой дороге переместите рычаг переключения передач в положение «+» (вверх). В результате коробка передач переключится на 2-ю (или 3-ю) передачу, которая лучше подходит для стабильного движения по скользкой дороге. Переместите рычаг переключения передач в сторону «–» (вниз), чтобы снова переключиться на первую передачу.

### *Система блокировки переключения передач*

Из соображений безопасности автоматическая трансмиссия снабжена системой блокировки переключения передач, которая предотвращает переключение из положения «P» (парковка) в положение «R» (задний ход), если не нажата педаль тормоза.
Чтобы перевести рычаг переключения передач из положения «P» (парковка) или «N» (нейтраль) в положение «R» (задний ход), выполните следующие действия.

1. Нажмите и удерживайте педаль тормоза.
2. Переведите кнопку «ENGINE START/STOP» (Запуск/остановка двигателя) в положение «OFF» (Выкл.).
3. Переместите рычаг переключения передач.

Если постоянно нажимать и отпускать педаль тормоза, когда рычаг переключения передач находится в положении «P» (парковка), в районе рычага переключения передач может быть слышно дребезжание. Это нормальное явление.

**⚠ ПРЕДУПРЕЖДЕНИЕ**

**Всегда полностью выжимайте педаль тормоза перед переключением из положения «P» (парковка) в другое положение и во время такого переключения во избежание непреднамеренного движения автомобиля, которое может травмировать людей в салоне или рядом с автомобилем.**

### Снятие блокировки переключения передач

Если рычаг переключения передач невозможно переместить из положения «P» (парковка) в положение «R» (задний ход) при нажатой педали тормоза, продолжайте нажимать на тормоз, а затем выполните следующие действия.

- Переведите рычаг переключения передач в положение «N» (нейтраль), нажав педаль тормоза и одновременно кнопку «SHIFT LOCK RELEASE» (Снятие блокировки переключения передач) в технологическом отверстии.

Если рычаг переключения передач не перемещается даже после выполнения этой процедуры, следует проверить систему в специализированной мастерской. Kia рекомендует обратиться к официальному дилеру Kia или партнерской сервисной компании.

## Приемы правильного вождения

- Если нажата педаль акселератора, ни в коем случае нельзя перемещать рычаг переключения передач из положения «P» (парковка) или «N» (нейтраль) в любое другое положение.
- Не следует перемещать рычаг переключения передач в положение «P» (парковка) во время движения автомобиля.
- Перед тем как перемещать рычаг переключения передач в положение «R» (задний ход) или «D» (передний ход), убедитесь, что автомобиль полностью остановился.
- Не выключайте передачу в автомобиле перед спуском: автомобиль не должен катиться под гору по инерции. Это может быть крайне опасно. Автомобиль должен двигаться только с включенной передачей.
- При движении не ставьте ногу на педаль тормоза. Это может привести к перегреву тормозов и выходу их из строя. Вместо этого при длительном движении под гору сбавьте скорость и переключитесь на более низкую передачу. Благодаря этому автомобиль замедляется за счет торможения двигателем.
- Перед тем как понижать передачу, необходимо сбавить скорость. В противном случае более низкая передача может не включиться.
- Всегда используйте стояночный тормоз. Не полагайтесь на переключение коробки передач в положение «P» (парковка), если требуется предотвратить движение автомобиля.
- При движении по скользкому покрытию соблюдайте крайнюю осторожность. Особую осторожность также следует соблюдать при торможении, ускорении или переключении передач. Резкое изменение скорости при движении автомобиля по скользкому покрытию может привести к тому, что ведущие колеса утратят сцепление с дорогой и автомобиль потеряет управление.

• Оптимальная производительность и экономичность автомобиля достигаются при плавной работе педалью акселератора.

**⚠ ПРЕДУПРЕЖДЕНИЕ**

- **Двигаясь по дороге с уклоном, всегда переключайте коробку передач в положение «D» (передний ход) при движении вперед и «R» (задний ход) при движении задним ходом, а также перед началом движения проверяйте положение рычага переключения передач по индикатору на приборной панели.**
- **Всегда пристегивайте ремень безопасности! В случае столкновения человек, не воспользовавшийся ремнем безопасности, гораздо больше подвержен риску травмирования или гибели.**
- **Не следует совершать повороты и развороты на высокой скорости.**

**(Продолжение)**

**(Продолжение)**

- **Не допускайте резких движений рулевым колесом, например, при смене полосы движения или быстрых, крутых разворотах.**
- **Риск опрокидывания значительно выше при потере управления на скоростных автострадах.**
- **Потеря управления происходит, если два или более колеса сходят с дорожного полотна, а водитель применяет слишком резкий маневр для возврата на дорогу.**
- **В случае если автомобиль съезжает с дорожного покрытия, не следует слишком резко работать рулем. Вместо этого нужно снизить скорость, а потом уже возвращаться на полосу движения.**
- **Не следует превышать установленные ограничения скорости.**

**⚠ ПРЕДУПРЕЖДЕНИЕ**

**Если автомобиль вязнет в снегу, грязи, песке и т. д., можно попытаться высвободить его движением вперед-назад. Не используйте этот маневр, если рядом с автомобилем находятся люди или какие-либо объекты. При выполнении маневра раскачивания автомобиль, внезапно освободившись, может поехать вперед или назад и травмировать людей либо повредить находящиеся рядом объекты.**

### *Подъем по крутому уклону при трогании с места*

Для подъема по крутому уклону при трогании с места выжмите педаль тормоза и переместите рычаг переключения передач в положение «D» (передний ход). Выберите подходящую передачу в зависимости от веса груза и крутизны уклона и отпустите стояночный тормоз. Постепенно нажимайте на педаль акселератора, одновременно отпуская рабочий тормоз.

# ПОЛНЫЙ ПРИВОД (4WD)

Мощность двигателя может быть подана на все передние и задние колеса для обеспечения максимальной тяги. Режим полного привода (4WD) эффективен в случаях, когда требуется дополнительная тяга, например на скользких дорогах, покрытых грязью, влажных или заснеженных. Этот автомобиль не предназначен для сложных внедорожных условий. Нерегулярное использование автомобиля в подобных условиях, например на наезженной грунтовой дороге, допустимо. При движении вне автомобильных дорог водитель должен осторожно снизить скорость до уровня, не превышающего безопасную рабочую скорость для подобных условий. В целом, по сравнению с обычными дорожными условиями, на бездорожье меньше сцепление с поверхностью и эффективность торможения. Водитель должен быть особенно бдительным, чтобы избегать езды по склонам, на которых автомобиль может наклоняться на бок.

Обязательно учитывайте приведенные выше факторы при езде по бездорожью. При движении в таких условиях водитель несет ответственность за то, чтобы поддерживать сцепление колес с поверхностью и сохранять управление автомобилем, для гарантии собственной безопасности и безопасности пассажиров.

**⚠ ПРЕДУПРЕЖДЕНИЕ**

**Если сигнальная лампа 4WD ( ) остается гореть на приборной панели, это означает возможную неисправность системы полного привода автомобиля. Когда загорается сигнальная лампа полного привода (4WD) ( ), проверьте транспортное средство в специализированной мастерской. Kia рекомендует обратиться к официальному дилеру Kia или партнерской сервисной компании.**

**⚠ ПРЕДУПРЕЖДЕНИЕ**

**Чтобы снизить риск СЕРЬЕЗНЫХ ТРАВМ или СМЕРТИ:**

- **Не осуществляйте движение в условиях, превышающих конструкционные возможности автомобиля, например, в сложных условиях бездорожья.**
- **Не следует совершать повороты и развороты на высокой скорости.**
- **Не следует совершать резкие маневры, например, резко перестраиваться в другой ряд или выполнять крутые повороты на высокой скорости.**
- **В случае потери управления при движении на высокой скорости по магистрали значительно возрастает риск опрокидывания автомобиля.**

**(Продолжение)**

**(Продолжение)**

- **Потеря управления происходит, если два или более колеса сходят с дорожного полотна, а водитель применяет слишком резкий маневр для возврата на дорогу.**
- **В случае если автомобиль съезжает с дорожного покрытия, не следует слишком резко работать рулем. Вместо этого нужно снизить скорость, а потом уже возвращаться на полосу движения.**

## Внедорожное управление

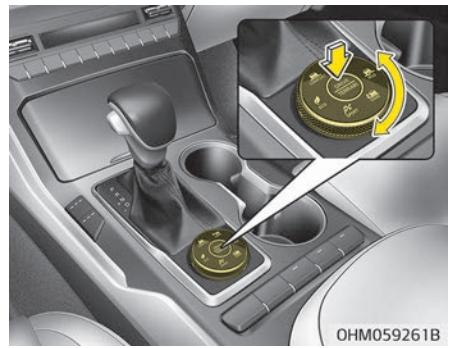


При нажатии кнопки выбора режима «DRIVE/TERRAIN» (Движение/бездорожье) система перейдет из обычного режима контроля движения в режим бездорожья. Поворачивая ручку, можно выбрать режим SNOW (Снег), MUD (Грязь) или SAND (Песок). При повторном нажатии кнопки выбора режима «DRIVE/TERRAIN» (Движение/бездорожье) система перейдет из режима бездорожья в обычный режим. Если система работает в режиме бездорожья, то при повторном запуске двигателя будет включен режим контроля движения.

### ✻ ПРИМЕЧАНИЕ

- Не следует преодолевать водную преграду, если уровень воды выше днища автомобиля.
- После езды по воде или грязи проверяйте состояние тормозов. Двигаясь на низкой скорости, несколько раз выжмите педаль тормоза, пока не почувствуете, что тормозное усилие вернулось в норму.
- При эксплуатации в условиях бездорожья, например при езде по песку, грязи или воде, интервал между сеансами планового технического обслуживания следует сократить (см. раздел “Техническое обслуживание в неблагоприятных условиях эксплуатации” на странице 7-16).
- После езды по бездорожью автомобиль нужно тщательно вымыть, особенно его днище.

(Продолжение)

(Продолжение)

- Все шины, устанавливаемые на автомобиль, должны быть того же размера и типа.
- Буксировка полноприводного автомобиля должна осуществляется только с помощью эвакуатора.

## Режим полного привода

***Выбор режима полного привода (на четыре колеса)***

| РЕЖИМ 4WD (полный привод) | Выбранный режим | Описание |
|---|---|---|
| 4WD AUTO (Автоматический полный привод) (обычный режим вождения) | – | Если система определяет потребность в приводе на четыре колеса, мощность привода распределяется на все четыре колеса автоматически.<br>Этот режим предназначен во время езды по нормальным дорогам. Если выбрать параметр «Driving force distribution» (Распределение приводных усилий) на приборной панели, отобразится состояние распределения приводных усилий (4WD). |
| SNOW (Снег) | | В этом режиме автомобиль может уверенно стартовать благодаря правильному распределению приводных усилий автомобиля на скользких дорогах, например покрытых снегом. Безопасное вождение обеспечивается благодаря предотвращению проскальзывания колес. |
| MUD (Грязь) | | В этом режиме безопасность вождения обеспечивается благодаря сохранению достаточной приводной мощности при первоначальном старте благодаря соответствующему распределению приводного усилия автомобиля при движении по грязной, неасфальтированной или неровной дороге. |
| SAND (Песок) | | В этом режиме безопасность вождения обеспечивается благодаря правильному распределению приводного усилия автомобиля при движении по гладкой сухой песчаной, гравийной или неасфальтированной дороге. |

| РЕЖИМ 4WD (полный привод) | Выбранный режим | Описание |
|---|---|---|
| 4WD LOW | 4WD LOW | Этот режим используется в случае необходимости в повышенном сцеплении с дорогой, например при подъеме на холм или спуске с него, езде по бездорожью и буксировке автомобиля.<br>Максимальная скорость: 40 км/час (25 миль/час) |

❇ SNOW ↔ MUD ↔ SAND ↔ 4WD LOW (Снег ↔ Грязь ↔ Песок ↔ полный привод, пониженный)

## ⚠ ПРЕДОСТЕРЕЖЕНИЕ

**При движении по нормальным дорогам всегда используйте режим 4WD AUTO. Если выбрать режим Multi Terrain Control (Внедорожное управление) при движении по нормальным или извилистым дорогам, это может привести к повреждению деталей полного привода, вибрациям и шуму. Однако вибрация и шум являются нормальными и не являются признаками неисправности. Если выбрать режим 4WD AUTO в меню режима Multi Terrain Control (Внедорожное управление), шум и вибрация исчезнут. Если переключиться в режим 4WD AUTO из режима Multi Terrain Control (Внедорожное управление), может чувствоваться, как приводная мощность передается на задние колеса.**

## Меры предосторожности при управлении автомобилем с полным приводом

**⚠ ПРЕДУПРЕЖДЕНИЕ**

**■ Езда на полном приводе**

**Условия движения по дороге или бездорожью, требующие использования привода на четыре колеса, подразумевают, что нагрузки на все функциональные компоненты автомобиля гораздо выше, чем в обычных дорожных условиях. Снизьте скорость и приготовьтесь к изменению состава дорожного покрытия и сцепления шин с ним. Если вы сомневаетесь в безопасности текущих дорожных условий, остановитесь и обдумайте лучший способ продолжать движение. Не переоценивайте собственные возможности и возможности вашего автомобиля, не пренебрегайте безопасностью движения.**

- Не пытайтесь преодолевать на автомобиле глубокие водные преграды или грязь, так как в этом случае может заглохнуть двигатель и засориться выхлопные трубы. Не спускайтесь по крутым уклонам, так как для управления автомобилем в таких условиях требуются очень высокие навыки.

HILL1

- Преодолевая подъем или спуск, следует по возможности вести автомобиль по прямой. При движении по крутому подъему или спуску следует соблюдать крайнюю осторожность, так как автомобиль может перевернуться: учитывайте крутизну уклона, особенности рельефа и наличие воды или грязи.

HILL2

**⚠ ПРЕДУПРЕЖДЕНИЕ**

**■ Холмы**

**Движение под углом по склону холма может быть очень опасно. Опасность представляют даже незначительные изменения угла колес, вследствие которых автомобиль может потерять устойчивость в процессе движения или после остановки. Автомобиль может опрокинуться внезапно, так что у вас не будет времени исправить ошибку, которая может стать причиной получения тяжелых травм или гибели.**

- Нужно постоянно тренироваться в выполнении поворотов на автомобиле с приводом на четыре колеса (4WD). Не полагайтесь на опыт вождения обычных автомобилей с приводом на два колеса (2WD) при определении безопасной скорости поворота во время движения с полным приводом (4WD). Начинающему водителю рекомендуется осваивать полный привод (4WD) на более низких скоростях.
- Соблюдайте осторожность при езде по бездорожью, так как автомобиль могут повредить камни или корни деревьев. Перед началом движения ознакомьтесь с условиями бездорожья, по которому предстоит ехать.

**⚠ ПРЕДУПРЕЖДЕНИЕ**

**■ 4WD**

**Снижайте скорость при вхождении в поворот. В полноприводном автомобиле (4WD) центр тяжести расположен выше по сравнению с обычными транспортными средствами с приводом на два колеса (2WD), вследствие чего он больше подвер-**

**(Продолжение)**

**(Продолжение)**

**жен опрокидыванию при вхождении в поворот на высокой скорости.**

- При движении по бездорожью крепко удерживайте рулевое колесо.
- Следите за тем, чтобы все пассажиры были пристегнуты ремнями безопасности.

**⚠ ПРЕДУПРЕЖДЕНИЕ**

**■ Руль**

**(Продолжение)**

**(Продолжение)**

**При движении по бездорожью не следует удерживать рулевое колесо с внутренней стороны. При внезапном маневре или отдаче от рулевого колеса вследствие столкновения с объектами на дороге можно травмировать руку. Также возможна потеря управления рулевым колесом.**

**⚠ ПРЕДУПРЕЖДЕНИЕ**

**■ Опасность из-за ветра**

**Вследствие высоко расположенного центра тяжести, при движении в сильный ветер ухудшается управляемость автомобиля, и необходимо снизить скорость.**

- Перед тем как преодолевать водные преграды, остановите автомобиль и переключитесь в режим 4L, после чего двигайтесь со скоростью менее 8 км/ч (5 миль/ч).

## ⚠ ПРЕДУПРЕЖДЕНИЕ

**■ Преодоление водных преград**

**Двигайтесь медленно. Если двигаться по воде слишком быстро, она может попасть в моторный отсек и намочить систему зажигания, вследствие чего автомобиль внезапно остановится. Если автомобиль заглохнет, находясь в наклоненном положении, он может опрокинуться.**

## ✻ ПРИМЕЧАНИЕ

- Не следует преодолевать водную преграду, если уровень воды выше днища автомобиля.
- После езды по воде или грязи проверяйте состояние тормозов. Двигаясь на низкой скорости, несколько раз нажмите педаль тормоза, пока не почувствуете, что тормозное усилие вернулось в норму.

(Продолжение)

(Продолжение)

- При вождении во внедорожных условиях, таких как в песке, грязи или воде, сокращайте период между запланированным тех. обслуживанием (см. раздел “Техобслуживание в жестких условиях эксплуатации” на странице 7-16). После езды по бездорожью автомобиль нужно тщательно вымыть, уделяя особое внимание его днищу.
- Так как крутящий момент постоянно передается на 4 колеса, эксплуатационные характеристики полноприводного автомобиля (4WD) в значительной мере зависят от состояния шин. Все шины, устанавливаемые на автомобиль, должны быть того же размера и типа.

(Продолжение)

(Продолжение)

- Автомобиль с постоянным приводом на четыре колеса нельзя буксировать обычным способом. Для перемещения такой автомобиль необходимо установить на ровную платформу.
- Цепи противоскольжения необходимо устанавливать на шины задних колес. При движении не следует превышать скорость 30 км /ч (20 миль/ч) или скорость, рекомендованную производителем цепей, в зависимости от того, какой из показателей ниже. В автомобилях с полным приводом цепи противоскольжения необходимо устанавливать только на шины задних колес. В этом случае сведите к минимуму дальность поездки, чтобы не повредить систему полного привода.

### ⚠ ПРЕДОСТЕРЕЖЕНИЕ

**■ Грязь или снег**

**Если одно из передних или задних колес начинает проскальзывать в грязи, снегу и т. д., то иногда автомобиль можно освободить, сильнее нажав на педаль газа; однако не следует долго держать двигатель на высоких оборотах, так как это может привести к повреждению системы полного привода (4WD).**

### ⚠ ПРЕДОСТЕРЕЖЕНИЕ

**■ Переключение в режим 4WD**

**Если нужно выбрать режим 4WD LOW (Полный привод, пониженный), вы должны остановить автомобиль и переключит рычаг передач в положение «N» (нейтраль). Чтобы перейти из «4WD LOW» (Полный привод, пониженный) в другой режим, остановите автомобиль и сначала переведите рычаг переключения передач в положение «N» (Нейтраль), а затем включите требуемый режим. Если рычаг пере-**

**(Продолжение)**

**(Продолжение)**

**ключения передач установлен в положение «P» (Парковка), «R» (Задний ход) или «D» (Движение), режим нельзя изменить. Затем выбрать режим 4WD LOW (Полный привод, пониженный). Дождитесь, пока индикатор 4WD LOW не начнет мигать и затем продолжит гореть, переключите рычаг передач в другое положение, чтобы начать движение. (Если индикатор 4WD LOW мигает, автомобиль еще не находится в режиме LOW (Пониженный).)**

**Когда автомобиль переключается в режим 4WD, может быть слышен стук переключения передач, сопровождаемый механическим звуком, это нормальное явление во время изменения режима движения.**

**Если вы переключите рычаг передач в другое положение во время включения или мигания индикатора 4WD LOW, стук и звук переключения могут усилиться. Это может привести к повреждению связанных с ним деталей. Кроме того, несмотря на выбор режима движения, фактический режим вождения может не измениться.**

## Снижение риска опрокидывания

Этот универсальный пассажирский автомобиль относится к классу полноприводных внедорожников (SUV). Внедорожники SUV сильнее подвержены риску опрокидывания, чем автомобили других типов. Автомобили класса SUV имеют увеличенный дорожный просвет и суженную колею, что позволяет эксплуатировать их в условиях бездорожья. Благодаря некоторым конструктивным характеристикам центр тяжести таких внедорожников располагается выше, чем у обычных автомобилей. Преимуществом высоко расположенного центра тяжести является улучшенный обзор дороги, что позволяет заблаговременно замечать препятствия и проблемные ситуации. Внедорожники класса SUV не рассчитаны на прохождение поворотов без снижения скорости, подобно обычным автомобилям, как, например, спортивные автомобили с низкой посадкой кузова не способны эффективно перемещаться в условиях бездорожья. В силу связанного с этим риска водителю и пассажирам настоятельно рекомендуется пристегивать ремни безопасности.

Если в случае опрокидывания пассажир или водитель не будут пристегнуты, они с гораздо большей вероятностью могут получить смертельные травмы. Чтобы снизить риск опрокидывания, водитель может предпринимать некоторые меры.
Следует по возможности избегать крутых поворотов и резких маневров, а также не размещать на багажнике, установленном на крыше, тяжелый груз. Кроме того, запрещается вносить модификации в конструкцию автомобиля.

**⚠ ПРЕДУПРЕЖДЕНИЕ**

**■ Опрокидывание**

**Как и в случае с другими полноприводными внедорожниками класса SUV, неправильная эксплуатация данного автомобиля может привести к потере управления, аварии или опрокидыванию.**

- **Внедорожники SUV сильнее подвержены риску опрокидывания, чем автомобили других типов.**

**(Продолжение)**

**(Продолжение)**

- **Благодаря некоторым конструктивным характеристикам (высокому дорожному просвету, колее и т. д.) центр тяжести в этом автомобиле расположен выше, чем в обычных машинах.**
- **Внедорожники класса SUV не рассчитаны на прохождение поворотов с такой же скоростью, как обычные автомобили.**
- **Избегайте крутых поворотов и резких маневров.**
- **Если в случае опрокидывания пассажир или водитель не будут пристегнуты, они с гораздо большей вероятностью могут получить смертельные травмы. Следите за тем, чтобы все находящиеся в салоне люди были надежно пристегнуты ремнями безопасности.**

**⚠ ПРЕДУПРЕЖДЕНИЕ**

**На вашем автомобиле установлены шины, призванные обеспечивать безопасную езду и хорошую управляемость. Не следует использовать шины и диски, отличающиеся по размеру и типу от изначально установленных на автомобиле. Это может отрицательно повлиять на безопасность и эксплуатационные характеристики вашего автомобиля и стать причиной отказа рулевого управления или опрокидывания и получения серьезных травм. При замене любого из четырех колес все шины и диски должны иметь тот же размер, тип, рисунок протектора, марку и грузоподъемность. Если вы все же решили установить на автомобиль комбинацию шин/дисков, не рекомендованную компанией Kia для езды по бездорожью, не следует ездить на автомобиле с такими колесами по автомагистралям.**

**⚠ ПРЕДУПРЕЖДЕНИЕ**

**■ Автомобиль на домкрате**

**При подъеме домкратом автомобиля с постоянным приводом на 4 колеса запрещается запускать двигатель или приводить во вращение колеса. При вращении колес, стоящих на земле, автомобиль может сорваться с домкрата и резко переместиться вперед.**

### *Буксировка*

Полноприводный автомобиль нужно буксировать с помощью колесного подъемника и тележек или безбортовой платформы, так чтобы все колеса были подняты над землей. Подробнее см. в разделе “Буксировка” на странице 6-27.

### *Динамометрические испытания*

Проверку автомобилей с постоянным приводом на 4 колеса следует проводить на специальной динамометрической установке, рассчитанной на работу с полноприводными автомобилями.

**✻ ПРИМЕЧАНИЕ**

При выполнении такой проверки стояночный тормоз должен быть отключен.

Автомобиль с постоянным приводом на 4 колеса не должен проходить контроль на роликовой установке для автомобилей с приводом на 2 колеса. Если необходимо использовать роликовый стенд для автомобилей с приводом на 2 колеса, выполните следующие действия:

1. Проверьте давление воздуха в шинах: оно должно соответствовать значениям, рекомендованным для вашего автомобиля.
2. Разместите задние колеса на роликовый стенд для испытания спидометра, как показано на иллюстрации.
3. Отпустите стояночный тормоз.
4. Разместите передние колеса на временной роликовой подставке, как показано на иллюстрации.

**⚠ ПРЕДУПРЕЖДЕНИЕ**

**■ Динамометрические испытания**

**Когда автомобиль работает на динамометрическом стенде, не следует находиться у его передней части. Это опасно, так как автомобиль может сорваться вперед и стать причиной тяжелых травм или гибели.**

# ТОРМОЗНАЯ СИСТЕМА

## Тормоз с усилителем

Ваш автомобиль оснащен тормозами с усилителем, которые автоматически регулируются в процессе нормальной эксплуатации.

В случае если на усилителе тормоза пропадает питание вследствие остановки двигателя или по любой иной причине, автомобиль можно остановить, приложив на педаль тормоза большее усилие, чем обычно. Остановочный путь, однако, увеличится.

Если двигатель не работает, то сохранившееся в системе тормозное усилие постепенно уменьшается при каждом нажатии на педаль тормоза. Не следует часто нажимать на педаль тормоза, если усилитель не работает.

Нажимать на педаль тормоза нужно только для сохранения управляемости автомобиля на скользких покрытиях.

### ✻ ПРИМЕЧАНИЕ

- При нажатии на педаль тормоза в определенных погодных или дорожных условиях можно услышать визг и другие звуки. Это нормально и не является неисправностью тормоза.
- При движении по дороге, где для борьбы с обледенением применяются химические средства, может возникать шум тормозов или происходить чрезмерный износ шин в результате воздействия этих химикатов. Соблюдая правила безопасности движения, следует дополнительно задействовать тормоз, чтобы удалить противогололедные реагенты с тормозных дисков и колодок.

### ⚠ ПРЕДУПРЕЖДЕНИЕ

**■ Тормоза**

- **Во время движения не ставьте ногу на педаль тормоза. Это может привести к перегреву тормозов, чрезмерному износу тормозных накладок и тормозных колодок, а также увеличению тормозного пути.**
- **На длинных или крутых спусках переключитесь на более низкую передачу, чтобы избежать постоянного торможения. Постоянное торможение приводит к перегреву тормоза и может вызвать временное падение эффективности торможения.**

**(Продолжение)**

**(Продолжение)**

- **Если тормоза намокли, то характеристики безопасного замедления автомобиля ухудшаются; также при нажатии на тормоз автомобиль может бросить в сторону. Медленное и легкое нажатие тормоза позволяет определить такое состояние тормозной системы. Всегда проверяйте работу тормозов таким образом после проезда по глубокой воде. Чтобы высушить тормоза, нажмите на педаль тормоза с небольшим усилием во время движения на безопасной скорости; повторяйте операцию до нормального состояния работы тормоза.**
- **Перед поездкой проверьте положение педали тормоза и педали газа. Если перед поездкой не проверить положение педалей газа и тормоза, то вместо педали тормоза можно нажать педаль газа. Это может стать причиной серьезной аварии.**

### *В случае отказа тормозов*

Если тормоза не работают, когда автомобиль находится в движении, вы можете совершить экстренную остановку с помощью стояночного тормоза. При этом тормозной путь будет намного больше, чем обычно.

**⚠ ПРЕДУПРЕЖДЕНИЕ**

**■ Стояночный тормоз**

**Применение стояночного тормоза во время движения автомобиля на обычных скоростях может вызвать неожиданную потерю управления автомобилем. Если стояночный тормоз необходимо использовать для остановки автомобиля, применяйте его с большой осторожностью.**

**⚠ ПРЕДОСТЕРЕЖЕНИЕ**

**Пользуйтесь стояночным тормозом только в чрезвычайной ситуации. Не применяйте его во время обычного движения автомобиля. Это может привести к повреждению системы автомобиля и создать угрозу безопасности движения.**

### *Индикатор износа дисковых тормозов*

При износе тормозных колодок и необходимости в новых колодках раздается звуковой предупреждающий сигнал высокого тона от передних или задних тормозов. Этот звук может появляться и исчезать или это может произойти при нажатии на педаль тормоза.

**⚠ ПРЕДОСТЕРЕЖЕНИЕ**

- **Во избежание дорогостоящего ремонта тормозов не эксплуатируйте автомобиль с изношенными тормозными колодками.**
- **Всегда заменяйте передние или задние тормозные колодки попарно.**

**⚠ ПРЕДУПРЕЖДЕНИЕ**

**■ Износ тормозов**

**(Продолжение)**

**(Продолжение)**

**Это звуковое предупреждение об износе тормозов означает, что автомобиль нуждается в техобслуживании. Игнорирование этого звукового предупреждения может привести к потере эффективности торможения, что способно стать причиной серьезной аварии.**

## Электронный стояночный тормоз (EPB)

### *Включение стояночного тормоза*

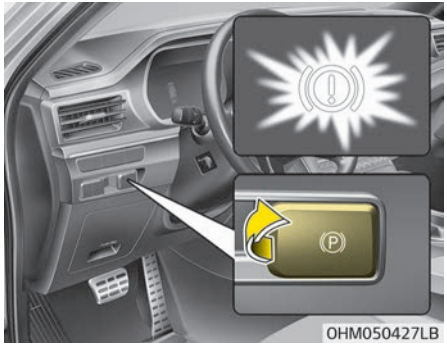


Применение электронного стояночного тормоза (EPB)

1. Нажмите педаль тормоза.
2. Переместите вверх переключатель EPB.
3. Убедитесь, что сигнальная лампа горит. При выключенном зажигании и нажатой кнопке «Auto Hold» (Автоматическое удержание) EPB применяется автоматически. Однако, нажимая на переключатель «EPB» до выключения двигателя, вы не сможете активировать EPB (электрический стояночный тормоз).

### ✻ ПРИМЕЧАНИЕ

Если на крутом уклоне или при движении с прицепом, автомобиль не останавливается, выполните следующие действия.

1. Активируйте EPB.
2. Потяните вверх переключатель «EPB» и держите в таком положении не менее 3 секунд.

### ⚠ ПРЕДОСТЕРЕЖЕНИЕ

**Пользуйтесь электронным стояночным тормозом (EPB) только в чрезвычайной ситуации. Не применяйте его во время обычного движения автомобиля. Это может привести к повреждению систем автомобиля и созданию аварийной ситуации.**

### *Отключение стояночного тормоза*

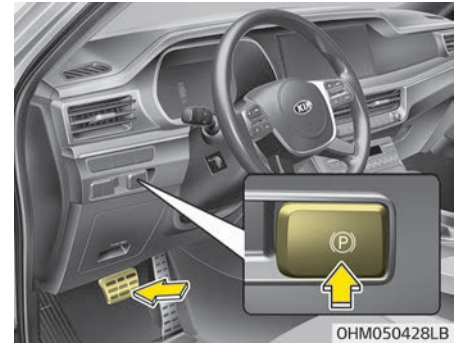

**Чтобы отключить EPB (электронный стояночный тормоз), нажмите на переключатель EPB при соблюдении следующих условий.**

- Переведите кнопку «ENGINE START/STOP» (запуска/остановки двигателя) в положение «ON» (Вкл.).
- Нажмите педаль тормоза.
- Рычаг переключения передач находится в положении «P» (Парковка);
- Проследите за тем, чтобы погасла сигнальная лампа тормоза.

**Порядок автоматического отключения EPB (электронного стояночного тормоза):**

- Переместите рычаг переключения передач в положение «P» (парковка).
  При работающем двигателе нажмите педаль тормоза и переместите рычаг переключения передач из положения «P» (парковка) в положение «R» (задний ход) или «D» (передний ход).
- Переместите рычаг переключения передач в положение «N» (нейтраль) При работающем двигателе нажмите педаль тормоза и переместите рычаг переключения передач из положения «N» (Нейтраль) в положение «R» (Задний ход) или «D» (Передний ход).
- Автоматическая коробка передач
  1. Запустите двигатель.
  2. Пристегните водительский ремень безопасности.
  3. Закройте дверь водителя, капот двигателя и дверь багажника.
  4. Нажмите педаль акселератора, установив рычаг переключения передач в положение «R» (Задний ход), «D» (Передний ход) или в ручной режим.

Проследите за тем, чтобы погасла сигнальная лампа тормоза.

## ✻ ПРИМЕЧАНИЕ

- Из соображений безопасности вы можете включить тормоз EPB, даже если кнопка «ENGINE START/STOP» (Запуска/остановки двигателя) находится в положении «OFF» (Выкл.), но отключить его в этом случае нельзя.
- Из соображений безопасности при движении под гору или задним ходом нажмите педаль тормоза и вручную отключите стояночный тормоз с помощью переключателя EPB.

### ⚠ ПРЕДОСТЕРЕЖЕНИЕ

- **Если сигнальная лампа стояночного тормоза продолжает гореть после отключения EPB (электрический стояночный тормоз), следует произвести проверку системы в специализированной мастерской. Kia рекомендует обратиться к официальному дилеру Kia или партнерской сервисной компании.**
- **Не пытайтесь вести автомобиль с включенным тормозом EPB. Это ведет к чрезмерному износу тормозных колодок и дисков.**

В каких случаях может автоматически включаться EPB (электронный стояночный тормоз):

- Тормоз EPB перегрелся.
- По запросу других систем.

### ✻ ПРИМЕЧАНИЕ

У автомобилей с электронным стояночным тормозом (EPB) при использовании функции «AUTO HOLD» (Автоматическое удержание) электронный стояночный тормоз включается автоматически, когда кнопка «ENGINE START/STOP» (Запуска/остановки двигателя) переводится в положение «OFF» (Выкл.). Поэтому перед выключением кнопки «ENGINE START/STOP» (Запуск/остановка двигателя) функцию «AUTO HOLD» (Автоматическое удержание) необходимо отключить.

***Предупреждение системы***

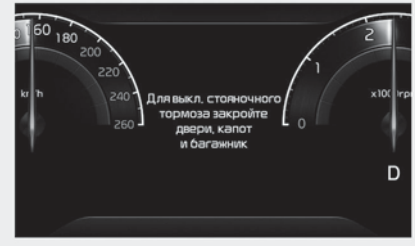


OHM050336RU

- При попытке тронуться с места, нажимая педаль газа при включенном тормозе EPB, который не был отключен автоматически, подается звуковой сигнал, а на дисплей выводится соответствующее сообщение.
- Если не пристегнут ремень безопасности водителя, открыт капот или багажник, то подается звуковой сигнал, а на дисплей выводится соответствующее сообщение.

- Если в автомобиле обнаружена неисправность, то подается звуковой сигнал, а на дисплей выводится соответствующее сообщение.

Если отмечается одна из вышеописанных ситуаций, нажмите на педаль тормоза и отключите тормоз EPB, нажав соответствующий переключатель.

**⚠ ПРЕДУПРЕЖДЕНИЕ**

- **Для предотвращения возможности непреднамеренного движения автомобиля после остановки и высадки из него, не оставляйте включенную передачу автомобиля как замену стояночному тормозу. Включите стояночный тормоз и убедитесь в том, что рычаг переключения передач находится в положении «P» (парковка).**

**(Продолжение)**

**(Продолжение)**

- **Не позволяйте посторонним лицам, не знакомым с устройством автомобиля, прикасаться к стояночному тормозу. Случайное отпускание стояночного тормоза может стать причиной тяжелых травм.**
- **У всех припаркованных автомобилей должен быть включен стояночный тормоз. Это позволяет исключить внезапное перемещение автомобиля, вследствие которого могут пострадать пассажиры автомобиля или пешеходы.**

**⚠ ПРЕДОСТЕРЕЖЕНИЕ**

- **При включении или выключении тормоза EPB иногда слышен щелчок, это нормально и указывает на исправность тормоза EPB.**

**(Продолжение)**

**(Продолжение)**

- **В случае передачи ключей служащему парковки или работнику гостиницы проинструктируйте его о порядке использования тормоза EPB.**
- **При движении автомобиля с включенным тормозом EPB он может выйти из строя.**
- **При автоматическом отключении тормоза EPB путем нажатия на педаль газа выжимайте тормоз медленно.**

### *Предупреждение системы*

OHM050372RU

Когда переход с автоматического удержания (Auto Hold) на электрический стояночный тормоз не работает должным образом, раздается звуковой сигнал и появляется сообщение.

### ⚠ ПРЕДОСТЕРЕЖЕНИЕ

**Нажмите педаль тормоза, когда появляется вышеуказанное сообщение, поскольку автоматическое удержание и электронный стояночный тормоз могут не сработать.**

### *Предупреждение системы*

OHM050370RU

Если электронный стояночный тормоз применяется во время работы системы автоматического удержания в результате сигнала системы электронного контроля устойчивости (ESC), раздается звуковой сигнал и появляется сообщение.

### *Индикатор неисправности EPB*

OYG059020

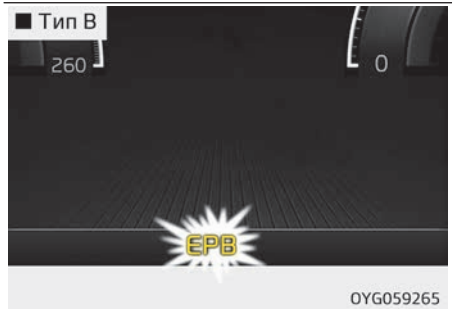


OYG059265

Эта индикаторная лампа загорается при переключении кнопки «ENGINE START/STOP» (Запуска/остановки двигателя) в положение «ON» (Вкл.) и гаснет приблизительно через 3 секунды, если система работает нормально.

Если индикатор неисправности EPB продолжает гореть, включается во время движения либо не включается при переводе кнопки «ENGINE START/STOP» (Запуска/остановки двигателя) в положение «ON» (Вкл.), то это может быть признаком неисправности системы EPB. В этом случае следует проверить систему в специализированной мастерской. Kia рекомендует обратиться к официальному дилеру Kia или партнерской сервисной компании. Индикатор неисправности EPB может загораться при включении индикатора ESC, сигнализирующего о неполадках в работе системы ESC, но это не указывает на наличие неисправности в системе EPB.

### ⚠ ПРЕДОСТЕРЕЖЕНИЕ

- **Сигнальная лампа системы EPB может загораться при неправильной работе рычага EPB. Выключите двигатель и вновь включите его через несколько минут. Сигнальная лампа гаснет, а нормальная работа рычага EPB восстанавливается. Однако если сигнальная лампа EPB (электрический стояночный тормоз) продолжает гореть, следует произвести проверку системы в специализированной мастерской.**
  **Kia рекомендует обратиться к официальному дилеру Kia или партнерской сервисной компании.**
- **Если сигнальная лампа стояночного тормоза не горит или мигает при поднятом рычаге EPB, то система EPB не включена.**

**(Продолжение)**

- **Если сигнальная лампа стояночного тормоза мигает, в то время как сигнальная лампа системы EPB горит непрерывно, нажмите на рычаг, а затем потяните его вверх. Нажмите на него еще раз, верните в исходное положение и опять потяните его вверх. Если сигнальная лампа EPB (электрический стояночный тормоз) не гаснет, следует произвести проверку системы в специализированной мастерской.**
  **Kia рекомендует обратиться к официальному дилеру Kia или партнерской сервисной компании.**

### *Аварийное торможение*

При возникновении проблем с педалью тормоза во время движения можно выполнить экстренное торможение, вытянув вверх и удерживая выключатель электрического стояночного тормоза (EPB). Торможение возможно только при удержании выключателя электрического стояночного тормоза (EPB).

**⚠ ПРЕДУПРЕЖДЕНИЕ**

**Пользуйтесь стояночным тормозом только в чрезвычайной ситуации. Не применяйте его во время обычного движения автомобиля. Это может повредить тормозную систему и привести к серьезной аварии.**

**✻ ПРИМЕЧАНИЕ**

Во время экстренного торможения с помощью электрического стояночного тормоза (EPB) горит сигнальная лампа стояночного тормоза для обозначения работы системы.

**⚠ ПРЕДОСТЕРЕЖЕНИЕ**

**Если во время использования EPB (электрический стояночный тормоз) для экстренного торможения постоянно слышен шум или чувствуется запах гари, следует проверить систему в специализированной мастерской.**

**(Продолжение)**

**(Продолжение)**

**Kia рекомендует обратиться к официальному дилеру Kia или партнерской сервисной компании.**

### Если электронный стояночный тормоз (EPB) не отключается

Если EPB (электрический стояночный тормоз) не отпускается должным образом, следует погрузить автомобиль на эвакуатор и произвести проверку системы в специализированной мастерской. Kia рекомендует обратиться к официальному дилеру Kia или партнерской сервисной компании.

## Автоматическое удержание

Система автоматического удержания позволяет сохранять автомобиль в неподвижном состоянии, даже если после полной остановки автомобиля с помощью педали тормоза водитель отпустил эту педаль.

***Настройка***

1. Закройте дверь водителя, капот и пристегните ремень безопасности или нажмите педаль тормоза, после чего нажмите кнопку «Auto Hold» (Автоматическое удержание). Загорится белый индикатор «AUTO HOLD», система перейдет в режим ожидания.

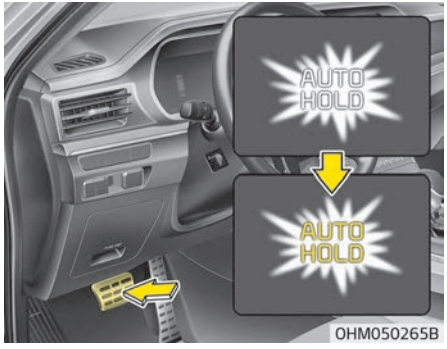


2. При полной остановке автомобиля с помощью нажатия педали тормоза цвет индикатора «AUTO HOLD» изменится с белого на зеленый.
3. Автомобиль останется неподвижным даже при отпускании педали тормоза.
4. При включении системы автоматического стояночного тормоза (EPB) система автоматического удержания выключится.

### Трогание с места

При нажатии на педаль акселератора и переводе рычага переключения коробки передач в положение «D» (передний ход) или ручной режим система автоматического удержания отключится, а автомобиль тронется с места. Цвет индикатора сменится с зеленого на белый.

**⚠ ПРЕДУПРЕЖДЕНИЕ**

**При смене режима автоматического удержания путем нажатия на педаль акселератора всегда внимательно следите за окружающей обстановкой на дороге.**
**Для плавного начала движения нажимайте педаль акселератора медленно.**

### *Отмена*

Для отключения функции автоматического удержания нажмите соответствующий переключатель. Индикатор «AUTO HOLD» (Автоматическое удержание) гаснет.
Для отключения функции автоматического удержания, когда автомобиль стоит на месте, нажмите переключатель функции автоматического удержания и одновременно выжимайте педаль тормоза.

## ✻ ПРИМЕЧАНИЕ

- Функция автоматического удержания не работает в следующих случаях:
  - открыта дверь водителя;
  - открыт капот двигателя;
  - рычаг переключения передач находится в положении «P» (парковка) или «R» (задний ход);
  - включен тормоз EPB.
- В целях вашей безопасности функция автоматического удержания автоматически включает тормоз EPB в следующих случаях:
  - открыта дверь водителя;
  - открыт капот двигателя;
  - автомобиль стоит на месте дольше 10 минут;
  - автомобиль стоит на крутом уклоне;
  - автомобиль переместился несколько раз.

(Продолжение)

(Продолжение)

В этих случаях загорается сигнальная лампа тормоза, цвет индикатора «AUTO HOLD» (Автоматическое удержание) меняется с зеленого на белый, подается звуковой сигнал, а на дисплее отображается сообщение, информирующее водителя об автоматическом включении тормоза EPB. Перед тем как трогаться повторно, нажмите ножную педаль тормоза, проверьте окружающую обстановку и вручную отключите стояночный тормоз с помощью переключателя EPB.

(Продолжение)

(Продолжение)

- Если индикатор «AUTO HOLD» (Автоматическое удержание) загорается желтым цветом, то функция автоматического удержания работает неправильно. В этом случае следует проверить автомобиль в специализированной мастерской. Kia рекомендует связаться с официальным дилером Kia или партнерской сервисной компанией.
- При работе функции автоматического удержания можно услышать механический шум. Это нормальный рабочий шум.

## ⚠ ПРЕДУПРЕЖДЕНИЕ

- **При трогании автомобиля медленно выжимайте педаль газа.**

**(Продолжение)**

**(Продолжение)**

- **В целях вашей безопасности отключайте функцию автоматического удержания при движении под уклон, задним ходом и при выполнении маневра парковки.**

## ⚠ ПРЕДОСТЕРЕЖЕНИЕ

**Если отмечается неисправность системы определения открытия водительской двери или капота двигателя, то функция автоматического удержания может работать неправильно.**
**В этом случае следует проверить автомобиль в специализированной мастерской. Kia рекомендует связаться с официальным дилером Kia или партнерской сервисной компанией.**

## Предупреждающие сообщения

### *Стояночный тормоз включается автоматически*

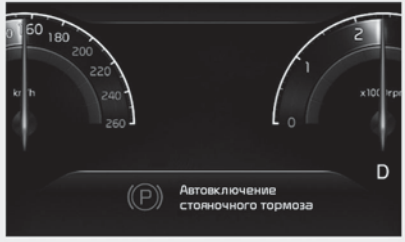


OHM050370U

Если система EPB применяется во время работы системы автоматического удержания, раздается звуковой сигнал и отображается предупреждающее сообщение.

### *«AUTO HOLD» будет откл. Нажм. тормоз*

OHM050371RU

Когда переход с автоматического удержания (Auto Hold) на электрический стояночный тормоз не работает должным образом, раздается звуковой сигнал и появляется сообщение.

## ✻ ПРИМЕЧАНИЕ

Когда отображается это сообщение, автоматическое удержание и электронный стояночный тормоз могут не сработать. В целях безопасности нажмите педаль тормоза.

### *Нажм. тормоз для откл. «AUTO HOLD»*

OHM050372U

Если при выключении режима автоматического удержания нажатием переключателя [AUTO HOLD] (Автоматическое удержание) педаль тормоза не нажимается, раздается звуковой сигнал и отображается соответствующее сообщение.

### *«AUTO HOLD» не включен. Закройте дверь, капот и заднюю дверь*

OHM050337RU

Если при нажатии кнопки [AUTO HOLD] (Автоматическое удержание) дверь водителя или капот двигателя не закрыты или ремень безопасности не застегнут, прозвучит предупредительный сигнал, а на ЖК-дисплее отобразится соответствующее сообщение. Нажмите кнопку «AUTO HOLD» (Автоматическое удержание) после закрытия двери водителя, капота двигателя и пристегивания ремня безопасности.

## Антиблокировочная тормозная система (ABS)

**⚠ ПРЕДУПРЕЖДЕНИЕ**

**Система ABS (или ESC) не способна предотвратить аварии, возникшие вследствие неправильных или опасных маневров водителя. Несмотря на то что управляемость автомобиля при экстренном торможении улучшается, необходимо всегда сохранять безопасную дистанцию до объектов впереди. В экстремальных дорожных условиях следует обязательно снижать скорость автомобиля.**
**В перечисленных ниже дорожных условиях тормозной путь автомобиля, оснащенного антиблокировочной тормозной системой (или системой электронного контроля устойчивости), может быть длиннее, чем у автомобиля без таких систем.**
**В этих условиях автомобиль должен двигаться на пониженной скорости.**

- **Неровные дороги, дороги с гравийным покрытием, заснеженные дороги.**

**(Продолжение)**

**(Продолжение)**

- **На шины автомобиля установлены цепи противоскольжения.**
- **На дорогах с выбоинами или с перепадом высот дорожного покрытия.**

**Не следует испытывать действие функций безопасности автомобиля, оборудованного системой ABS (или ESC), двигаясь или проходя повороты на высокой скорости. Так вы можете подвергнуть опасности себя и других людей.**

Система ABS постоянно измеряет частоту вращения колес. Если колеса начинают блокироваться, система ABS циклически регулирует давление на соответствующих тормозных механизмах.
При использовании тормозов в условиях, при которых может произойти блокировка колес, вы можете услышать тиканье тормозов или ощутить соответствующие вибрации на педали тормоза. Это нормальное явление, которое свидетельствует о работе системы ABS.

Для того чтобы в экстренной ситуации система ABS работала с максимальной эффективностью, не пытайтесь корректировать давление в тормозной системе и не нажимайте многократно на педаль тормоза. Педаль тормоза нужно выжимать как можно сильнее либо так сильно, как того требует ситуация: система ABS сама будет регулировать усилие, поступающее на тормоза.

### ✻ ПРИМЕЧАНИЕ

Когда автомобиль начинает движение после запуска двигателя, из моторного отсека может доноситься щелканье. Это нормальное явление, которое свидетельствует об исправной работе антиблокировочной тормозной системы.

- Несмотря на наличие антиблокировочной тормозной системы, автомобилю требуется достаточный тормозной путь. Всегда сохраняйте безопасную дистанцию до впереди идущего автомобиля.
- На поворотах обязательно снижайте скорость. Антиблокировочная тормозная система не способна предотвратить аварии на слишком высоких скоростях.
- При срабатывании антиблокировочной тормозной системы на дорогах с рыхлым или неровным покрытием тормозной путь может быть больше, чем у автомобиля с обычной тормозной системой.

W-78

### ⚠ ПРЕДОСТЕРЕЖЕНИЕ

- **Если загорается и не тухнет сигнальная лампа ABS, возможно, в работе системы ABS возникли проблемы. Однако в этом случае обычные тормоза автомобиля остаются исправными.**
- **Сигнальная лампа системы ABS горит около 3 секунд после перевода кнопки «ENGINE START/STOP» (Запуска/остановки двигателя) в положение «ON» (Вкл.). В течение этого времени система ABS выполняет самодиагностику: если все нормально, то лампа гаснет. Если лампа продолжает гореть, возможно, в работе системы ABS возникли проблемы. В этом случае следует проверить автомобиль в специализированной мастерской. Kia рекомендует связаться с официальным дилером Kia или партнерской сервисной компанией.**

### ⚠ ПРЕДОСТЕРЕЖЕНИЕ

- **Если вы движетесь по дороге с плохим сцеплением (например, по гололеду) и все время используете тормоза, система ABS работает постоянно, и может загореться сигнальная лампа ABS. Остановите автомобиль в безопасном месте и заглушите двигатель.**
- **Перезапустите двигатель. Если сигнальная лампа системы ABS не горит, то система ABS работает нормально. В противном случае, вероятно, возникли проблемы с системой ABS. В этом случае следует проверить автомобиль в специализированной мастерской. Kia рекомендует связаться с официальным дилером Kia или партнерской сервисной компанией.**

### ✻ ПРИМЕЧАНИЕ

Если автомобиль запускается от внешнего источника из-за низкого уровня заряда в аккумуляторе, двигатель может работать не так плавно как обычно, вследствие чего может загореться сигнальная лампа ABS. Это происходит из-за низкого напряжения аккумулятора. Такая ситуация не свидетельствует о неисправности системы ABS.

- При движении не следует многократно нажимать на тормоз!
- Перед поездкой на автомобиле зарядите аккумулятор.

## Электронный контроль устойчивости (ESC)

Система электронного контроля устойчивости (ESC) предназначена для стабилизации автомобиля во время выполнения маневров поворота. Система ESC проверяет направление, в котором поворачивается рулевое колесо, и направление, в котором автомобиль движется на самом деле. Система ESC задействует тормоза отдельных колес и вмешивается в работу системы управления двигателем, чтобы придать устойчивость автомобилю.

**⚠ ПРЕДУПРЕЖДЕНИЕ**

**Никогда не ездите слишком быстро для текущих дорожных условий или при прохождении поворотов. Система электронного контроля устойчивости (ESC) не может предотвратить аварию. Превышение скорости на поворотах, резкие маневры и аквапланирование на мокрой поверхности могут привести к серьезным дорожно-транспортным происшествиям. Предотвратить ДТП может только внимательный водитель, соблюдающий технику безопасности, который избегает маневров, способных привести к потере сцепления колес с дорогой. Даже при наличии системы ESC всегда соблюдайте все обычные меры предосторожности при управлении автомобилем, включая езду на безопасной скорости для данных условий.**

Электронный контроль устойчивости (ESC) — это электронная система, которая помогает водителю сохранить управление автомобилем в неблагоприятных условиях. Она не является заменой навыкам и методам безопасного вождения. На сохранение управления с помощью системы ESC влияют такие факторы, как скорость, дорожные условия и усилие, прилагаемое водителем для поворота рулевого колеса. Ответственность за управление автомобилем и прохождение поворотов на правильно выбранной скорости при достаточном уровне безопасности полностью возлагается на водителя.

При использовании тормозов в условиях, при которых может произойти блокировка колес, вы можете услышать тиканье тормозов или ощутить соответствующие вибрации на педали тормоза. Это нормальное явление, которое означает, что система ESC активна.

## ✻ ПРИМЕЧАНИЕ

Когда автомобиль начинает движение после запуска двигателя, из моторного отсека может доноситься щелканье. Это нормальное явление, которое свидетельствует об исправной работе системы электронного контроля устойчивости (ESC).

### *Работа системы ESC*

#### Включение системы ESC

-

- Когда кнопка «ENGINE START/STOP» (запуска/остановки двигателя) установлена в положение «ON» (Вкл.), индикаторные лампы «ESC» и «ESC OFF» (ESC выкл.) загорятся примерно на 3 секунды, после чего включится система ESC.
- Для выключения системы ESC включите зажигание и нажмите кнопку «ESC OFF» (ESC выкл.) хотя бы на полсекунды. загорится индикаторная лампа «ESC OFF» (ESC выкл.). Для включения системы ESC нажмите кнопку «ESC OFF» (ESC выкл.) (индикаторная лампа «ESC OFF» (ESC выкл.) погаснет).
- При запуске двигателя можно услышать негромкий тикающий звук, который свидетельствует о запуске процесса автоматической самодиагностики системы ESC и не является признаком неисправности.

#### Во время работы

Работа системы ESC сопровождается миганием индикаторной лампы «ESC».

- Если система электронного контроля устойчивости работает правильно, в автомобиле ощущаются легкие пульсации. Это вызвано управлением тормозами и не указывает на неисправность.
- При выезде с грязного или скользкого участка дороги частота вращения двигателя не увеличится даже при сильном нажатии педали акселератора. Такое поведение обеспечивает необходимую устойчивость и сцепление автомобиля с дорогой, оно не указывает на неисправность.

### *Отключение системы ESC*

**Способы отключения системы ESC**

Существует два способа отключения системы ESC.
При остановке двигателя в момент, когда система ESC отключена, она остается отключенной. При запуске двигателя система автоматически включается.

OHM050338RU

- **Первый вариант отключения системы электронного контроля устойчивости (ESC)**
  Нажмите кнопку «ESC OFF» (ESC ВЫКЛ.) (загорится индикаторная лампа «ESC OFF» (ESC ВЫКЛ.)). В этом состоянии функция управления двигателем не работает. Это означает, что функция регулирования тягового усилия не работает. Активной будет только функция управления тормозами.

OHM050339U

- **Второй вариант отключения системы электронного контроля устойчивости (ESC)**
  Для прекращения работы системы ESC нажмите и удерживайте кнопку «ESC OFF» (ESC выкл.) более 3 секунд. Загорится индикаторная лампа «ESC OFF» (ESC ВЫКЛ.) и прозвучит предупредительный сигнал ESC OFF. В этом состоянии функции управления двигателем и управления тормозами отключаются. Это означает, что система стабилизации курсовой устойчивости автомобиля также отключается.

### *Индикаторная лампа*

Когда кнопка «ENGINE START/STOP» (Запуска/остановки двигателя) переводится в положение «ON» (Вкл.), индикаторная лампа загорается, а потом гаснет, если система электронного контроля устойчивости (ESC) работает правильно.
Индикаторная лампа электронного контроля устойчивости (ESC) мигает, если система ESC работает, или горит непрерывно, если система ESC не работает.

Индикаторная лампа отключения электронного контроля устойчивости «ESC OFF» загорается, если система ESC выключается кнопкой.

### ⚠ ПРЕДОСТЕРЕЖЕНИЕ

**Езда с разными размерами шин или колес может вызвать неполадки системы электронного контроля устойчивости (ESC). При замене шин убедитесь, что они имеют тот же размер, что и оригинальные шины.**

### ⚠ ПРЕДУПРЕЖДЕНИЕ

**Система электронного контроля устойчивости является только вспомогательным средством для вождения автомобиля; будьте осторожны при замедлении на поворотах, заснеженной или обледенелой дороге. Ведите автомобиль медленно и не пытайтесь ускоряться, если индикаторная лампа ESC мигает или если поверхность дороги скользкая.**

### *Использование кнопки «ESC OFF» (Выключения ESC)*

Во время движения

- Электронный контроль устойчивости (ESC) должен быть включен для повседневного движения, при возможности.
- Для включения ESC во время движения, нажмите на кнопку «ESC OFF» (ESC выкл.) во время движения по ровной дороге.

### ⚠ ПРЕДУПРЕЖДЕНИЕ

**Никогда не нажимайте кнопку «ESC OFF» (ESC выкл.) во время работы ESC (индикаторная лампа ESC мигает).**
**При выключении ESC во время работы ESC автомобиль может потерять управление.**

### ✻ ПРИМЕЧАНИЕ

- При работе автомобиля на динамометре обеспечьте выключение ESC, удерживая кнопку «ESC OFF» (ESC выкл.) больше 3 секунды (лампа «ESC OFF» горит). Если ESC остается включенным, это может предотвратить увеличение скорости автомобиля и привести к ошибочной диагностике.
- Выключение ESC не влияет на работу ABS или тормозной системы.

### ✻ ПРИМЕЧАНИЕ

- Система HAC не работает, когда рычаг переключения передач находится в положении «P» (парковка) или «N» (нейтраль).

(Продолжение)

(Продолжение)

- Система HAC включается, даже если система ESC выключена, но она не включается, если система ESC неисправна.

## Управление устойчивостью автомобиля (VSM)

Эта система обеспечивает дополнительную устойчивость и чувствительность рулевого управления автомобиля в условиях езды по скользкой дороге или в случае, когда автомобиль обнаруживает изменение коэффициента трения между правыми и левыми колесами при торможении.

### *Работа системы VSM*

События, связанные с работой системы VSM:

- мигает лампа системы электронного контроля устойчивости (ESC) ();
- водитель сохраняет управление рулевым колесом.

Когда система управления устойчивостью автомобиля работает должным образом, в автомобиле можно почувствовать легкую пульсацию. Это вызвано управлением тормозами и не указывает на неисправность.

### В каких случаях не работает система VSM

- Движение по уклону.
- Движение задним ходом
- На комбинации приборов продолжает гореть индикаторная лампа «ESC OFF» ()
- На комбинации приборов продолжает гореть индикаторная лампа электроусилителя руля (EPS)

### *Отключение системы VSM*

Если нажать кнопку «ESC OFF» (ESC выкл.) для отключения системы ESC, система VSM будет также выключена и загорится индикаторная лампа «ESC OFF» ().

Для включения системы VSM нажмите кнопку еще раз. Индикаторная лампа «ESC OFF» погаснет.

### *Индикатор неисправности*

Система VSM может отключиться, даже если ее работа не отменена нажатием кнопки «ESC OFF» (ESC выкл.). Это означает, что в системе EPS (электроусилитель руля) или VSM (система управления стабилизацией) обнаружена неисправность. Если индикаторная лампа выключения системы электронного контроля устойчивости (ESC) () или сигнальная лампа электроусилителя руля (EPS) горит непрерывно, следует проверить систему в специализированной мастерской. Kia рекомендует обратиться к официальному дилеру Kia или партнерской сервисной компании.

**⚠ ПРЕДУПРЕЖДЕНИЕ**

- **Система управления устойчивостью автомобиля не является заменой навыков и методов безопасного вождения, а только дополняет их. Водитель обязан все время следить за скоростью и расстоянием до впереди идущего автомобиля. При управлении автомобилем всегда крепко держите рулевое колесо в руках.**
- **Автомобиль реагирует на действия водителя, даже если установлена система VSM. Всегда соблюдайте все обычные меры предосторожности для управления автомобилем на безопасной скорости с учетом имеющихся условий — в том числе в неблагоприятную погоду и на скользкой дороге.**

**(Продолжение)**

**(Продолжение)**

- **Управление автомобилем с шинами или колесными дисками различных размеров может привести к неисправности системы VSM. Перед заменой шин убедитесь, что их размер соответствует размеру оригинальных шин.**

## Система стабилизации прицепа (TSA)

Система стабилизации прицепа работает как система стабилизации автомобиля. Если при движении начинается раскачивание прицепа, система стабилизации прицепа восстанавливает его устойчивость. Причины раскачивания прицепа могут быть самыми разнообразными. Чаще всего это происходит при высокой скорости движения, сильном воздействии бокового ветра, вибрациях или перегрузке. Причины раскачивания прицепа:

- Высокая скорость;
- Сильный боковой ветер;
- Перегрузка;
- Неожиданное смещение рулевого колеса;
- Неровная дорога.

Система стабилизации прицепа постоянно анализирует устойчивость прицепа. При обнаружении раскачивания прицепа система автоматически притормаживает одно или несколько колес и восстанавливает устойчивость прицепа. В случае если этого недостаточно, система включает тормоза всех колес и уменьшает мощность двигателя. После восстановления устойчивости прицепа система стабилизации прицепа отключается.

## Система помощи при трогании на подъеме (HAC)

При трогании после остановки на крутом подъеме автомобиль, как правило, скатывается назад. Система HAC предотвращает скатывание автомобиля назад за счет автоматического включения тормозов на приблизительно 1~2 секунды. При нажатии педали акселератора или по прошествии приблизительно 1~2 секунд давление в тормозной системе падает.

**⚠ ПРЕДУПРЕЖДЕНИЕ**

**Система HAC активируется всего на 1~2 секунды, поэтому при трогании автомобиля всегда выжимайте педаль акселератора.**

**✻ ПРИМЕЧАНИЕ**

- Система HAC не работает, когда рычаг переключения передач находится в положении «P» (парковка) или «N» (нейтраль).
- Система HAC включается, даже если система ESC выключена, но она не включается, если система ESC неисправна.

## Система предупреждения об аварийной остановке (ESS)

Система предупреждения об аварийной остановке предупреждает водителя находящегося сзади автомобиля о резком торможении миганием стоп-сигнала.
Система активируется в следующих случаях:

- Автомобиль внезапно останавливается (скорость автомобиля превышает 55 км/ч и замедление автомобиля больше чем 7 м/с$^2$.)
- Включается система ABS.

При снижении скорости автомобиля ниже 40 км/ч и отключении системы ABS или при завершении экстренного торможения мигание стоп-сигнала прекратится. Вместо этого автоматически включится аварийная световая сигнализация.
При превышении скорости больше 10 км/ч после остановки, аварийная световая сигнализация выключится. Кроме того, аварийная сигнализация выключится, если автомобиль будет ехать на низкой скорости в течение некоторого времени. Аварийную сигнализацию можно выключить вручную, нажав переключатель аварийной световой сигнализации.

**⚠ ПРЕДОСТЕРЕЖЕНИЕ**

**Система предупреждения об аварийной остановке (ESS) не сработает при включенной аварийной световой сигнализации.**

## Правильные приемы торможения

**⚠ ПРЕДУПРЕЖДЕНИЕ**

- **Выходя из автомобиля или паркуя его, обязательно полностью затягивайте стояночный тормоз и переводите рычаг переключения коробки передач в положение «P» (парковка). Если стояночный тормоз затянут не полностью, автомобиль может самопроизвольно тронуться с места и причинить травмы вам и окружающим людям.**
- **При парковке в автомобиле обязательно должен быть полностью затянут стояночный тормоз во избежание непреднамеренного движения, которое может травмировать водителя, пассажиров или пешеходов.**

- Перед выездом с парковочного места проверьте, отключен ли стояночный тормоз и погас ли соответствующий индикатор.

- При езде по воде тормоза могут намокнуть. Также они могут намокнуть во время мойки автомобиля. Намокшие тормоза представляют опасность! Автомобиль с намокшими тормозами теряет способность быстро останавливаться. При торможении автомобиль с намокшими тормозами может тянуть в сторону.
  Для того чтобы высушить тормоза, слегка нажимайте педаль тормоза, пока не восстановится нормальное тормозное усилие, при этом внимательно следите за поведением автомобиля на дороге. Если тормозное усилие не возвращается к норме, остановитесь при первой же возможности и пройдите осмотр в специализированной мастерской.
  Kia рекомендует позвонить официальному дилеру Kia или партнерской сервисной компании.
- Не следует двигаться на автомобиле под гору с выключенной передачей. Это крайне опасно. Автомобиль должен двигаться только с включенной передачей: для снижения скорости воспользуйтесь тормозами, после чего понизьте передачу, чтобы поддерживать безопасную скорость с помощью торможения двигателем.
- При движении не держите ногу на педали тормоза. Держать ногу на педали тормоза во время движения автомобиля опасно, так как это может привести к перегреву и отказу тормозов. Кроме того, усиливается износ компонентов тормозной системы.
- Если во время движения спустила шина, аккуратно нажмите на тормоз: во время замедления автомобиль следует удерживать в направлении прямого хода вперед. Когда позволит скорость, отведите автомобиль на обочину и остановитесь в безопасном месте.
- Если автомобиль оснащен автоматической коробкой передач, не допускайте, чтобы он катился вперед. Чтобы исключить такое качение, при остановке автомобиля твердо держите ногу на педали тормоза.
- Паркуясь на уклоне, соблюдайте крайнюю осторожность. Надежно затяните стояночный тормоз и переведите рычаг переключения передач в положение «P» (парковка). Если автомобиль направлен вниз по склону, поверните передние колеса к бордюру, чтобы предотвратить скатывание автомобиля вниз.
  Если автомобиль направлен вверх по склону, поверните передние колеса в направлении от бордюра, чтобы предотвратить скатывание автомобиля вниз. При отсутствии бордюра или необходимости предотвратить скатывание автомобиля в силу других условий, заблокируйте колеса.
- При некоторых условиях стояночный тормоз может замерзнуть во включенном положении. Чаще всего это происходит при скоплении снега или льда в районе задних тормозов или если тормоза промокли. Если существует риск замерзания стояночного тормоза, применяйте его только кратковременно, чтобы перевести рычаг переключения передач в положение «P» (парковка) и заблокировать задние колеса автомобиля для предотвращения качения. После этого отпустите стояночный тормоз.

• Не пытайтесь удерживать автомобиль на уклоне с помощью педали акселератора. Это может привести к перегреву трансмиссии. Всегда пользуйтесь педалью тормоза или стояночным тормозом.

## Система помощи при спуске (DBC)

Система помощи при спуске (DBC) упрощает движение вниз по крутому уклону, позволяя не пользоваться при этом педалью тормоза.

Данная система автоматически включает тормоз для поддержания скорости автомобиля ниже определенного значения и позволяет водителю сосредоточить свое внимание на движении вниз по уклону.
По умолчанию при переводе ключа зажигания в положение «ON» (Вкл.) система помощи при спуске отключена. Нажмите данную кнопку, чтобы включить систему, и еще раз, чтобы ее отключить.

### ✻ ПРИМЕЧАНИЕ

- При активации системы помощи при спуске могут наблюдаться механические шумы и вибрации в тормозах.
- При активации системы помощи при спуске загорается задний стоп-сигнал.

OHM050340RU

Если система помощи при спуске работает неправильно, на ЖК-дисплее отображается предупреждающее сообщение и раздается предупреждающий звуковой сигнал. В этом случае для контроля скорости автомобиля нажмите педаль тормоза.

***Работа системы помощи при спуске***

| Режим | Индикаторная лампа | Описание |
|---|---|---|
| **Ожидание** | Горит зеленый индикатор | Нажмите кнопку «DBC» (Система помощи при спуске) при движении автомобиля со скоростью ниже 60 км/ч (37 миль/ч). Система помощи при спуске включается и переходит в режим ожидания. Система не включается при движении автомобиля со скоростью более 60 км/ч (37 миль/ч). |
| **Активно** | Мигает зеленый индикатор | В режиме ожидания система помощи при спуске включается при следующих условиях:<br>- Склон достаточно крутой.<br>- Не нажата педаль тормоза или педаль газа.<br>- Скорость автомобиля находится в пределах 4 ~ 40 км/ч (2 ~ 25 миль/ч) независимо от того, движется автомобиль вперед или назад.<br><br>В пределах диапазона скоростей активации 4 ~ 30 км/ч (2 ~ 18 миль/ч) водитель может управлять скоростью автомобиля, нажимая педаль тормоза или газа. |
| **Деактивирована** | Зеленый индикатор гаснет | Система помощи при спуске отключается в следующих случаях.<br>- Повторное нажатие кнопки «DBC» (Система помощи при спуске).<br>- Сскорость автомобиля превышает 60 км/ч (37 миль/ч). |
| | Горит зеленый индикатор (поддерживается режим ожидания) | Система помощи при спуске отключается, но остается в режиме ожидания при следующих условиях.<br>- Склон недостаточно крутой.<br>- Скорость автомобиля в пределах 30 ~ 60 км/ч (18 ~ 38 миль/ч).<br><br>При нажатии педали акселератора или педали тормоза с усилием выше установленного. |

| Режим | Индикаторная лампа | Описание |
|---|---|---|
| Неисправность системы | Горит желтый индикатор | Желтый предупреждающий индикатор загорается в случае возможной неисправности системы или если она неправильно сработала во время активации. В этом случае система помощи при спуске отключается. Следует проверить систему в специализированной мастерской. Kia рекомендует обратиться к официальному дилеру Kia или партнерской сервисной компании. |

**⚠ ПРЕДУПРЕЖДЕНИЕ**

**Если горит красный индикатор «DBC» (Система помощи при спуске), возможно, система перегрета или неисправна. Если контрольная лампа горит даже после остывания системы помощи при спуске, в самые кратчайшие сроки обратитесь в специализированную мастерскую для проверки автомобиля. Kia рекомендует обратиться к официальному дилеру Kia или партнерской сервисной компании.**

## ✻ ПРИМЕЧАНИЕ

- Система помощи при спуске может не отключаться при движении вниз по крутому склону даже в случае нажатия педали тормоза или газа.
- Система помощи при спуске может не всегда поддерживать определенную скорость автомобиля.
- Система помощи при спуске не работает в следующих случаях.
  - Рычаг переключения передач находится в положении «P» (парковка).
  - Включена система ESC.

## Правильные приемы торможения

**⚠ ПРЕДУПРЕЖДЕНИЕ**

**Прежде чем покинуть автомобиль или во время парковки, всегда следует дождаться полной остановки автомобиля и не отпускать педаль тормоза. Переместите рычаг переключения передач в положение «P» (Парковка), затем включите стояночный тормоз и переведите кнопку «ENGINE START/STOP» (Запуска/остановки двигателя) в положение «OFF» (Выкл.).**
**Автомобили с не полностью затянутым стояночным тормозом могут случайно начать движение и причинить травмы вам и другим.**

Намокшие тормоза представляют опасность! При движении автомобиля через водную преграду, а также после мойки тормоза могут намокнуть. Автомобиль с намокшими тормозами теряет способность быстро останавливаться. При торможении автомобиль с намокшими тормозами может тянуть в сторону.

Для того чтобы высушить тормоза, слегка нажимайте педаль тормоза, пока не восстановится нормальное тормозное усилие, при этом внимательно следите за поведением автомобиля на дороге. Если тормозное усилие не возвращается к норме, остановитесь при первой же возможности и пройдите осмотр в специализированной мастерской. Kia рекомендует позвонить официальному дилеру Kia или партнерской сервисной компании.
Во время движения НЕ ставьте ногу на педаль тормоза. Даже небольшое, но постоянное нажатие на педаль может привести к перегреву, износу тормозов или даже их выходу из строя.
Если во время движения спустила шина, аккуратно нажмите на тормоз: во время замедления автомобиль следует удерживать в направлении прямого хода вперед. Когда позволит скорость, отведите автомобиль на обочину и остановитесь в безопасном месте.
При остановке автомобиля твердо держите ногу на педали тормоза, чтобы исключить его качение вперед.

# БЛОКИРУЕМЫЙ ДИФФЕРЕНЦИАЛ (ПРИ НАЛИЧИИ)

Блокируемый дифференциал, при наличии, используется только для дифференциала задних колес. Особенности блокируемого дифференциала описаны далее: так же как и с обычным дифференциалом, при прохождении поворота колесо на одной стороне может вращаться со скоростью, отличной от скорости вращения другого колеса. Разница между блокируемым дифференциалом и обычным дифференциалом состоит в том, что если колесо с одной стороны автомобиля теряет сцепление с дорогой, то больший вращающийся момент прилагается к заднему колесу на другой стороне, чтобы улучшить сцепление.

## ✻ ПРИМЕЧАНИЕ

В стационарном положении LD (блокируемый дифференциал) срабатывает, когда возникает разница в скорости вращения правого заднего и левого заднего колеса.

Можно использовать следующие процедуры, чтобы подтвердить правильное функционирование блокируемого дифференциала:

1. Расположите автомобиль таким образом, чтобы одно колесо находилось на сухой мощеной поверхности, а другое — на поверхности покрытой льдом, снегом, грязью и пр. Начните движение и наблюдайте за работой блокируемого дифференциала. Автомобиль не должен застрять, если дифференциал работает должным образом.
2. Нажимайте на педаль акселератора плавно, а затем, если сцепление с дорогой хорошее, выжмите ее с усилием. Если автомобиль хорошо набирает ускорение, то дифференциал работает надлежащим образом.

## ✻ ПРИМЕЧАНИЕ

Как правило, блокируемый дифференциал срабатывает и отключается автоматически, но иногда он может не отключаться автоматически. В таком случае вы почувствуете, что колесо волочится во время езды или при вхождении в поворот. Вы можете отключить его в ручном ре-

(Продолжение)

(Продолжение)

жиме, немного повернув рулевое колесо вправо и влево когда автомобиль движется на малой скорости.

## ⚠ ПРЕДОСТЕРЕЖЕНИЕ

- **Никогда не запускайте двигатель, если рычаг переключения передач установлен в положение для движения вперед или назад в случае, когда одно из задних колес приподнято при помощи домкрата, а другое контактирует с землей, в противном случае автомобиль может дернуться вперед.**
- **Если одно из задних колес начинает проскальзывать в грязи, снегу и т. д., то иногда автомобиль можно освободить, сильнее нажав на педаль газа; однако не следует долго держать двигатель на высоких оборотах, так как это может привести к повреждению блокируемого дифференциала.**

# СИСТЕМА ИНТЕГРИРОВАННОГО УПРАВЛЕНИЯ ДИНАМИКОЙ АВТОМОБИЛЯ

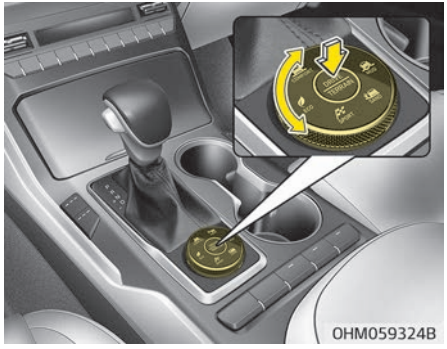
OHM059324B

Режим движения выбирается в зависимости от предпочтений водителя или дорожных условий.
Если включен режим «DRIVE MODE» (Режим привода) нажатием кнопки «DRIVE/TERRAIN MODE» (Режим привода / внедорожный режим), поверните регулятор «DRIVE MODE» (Режим привода) для выбора желаемого режима.
Если требуется использовать внедорожный режим, включите «TERRAIN MODE» (Внедорожный режим), нажав кнопку «DRIVE/TERRAIN MODE» (Режим привода / внедорожный режим) и повернув регулятор.

Дополнительная информация приведена в разделе “Полный привод (4WD)” на странице 5-22.

## Режим движения

■ «COMFORT» (Комфортный)

OHM050341C

■ «ECO» (Экономичный)

OHM050342C

■ «SPORT» (Спорт)

OHM050343C

**COMFORT ↔ ECO ↔ SPORT (Комфортный ↔ Экономичный ↔ Спортивный)**

- Режим «COMFORT» (КОМФОРТ): режим «COMFORT» (КОМФОРТ) обеспечивает плавное управление и комфортный стиль вождения.
- Режим «ECO» (ЭКОНОМИЯ): данный режим повышает эффективности использования топлива для экологического типа движения.
- Режим «SPORT» (СПОРТ): спортивный режим обеспечивает спортивный, но уверенный стиль езды.

При повторном запуске двигателя будет установлен режим «COMFORT» (КОМФОРТ) или «ECO» (ЭКОНОМИЯ), если ранее был выбран «COMFORT/SPORT» (КОМФОРТ/СПОРТ). при повторном запуске двигателя будет установлен режим «COMFORT» (КОМФОРТ).
Если установлен режим «Eco» (Экономия), при повторном запуске двигателя будет установлен режим «Eco» (Экономия).

### *Спортивный режим*

**SPORT**

Спортивный режим управляет динамикой движения, автоматически регулируя усилие на руле, и логической схемой управления двигателем и трансмиссией для повышения производительности водителя.

- При повороте кнопки «DRIVE MODE» (Режим движения) выбирается спортивный режим и загорается оранжевый индикатор SPORT.
- При повторном включении двигателя автомобиль вернется обратно в режим «COMFORT» (Комфорт). Если вы желаете включить режим «SPORT» (Спортивный), повторно выберите режим «SPORT» (Спортивный) кнопкой «DRIVE/TERRAIN MODE» (Режим движения/бездорожья).
- При активизации режима «SPORT» (Спортивный):
  - Обороты двигателя будут оставаться повышенными на протяжении определенного периода времени, даже после того как будет отпущена педаль акселератора
  - При ускорении происходит задержка перехода на более высокую передачу

## ✻ ПРИМЕЧАНИЕ

В режиме «SPORT» (Спортивный) эффективность использования топлива снижается.

### *Режим «ECO»*

**ECO**

Когда режим движения устанавливается в режим ECO, логическая схема управления двигателем и трансмиссией изменяется для обеспечения максимальной эффективности использования топлива.

- При повороте кнопки «DRIVE/TERRAIN MODE» (Режим привода/бездорожный режим) и выборе экономичного режима загорается зеленый индикатор ECO.
- Если автомобиль находится в режиме ECO, то при выключении двигателя и его повторном запуске настройки режима движения останутся в режиме ECO.

## ✻ ПРИМЕЧАНИЕ

Эффективность использования топлива зависит от стиля вождения и ситуации на дороге.

При активизации режима ECO:

- Реакция на ускорение может быть несколько снижена при умеренном нажатии на педаль газа.

- Могут быть ограничены рабочие параметры системы кондиционирования воздуха.
- Может измениться схема переключения автоматической коробки передач.
- Действие системы активного звукового оформления (Active Sound Design, ASD) может быть ограничено.
- Шум двигателя может стать громче.

Вышеуказанные ситуации являются нормальными условиями, когда включен экономичный режим для снижения расхода топлива.

### Ограничения для работы режима ECO:

Если следующие условия возникают при включенном экономичном режиме, работа системы может быть ограничена даже без изменений состояния индикатора ECO.

- При низкой температуре охлаждающей жидкости:
  Работа системы ограничивается до тех пор, пока двигатель не выйдет на нормальный режим работы.
- При подъеме вверх по склону:
  Работа системы ограничивается с целью повышения мощности двигателя при движении вверх по склону, поскольку система ограничивает крутящий момент двигателя.
- При движении автомобиля с рычагом переключения передач автоматической трансмиссии в ручном режиме.
  Работа системы ограничивается в зависимости от положения рычага переключения передач.

# ВСПОМОГАТЕЛЬНАЯ ФУНКЦИЯ ПРЕДОТВРАЩЕНИЯ ЛОБОВОГО СТОЛКНОВЕНИЯ (FORWARD COLLISION-AVOIDANCE ASSIST, FCA) (СОВОКУПНОСТЬ ДАТЧИКОВ) (ПРИ НАЛИЧИИ)

## Основные функции

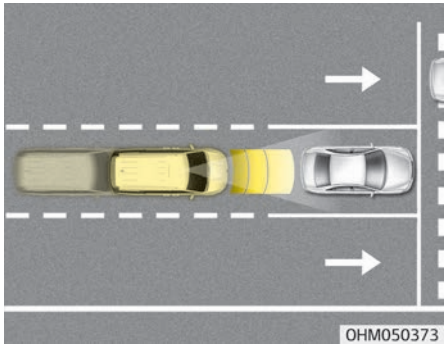


Система помощи по предотвращению переднего столкновения предназначена для обнаружения и отслеживания транспортных средств по ходу движения, обнаружения пешеходов или велосипедистов на проезжей части, а также предупреждения водителя о возможном столкновении с помощью предупреждающего сообщения и звукового оповещения и при необходимости применения экстренного торможения.

Кроме того, если автомобиль оборудован передними угловыми радарами, при вождении на высокой скорости функция отслеживает транспортные средства впереди и на соседних полосах. Если при перестроении в другой ряд возникает угроза столкновения, она применяет аварийное торможение.

## Функция предупреждения при повороте на перекрестке

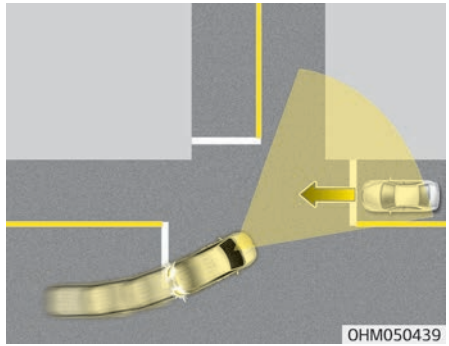


Функция Junction Turning (Поворот на перекрестке) применяет экстренное торможение, чтобы избежать столкновения со встречным транспортным средством, движущимся на соседней полосе, при его повороте на перекрестке налево с включенным сигналом поворота.

### Функция пересечения перекрестка (Junction Crossing) (при наличии)

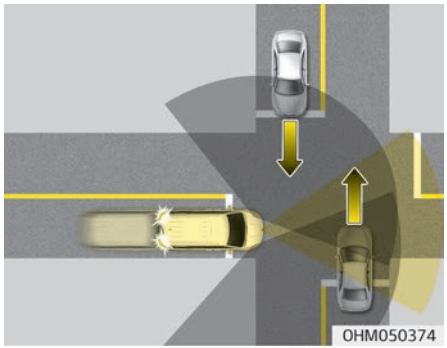


Функция Junction Turning (Поворот на перекрестке) применяет экстренное торможение, чтобы избежать столкновения со встречным транспортным средством, движущимся на соседней полосе, при его повороте на перекрестке налево с включенным сигналом поворота.

### Функция подготовки к перестроению (Lane-Change Oncoming) (при наличии)

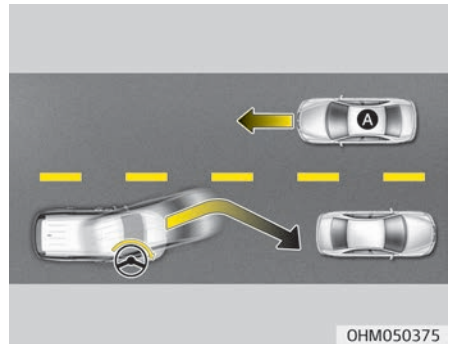


[A] — встречное транспортное средство
Функция подготовки к перестроению помогает предотвратить столкновение со встречным транспортным средством, помогая водителю переместиться в другой ряд.

### Функция контроля перестроения (Lane-Change Side) (при наличии)

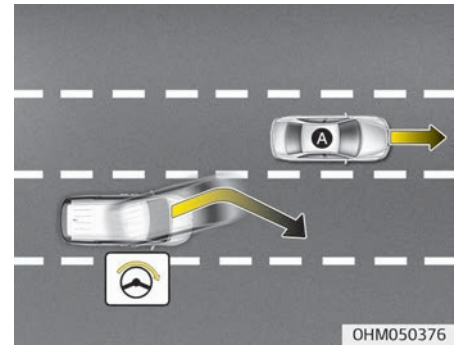


[A] : впереди идущий автомобиль на соседней полосе
Функция контроля перестроения помогает предотвратить столкновение с впереди идущим транспортным средством на соседней полосе, помогая водителю переместиться в другой ряд.

## Вспомогательная функция уклонения от столкновения (Evasive Steering Assist) (при наличии)

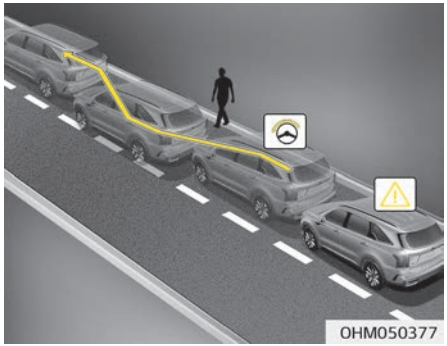


- Функция помощи в уклонении от столкновения помогает избежать столкновения с движущимся впереди в той же полосе транспортным средством, пешеходом или велосипедистом. При обнаружении риска столкновения функция помощи в уклонении от столкновения предупреждает водителя и, если водитель начал маневр, чтобы избежать столкновения, помогает водителю в рулевом управлении.
- Функция помощи в уклонении от столкновения помогает избежать столкновения с движущимся впереди в той же полосе пешеходом или велосипедистом. Если обнаружен риск столкновения и имеется место для маневра, функция помощи в уклонении от столкновения предупреждает водителя и помогает ему в рулевом управлении для того, чтобы избежать столкновения.

## Датчик обнаружения

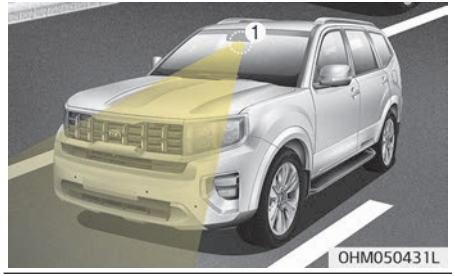

[1]: камера переднего вида,
[2]: передний радар,
[3]: Передний угловой радар (при наличии),
[4]: Задний угловой радар (при наличии)
Смотрите точное расположение датчиков обнаружения на иллюстрации.

### ⚠ ПРЕДОСТЕРЕЖЕНИЕ

**Для поддержания оптимальных рабочих характеристик датчика обнаружения соблюдайте следующие меры предосторожности:**

**(Продолжение)**

**(Продолжение)**

- **Запрещается разбирать датчики обнаружения, а также применять к ним ударное воздействие.**
- **В случае замены или ремонта датчика следует проверить автомобиль в специализированной мастерской. Kia рекомендует проконсультироваться с официальным дилером Kia или партнерской сервисной компанией.**
- **Запрещено размещать на лобовом стекле аксессуары или стикеры, а также тонировать лобовое стекло.**
- **Крайне важно следить за тем, чтобы на камеру переднего вида не попадала вода.**
- **Запрещено размещать над приборной панелью светоотражающие предметы (например, белую бумагу, зеркало). Любое отражение света может повлиять на правильность работы функции.**

**(Продолжение)**

**(Продолжение)**

- **Не устанавливайте рамки номерного знака или другие посторонние предметы, например наклейки, пленку или решетки на бампер вблизи крышки переднего радара.**
- **Всегда содержите передний радар и его крышку в чистоте и не допускайте наличия на них загрязнений.**
  **Используйте только мягкую ткань для мытья автомобиля. Не распыляйте находящуюся под давлением воду непосредственно на датчик или его крышку.**

**(Продолжение)**

**(Продолжение)**

- **Если к радару или рядом с местом его установки будет приложена излишняя сила, система помощи по предотвращению лобового столкновения может работать некорректно, даже если на приборной панели не появляется предупреждающее сообщение. В этом случае следует проверить автомобиль в специализированной мастерской. Kia рекомендует обратиться к официальному дилеру Kia или партнерской сервисной компании.**
- **Для ремонта поврежденной крышки переднего радара используйте только оригинальные запчасти.**
  **Не наносите краску на крышку переднего радара.**
- **Автомобили, оборудованные передним и/или задним угловым радаром**

**(Продолжение)**

**(Продолжение)**

- **Не размещайте рамку с номерным знаком и посторонние предметы (наклейки на бампер, пленку или кенгурятник) рядом с передним или задним угловым радаром.**
- **Система может работать некорректно в случае замены бампера, повреждения области вокруг переднего или заднего углового радара или нанесения краски.**
- **При наличии прицепа или навесного держателя задний угловой радар или функция могут работать некорректно.**

## Параметры функций
### *Настройка*

Безопасность впереди

Переведите кнопку «ENGINE START/STOP» (Запуск/остановка двигателя) в положение «ON» (Вкл.) и в меню «Settings» (Настройки) выберите пункт «Driver Assistance» (Помощь водителю) ➟ «Forward Safety» (Безопасность впереди), чтобы включить или отключить эти функции.

- Если выбран пункт «Активная помощь», функция будет предупреждать водителя с помощью сообщения и звукового сигнала в зависимости от уровня риска столкновения. Помощь при торможении будет применяться в зависимости от риска столкновения.
- Если выбран пункт «Warning Only» (Только предупреждение), функция будет предупреждать водителя с помощью сообщения и звукового сигнала в зависимости от уровня риска столкновения. Управление торможением не применяется.
- Если выбран пункт «Выкл.», функция будет выключена.

На приборной панели загорается аварийный сигнал ( ).
Водитель может видеть статус системы помощи по предотвращению переднего столкновения в меню «Настройки». Если сигнальная лампа продолжает гореть при включенной функции, следует проверить автомобиль в специализированной мастерской. Kia рекомендует обратиться к официальному дилеру Kia или партнерской сервисной компании.

### Безопасность при пересеченном движении спереди (при наличии)

При включенной (в положении «ON») кнопке запуска/остановки двигателя (Engine Start/Stop) в меню «Settings» (Настройки) выберите «Driver Assistance» (Помощь водителю) ➡ «Forward Safety» (Безопасность спереди) ➡ «Forward Cross-Traffic Safety» (Безопасность при пересеченном движении спереди) и включите или выключите функцию «Junction Crossing» (Пересечение перекрестка).

**⚠ ПРЕДУПРЕЖДЕНИЕ**

**При повторном запуске двигателя всегда включается система помощи по предотвращению переднего столкновения («Forward Collision-Avoidance Assist»). Однако, если отключить эту функцию после перезапуска двигателя, водителю следует быть более внимательным и соблюдать правила безопасного управления автомобилем.**

**⚠ ПРЕДОСТЕРЕЖЕНИЕ**

- **Если выбрано «Warning Only» (Только предупреждение), функция помощи при торможении и рулевом управлении (при наличии) не работает.**

**(Продолжение)**

**(Продолжение)**

- **Настройки функции «Forward Safety» (Безопасность спереди) включают в себя «Basic function» (Основное функционирование), «Junction Turning» (Поворот на перекрестке), «Lane Change Oncoming» (Подготовка к перестроению), «Lane Change Side» (Контроль перестроения) и «Evasive Steering Assist» (Помощь в уклонении от столкновения) (при наличии).**
- **Если функция«Forward Safety» (Безопасность спереди) выключена (в положении «Off»), функция «Junction Crossing» (Пересечение перекрестка) не работает даже в случае выбора настройки «Forward Cross-Traffic Safety» (Безопасность при пресеченном движении спереди) (при наличии).**

## ✻ ПРИМЕЧАНИЕ

Система предотвращения лобового столкновения отключается при выключении системы электронного контроля устойчивости путем нажатия и удержания кнопки отключения ESC в течение более 3 секунд. На приборной панели включится предупреждающий световой индикатор.

### *Время генерирования предупреждения*

Переведите кнопку «ENGINE START/STOP» (Запуск/остановка двигателя) в положение «ON» (Вкл.) и в меню в меню «Settings» (Настройки) выберите пункты «Driver Assistance» (Помощь водителю) ➡ «Warning Timing» (Таймер предупреждений), чтобы изменить первоначальную скорость выдачи предупреждений системы предотвращения лобового столкновения.

В новом автомобиле для таймера предупреждений установлено значение «Normal» (Обычный). При изменении таймера предупреждений время выдачи предупреждения других систем помощи водителю может измениться.

### *Громкость предупреждений*

Когда кнопка запуска/остановки двигателя находится в положении «ON» (Вкл.), выберите «Driver Assistance» (Помощь водителю) ➡ «Warning Volume» (Громкость предупреждений) в меню «Settings» (Настройки), чтобы изменить громкость предупреждений для системы помощи по предотвращению лобового столкновения, выбрав одно из значений: «High» (Высокая), «Medium» (Средняя) или «Low» (Низкая).

Если изменить громкость предупреждения, громкость предупреждения других систем помощи водителю также может измениться.

## ⚠ ПРЕДОСТЕРЕЖЕНИЕ

- **Настройки таймера и громкости предупреждения относятся ко всем функциям системы помощи по предотвращению переднего столкновения.**
- **Даже если для таймера предупреждения выбрано значение «Normal» (Обычный), при внезапной остановке движущегося впереди транспортного средства начальное время выдачи предупреждения может быть без задержки.**
- **Выберите для таймера предупреждений значение «Late» (Позже), если трафик небольшой, а скорость движения низкая.**

## ✻ ПРИМЕЧАНИЕ

При повторном запуске двигателя для таймера и громкости предупреждения используются последние настройки.

## Работа функции

### *Основные функции*

#### Предупреждение и управление

Основной функцией системы помощи по предотвращению переднего столкновения является выдача предупреждения водителю и управление автомобилем в зависимости от уровня риска столкновения: «Collision warning» (Угроза столкновения), «Emergency braking» (Автоматическое торможение) и «Stopping vehicle and ending brake control» (Остановка автомобиля и отключение системы управления торможением).

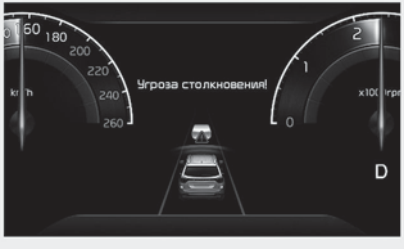


OHM050344RU

#### Угроза столкновения!

- Чтобы предупредить водителя об опасности столкновения, на приборной панели отображается предупреждающее сообщение «Collision warning» (Угроза столкновения) и звучит звуковое предупреждение.
- При обнаружении движущегося впереди транспортного средства функция работает даже в том случае, если скорость автомобиля находится в пределах 10–180 км/ч (6–110 миль/ч).
- При обнаружении движущегося впереди пешехода или велосипедиста функция работает в том случае, если скорость автомобиля составляет 10–85 км/ч (6–53 миль/ч).
- Если выбрана функция «Активная помощь», система может применить торможение.

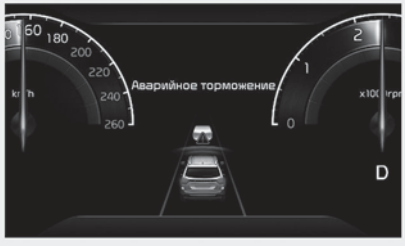


OHM050345RU

#### Аварийное торможение

- Чтобы предупредить водителя об автоматическом аварийном торможении, на приборной панели отобразится сообщение «Emergency Braking» (Аварийное торможение) и будет подан звуковой сигнал.
- При обнаружении движущегося впереди транспортного средства функция работает даже в том случае, если скорость автомобиля находится в пределах 10–75 км/ч (6–47 миль/ч).

- При обнаружении движущегося впереди транспортного средства система работает даже в том случае, если скорость автомобиля находится в пределах 10—100 км/ч (6—62 миль/ч) (если установлен передний угловой радар).
- При обнаружении движущегося впереди пешехода или велосипедиста функция работает в том случае, если скорость автомобиля составляет 10–65 км/ч (6–40 миль/ч).
- При возникновении ситуации, требующей экстренного торможения, функция применит максимальное торможение, чтобы избежать столкновения с транспортным средством, пешеходом или велосипедистом.

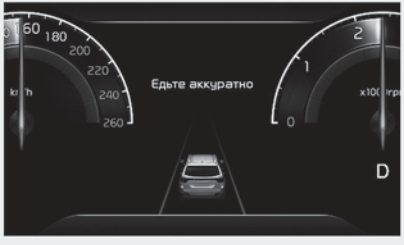

OHM050346RU

### Остановка автомобиля и отключение системы управления торможением

- При остановке автомобиля из-за экстренного торможения на приборной панели появится предупреждающее сообщение «Drive carefully» (Езжайте аккуратно).
  Для обеспечения безопасности водитель должен немедленно нажать на педаль тормоза и проверить окружающую обстановку.
- Система управления торможением отключится спустя примерно 2 секунды после остановки автомобиля из-за экстренного торможения.

## *Функция «Junction Turning» (Поворот на перекрестке) (при наличии)*

### Предупреждение и управление

Функция «Junction Crossing» (Поворот на перекрестке) выдает предупреждения и управляет автомобилем в зависимости от уровня риска столкновения: «Collision warning» (Угроза столкновения), «Emergency braking» (Аварийное торможение) и «Stopping vehicle and ending brake control» (Остановка автомобиля и отключение системы управления торможением).

OHM050351RU

### Угроза столкновения!

- Чтобы предупредить водителя об опасности столкновения, на приборной панели отображается предупреждающее сообщение «Collision warning» (Угроза столкновения) и звучит звуковое предупреждение.
- Система работает в том случае, если скорость автомобиля составляет примерно 10—30 км/ч (6-19 миль/ч), а скорость встречного транспортного средства — приммерно 30—70 км/ч (19-44 миль/ч).
- Если выбрана функция «Активная помощь», система может применить торможение.

OHM050464RU

### Аварийное торможение

- Чтобы предупредить водителя об автоматическом аварийном торможении, на приборной панели отобразится сообщение «Emergency Braking» (Аварийное торможение) и будет подан звуковой сигнал.
- Система работает в том случае, если скорость автомобиля составляет примерно 10—30 км/ч (6-19 миль/ч), а скорость встречного транспортного средства — приммерно 30—70 км/ч (19-44 миль/ч).
- При возникновении ситуации, требующей экстренного торможения, система применит максимальное торможение, чтобы избежать столкновения со встречным транспортным средством.

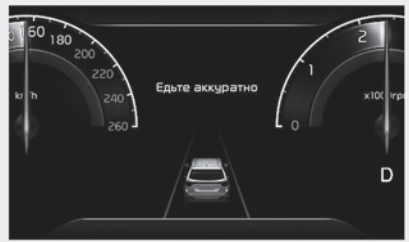


OHM050346RU

### Остановка автомобиля и отключение системы управления торможением

- При остановке автомобиля из-за экстренного торможения на приборной панели появится предупреждающее сообщение «Drive carefully» (Езжайте аккуратно). Для обеспечения безопасности водитель должен немедленно нажать на педаль тормоза и проверить окружающую обстановку.
- Система управления торможением отключится спустя примерно 2 секунды после остановки автомобиля из-за экстренного торможения.

## *Функция пересечения перекрестка (Junction Crossing) (при наличии)*

### Предупреждение и управление

Функция «Junction Crossing» (Пересечение перекрестка) выдает предупреждения и управляет автомобилем в зависимости от уровня риска столкновения: «Collision warning» (Угроза столкновения), «Emergency Braking» (Аварийное торможение) и «Stopping vehicle and ending brake control» (Остановка автомобиля и отключение системы управления торможением).

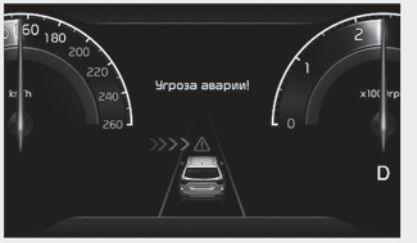


OHM050347RU

### Угроза столкновения!

- Чтобы предупредить водителя об опасности столкновения, на приборной панели отображается предупреждающее сообщение «Collision warning» (Угроза столкновения) и звучит звуковое предупреждение.
- Функция работает, когда скорость вашего автомобиля составляет примерно 10—30 км/ч (6—19 миль/ч), а скорость транспортного средства на перекрестке — приблизительно 10—60 км/ч (6—37 миль/ч).
- Если выбраны функции «Active Assist» (Активная помощь) и «Forward Cross-Traffic Safety» (Безопасность при пересеченном движении спереди), система может применить торможение.

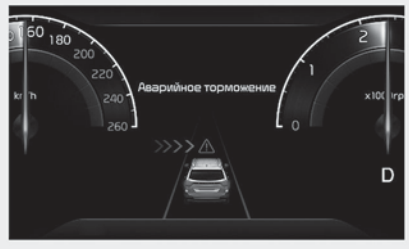


OHM050349RU

### Аварийное торможение

- Чтобы предупредить водителя об автоматическом аварийном торможении, на приборной панели отобразится сообщение «Emergency Braking» (Аварийное торможение) и будет подан звуковой сигнал.
- Функция работает, когда скорость вашего автомобиля составляет примерно 10—30 км/ч (6—19 миль/ч), а скорость транспортного средства на перекрестке — приблизительно 10—20 км/ч (6—12 миль/ч).
- При возникновении ситуации, требующей экстренного торможения, система применит максимальное торможение, чтобы избежать столкновения с транспортным средством на перекрестке.

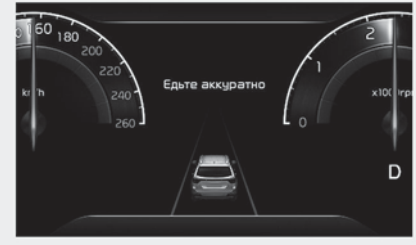


OHM050346RU

### Остановка автомобиля и отключение системы управления торможением

- При остановке автомобиля из-за экстренного торможения на приборной панели появится предупреждающее сообщение «Drive carefully» (Езжайте аккуратно).
  Для обеспечения безопасности водитель должен немедленно нажать на педаль тормоза и проверить окружающую обстановку.
- Система управления торможением отключится спустя примерно 2 секунды после остановки автомобиля из-за экстренного торможения.

### ⚠ ПРЕДОСТЕРЕЖЕНИЕ

**Если угол столкновения с транспортным средством на перекрестке выходит за пределы определенного диапазона, функция Junction Crossing (Проезд перекрестка) может выдать предупреждение и применить управление с задержкой или не сработать.**

## *Функция подготовки к перестроению (Lane-Change Oncoming) (при наличии)*

### Предупреждение и управление

Функция подготовки к перестроению выдает предупреждения и управляет автомобилем в зависимости от уровня риска столкновения: «Collision warning» (Угроза столкновения) или «Emergency steering» (Автоуправление)

OHM050351RU

### Угроза столкновения!

- Чтобы предупредить водителя об опасности столкновения, на приборной панели отображается предупреждающее сообщение «Collision warning» (Угроза столкновения) и звучит звуковое предупреждение.
- Функция работает, когда скорость вашего автомобиля составляет 40-145 км/ч (25-90 миль/ч), скорость встречного транспортного средства — 10 км/ч (6 миль/ч), а относительная скорость вашего автомобиля не превышает 200 км/ч (120 мили/ч).

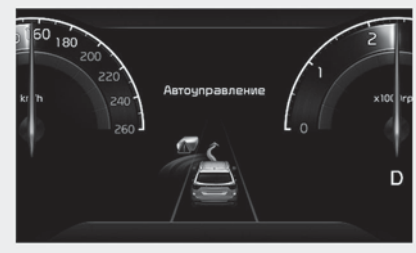


OHM050352RU

### Автоуправление

- Чтобы предупредить водителя о применении автоуправления, на приборную панель выводится сообщение «Emergency Steering» (Автоуправление) и одновременно звучит звуковое предупреждение.
- Функция работает, когда скорость вашего автомобиля составляет 40-145 км/ч (25-90 миль/ч), скорость встречного транспортного средства — 10 км/ч (6 миль/ч), а относительная скорость вашего автомобиля не превышает 200 км/ч (120 мили/ч).
- При возникновении ситуации, требующей автоматического управления, функция применит автоуправление, чтобы избежать столкновения с транспортным средством по ходу движения.

## *Функция контроля перестроения (Lane-Change Side) (при наличии)*

### Предупреждение и управление

Функция «Lane-Change Side» (Контроль перестроения) выдает предупреждения и управляет автомобилем в зависимости от уровня риска столкновения: «Collision warning» (Угроза столкновения) или «Emergency steering» (Автоуправление)

OHM050351RU

### Угроза столкновения!

- Чтобы предупредить водителя об опасности столкновения, на приборной панели отображается предупреждающее сообщение «Collision warning» (Угроза столкновения) и звучит звуковое предупреждение.
- Функция работает, когда скорость автомобиля составляет примерно 40–145 км/ч (25–90 миль/ч).

OHM050352RU

### Автоуправление

- Чтобы предупредить водителя о применении автоуправления, на приборную панель выводится сообщение «Emergency Steering» (Автоуправление) и одновременно звучит звуковое предупреждение.

- Функция работает, когда скорость автомобиля составляет примерно 40–145 км/ч (25–90 миль/ч).
- Функция не будет работать, если скорость транспортного средства по ходу движения составляет 0 км/ч (0 миль/ч).
- При возникновении ситуации, требующей автоматического управления, функция применит автоуправление, чтобы избежать столкновения с транспортным средством по ходу движения.

## *Вспомогательная функция уклонения от столкновения (Evasive Steering Assist) (при наличии)*

### Предупреждение и управление

Функция «Evasive Steering Assist» (Помощь в уклонении от столкновения) выдает предупреждения и управляет автомобилем, применяя автоуправление.

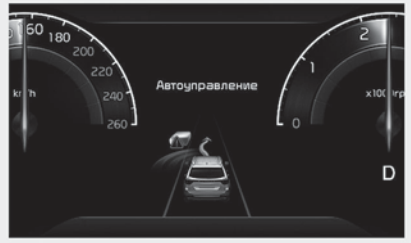

OHM050352RU

### Автоуправление (помощь водителю в управлении автомобилем)

- Чтобы предупредить водителя о применении автоуправления, на приборную панель выводится сообщение «Emergency Steering» (Автоуправление) и одновременно звучит звуковое предупреждение.
- Функция работает, когда скорость автомобиля составляет примерно 40–85 км/ч (25–53 миль/ч).
- Если высок риск столкновения с движущимся впереди транспортным средством, пешеходом или велосипедистом, включается функция помощи в управлении, которая помогает водителю, начавшему маневр, предотвратить столкновение.

OHM050352RU

### Автоуправление (помощь в уклонении от столкновения)

- Чтобы предупредить водителя о применении автоуправления, на приборную панель выводится предупреждающее сообщение «Emergency Steering» (Автоуправление). Одновременно звучит звуковое предупреждение, и рулевое колесо начинает вибрировать.
- Функция работает, когда скорость автомобиля составляет примерно 65—75 км/ч (40—47 миль/ч).

- Если высок риск столкновения с движущимся впереди пешеходом или велосипедистом и превышена скорость автомобиля для включения аварийного торможения, включается функция помощи в управлении, которая помогает предотвратить столкновение, если на полосе достаточно места.

### ⚠ ПРЕДОСТЕРЕЖЕНИЕ

- **При работе автоуправления рулевое колесо может автоматически поворачиваться.**
- **Автоуправление отключается автоматически, если факторы риска исчезают. При необходимости водитель должен осуществлять рулевое управление автомобилем.**
- **Если водитель очень сильно удерживает рулевое колесо или поворачивает его в противоположном направлении, система помощи в рулевом управлении может не сработать или отключиться в процессе работы.**

**(Продолжение)**

- **Система, осуществляющая помощь в рулевом управлении для предотвращения столкновения с транспортным средством, пешеходом или велосипедистом, будет отключена, если ожидается столкновение с другим транспортным средством.**
- **Функция помощи в уклонении от столкновения может не работать, если на полосе недостаточно места, чтобы избежать столкновения.**

### ✻ ПРИМЕЧАНИЕ

Подробнее о предупреждающих сообщениях см. список предупреждающих сообщений в разделе «Основные функции».

### ⚠ ПРЕДУПРЕЖДЕНИЕ

- **Для вашей безопасности измените настройки после парковки автомобиля в безопасном месте.**
- **Если выбрать «Активная помощь» или «Warning Only» (Только предупреждение) и выключить систему ESC, нажав и удерживая кнопку отключения ESC в течение более 3 секунд, система помощи по предотвращению лобового столкновения автоматически отключается. После этого невозможно будет настроить функцию через меню «Настройки», а на панели будет включен световой индикатор (это нормальное явление). Если система ESC выключена с помощью кнопки отключения ESC, для системы помощи по предотвращению переднего столкновения будут использоваться последние настройки.**

**(Продолжение)**

(Продолжение)

- Система помощи по предотвращению переднего столкновения срабатывает не во всех ситуациях и не в состоянии предотвратить все столкновения.
- Водитель несет ответственность за управление автомобилем.
  Не полагайтесь исключительно на систему помощи по предотвращению переднего столкновения. Сохраняйте безопасную дистанцию торможения и при необходимости нажимайте на педаль тормоза для снижения скорости движения или остановки автомобиля.
- Никогда не проверяйте работу системы помощи по предотвращению переднего столкновения на людях, животных, предметах и т. п. Это может привести к серьезным травмам или смерти.

(Продолжение)

(Продолжение)

- Система помощи по предотвращению переднего столкновения (Forward Collision-Avoidance Assist) может не работать, если водитель нажимает на педаль тормоза, чтобы избежать столкновения.
- В зависимости от дорожных условий и манеры управления автомобилем, система помощи по предотвращению переднего столкновения может вырабатывать предупреждение для водителя с задержкой или не вырабатывать его вовсе.
- При работающей системе помощи по предотвращению переднего столкновения автомобиль может резко остановиться, что может привести к травмированию пассажиров и перемещению незакрепленных вещей. Всегда пристегивайте ремень безопасности и закрепляйте вещи.

(Продолжение)

(Продолжение)

- Если на экране отображается предупреждение либо звучит звуковой сигнал любой другой функции, предупреждение вспомогательной функции предотвращения лобового столкновения может не отображаться на экране, а ее звуковой сигнал может не звучать.
- Звуковое предупреждение системы интеллектуального круиз-контроля можно не услышать в шумной обстановке.
- В зависимости от дорожных условий и ситуации система помощи по предотвращению переднего столкновения (Forward Collision-Avoidance Assist) может отключаться, работать некорректно или включаться без необходимости.
- Даже при возникновении проблем с системой помощи по предотвращению переднего столкновения базовая тормозная система автомобиля будет работать нормально.

(Продолжение)

**(Продолжение)**

- **При экстренном торможении функция управления торможением автоматически отключится, если водитель сильно нажмет на педаль газа или резко повернет рулевое колесо.**

### ⚠ ПРЕДОСТЕРЕЖЕНИЕ

- **В зависимости от состояния автомобиля, пешехода и велосипедиста перед вами, а также окружающей обстановки, рабочий диапазон скорости для системы помощи по предотвращению переднего столкновения может сместиться в сторону снижения скорости. Функция может только предупреждать водителя либо может не работать.**

**(Продолжение)**

**(Продолжение)**

- **Система помощи по предотвращению переднего столкновения срабатывает в определенных условиях, оценивая уровень риска на основе состояния встречного транспортного средства, направления движения, скорости и окружающей обстановки.**
- **Если существует вероятность столкновения с соседним автомобилем, функции «Lane-Change Oncoming» (Подготовка к перестроению), «Lane-Change Side» (Контроль перестроения) и «Evasive Steering Assist» (Помощь в уклонении от столкновения) работают только в режиме предупреждения (при наличии).**

### ✻ ПРИМЕЧАНИЕ

Если возникает угроза столкновения и задействованного водителем торможения недостаточно, система

(Продолжение)

(Продолжение)

помощи по предотвращению переднего столкновения может применить дополнительное торможение.

## Неисправность и ограничения функции

### *Неисправность функции*

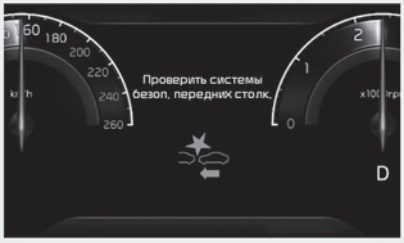


OHM050353RU

Если система помощи по предотвращению переднего столкновения не работает надлежащим образом, на приборной панели на несколько секунд отображается предупреждающее сообщение «Check Forward Safety» (Проверьте безопасность впереди) и загораются сигнальные лампы и . В этом случае следует проверить автомобиль в специализированной мастерской. Kia рекомендует обратиться к официальному дилеру Kia или партнерской сервисной компании.

### *Отключение функции*

OHM050354RU

OHM050355RU

Если лобовое стекло, где расположена камера переднего вида, крышка переднего радара, бампер или датчик засыпаны снегом или залиты дождем, качество обнаружения может снизиться или привести к временному ограничению работы или отключению системы помощи по предотвращению переднего столкновения (Forward Collision-Avoidance Assist).
В этом случае отобразится сообщение «Forward Safety system disabled. Camera obscured» (Система контроля фронтальной зоны отключена. Камера заблокирована) или«Forward Safety system disabled. Radar blocked» (Система контроля фронтальной зоны отключена. Радар заблокирован) и на приборной панели загорятся сигнальные индикаторы .
Функция возобновит свою работу в нормальном режиме после того, как снег, капли воды и загрязнения будут удалены.

Если после удаления постороннего предмета (в том числе трейлера, навесного держателя и т. д. из области заднего бампера) функция по-прежнему работает неправильно, проверьте автомобиль в специализированной мастерской. Kia рекомендует обратиться к официальному дилеру Kia или партнерской сервисной компании.

**⚠ ПРЕДУПРЕЖДЕНИЕ**

- **Даже если на приборной панели не появляется предупреждающее сообщение, система помощи по предотвращению лобового столкновения может работать некорректно.**
- **Система помощи по предотвращению лобового столкновения может работать неправильно на участках (например, пересеченной местности), на которых после запуска двигателя не обнаруживается ни один объект.**

### *Ограничения работы функции*

Вспомогательная функция предотвращения лобового столкновения может работать неправильно или непредсказуемо в указанных ниже обстоятельствах.

- Датчик обнаружения либо область вокруг него загрязнена либо повреждена.
- Температура в месте установки камеры переднего вида слишком высокая или слишком низкая.
- Объектив камеры закрыт из-за тонированного, покрытого пленкой или снабженного покрытием лобового стекла, поврежденного стекла или прилипшего к стеклу постороннего предмета (наклейки, насекомого и т. д.).
- Наличие на лобовом стекле остатков влаги или льда.
- Постоянно распыляется жидкость стеклоомывателя, либо включен стеклоочиститель.
- Движение в сильный дождь или в плотном тумане.
- Обзор перед камерой переднего вида затруднен из-за яркого солнечного света.
- Свет от уличных фонарей или от встречного автомобиля отражается на влажной поверхности дороги, например, от луж.
- На приборной панели расположен какой-то предмет.
- Автомобиль буксируют.
- Вокруг слишком ярко.
- Вокруг слишком темно, например в туннеле и т. д.
- Яркость освещения резко меняется, например при въезде в туннель или при выезде из туннеля.
- Яркость освещения низкая, а основные фары выключены либо слабо горят.
- Движение через пар, дым или тень.
- Обнаружена только часть транспортного средства, велосипедиста или пешехода.
- Транспортное средство впереди является автобусом, тяжелым грузовым автомобилем, грузовым автомобилем с багажом нестандартной формы, трейлером и т. п.
- Движущееся впереди транспортное средство не имеет задних фонарей, задние фонари установлены в нестандартном положении и т. п.

- Низкая освещенность снаружи, а задние фонари не включены или недостаточно яркие.
- Задняя часть находящегося впереди автомобиля мала либо автомобиль выглядит необычно, например если автомобиль наклонен, перевернут или повернут боком и т. д.
- Дорожный просвет у движущегося впереди транспортного средства малый или большой.
- Транспортное средство, пешеход или велосипедист внезапно вклинивается (появляется) перед вами.
- Удар или повреждение бампера в месте установки переднего углового радара или смещение переднего радара.
- Температура в месте установки переднего радара слишком высокая или слишком низкая.
- Движение через туннель или по металлическому мосту
- Автомобиль проезжает через пустынную область с редкими транспортными средствами либо постройками (например, пустыню, луг, окраину).
- Автомобиль передвигается в местах, где имеются металлические предметы, например строительные площадки, железная дорога и т. д.
- Близко к автомобилю расположен предмет, отбивающий сильный свет на передний радар, например ограждение, другое транспортное средство и т. д.
- Велосипедист впереди передвигается на велосипеде, сделанном из материала, не отражающего сигнал переднего радара.
- Движущееся впереди транспортное средство обнаружено поздно.
- Между вашим автомобилем и транспортным средством впереди внезапно возникает препятствие.
- Транспортное средство впереди резко перестраивается либо внезапно снижает скорость.
- Движущееся впереди транспортное средство перекошено.
- Движущееся впереди транспортное средство едет быстро или медленно.
- Транспортное средство впереди поворачивает в противоположном направлении от вашего автомобиля, чтобы избежать столкновения.
- Ваш автомобиль медленно изменяет полосу движения, когда впереди движется транспортное средство.
- Снег на поверхности транспортного средства впереди.
- Вы съехали с полосы либо вернулись на нее.
- Вы ведете автомобиль неровно.
- Вы находитесь на перекрестке с круговым движением, а другого автомобиля не видно.
- Вы постоянно ведете автомобиль по кругу.
- У транспортного средства впереди необычная форма.
- Транспортное средство впереди едет на подъеме или по спуску.
- Пешеход или велосипедист не полностью распознается, например, если он наклоняется или идет не в полностью вертикальном положении.
- Пешеход или велосипедист одет в одежду, которая затрудняет его обнаружение.
- Пешеход или велосипедист впереди вас движется очень быстро.

- Пешеход или велосипедист впереди вас низкого роста либо передвигается пригнувшись.
- Пешеход или велосипедист впереди вас не в состоянии передвигаться без специальных средств.
- Пешеход или велосипедист впереди вас пересекает направление вашего движения.
- Впереди большая группа пешеходов или велосипедистов.
- Пешеход, велосипедист или мотоциклист носит одежду, которая легко сливается с фоном, что затрудняет его распознавание системой обнаружения камеры.
- Пешехода или велосипедиста сложно распознать, так как он сливается с объектами похожей формы.
- Вы приближаетесь к перекрестку возле пешехода, велосипедиста, светофора, зданий и т. д.
- Движение на парковке.
- Движение на платных дорогах, через строительную площадку, немощенную дорогу, частично мощенную дорогу, неровную дорогу, ямы на дороге и т. д.
- Движение на склон либо со склона, по извилистой дороге и т. д.
- Движение по дороге с растущими на обочине деревьями или с уличными фонарями.
- Неблагоприятные дорожные условия вызывают чрезмерную вибрацию автомобиля во время движения.
- Высота автомобиля меняется вследствие большой загрузки, неправильного давления в шинах и т. п.
- Движение по узкой автодороге, сильно заросшей по сторонам деревьями и травой.
- Электромагнитные помехи, например при движении в зоне с сильными радиоволнами либо электрическим шумом.

### *Функция пересечения перекрестка, подготовки к перестроению, контроля перестроения и помощи в уклонении от столкновения (при наличии)*

- Температура в месте установки переднего или заднего углового радара слишком высокая или слишком низкая.
- Рядом с задним угловым радаром установлен прицеп или крепление для велосипеда.
- передний или задний угловой радар залеплен снегом, грязью, залит дождем и т.д.;
- на бампере в месте установки заднего радара находятся посторонние предметы, например наклейка, кенгурятник, крепление для велосипеда и т. п.;
- удар или повреждение бампера в месте установки переднего или заднего углового радара или смещение радара;
- Передний или задний угловой радар заблокирован другим автомобилем, стеной или колонной.
- Движение по эстакаде автострады (или автомагистрали)
- Движение по дороге, на которой ограждение или стена имеют двойную конструкцию.
- Другое транспортное средство движется или проехало слишком близко к вашему.
- Скорость другого транспортного средства очень высока, и оно проезжает возле вас слишком быстро

- ваш автомобиль обгоняет другое транспортное средство
- Ваш автомобиль тронулся одновременно с находящимся рядом автомобилем и ускорился.
- Перемещение транспортного средства с соседней полосы на две полосы от вашего автомобиля или перемещение транспортного средства, находящегося на две полосы от вашего автомобиля, на соседнюю полосу.
- Обнаружен мотоцикл или велосипед.
- Обнаружено транспортное средство, например прицеп-платформа.
- Обнаружено большое транспортное средство, например автобус или грузовой автомобиль.
- Обнаружен небольшой движущийся объект, такой как пешеход, животное, тележка для покупок или детская коляска.
- Обнаружено низкое транспортное средство, например спортивный автомобиль.
- Полосу движения трудно увидеть из-за дождя, снега, пыли, песка, масла, луж и т. п.;
- Цвет дорожной разметки не отличается от цвета самой дороги;
- На дороге рядом с разметкой полосы есть разметка, которая похожа на разметку полосы.
- Тень на разметке от разделительной полосы, деревьев, ограждения, шумовых барьеров и др.
- Увеличение или уменьшение количества полос движения или сложные пересечения линий разметки.
- На дорогу нанесено два варианта дорожной разметки или больше;
- Дорожная разметка является сложной, или ее заменяют конструкции, например в зоне строительства;
- Наличия дополнительной дорожной разметки, например зигзагообразных полос, разметки пешеходного перехода и дорожных знаков
- Внезапное исчезновение полосы движения, например на перекрестке;
- Слишком широкая или слишком узкая полоса движения;
- Бордюр или край дороги без обозначенной полосы движения.
- Транспортное средство впереди движется одной стороной по разметке полосы движения.
- Дистанция до переднего автомобиля очень мала.

**⚠ ПРЕДУПРЕЖДЕНИЕ**

- **Движение по кривой (Продолжение)**

**(Продолжение)**

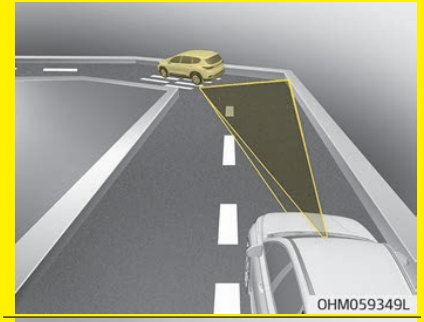


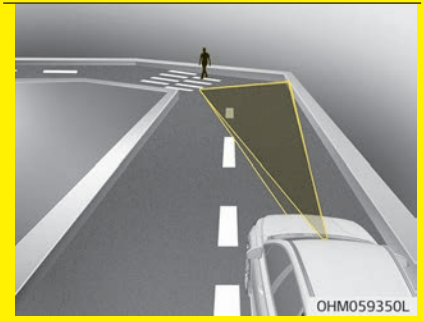


**(Продолжение)**

**(Продолжение)**

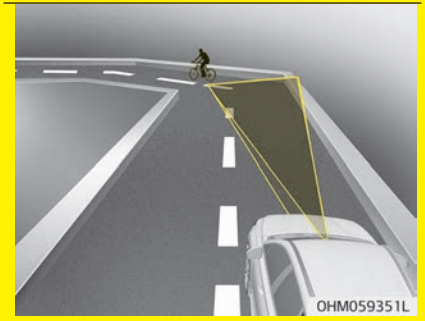


**Система помощи по предотвращению переднего столкновения может не обнаружить другие транспортные средства, пешеходов и велосипедистов, находящихся впереди вас на извилистой дороге, рельеф которой отрицательно влияет на эффективность работы датчиков. Это может привести к отсутствию оповещений и, если требуется, помощи при торможении или рулевом управлении.**
**При движении по извилистой дороге необходимо поддерживать безопасную дистанцию торможения и**

**(Продолжение)**

**(Продолжение)**

**при необходимости управлять автомобилем и нажимать на педаль тормоза для снижения скорости движения с целью поддержания безопасной дистанции.**

**(Продолжение)**

(Продолжение)

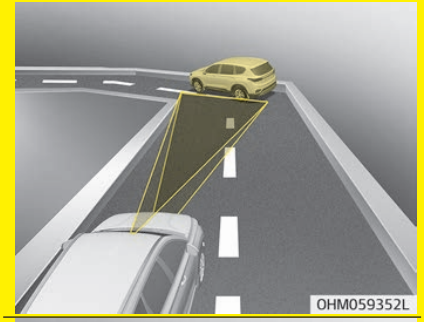


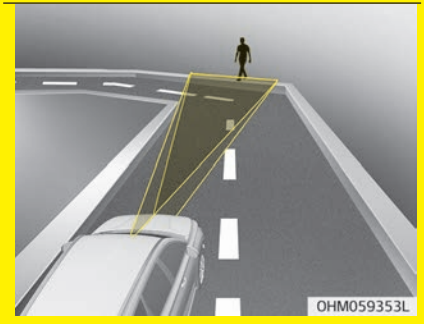


(Продолжение)

(Продолжение)

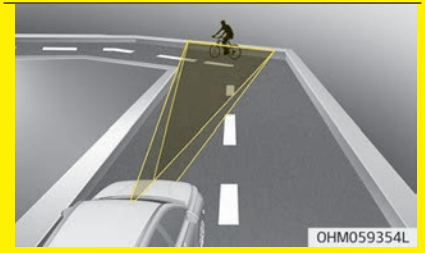


**Система помощи по предотвращению переднего столкновения может выявить транспортное средство, пешехода или велосипедиста в соседней полосе или за пределами вашей полосы при движении по извилистой дороге.**
**Если это произойдет, функция не всегда может выдавать предупреждение водителю и торможение и рулевое управление. Постоянно следите за условиями дорожного движения вокруг автомобиля.**

- **Движение по кривой**

(Продолжение)

(Продолжение)

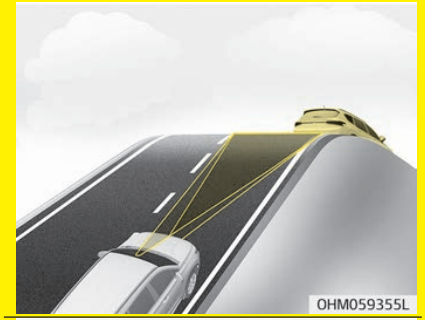

(Продолжение)

(Продолжение)

Система помощи по предотвращению лобового столкновения может не обнаружить другие транспортные средства, пешеходов и велосипедистов, находящихся впереди вас на подъеме или спуске, рельеф которых отрицательно влияет на эффективность работы датчиков. Это может привести к неоправданному срабатыванию предупреждений и функций контроля торможения и рулевого управления.
Кроме того, автомобиль может резко снизить скорость, если впереди внезапно будет обнаружено транс-

(Продолжение)

(Продолжение)

портное средство, пешеход или велосипедист.
При движении на подъеме или спуске необходимо постоянно следить за дорожной ситуацией и при необходимости использовать педаль тормоза для снижения скорости с целью поддержания безопасной дистанции.

- Смена полосы движения.

(Продолжение)

(Продолжение)

[A]: ваш автомобиль
[B]: автомобиль, перемещающийся на другую полосу
После перемещения транспортного средства на вашу полосу с соседней полосы оно не будет обнаружено

(Продолжение)

(Продолжение)

датчиком, пока не окажется в пределах дальности обнаружения датчика.
Система помощи по предотвращению переднего столкновения может не сразу обнаружить транспортное средство, резко меняющее полосу движения. В этом случае необходимо поддерживать безопасную дистанцию торможения и при необходимости управлять автомобилем и нажимать на педаль тормоза для снижения скорости движения с целью поддержания безопасной дистанции.

(Продолжение)

(Продолжение)

[A]: ваш автомобиль
[B]: автомобиль, перемещающийся на другую полосу
[C] — автомобиль в том же ряду
Если впереди идущий автомобиль перестраивается, система помощи по предотвращению переднего

(Продолжение)

(Продолжение)

столкновения может не определить перестроение мгновенно. В этом случае необходимо поддерживать безопасную дистанцию торможения и при необходимости управлять автомобилем и нажимать на педаль тормоза для снижения скорости движения с целью поддержания безопасной дистанции.

- Обнаружение транспортного средства

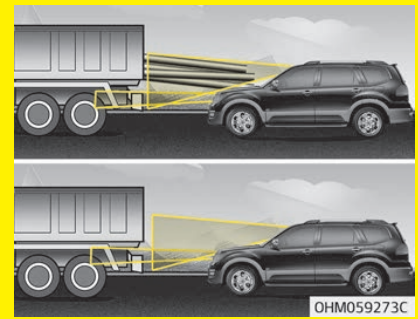


Если впереди идущий автомобиль имеет груз, выступающий сзади за пределы автомобиля, или если автомобиль имеет высокий дорожный

(Продолжение)

**(Продолжение)**

**просвет, соблюдайте особую осторожность. Система помощи по предотвращению переднего столкновения может не обнаружить груз, выходящий за габариты транспортного средства.**
**В этих случаях необходимо поддерживать безопасную дистанцию торможения от крайнего объекта и при необходимости управлять автомобилем и нажимать на педаль тормоза для снижения скорости движения с целью поддержания требуемой дистанции.**

**⚠ ПРЕДУПРЕЖДЕНИЕ**

- **В случае буксировки прицепа или другого автомобиля рекомендуется отключить систему помощи по предотвращению лобового столкновения по соображениям безопасности.**

**(Продолжение)**

**(Продолжение)**

- **Система помощи по предотвращению переднего столкновения включается при обнаружении объектов, по форме или характеристикам схожих с автомобилями, пешеходами и велосипедистами.**
- **Система помощи по предотвращению переднего столкновения не предназначена для обнаружения велосипедов, мотоциклов и небольших объектов, оборудованных колесами, например чемоданов, магазинных тележек или колясок.**
- **Система помощи по предотвращению переднего столкновения может работать некорректно под воздействием сильных электромагнитных волн.**
- **Система предотвращения лобового столкновения не работает первые 15 секунд после запуска автомобиля или во время инициализации передней камеры.**

# СИСТЕМА УДЕРЖАНИЯ ПОЛОСЫ (LKA)

Система помощи при удержании в пределах полосы движения предусматривает обнаружение разметки (или обочины дороги) при движении с превышением определенной скорости. Функция предупреждает водителя, если автомобиль перестраивается без включения сигнала поворота, или автоматически помогает управлять автомобилем, чтобы предотвратить уход с полосы.

## Датчик обнаружения

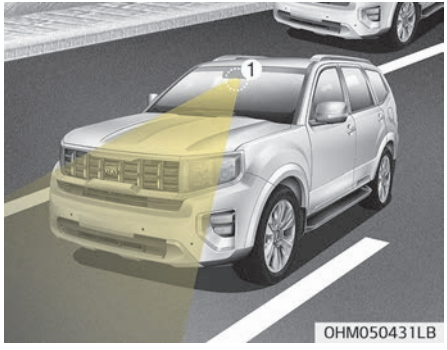


«1» — камера переднего вида

Камера переднего вида используется в качестве датчика обнаружения для определения дорожной разметки (или обочины).
Смотрите точное расположение датчика обнаружения на иллюстрации.

### ⚠ ПРЕДОСТЕРЕЖЕНИЕ

**Дополнительные сведения о мерах предосторожности, связанных с камерой переднего вида, см. в разделе "Вспомогательная функция предотвращения лобового столкновения (FCA) (совокупность датчиков)" на странице 5-64.**

## Параметры функций

### *Настройка*

Контроль безопасного движения по полосе

После переключения кнопки «Engine Start/Stop» (Запуск/остановка двигателя) в положение «ON» (Вкл.) перейдите в меню «Settings» (Настройки) и выберите «Driver Assistance» (Помощь водителю) → «Lane Safety» (Безопасность на полосе), чтобы активировать либо отключить эти функции.

- Если выбран пункт «Lane Keeping Assist» (Система удержания полосы), функция автоматически выравнивает руль при обнаружении отклонения от полосы, чтобы предотвратить схождение автомобиля с полосы движения.
- Если выбран пункт «Lane Departure Warning» (Предупреждение об уходе с полосы), при обнаружении съезда с полосы движения функция предупредит водителя звуковым сигналом. Водитель должен осуществлять рулевое управление автомобилем.
- Если выбран пункт «Выкл.», функция будет выключена. На приборной панели выключается световой индикатор ( ).

### ⚠ ПРЕДУПРЕЖДЕНИЕ

- **Если выбран пункт «Lane Departure Warning» (Предупреждение об уходе с полосы), система не осуществляет помощь в рулевом управлении.**

**(Продолжение)**

**(Продолжение)**

- **Система удержания полосы не управляет рулевым колесом, когда автомобиль движется в середине полосы.**
- **Водителю следует быть внимательным и соблюдать правила безопасного управления автомобилем, если выбран пункт «Выкл.»**

### *Включение и выключение функции*

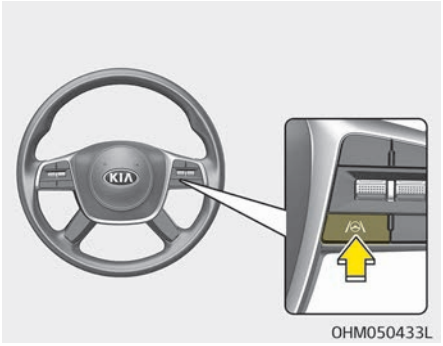


Чтобы выключить систему слежения за полосой движения, когда кнопка запуска/остановки двигателя находится в положении «ON» (Вкл.), нажмите и удерживайте расположенную на рулевом колесе кнопку «Lane Keeping Assist» (Система помощи при удержании в пределах полосы движения). Чтобы включить функцию, еще раз нажмите и удерживайте кнопку.
Если двигатель запущен, включится функция помощи при удержании в пределах полосы движения. На приборной панели загорается серый световой индикатор (/).

Чтобы выключить функцию, нажмите и удерживайте кнопку «Lane Driving Assist» (Автоматическое удержание полосы).

## ✻ ПРИМЕЧАНИЕ

После выключения системы удержания полосы с помощью кнопки «Lane Driving Assist» (Автоматическое удержание полосы) настройки данной системы будут сброшены.

### *Громкость предупреждений*

Когда кнопка запуска/остановки двигателя находится в положении «ON» (Вкл.), выберите «Driver Assistance» (Помощь водителю) ➡ «Warning Volume» (Громкость предупреждений) в меню «Settings» (Настройки), чтобы изменить громкость предупреждений для системы удержания полосы, выбрав одно из значений: «High» (Высокая), «Medium» (Средняя) или «Low» (Низкая).
Если изменить громкость предупреждения, громкость предупреждения других систем помощи водителю также может измениться.

## Работа функции

### *Предупреждение и управление*

■ Предупреждение системы LKA (слева)

■ Предупреждение системы LKA (справа)

OHM050356RU/OHM050357

Система удержания полосы включает подсистему предупреждения о выезде за пределы полосы движения и подсистему для управления автомобилем в пределах полосы.

#### Система предупреждения о смене полосы движения

- Чтобы предупредить водителя о выезде автомобиля за пределы проецируемой полосы по направлению движения, на приборной панели начнет мигать зеленый индикатор, будет мигать изображение линий разметки в том направлении, в котором смещается автомобиль, и прозвучит звуковое предупреждение. Кроме того, рулевое колесо начнет вибрировать.
- Функция работает, если скорость вашего автомобиля составляет примерно 60–200 км/ч (40–120 миль/ч).

#### Система удержания полосы

- Чтобы предупредить водителя о выезде автомобиля за пределы проецируемой полосы по направлению движения, на приборной панели начнет мигать зеленый индикатор, и будет осуществляться управление рулевым колесом.
- Функция работает, если скорость вашего автомобиля составляет примерно 60–200 км/ч (40–120 миль/ч).

OHM050358RU

#### Предупреждение об отпускании рулевого колеса

Если водитель снимет руки с рулевого колеса на несколько секунд, на панели появится предупреждающее сообщение «Keep hands on the steering wheel» (Не отпускайте рулевое колесо) и прозвучит несколько предупреждающих звуковых сигналов.

**⚠ ПРЕДУПРЕЖДЕНИЕ**

- **Если рулевое колесо удерживается очень сильно или его положение выходит за определенный уровень, система помощи в рулевом управлении может не сработать.**
- **Система удержания полосы работает не все время. Водитель должен управлять автомобилем с соблюдением мер безопасности и удерживать его в соответствующей полосе движения.**
- **Предупреждение об отсутствии рук на рулевом колесе может появиться с запозданием, в зависимости от дорожных условий. Во время движения всегда держите руки на руле.**
- **Если удерживать рулевое колесо очень слабо, система также будет предупреждать об отсутствии рук на рулевом колесе, так как может не определить, что водитель держит руки на руле.**

**(Продолжение)**

**(Продолжение)**

- **При прикреплении к рулевому колесу разных предметов предупреждения об отпускании руля могут должным образом не работать.**

**✻ ПРИМЕЧАНИЕ**

- Подробнее о настройке функций информационно-развлекательной системы см. в разделе “«Режимы ЖК-дисплея»” на странице 4-76.
- При обнаружении линий разметки (или обочин дороги) изображение линий разметки на приборной панели меняет цвет с серого на белый, и включается зеленый индикатор.

■ Линия разметки не обнаружена

OHM050359B

■ Обнаружена линия разметки

OHM050356B

- Даже если система удержания полосы осуществляет помощь в рулевом управлении, водитель может управлять рулевым колесом.

- Усилие поворота рулевого колеса повышается или понижается, когда рулевое управление поддерживается системой удержания полосы, по сравнению с обычным управлением.

## Неисправность и ограничения функции

### *Неисправность функции*

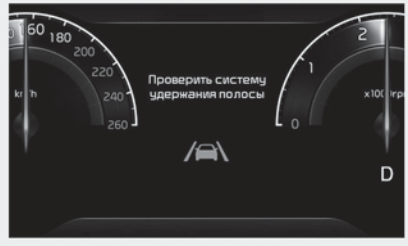


OHM050494RU

Если система удержания полосы не работает должным образом, на приборной панели появится предупреждающее сообщение «Check Lane Safety system» (Проверьте систему безопасного движения по полосе) и загорится желтый индикатор . В этом случае следует проверить систему в специализированной мастерской. Kia рекомендует обратиться к официальному дилеру Kia или партнерской сервисной компании.

**⚠ ПРЕДУПРЕЖДЕНИЕ**

**При использовании системы удержания полосы должны соблюдаться указанные ниже меры предосторожности.**

- **Водитель несет ответственность за безопасное вождение и управление автомобилем. Не полагайтесь исключительно на функцию и избегайте опасного вождения.**
- **Система удержания полосы может быть отключена или быть некорректной из-за определенных дорожных условий или условий окружающей среды. Всегда будьте осторожны за рулем.**
- **Если система не определяет полосу надлежащим образом, см. раздел "Ограничения работы функции" на странице 5-96.**
- **В случае буксировки прицепа или другого автомобиля рекомендуется отключить систему удержания полосы по соображениям безопасности.**

**(Продолжение)**

**(Продолжение)**

- **Если автомобиль передвигается на большой скорости, управление рулевым колесом не выполняется.**
  **При использовании функции водитель всегда должен соблюдать установленные ограничения скорости.**
- **Если отображается предупреждающее сообщение или звучит звуковой сигнал какой-либо другой системы, предупреждение функции удержания полосы может не отображаться, а звуковой сигнал не звучать.**
- **Звуковое предупреждение системы удержания полосы можно не услышать в шумной обстановке.**
- **В случае прикрепления на рулевое колесо разных предметов, предупреждения об отпускании руля могут должным образом не работать.**

**(Продолжение)**

**(Продолжение)**

- **Система удержания полосы не работает первые 15 секунд после пуска автомобиля или во время инициализации передней камеры.**
- **Система удержания полосы не работает в следующих случаях:**
  - **Включен указатель поворота или аварийная сигнализация.**
  - **На момент включения функции или сразу после перестроения автомобиль двигался не по центру полосы движения.**
  - **Активирована система электронного контроля устойчивости (ESC) или управления устойчивостью автомобиля (VSM).**
  - **Автомобиль выполняет крутой поворот.**
  - **Скорость автомобиля ниже 55 км/ч (35 миль/ч) или выше 210 км/ч (130 миль/ч)**

**(Продолжение)**

**(Продолжение)**

- **Автомобиль резко меняет полосу движения.**
- **Автомобиль резко тормозит.**

### *Ограничения работы функции*

Система удержания автомобиля в полосе движения может не работать в нормальном режиме или работать непредсказуемо при таких обстоятельствах:

- Разметка загрязнена или трудноразличима из-за того, что
  - Она (или обочина дороги) покрыта дождем, снегом, грязью, маслом и т. д.
  - Цвет дорожной разметки (или обочины дороги) не отличается от цвета самой дороги
  - На дороге рядом с разметкой полосы (или обочиной дороги) есть разметка (или обочина), которая похожа на разметку полосы (или обочину дороги).
  - Дорожная разметка (или обочина) является нечеткой или повреждена.

- Тень на разметке (или обочине) от разделительной полосы, деревьев, ограждения, шумовых барьеров и др.

- На дорогу нанесено две и более вариантов разметки полосы (или обочины).
- Увеличение или уменьшение количества полос движения или сложные пересечения линий разметки.
- Разметка полосы (или обочины) является сложной, или ее заменяют конструкции, например в зоне строительства.
- Наличия дополнительной дорожной разметки, например зигзагообразных полос, разметки пешеходного перехода и дорожных знаков
- Увеличение или уменьшение количества полос движения или линий разметки (обочины).
- Внезапное исчезновение полосы движения, например, на перекрестке.
- полоса движения (или дорога) слишком широкая или слишком узкая;
- край дороги не имеет обозначенной полосы движения;
- присутствует граничная конструкция автострады, например пункт сбора дорожной пошлины, тротуар, бровка, и т д.;
- расстояние до впереди идущего автомобиля очень мало, или он перекрывает разметку полосы движения (обочину);

### ⚠ ПРЕДОСТЕРЕЖЕНИЕ

**Подробнее о пределах возможностей камеры "переднего вида см. в разделе «Вспомогательная система предотвращения лобового столкновения (FCA)" на странице 5-64».**

# ВСПОМОГАТЕЛЬНАЯ СИСТЕМА ПРЕДОТВРАЩЕНИЯ СТОЛКНОВЕНИЯ В СЛЕПОЙ ЗОНЕ (BCA) (ПРИ НАЛИЧИИ)

Вспомогательная система предотвращения столкновения в «мертвой» зоне предназначена для обнаружения и отслеживания приближающихся автомобилей в непросматриваемой зоне и предупреждения водителя о неизбежном столкновении с помощью предупреждающего сообщения и звукового сигнала.
Кроме того, если существует риск столкновения при смене полосы движения или выезде с парковки передним ходом, функция поможет избежать столкновения, контролируя торможение.

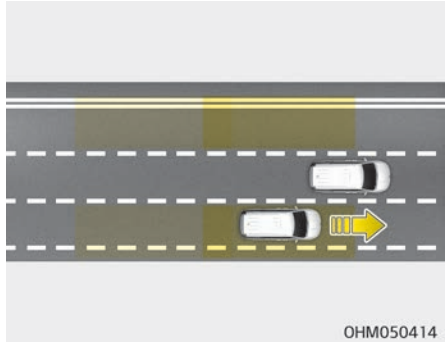


Вспомогательная система предотвращения столкновения в «мертвой» зоне обнаруживает автомобиль в непросматриваемой зоне и предупреждает об этом водителя.

### ⚠ ПРЕДОСТЕРЕЖЕНИЕ

**Дальность обнаружения зависит от скорости вашего автомобиля.**
**Если автомобиль находится в слепой зоне, и вы проезжаете его на высокой скорости, функция может не выдать предупреждение.**

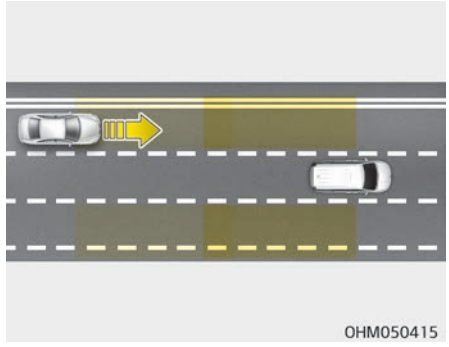


Вспомогательная система предотвращения столкновения в «мертвой» зоне обнаруживает приближающийся на высокой скорости автомобиль в непросматриваемой зоне и предупреждает об этом водителя.

### ⚠ ПРЕДОСТЕРЕЖЕНИЕ

**Время выдачи предупреждения зависит от скорости автомобиля, приближающегося на высокой скорости.**

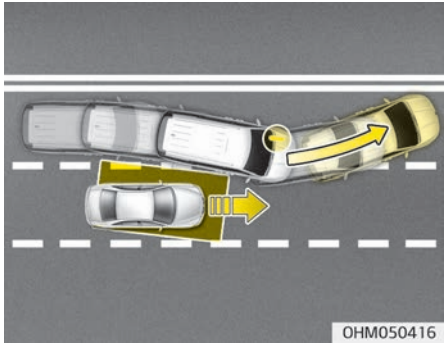


Если при перестроении существует риск столкновения с приближающимся транспортным средством в слепой зоне, функция поможет избежать данного столкновения, определяя полосу движения впереди автомобиля и контролируя торможение.

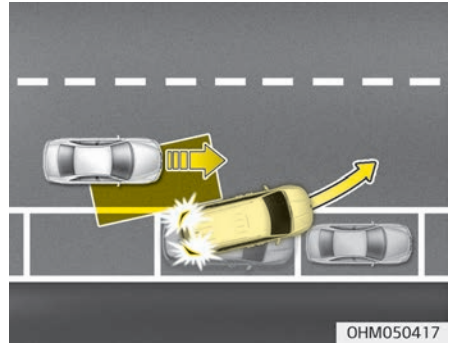


Если функция считает, что при выезде с парковки передним ходом существует риск столкновения с приближающимся транспортным средством в слепой зоне, она поможет избежать данного столкновения, контролируя торможение.

### ⚠ ПРЕДОСТЕРЕЖЕНИЕ

**Вспомогательная система предотвращения столкновения в «мертвой» зоне далее называется системой контроля «мертвых» зон.**

## Датчик обнаружения

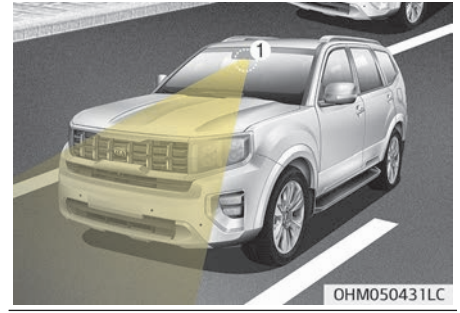

[1]: камера переднего вида, [2]: задний угловой радар
Смотрите точное расположение датчиков обнаружения на иллюстрации.

### ⚠ ПРЕДОСТЕРЕЖЕНИЕ

**Для поддержания оптимальных рабочих характеристик датчика обнаружения соблюдайте следующие меры предосторожности:**

- **Запрещается разбирать задний угловой радар или узел радара, а также применять к нему ударное воздействие.**
- **Если задний угловой датчик или окружающая его область подвергается удару, система контроля мертвых зон может работать некорректно, хотя предупреждающее сообщение и не появляется на приборной панели. В этом случае следует проверить автомобиль в специализированной мастерской. Kia рекомендует обратиться к официальному дилеру Kia или партнерской сервисной компании.**

**(Продолжение)**

- **Если задний угловой радар был заменен или отремонтирован, следует проверить автомобиль в специализированной мастерской. Kia рекомендует связаться с официальным дилером Kia или партнерской сервисной компанией.**
- **Для ремонта заднего бампера, на котором расположен задний угловой радар, используйте только оригинальные запчасти.**
- **Не устанавливайте рамки номерного знака или другие посторонние предметы, например наклейки, пленку или решетки на бампер вблизи заднего углового радара.**
- **После замены бампера, повреждения области вокруг заднего углового радара или нанесения на него лакокрасочного покрытия эта функция может работать неправильно.**

**(Продолжение)**

- **При наличии прицепа или навесного держателя задний угловой радар или функция могут работать неправильно.**

### ⚠ ПРЕДОСТЕРЕЖЕНИЕ

**Подробнее о мерах предосторожности при использовании камеры переднего вида см. в разделе "«Вспомогательная система предотвращения лобового столкновения»" на странице 5-64.**

## Параметры функций

***Настройки***

Контроль слепых зон

Переведите кнопку «ENGINE START/STOP» (Запуск/остановка двигателя) в положение «ON» (Вкл.) и в меню «Settings» (Настройки) выберите пункт «Driver Assistance» (Помощь водителю) ➟ «Blind Spot Safety» (Безопасность в слепой зоне), чтобы включить или отключить эти функции.

- Если выбран пункт «Активная помощь», функция будет предупреждать водителя с помощью сообщений и звукового сигнала, а также включит управление торможением в зависимости от уровня риска столкновения.
- Если выбран пункт «Warning Only» (Только предупреждение), функция будет предупреждать водителя с помощью сообщения и звукового сигнала в зависимости от уровня риска столкновения. Управление торможением не применяется.
- Если выбран пункт «Выкл.», функция будет выключена.

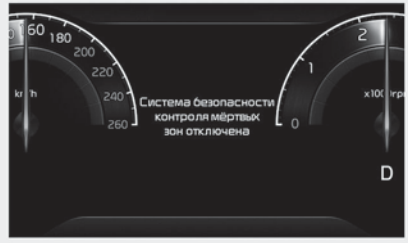

OHM050419RU

Если повторно запустить двигатель при выключенной функции, на панели появится сообщение «Система безопасности в слепой зоне отключена».
Если вместо значения «Off» (Выкл.) выбрать «Активная помощь» или «Warning Only» (Только предупреждение), сигнальная лампа на наружном зеркале заднего вида будет мигать три секунды.
Кроме того, если запустить двигатель, когда функция работает в режиме «Active assist» (Активная помощь) или «Только предупреждение», индикатор на наружном зеркале заднего вида будет мигать в течение трех секунд.

## ⚠ ПРЕДУПРЕЖДЕНИЕ

- **Если выбрано «Warning Only» (Только предупреждение), функция управления торможением не работает.**
- **Если выбрано значение «Выкл.», водителю следует быть внимательным и соблюдать правила безопасного управления автомобилем.**

## ✻ ПРИМЕЧАНИЕ

После повторного запуска двигателя для системы контроля «мертвых» зон используются последние настройки.

### *Время генерирования предупреждения*

Чтобы изменить время срабатывания первоначального предупреждения системы контроля слепых зон, переведите кнопку «ENGINE START/STOP» (Запуск/остановка двигателя) в положение «ON» (Вкл.) и в меню «Settings» (Настройки) выберите пункт «Driver Assistance» (Помощь водителю) ➡ «Warning Timing» (Таймер предупреждения).

В новом автомобиле для таймера предупреждений установлено значение «Normal» (Обычный). При изменении таймера предупреждений время выдачи предупреждения других систем помощи водителю может измениться.

### *Громкость предупреждений*

Когда кнопка запуска/остановки двигателя находится в положении «ON» (Вкл.), выберите «Driver Assistance» (Помощь водителю) ➡ «Warning Volume» (Громкость предупреждений) в меню «Settings» (Настройки), чтобы изменить громкость предупреждений для системы контроля слепой зоны, выбрав одно из значений: «High» (Высокая), «Medium» (Средняя) или «Low» (Низкая).

Если изменить громкость предупреждения, громкость предупреждения других систем помощи водителю также может измениться.

### ⚠ ПРЕДОСТЕРЕЖЕНИЕ

- **Настройки таймера и громкости предупреждения относятся ко всем функциям системы предупреждения об опасности столкновения в слепой зоне.**
- **Даже если для таймера предупреждения выбрано значение «Normal» (Обычный), когда автомобили приближаются на высокой скорости, начальное время выдачи предупреждения может иметь слишком большую задержку.**
- **Выберите для таймера предупреждений значение «Late» (Позже), если трафик небольшой, а скорость движения низкая.**

## Работа функции

### *Предупреждение функции и управление*

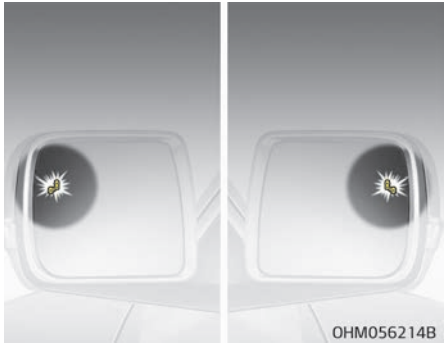


Обнаружение автомобилей

- Чтобы предупредить водителя об обнаруженном автомобиле, на наружном зеркале заднего вида и проецируемом на лобовое стекло дисплее загорится сигнальная лампа (при наличии).
- Функция работает, если скорость вашего автомобиля выше 20 км/ч (12 миль/ч), а скорость автомобиля в слепой зоне выше 10 км/ч (7 миль/ч).

Угроза столкновения!

- Система предупреждения об опасности столкновения работает при включении сигнала поворота в направлении обнаруженного автомобиля.
- Если в меню «Settings» (Настройки) выбран параметр «Warning Only» (Только предупреждение), система предупреждения об опасности столкновения срабатывает только тогда, когда будет обнаружен автомобиль, приближающийся к полосе в слепой зоне.
- Чтобы предупредить водителя об опасности столкновения, на наружном зеркале заднего вида и проецируемом на лобовое стекло дисплее будет мигать сигнальная лампа (при наличии).
- Если сигнал поворота выключен или ваш автомобиль покидает полосу движения, предупреждение об опасности столкновения будет отменено и функция вернется в режим обнаружения автомобиля.

## ⚠ ПРЕДУПРЕЖДЕНИЕ

- **Дальность обнаружения заднего углового радара определяется стандартной шириной дороги, поэтому на узкой дороге функция может обнаруживать другие автомобили на соседней полосе и выдавать предупреждение. И наоборот, на широкой дороге функция может не обнаруживать автомобили на соседней полосе и не выдавать предупреждение.**
- **Если мигают лампы аварийной сигнализации, система предупреждения об опасности столкновения не работает.**

## ✻ ПРИМЕЧАНИЕ

Если место водителя находится слева, предупреждение о столкновении может появиться при повороте налево. Соблюдайте надлежащую дистанцию до автомобилей, движущихся в левом ряду. Если место во-

(Продолжение)

(Продолжение)

дителя находится справа, предупреждение о столкновении может появиться при повороте направо. Соблюдайте правильную дистанцию с автомобилями, едущими в правом ряду.

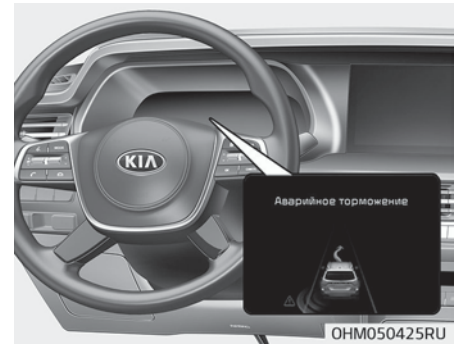

### Вспомогательная система предотвращения столкновения (при движении)

Чтобы предупредить водителя об опасности столкновения, на наружном зеркале заднего вида загорится сигнальная лампа, а на приборной панели появится предупреждающее сообщение. Одновременно с этим начнет звучать звуковое предупреждение, а на проекционном дисплее (при его наличии) начнет мигать предупреждающий световой индикатор.

- Функция работает, если скорость автомобиля находится в пределах 60–200 км/ч (40–120 миль/ч) и распознаны обе линии дорожной разметки.
- Чтобы избежать столкновения с транспортным средством в непросматриваемой зоне, применяется система аварийного торможения.

**⚠ ПРЕДУПРЕЖДЕНИЕ**

- **Вспомогательная система предотвращения столкновения не срабатывает в таких обстоятельствах:**

**(Продолжение)**

**(Продолжение)**

- **ваш автомобиль перестраивается с определенного расстояния;**
- **ваш автомобиль не подвергается риску столкновения;**
- **рулевое колесо резко повернули;**
- **нажата педаль тормоза;**
- **Работает система предотвращения лобового столкновения**

- **После срабатывания функции или перестроения в другой ряд вы должны вести автомобиль по центру полосы. Функция не будет работать, если автомобиль движется не по центру полосы.**

### Вспомогательная система предотвращения столкновения (при трогании с места)

- Чтобы предупредить водителя об опасности столкновения, на наружном зеркале заднего вида загорится сигнальная лампа, а на приборной панели появится предупреждающее сообщение. Одновременно с этим начнет звучать звуковое предупреждение, а на проекционном дисплее (при его наличии) начнет мигать предупреждающий световой индикатор.

- Функция работает, если скорость вашего автомобиля меньше 3 км/ч (2 миль/ч), а скорость транспортного средства в слепой зоне больше 5 км/ч (3 миль/ч).
- Чтобы избежать столкновения с транспортным средством в непросматриваемой зоне, применяется система аварийного торможения.

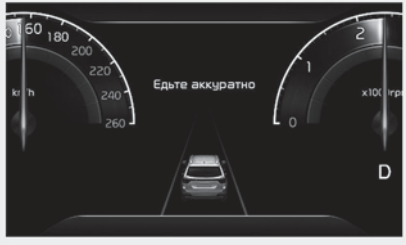


OHM050346RU

### Остановка автомобиля и отключение системы управления торможением

- В случае остановки автомобиля после аварийного торможения на приборной панели отобразится сообщение «Drive carefully» (Ведите осторожно). Для обеспечения безопасности водитель должен немедленно нажать на педаль тормоза и проверить окружающую обстановку.
- Система управления торможением отключится спустя примерно 2 секунды после остановки автомобиля из-за экстренного торможения.

**⚠ ПРЕДУПРЕЖДЕНИЕ**

**При использовании системы предупреждения об опасности столкновения в слепой зоне должны быть приняты указанные ниже меры.**

- **Для вашей безопасности измените настройки после парковки автомобиля в безопасном месте.**

**(Продолжение)**

**(Продолжение)**

- **Если на экране отображается предупреждающее сообщение либо подается звуковой сигнал любой другой функции, предупреждающее сообщение системы безопасности в слепой зоне может не отображаться на экране, а ее звуковой сигнал может не звучать.**
- **Звуковое предупреждение системы контроля «мертвых» зон можно не услышать в шумной обстановке.**
- **Система безопасности в слепой зоне может не сработать, если водитель использует педаль тормоза, чтобы избежать столкновения.**
- **Включенная система безопасности в слепой зоне автоматически отключится, если водитель сильно нажмет на педаль газа либо резко повернет руль.**

**(Продолжение)**

(Продолжение)

- При работающей системе безопасности в слепой зоне автомобиль может резко остановиться, что может привести к травмам пассажиров и перемещению незакрепленных вещей. Всегда пристегивайте ремень безопасности и закрепляйте вещи.
- Даже при возникновении проблем с системой контроля «мертвых» зон базовая тормозная система автомобиля будет работать нормально.
- Система контроля «мертвых» зон срабатывает не во всех ситуациях и не в состоянии предотвратить все столкновения.
- Система контроля «мертвых» зон может вырабатывать предупреждение для водителя с задержкой или не вырабатывать его вовсе в зависимости от дорожных условий и манеры управления автомобилем.

(Продолжение)

(Продолжение)

- Водитель несет ответственность за управление автомобилем.
  Не полагайтесь всецело на систему безопасности в слепой зоне. Сохраняйте безопасную дистанцию торможения и при необходимости нажимайте на педаль тормоза для снижения скорости движения или остановки автомобиля.
- Запрещено намеренно проверять действие системы безопасности в слепой зоне на людях, животных, предметах и т. д. Это может привести к серьезным травмам или смерти.

### ⚠ ПРЕДУПРЕЖДЕНИЕ

Корректность работы системы управления торможением зависит от состояния системы динамической стабилизации (ESC).
Предупреждение останется только, если:

(Продолжение)

(Продолжение)

- Включена сигнальная лампа ESC (электронного контроля устойчивости)
- система динамической стабилизации (ESC) выполняет какую-либо функцию.

## Неисправность и ограничения функции

### *Неисправность функции*

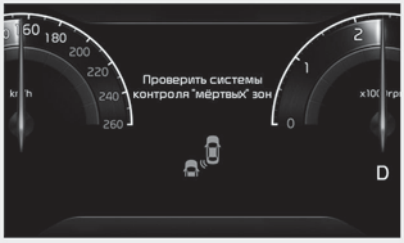


OHM040844RU

Если система безопасности в слепой зоне работает неправильно, на панели появится предупреждающее сообщение «Check Blind-Spot Safety system» (Проверьте систему безопасности в слепой зоне). При этом функция автоматически выключится либо ее действие будет ограничено. В этом случае следует проверить автомобиль в специализированной мастерской. Kia рекомендует обратиться к официальному дилеру Kia или партнерской сервисной компании.

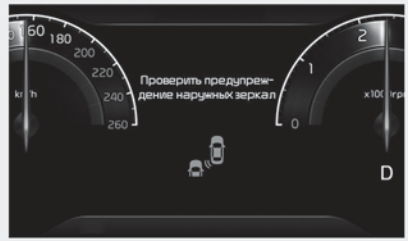


OHM040845RU

Если сигнальная лампа на наружном зеркале заднего вида не работает должным образом, на приборной панели появится сообщение «Check side view mirror warning light» (Проверить сигнальную лампу на наружном зеркале заднего вида). В этом случае следует проверить автомобиль в специализированной мастерской. Kia рекомендует обратиться к официальному дилеру Kia или партнерской сервисной компании.

### *Отключение функции*

OHM040846RU

Если поверхность заднего бампера рядом с задним угловым радаром или датчиком покрыта каким либо веществом, например слоем снега или льда, или на автомобиле установлен прицеп либо навесной держатель, возможно ухудшение качества обнаружения объектов, а также временное ограничение функциональности или отключение системы контроля «мертвых» зон.
В этом случае сообщение «Blind-Spot Safety system disabled. Radar blocked» (Функция контроля «мертвых» зон отключена. Радар заблокирован.) появится на приборной панели.

После удаления посторонних предметов или прицепа и перезапуска двигателя функция будет работать в нормальном режиме.
Если после удаления постороннего предмета функция по-прежнему работает неправильно, проверьте автомобиль в специализированной мастерской. Kia рекомендует обратиться к официальному дилеру Kia или партнерской сервисной компании.

**⚠ ПРЕДУПРЕЖДЕНИЕ**

- **Даже если на приборной панели не появляется предупреждающее сообщение, система контроля «мертвых» зон может не работать надлежащим образом.**

**(Продолжение)**

**(Продолжение)**

- **Система предупреждения об опасности столкновения в слепой зоне может функционировать ненадлежащим образом в зоне (например на открытой местности), если какой-либо объект не обнаружен непосредственно после включения двигателя или если датчик обнаружения заблокирован посторонним объектом непосредственно после запуска двигателя.**

**⚠ ПРЕДОСТЕРЕЖЕНИЕ**

**Перед установкой трейлера, навесного держателя и т. п. отключите систему контроля «мертвых» зон либо же удалите трейлер, навесной держатель и т. п. для использования системы контроля «мертвых» зон.**

### *Ограничения работы функции*

Система безопасности в слепой зоне может работать неправильно либо непредсказуемо в указанных ниже условиях.

- При ненастной погоде, такой как сильный дождь, снегопад и др.
- задний угловой датчик залеплен снегом, грязью, залит дождем и т.д.;
- температура в месте установки заднего углового радара слишком высокая или слишком низкая;
- движение по эстакаде автострады (или автомагистрали)
- дорожное покрытие (или периферийный грунт) содержит аномальное количество металлических компонентов (возможно вследствие конструкции автострады)
- Возле автомобиля находится фиксированный объект, такой как шумозащитный забор, отбойник, разделитель полос, шлагбаум, уличные фонари, знаки, туннели, стены и т. д. (включая двойную конструкцию).
- Автомобиль проезжает через пустынную область с редкими транспортными средствами либо постройками (например, пустыню, луг, окраину).
- Движение по узкой автодороге, сильно заросшей по сторонам деревьями и травой.
- Движение по мокрой дороге, например через лужу.

- Другое транспортное средство движется или проехало слишком близко к вашему.
- Скорость другого транспортного средства очень высока, и оно проезжает возле вас слишком быстро
- ваш автомобиль обгоняет другое транспортное средство
- ваш автомобиль перестроился в другую полосу
- ваш автомобиль тронулся одновременно с находящимся рядом автомобилем и ускорился
- перемещение транспортного средства с соседней полосы на две полосы от вашего автомобиля или перемещение транспортного средства, находящегося на две полосы от вашего автомобиля, на соседнюю полосу
- Рядом с задним угловым радаром установлен прицеп или крепление для велосипеда;
- на бампере в месте установки заднего углового радара находятся посторонние предметы, например наклейка, кенгурятник, крепление для велосипеда и т. п.;
- удар или повреждение бампера в месте установки заднего углового радара или смещение радара;
- Высота автомобиля меняется вследствие большой загрузки, неправильного давления в шинах и т. п.

Система безопасности в слепой зоне может работать неправильно либо непредсказуемо при обнаружении указанных ниже объектов.
- Обнаружен мотоцикл или велосипед.
- Обнаружено транспортное средство, например прицеп-платформа.
- Обнаружено большое транспортное средство, например автобус или грузовой автомобиль.
- Обнаружено движущееся препятствие, такое как пешеход, животное, тележка для покупок или детская коляска.
- Обнаружено низкое транспортное средство, например спортивный автомобиль.

Система управления торможением может не работать, от водителя требуется внимание в таких обстоятельствах:
- автомобиль сильно вибрирует на ухабистой дороге, неровной дороге или на дорожных «заплатках»;
- движение по скользкой поверхности, на которой имеется снег, лужи, гололед и т. д.;
- давление в шинах низкое, или шина повреждена;
- переделан тормоз;
- автомобиль резко меняет полосу движения.

**⚠ ПРЕДОСТЕРЕЖЕНИЕ**

**Подробнее об ограничениях при работе камеры переднего вида см. в разделах "«Вспомогательная система предотвращения лобового столкновения (FCA)»" на странице 5-64 и "«Система удержания полосы (LKA)»" на странице 5-91.**

**⚠ ПРЕДУПРЕЖДЕНИЕ**

- **Движение по кривой (Продолжение)**

**(Продолжение)**

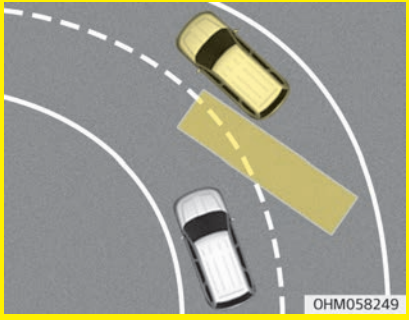


**Система контроля «мертвых» зон может работать некорректно при движении по извилистой дороге. Функция может не обнаружить автомобиль на соседней полосе.**
**Во время вождения будьте внимательны и следите за дорожными условиями.**

**(Продолжение)**

**(Продолжение)**

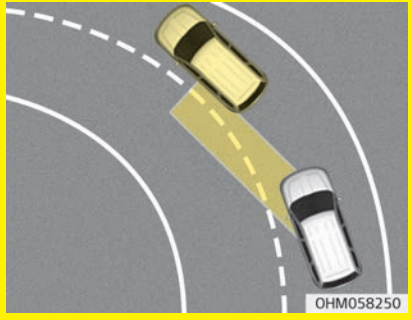


**Система контроля «мертвых» зон может работать некорректно при движении по извилистой дороге. Функция может распознать автомобиль, движущийся в той же полосе, что и ваш автомобиль.**
**Во время вождения будьте внимательны и следите за дорожными условиями.**

- **Движение в местах соединения или разделения дорог**

**(Продолжение)**

**(Продолжение)**

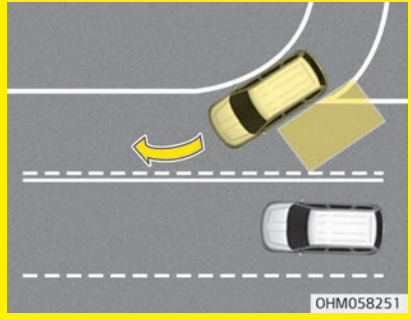


**Система контроля «мертвых» зон может работать некорректно при движении в местах соединения или разделения дорог. Функция может не обнаружить автомобиль на соседней полосе.**
**Во время вождения будьте внимательны и следите за дорожными условиями.**

- **Движение на уклоне.**

**(Продолжение)**

(Продолжение)

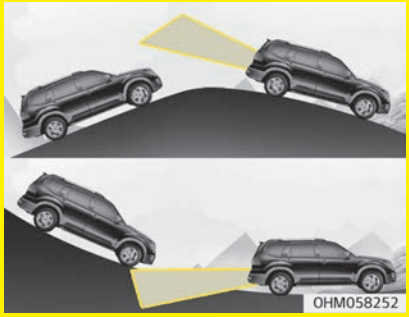


Система контроля «мертвых» зон может работать некорректно при движении на уклоне. Функция может не обнаружить автомобиль на соседней полосе или неверно обнаружить землю или здание.
Во время вождения будьте внимательны и следите за дорожными условиями.

- Движение в условиях наличия полос на разной высоте

(Продолжение)

(Продолжение)

Система контроля «мертвых» зон может работать некорректно при движении в местах, где полосы расположены на разной высоте. Функция может не обнаруживать автомобили, движущиеся по дорогам с разной высотой полос (проезды под железнодорожными мостами, разноуровневые дорожные развязки и т. д.).
Во время вождения будьте внимательны и следите за дорожными условиями.

## ⚠ ПРЕДУПРЕЖДЕНИЕ

- При буксировке прицепа или другого автомобиля обязательно отключите систему контроля «мертвых» зон.
- Система контроля «мертвых» зон может работать некорректно под воздействием сильных электромагнитных волн.
- Система безопасности в слепой зоне может не работать в течение 15 секунд после запуска автомобиля либо во время инициализации передней камеры или задних угловых радаров.

# СИСТЕМА КОНТРОЛЯ ВНИМАНИЯ ВОДИТЕЛЯ (DAW)

## Основные функции

Система контроля внимания следит за уровнем внимания водителя, анализируя его стиль и продолжительность вождения. Функция рекомендует водителю остановиться, если уровень его внимания станет ниже определенного уровня безопасного вождения.

## Функция контроля отъезда впереди стоящего автомобиля

Функция контроля отъезда впереди стоящего автомобиля сообщает водителю о начале движения впереди стоящего автомобиля.

### ✻ ПРИМЕЧАНИЕ

DAW означает «Система контроля внимания водителя».

## Датчик обнаружения

Камера переднего вида используется в качестве датчика обнаружения стиля вождения и отъезда транспортного средства впереди во время движения автомобиля.
Смотрите точное расположение датчика обнаружения на иллюстрации.

### ⚠ ПРЕДОСТЕРЕЖЕНИЕ

**Всегда поддерживайте камеру переднего вида в хорошем состоянии, чтобы обеспечить оптимальные ра-**

**(Продолжение)**

**(Продолжение)**

**бочие характеристики системы контроля внимания.**
**Подробнее о мерах предосторожности при использовании камеры переднего вида см. в разделе "«Вспомогательная система предотвращения лобового столкновения»" на странице 5-64.**

## Параметры функций

***Настройки***

Система контроля внимания водителя

Переведите кнопку «ENGINE START/STOP» (Запуск/остановка двигателя) в положение «ON» (Вкл.) и в меню «Settings» (Настройки) выберите пункт «Driver Assistance» (Помощь водителю) ➡ «Driver Attention Warning» (Система контроля внимания), чтобы включить или отключить эти функции.

- Если выбран режим «Inattentive Driving Warning» (Предупреждение о потере внимания при вождении), функция будет оповещать водителя об уровне его внимания и рекомендовать остановиться, когда оно станет ниже определенного уровня.

## ⚠ ПРЕДОСТЕРЕЖЕНИЕ

**При повторном запуске двигателя всегда включается система контроля внимания водителя.**

### *Впереди идущий автомобиль отъехал*

- Если функция контроля отъезда впереди стоящего автомобиля включена, она сообщает водителю о начале движения впереди стоящего автомобиля.

### *Время генерирования предупреждения*

Когда кнопка запуска/остановки двигателя находится в положении «ON» (Вкл.), выберите «Driver Assistance» (Помощь водителю) ➠ «Warning Timing» (Таймер предупреждений) в меню «Settings» (Настройки), чтобы изменить первоначальную скорость выдачи предупреждений для системы контроля внимания.

В новом автомобиле для таймера предупреждений установлено значение «Normal» (Обычный). При изменении таймера предупреждений время выдачи предупреждения других систем помощи водителю может измениться.

## ✻ ПРИМЕЧАНИЕ

После перезапуска двигателя для системы контроля внимания используются последние настройки.

## Работа функции

### *Основные функции*

#### Дисплей и предупреждение функции

Основная функция предупреждения о сосредоточенности водителя — проинформировать водителя об уровне внимания и предупредить его с помощью сообщения «Consider taking a break» (Рекомендуется сделать перерыв).

■ Выкл.

OHM060091RUB

■ Ожидание

OHM060092RUB

Уровень внимания

■ Внимательное вождение

OHM060094RUB

■ Невнимательное вождение

OHM060093RUB

- Водитель может контролировать состояние своего вождения с помощью приборной панели.
  - Если в меню «Settings» (Настройки) не выбран пункт «Inattentive Driving Warning» (Предупреждение о невнимательном вождении), отображается сообщение «System Off» (Система отключена).
  - Функция работает, если скорость автомобиля составляет 0–180 км/ч (0–110 миль/ч).
  - Если скорость автомобиля выходит за пределы рабочей скорости, появится сообщение «Standby» (Режим ожидания).
- Отображается уровень сосредоточенности водителя, оцененный по шкале от 1 до 5. Чем меньше это значение, тем ниже уровень сосредоточенности водителя.
- Уровень понижается, когда водитель не отдыхает в течение определенного периода времени.

### *Перерыв в вождении*

OHM060095RU

- Сообщение «Consider taking a break» (Рекомендуется сделать перерыв) появляется на панели в сопровождении звукового сигнала, предупреждая водителя о необходимости сделать перерыв, если уровень внимательности падает ниже 1.
- Система контроля внимания не предлагает перерыв, если время вождения не превышает 10 минут либо если после последнего перерыва не прошло 10 минут.

**⚠ ПРЕДУПРЕЖДЕНИЕ**

**Для вашей безопасности измените настройки после парковки автомобиля в безопасном месте.**

**⚠ ПРЕДОСТЕРЕЖЕНИЕ**

- **В зависимости от манеры и стиля вождения система контроля внимания может предложить водителю сделать остановку для отдыха, даже если он не чувствует усталости.**
- **Функция контроля внимания водителя является вспомогательной и не может оценивать внимательность водителя.**
- **При ощущении усталости водитель должен сделать перерыв, остановив автомобиль в безопасном месте, даже если система контроля внимания водителя не выдает соответствующее предупреждение.**

**✻ ПРИМЕЧАНИЕ**

- Подробнее о настройке функций информационно-развлекательной системы см. в разделе “«Управление ЖК-дисплеем»” на странице 4-75.
- Система контроля внимания водителя выполняет сброс времени последнего перерыва до значения «00:00» в таких обстоятельствах:
  - двигатель остановлен;
  - Водитель отстегивает ремень безопасности и открывает водительскую дверь.
  - если автомобиль находится без движения больше 10 минут.
- Когда водитель выполняет сброс системы контроля внимания, для времени последнего отдыха устанавливается значение «00:00», а для уровня внимания водителя — «High» (Высокий).

***Впереди идущий автомобиль отъехал***

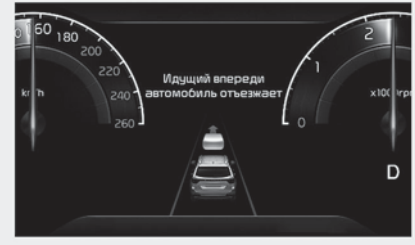


OHM060096RU

Когда впереди стоящий автомобиль начинает движение, функция контроля отъезда впереди стоящего автомобиля оповещает водителя с помощью сообщения «Leading vehicle is driving away» (Идущий впереди автомобиль отъезжает) на приборной панели и звукового предупреждения.

**⚠ ПРЕДУПРЕЖДЕНИЕ**

- **Если на экране отображается предупреждение или звучит звуковой сигнал другой системы, предупреждение функции контроля отъезда находящегося впереди автомобиля может не отображаться на экране, а звуковой сигнал этой функции может не звучать.**
- **Водитель несет ответственность за безопасное вождение и управление автомобилем.**

**⚠ ПРЕДОСТЕРЕЖЕНИЕ**

- **Функция контроля отъезда впереди стоящего автомобиля является вспомогательной и может не сообщить водителю о начале движения впереди стоящего автомобиля.**
- **Всегда осматривайте зону перед автомобилем и проверяйте дорожные условия перед тем, как тронуться.**

## Неисправность и ограничения функции

### *Неисправность функции*

OHM060097RU

Если система контроля внимания водителя работает неправильно, на приборной панели появится предупреждающее сообщение «Check Driver Attention Warning (DAW) system» (Проверьте систему контроля внимания водителя). В этом случае следует проверить автомобиль в специализированной мастерской.
Kia рекомендует обратиться к официальному дилеру Kia или партнерской сервисной компании.

### *Ограничения работы функции*

Система контроля внимания водителя может работать неправильно в следующих ситуациях:

- управление автомобилем осуществляется в агрессивной манере;
- автомобиль намеренно часто пересекает границы полос;
- автомобиль управляется системой помощи водителю, например системой удержания полосы;

***сбой работы функции контроля отъезда впереди стоящего автомобиля:***

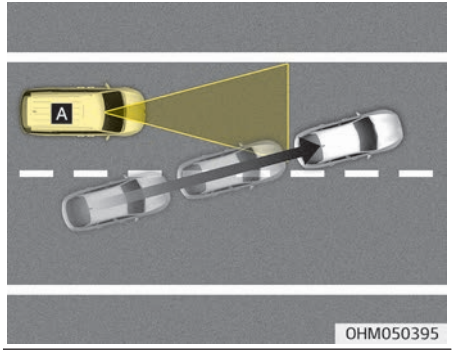


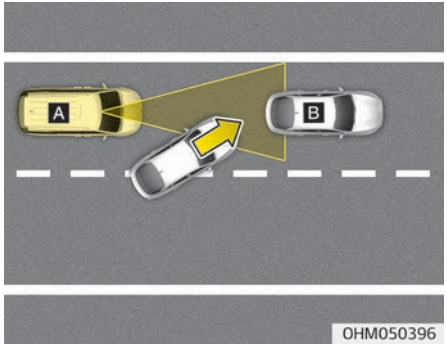


[A]: ваш автомобиль, [B]: впереди идущее транспортное средство
- «Подрезание»

Если перед вашим автомобилем вклинивается другое транспортное средство («подрезает»), функция контроля отъезда впереди стоящего автомобиля может работать неправильно.

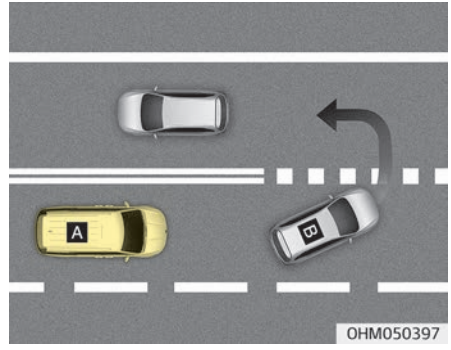


[A]: ваш автомобиль, [B]: впереди идущее транспортное средство
- впереди идущее транспортное средство резко поворачивает

Если впереди идущее транспортное средство выполняет резкий поворот, например поворот налево, направо, разворот и т. п., функция контроля отъезда впереди стоящего автомобиля может работать некорректно.

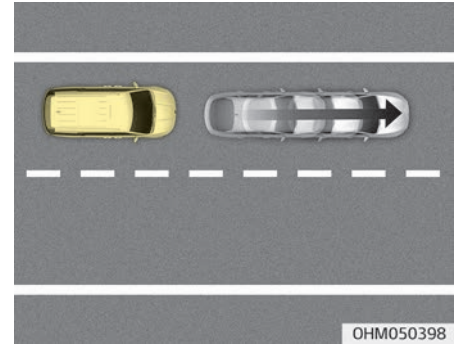


- Резкий старт впереди стоящего автомобиля

Если впереди стоящий автомобиль резко начинает движение, функция контроля отъезда впереди стоящего автомобиля может работать неправильно.

• Между вами и автомобилем впереди находится пешеход или велосипедист

Если между вами и автомобилем впереди находится пешеход или велосипедист, функция контроля отъезда впереди стоящего автомобиля может работать некорректно.

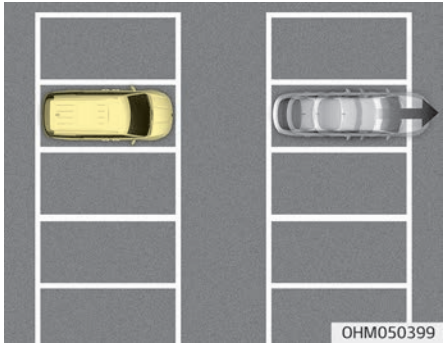


• На парковке

При отъезде припаркованного рядом с вами автомобиля, функция контроля отъезда впереди стоящего автомобиля может предупредить вас о том, что припаркованный автомобиль начинает движение.

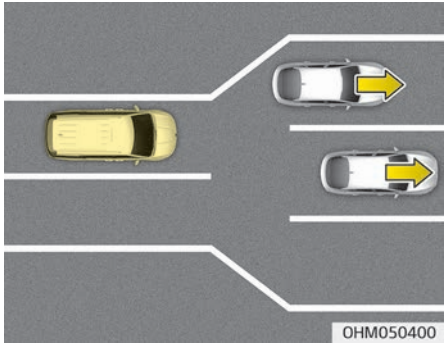


• При движении через пункт сбора дорожной пошлины, перекресток и т. п.

При движении через пункт сбора дорожной пошлины или через перекресток с большим количеством транспортных средств, а также при движении в местах, где полосы часто соединяются и разделяются, функция контроля отъезда впереди стоящего автомобиля может работать неправильно.

## ⚠ ПРЕДОСТЕРЕЖЕНИЕ

**Подробнее о мерах предосторожности при использовании камеры переднего вида см. в разделе "«Вспомогательная система предотвращения лобового столкновения»" на странице 5-64.**

# ИНТЕЛЛЕКТУАЛЬНЫЙ КРУИЗ-КОНТРОЛЬ (SCC)

Система интеллектуального круиз-контроля предназначена для обнаружения впереди идущего автомобиля и поддержания требуемой скорости и минимальной дистанции до автомобиля, следующего впереди.

## Система помощи при обгоне

Если работает система интеллектуального круиз-контроля, которая определяет, что водитель намерен выполнить обгон впереди следующего автомобиля, включится система помощи при обгоне.

## Адаптация под стиль вождения (при наличии)

Система интеллектуального круиз-контроля работает с учетом стиля вождения водителя, принимая во внимание такие особенности, как дистанция между автомобилями, ускорение, скорость реакции водителя.

## Датчик обнаружения

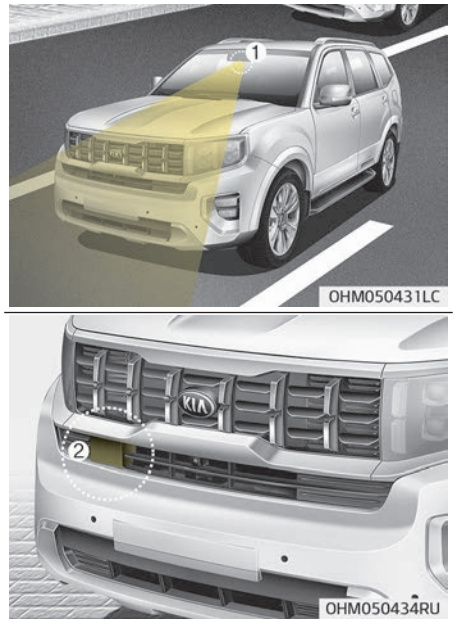


[1] — камера переднего вида, [2] — передний радар,

Камера фронтального обзора и передний радар используются в качестве датчика обнаружения движущихся впереди транспортных средств.
Смотрите точное расположение датчика обнаружения на иллюстрации.

### ⚠ ПРЕДОСТЕРЕЖЕНИЕ

**Всегда поддерживайте камеру переднего вида и передний радар в хорошем состоянии, чтобы обеспечить оптимальные рабочие характеристики системы интеллектуального круиз-контроля.**
**Подробнее о мерах предосторожности при использовании камеры переднего вида см. в разделе "«Вспомогательная система предотвращения лобового столкновения»" на странице 5-64.**

## Параметры функций
### *Настройка*

#### Включение функции

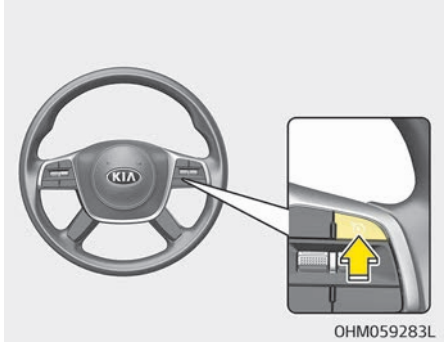


- Для включения системы нажмите кнопку помощи при вождении. Скорость будет установлена согласно текущему значению на приборной панели.
- Если перед вами нет транспортного средства, заданная скорость будет сохранена, но если перед вами имеется транспортное средство, скорость может уменьшиться, чтобы сохранить расстояние до него. Если впереди следующее транспортное средство ускорится, ваш автомобиль ускорится до заданной скорости, после чего продолжит движение на постоянной скорости системы круиз-контроля.

### ✻ ПРИМЕЧАНИЕ

Если скорость движения вашего автомобиля составляет 0—30 км/ч (0—20 миль/ч), при нажатии кнопки помощи при вождении для системы интеллектуального круиз-контроля будет установлена скорость 30 км/ч (20 миль/ч).

#### Установка дистанции

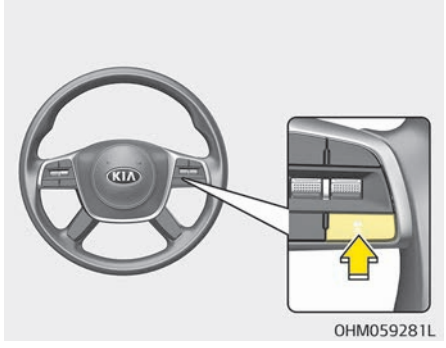


При каждом нажатии на кнопку дистанция до автомобиля изменяется следующим образом.

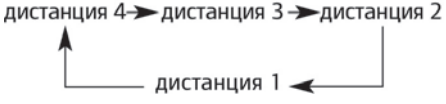

## ✻ ПРИМЕЧАНИЕ

- При движении со скоростью 90 км/ч (56 миль/ч) поддерживается такая дистанция:
  - «Дистанция 4» – приблизительно 53 м (172 фута)
  - Дистанция 3 — приблизительно 40 м (130 футов)
  - «Дистанция 2» – приблизительно 30 м (106 футов)
  - «Дистанция 1»— приблизительно 25 м (82 фута)
- При перезапуске двигателя или временном отключении функции для параметра дистанции устанавливается последнее заданное значение.

Увеличение скорости

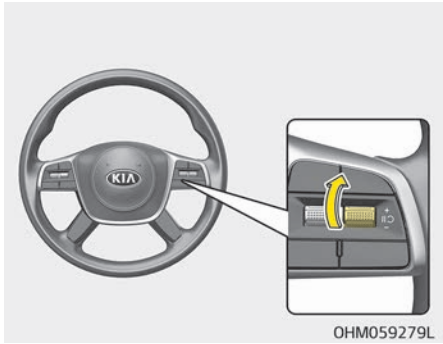


- Нажмите кнопку «+» и сразу же отпустите ее. При каждом подобном нажатии средняя скорость будет увеличиваться на 1 км/ч .
- Нажмите кнопку «+» и удерживайте ее, следя за значением задаваемой скорости на приборной панели. При каждом подобном нажатии средняя скорость будет увеличиваться на 10 км/ч . Задав требуемую скорость, отпустите кнопку. Автомобиль сам разгонится до заданной скорости. Можно задать скорость до 180 км/ч (110 миль/ч).

## ⚠ ПРЕДУПРЕЖДЕНИЕ

**Проверьте окружающую обстановку, прежде чем нажимать кнопку «+». Если нажать и удерживать кнопку «+», скорость движения может резко возрасти.**

Уменьшение скорости

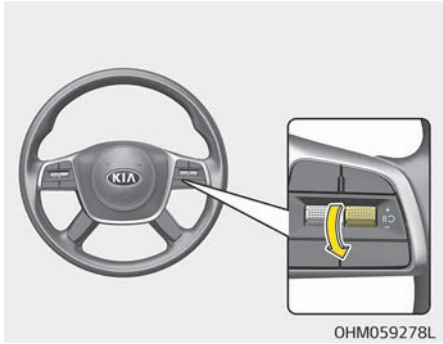


- Нажмите кнопку «-» и сразу же отпустите ее. При каждом подобном нажатии средняя скорость будет уменьшаться на 1 км/ч .

- Нажмите кнопку «-» и удерживайте ее, следя за значением задаваемой скорости на приборной панели. При каждом подобном нажатии средняя скорость будет снижаться на 10 км/ч.
- Отпустите кнопку на скорости, которую требуется поддерживать. Можно установить скорость до 30 км/ч (20 миль/ч).

### Временное отключение функции

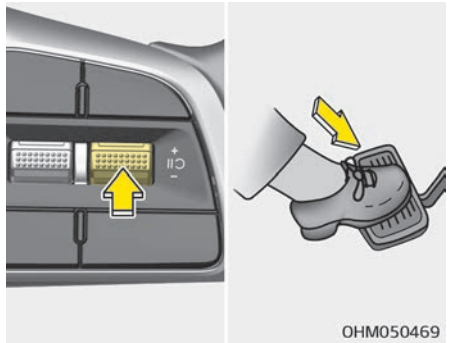


Нажатие переключателя ||↻ или прекращение торможения временно отключает систему интеллектуального круиз-контроля.

### Возобновление работы функции

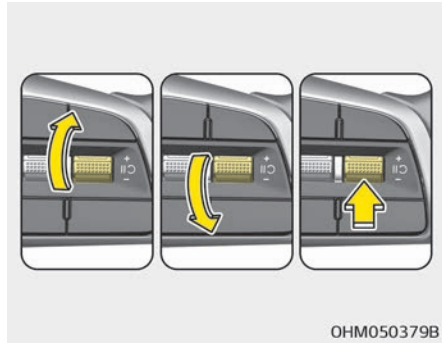


- Чтобы возобновить работу функции интеллектуального круиз-контроля после ее отключения, нажмите переключатель «+», «–» или ||↻.
- Если нажать переключатель «+» или «–», система установит скорость движения, указанную на приборной панели.
- Если нажать кнопку ||↻, восстановится предварительно заданная скорость движения.

**⚠ ПРЕДУПРЕЖДЕНИЕ**

**Проверьте окружающую обстановку, прежде чем нажимать кнопку ||↻. Если нажать кнопку ||↻, скорость движения может резко возрасти или снизиться.**

### Выключение функции

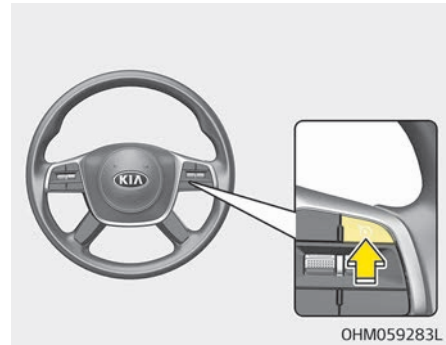


Чтобы отключить систему интеллектуального круиз-контроля, нажмите кнопку «Driving Assist» (Помощь при вождении).

### *Адаптация под режим движения*

Система интеллектуального круиз-контроля управляет ускорением с учетом режима движения, выбранного во встроенной системе управления режимом движения. См. следующую таблицу.

| Режим движения | Отклик SCC (интеллектуального круиз-контроля) |
|---|---|
| COMFORT (Комфорт) | «Normal» (Нормальный) |
| «ECO» (Экономичный) | «Slow» (Медленно) |
| «SPORT» (Спорт) | «Fast» (Быстро) |

## ✻ ПРИМЕЧАНИЕ

Подробнее о режиме движения см. в разделе “Встроенная система управления режимом движения” на странице 5-61.

### *Адаптация под стиль вождения (при наличии)*

- Когда кнопка запуска/остановки двигателя находится в положении «ON» (Вкл.) и в меню «Settings» (Настройки) выбрано «Driver Assistance» (Помощь водителю) ➠ «Smart Cruise Control» (Интеллектуальный круиз-контроль) ➠ «Based on Driving Style» (Адаптация под стиль вождения), система интеллектуального круиз-контроля будет работать с учетом стиля вождения водителя, принимая во внимание такие особенности, как дистанция между автомобилями, ускорение, скорость реакции водителя.
- Если работает система интеллектуального круиз-контроля и выбран параметр «Based on Drive Mode» (Адаптация под режим вождения), при нажатии и удерживании кнопки дистанции система переключится в режим «Based on Driving Style» (Адаптация под стиль вождения). Если работает система интеллектуального круиз-контроля и выбран параметр «Based on Drive Style» (Адаптация под стиль вождения), при нажатии и удерживании кнопки дистанции система переключится в режим «Based on Driving Mode» (Адаптация под режим вождения).

## ✻ ПРИМЕЧАНИЕ

- При наличии системы адаптации под стиль вождения в меню настроек в подменю «Driver Assistance» (Помощь водителю) ➡ «Smart Cruise Control» (Интеллектуальный круиз-контроль) можно выбрать режим «Based on Drive Mode» (Адаптпция под режим вождения) или «Based on Driving Style» (Адаптация под стиль вождения).
- При выборе режима «Based on Drive Mode» (Адаптация под режим вождения) система интеллектуального круиз-контроля будет работать с учетом выбранного режима движения.

Анализ стиля вождения (при наличии)

Когда кнопка запуска/остановки двигателя находится в положении «ON» (Вкл.) выберите «Driver Assistance» (Помощь водителю) ➡ «Smart Cruise Control» (Интеллектуальный круиз-контроль) ➡ «Viewing Driving Style Analysis» (Анализ стиля вождения) в меню «Settings» (Настройки), чтобы проанализировать стиль вождения водителя и вручную изменить каждый стиль.

## ✻ ПРИМЕЧАНИЕ

- При выборе режима «Based on Driving Style» (Адаптация под стиль вождения) отображается пункт «Viewing Driving Style Analysis» (Анализ стиля вождения).
- Пока водитель самостоятельно управляет автомобилем, происходит постоянный мониторинг его стиля вождения и применение соответствующих функций.

***Громкость предупреждений***

Когда кнопка запуска/остановки двигателя находится в положении «ON» (Вкл.), выберите «Driver Assistance» (Помощь водителю) ➡ «Warning Volume» (Громкость предупреждений) в меню «Settings» (Настройки), чтобы изменить громкость предупреждений для интеллектуального круиз-контроля, выбрав одно из значений: «High» (Высокая), «Medium» (Средняя) или «Low» (Низкая).
Если изменить громкость предупреждения, громкость предупреждения других систем помощи водителю также может измениться.

## ✻ ПРИМЕЧАНИЕ

После перезапуска двигателя для громкости предупреждений используются последние настройки.

### Работа функции

***Условия работы***

Система интеллектуального круиз-контроля работает при соблюдении следующих условий.

### *Основные функции*

- Коробка передач находится в режиме «D» (передний ход).
- Дверь водителя закрыта.
- Электронный стояночный тормоз не включен.
- Скорость автомобиля находится в пределах рабочего диапазона.
  - 10~180 км/ч (5~110 миль/ч): если перед автомобилем нет другого транспортного средства
  - 0~180 км/ч (0~110 миль/ч): если перед автомобилем есть другое транспортное средство
- Работает система динамической стабилизации (ESC), противобуксовочная система (TCS) или система ABS.
- Система динамической стабилизации (ESC), противобуксовочная система (TCS) или система ABS не управляет автомобилем.
- Частота оборотов двигателя находится не в красной зоне.
- Управление торможением для вспомогательной системы предупреждения о лобовом столкновении не работает.
- Предупреждение об отсутствии рук на руле для системы удержания полосы (LKA).

### ✻ ПРИМЕЧАНИЕ

Если при остановке перед вашим автомобилем нет транспортных средств, система включится при нажатии педали тормоза.

### *Система помощи при обгоне*

Система помощи при обгоне работает при включении левого указателя поворота (для автомобиля с левосторонним управлением) или правого указателя поворота (для автомобиля с правосторонним управлением) при работающей системе интеллектуального круиз-контроля и выполнении нижеследующих условий.

- Скорость автомобиля выше 60 км/ч (40 миль/ч).
- Выключена аварийная световая сигнализация.
- Перед вашим автомобилем обнаружено транспортное средство
- Для сохранения дистанции до впереди следующего транспортного средства не требуется замедление.

### ⚠ ПРЕДУПРЕЖДЕНИЕ

- **При включении левого указателя поворота (для автомобиля с левосторонним управлением) или правого указателя поворота (для автомобиля с правосторонним управлением) и наличии транспортного средства впереди, автомобиль может на некоторое время ускориться. Постоянное следите за дорожными условиями.**
- **Независимо от направления движения в вашей стране, система помощи при обгоне будет работать, когда условия будут соблюдены. При использовании функции в странах с другим направлением движения всегда следите за дорожными условиями.**

## Отображение и управление функцией

### *Основные функции*

■ Работа

OHM050381

■ Временная отмена

OHM050380B

Состояние работы системы интеллектуального круиз-контроля можно проверить в режиме просмотра «Помощь при вождении» на приборной панели. См. раздел "«ЖК-дисплей»" на странице 4-75.
Сигналы от системы интеллектуального круиз-контроля отображаются как показано ниже, в зависимости от состояния функции.

• Во время работы

1. Есть ли транспортное средство впереди, а также выбранное расстояние до него.
2. Отображается заданная скорость.
3. Есть ли транспортное средство впереди, а также выбранное расстояние до него.

• При временном отключении

1. Отображается индикатор «CRUISE» (Круиз-контроль)
2. Предыдущее заданное значение скорости затемняется.

### ✻ ПРИМЕЧАНИЕ

- Расстояние до впереди идущего транспортного средства на панели отображается в соответствии с фактическим расстоянием между вашим автомобилем и автомобилем, идущим впереди.
- Целевая дистанция может отличаться в зависимости от скорости транспортного средства и установленного уровня дистанции. Если скорость автомобиля низкая, даже если расстояние между автомобилями изменилось, изменение целевого расстояния между автомобилями может быть незначительным.

### *Временное ускорение*

OHM050382

Если требуется временно увеличить скорость при включенном интеллектуальном круиз-контроле, отпустите педаль акселератора. При увеличении скорости на приборной панели будут мигать значения заданной скорости, текущей дистанции и целевой дистанции.
Если нажать на педаль газа недостаточно сильно, скорость автомобиля может снизиться.

**⚠ ПРЕДУПРЕЖДЕНИЕ**

**При ускорении следует соблюдать особую осторожность, поскольку управление скоростью и дистанцией не будет осуществляться автоматически, даже если впереди вас движется транспортное средство.**

### *Адаптация под стиль вождения включена*

OHM050383RU

Если работает функция адаптации под стиль вождения, на приборную панель на 4 секунды будет выведено сообщение «Driving Style» (Стиль вождения) и уровень дистанции и целевая дистанция будут отображены с учетом стиля вождения.

### *Временная отмена функции*

OHM050385RU

Система интеллектуального круиз-контроля временно автоматически отключается в перечисленных ниже ситуациях.

- Скорость автомобиля превышает 190 км/ч (120 миль/ч).
- Остановка автомобиля на определенное время.
- Педаль акселератора постоянно нажата в течение определенного периода времени
- Условия работы системы интеллектуального круиз-контроля не соблюдаются

Если функция временно отключена автоматически, на приборной панели появится предупреждающее сообщение «Smart Cruise Control canceled» (Интеллектуальный круиз-контроль отключен) и прозвучит звуковой сигнал, предупреждающий водителя.
Если система интеллектуального круиз-контроля временно отключена, когда автомобиль находится в неподвижном состоянии с включенной системой, может сработать электронный стояночный тормоз (EPB).

**⚠ ПРЕДУПРЕЖДЕНИЕ**

**Если функция интеллектуального круиз-контроля временно отключена, постоянная дистанция до движущегося впереди транспортного средства не будет поддерживаться. При движении необходимо постоянно следить за дорожной ситуацией впереди и в случае необходимости использовать педаль тормоза для снижения скорости с целью поддержания безопасной дистанции.**

### *Условия работы функции не выполнены*

OHM050386RU

Если нажать кнопку помощи при вождении, задействовать переключатель «+», «–» или в ситуации, когда условия работы функции не выполняются, на приборной панели появится предупреждающее сообщение «Smart Cruise Control conditions not met» (Не выполняются условия работы системы интеллектуального круиз-контроля) и прозвучит звуковой сигнал.

### *Движение в условиях плотного потока*

OHM050387RU

Двигаясь в пробке, ваш автомобиль остановится, если впереди остановится транспортное средство. Кроме того, если транспортное средство впереди вас начинает движение, ваш автомобиль также тронется с места. Кроме того, если после остановки транспортного средства прошло определенное время, на приборной панели появится сообщение «Use switch or pedal to accelerate» (Для разгона нажать педаль газа или кнопку). Чтобы начать движение, нажмите педаль акселератора или кнопку «+», «–» или ||↻.

### *Предупреждение о дорожных условиях по ходу движения*

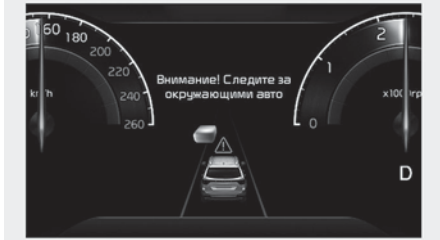


OHM050388RU

В перечисленных ниже условиях на приборной панели отобразится предупреждающее сообщение «Watch for surrounding vehicles» (ВНИМАНИЕ Следите за окружающими авто) и прозвучит звуковое сообщение для оповещения водителя о дорожных условиях по ходу движения.

- Когда система интеллектуального круиз-контроля удерживает дистанцию с транспортным средством, движущимся впереди ниже определенной скорости, это транспортное средство пропадает.
- Если нажать переключатель «+», «–» или ||↻, когда на приборной панели отображается сообщение «Use switch or pedal to accelerate» (Для ускорения используйте переключатель или педаль) и впереди отсутствует транспортное средство или же оно находится далеко от вас.

**⚠ ПРЕДУПРЕЖДЕНИЕ**

**Будьте внимательны и следите за транспортными средствами и объектами, которые могут внезапно появиться перед вами. При необходимости нажмите педаль тормоза, чтобы снизить скорость и сохранить безопасную дистанцию.**

### *Угроза столкновения!*

OHM050344RU

Если работает система интеллектуального круиз-контроля и существует высокий риск столкновения с движущимся впереди транспортным средством, на приборной панели отобразится предупреждающее сообщение «Collision Warning» (Угроза столкновения) и прозвучит звуковое сообщение для оповещения водителя. При движении необходимо постоянно следить за дорожной ситуацией впереди и в случае необходимости использовать педаль тормоза для снижения скорости с целью поддержания безопасной дистанции.

**⚠ ПРЕДУПРЕЖДЕНИЕ**

**Система интеллектуального круиз-контроля может не предупредить водителя об опасности столкновения в указанных ниже ситуациях.**

- **Дистанция до движущегося впереди транспортного средства мала или впереди идущее транспортное средство движется на скорости, равной или превышающей скорость вашего автомобиля**
- **Другое транспортное средство неподвижно или движется на очень низкой скорости**
- **После включения системы интеллектуального круиз-контроля сразу нажата педаль акселератора**

**⚠ ПРЕДУПРЕЖДЕНИЕ**

**При использовании системы интеллектуального круиз-контроля должны быть приняты указанные далее меры предосторожности.**

**(Продолжение)**

**(Продолжение)**

- **Система интеллектуального круиз-контроля не является заменой навыкам правильного и безопасного вождения. Водитель обязан все время следить за скоростью и расстоянием до впереди идущего автомобиля.**
- **Система интеллектуального круиз-контроля может не распознать непредвиденные и опасные ситуации или сложные условия движения, поэтому во время вождения следите за дорожными условиями и контролируйте скорость вашего автомобиля.**
- **Чтобы случайного не задать скорость, выключайте функцию интеллектуального круиз-контроля, если она не используется.**

**(Продолжение)**

**(Продолжение)**

- **Не открывайте дверь и не покидайте автомобиль, если работает система интеллектуального круиз-контроля, даже если автомобиль остановился.**
- **Всегда принимайте во внимание выбранные значения скорости и дистанции.**
- **Соблюдайте безопасную дистанцию, соответствующую ситуации на дороге, и скорость движения. Если во время движения на большой скорости эта дистанция слишком мала, это может привести к серьезному столкновению.**
- **При поддержании дистанции с движущимся впереди автомобилем при его исчезновении функция может внезапно разогнать автомобиль до заданной скорости. Будьте всегда внимательны, чтобы избежать непредвиденной и опасной ситуации.**

**(Продолжение)**

**(Продолжение)**

- **Скорость автомобиля может снизиться на подъеме и увеличиться на спуске.**
- **Всегда следите за ситуацией на дороге, предвосхищая такие ситуации, как резкое появление перед вами другого транспортного средства.**
- **В случае буксировки прицепа или другого автомобиля рекомендуется отключить систему интеллектуального круиз-контроля по соображениям безопасности.**
- **Отключите систему интеллектуального круиз-контроля, если ваш автомобиль буксируют.**
- **Система интеллектуального круиз-контроля может работать некорректно под воздействием сильных электромагнитных волн.**

**(Продолжение)**

**(Продолжение)**

- **Система интеллектуального круиз-контроля может не обнаружить препятствие по ходу движения, что может привести к аварии. Всегда внимательно смотрите на дорогу, чтобы предотвратить возникновение неожиданных и внезапных ситуаций.**
- **Транспортные средства, движущиеся впереди и часто меняющие полосу движения, могут вызвать задержку отклика функции или реагирование функции на транспортное средство, фактически находящееся в соседней полосе движения.**
  **Всегда внимательно смотрите на дорогу, чтобы предотвратить возникновение неожиданных и внезапных ситуаций.**

**(Продолжение)**

**(Продолжение)**

- **Вам следует быть внимательным и соблюдать правила безопасного управления автомобилем, даже если на приборной панели не появлялось предупреждающее сообщение и не звучал звуковой сигнал.**
- **Если отображается предупреждение или звучит звуковой сигнал какой-либо другой системы, предупреждающее сообщение интеллектуального круиз-контроля может не отображаться, а звуковая сигнализация может не звучать.**
- **Звуковое предупреждение системы помощи по предотвращению лобового столкновения можно не услышать в шумной обстановке.**
- **Производитель автомобиля не несет ответственности за нарушение водителем правил дорожного движения или дорожные происшествия, возникшие по вине последнего.**

**(Продолжение)**

**(Продолжение)**

- **Всегда устанавливайте скорость автомобиля ниже ограничения скорости, принятой в конкретной стране.**
- **Дистанция между транспортными средствами, ускорение и скорость реакции могут измениться при изменении стиля вождения водителя.**

## ⚠ ПРЕДОСТЕРЕЖЕНИЕ

- **Автомобиль должен управляться, в достаточной степени отражая фактический стиль вождения водителя с учетом таких особенностей, как дистанция между автомобилями, ускорение и скорость реакции водителя.**
- **Функция адаптации под стиль вождения при оценке стиля вождения не распознает смену водителя.**

**(Продолжение)**

**(Продолжение)**

- **При управлении автомобилем в особых условиях, таких как снег, дождь, туман или крутые склоны, автомобиль может управляться без адаптации к стилю вождения водителя.**

## ✻ ПРИМЕЧАНИЕ

- Система интеллектуального круиз-контроля может не работать первые 15 секунд после запуска автомобиля, инициализации передней камеры или переднего радара.
- Когда торможением управляет система интеллектуального круиз-контроля, может быть слышен звук.

(Продолжение)

(Продолжение)

- Функция адаптации под стиль вождения может не принимать во внимание особенности стиля вождения водителя или условия движения, которые влияют на безопасность движения.
- Функция адаптации под стиль вождения может не принимать во внимание никакие другие особенности вождения, кроме дистанции между транспортными средствами, ускорения и скорости реакции.

## Неисправность и ограничения функции

### *Неисправность функции*

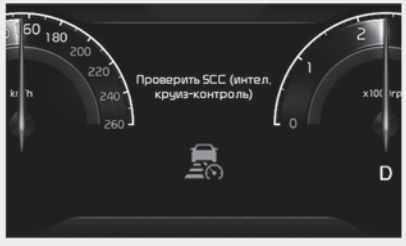


OHM050389RU

Если система интеллектуального круиз-контроля работает неправильно, появится предупреждающее сообщение «Check Smart Cruise Control system» (Проверить систему интеллектуального круиз-контроля) и на приборной панели загорится сигнальная лампа. В этом случае следует проверить автомобиль в специализированной мастерской. Kia рекомендует связаться с официальным дилером Kia или партнерской сервисной компанией.

### *Отключение функции*

OHM050390RU

Если крышка переднего радара или датчик покрыты каким-либо веществом, например снегом или дождем, возможно ухудшение качества обнаружения объектов, а также временное ограничение функциональности или отключение системы интеллектуального круиз-контроля.

В этой ситуации появится предупреждающее сообщение «Smart Cruise Control disabled. Radar blocked obscured» (Система интеллектуального круиз-контроля отключена. Радар заблокирован) или на приборной панели в течение определенного времени будет отображено предупреждающее сообщение «SCC (Smart Cruise Control) disabled.
Radar blocked» (Система интеллектуального круиз-контроля отключена. Радар заблокирован) будет отображаться на приборной панели в течение некоторого времени.
Функция возобновит свою работу в нормальном режиме после того, как снег, капли воды и загрязнения будут удалены.

**⚠ ПРЕДУПРЕЖДЕНИЕ**

- **Даже если на приборной панели не появляется предупреждающее сообщение, система интеллектуального круиз-контроля может не работать надлежащим образом.**

**(Продолжение)**

**(Продолжение)**

- **Система интеллектуального круиз-контроля может работать неправильно на участках (например на открытой местности), на которых после включения двигателя не обнаруживается ни один объект.**

### *Ограничения работы функции*

Функция интеллектуального круиз-контроля может работать некорректно или работать непредсказуемо в указанных ниже обстоятельствах.

- Датчик обнаружения либо область вокруг него загрязнена либо повреждена.
- Постоянно распыляется жидкость стеклоомывателя, либо включен стеклоочиститель.
- Объектив камеры закрыт из-за тонированного, покрытого пленкой или снабженного покрытием лобового стекла, поврежденного стекла или прилипшего к стеклу постороннего предмета (наклейки, насекомого и т. д.).
- Наличие на лобовом стекле остатков влаги или льда.
- Обзор перед камерой переднего вида затруднен из-за яркого солнечного света.
- Свет от уличных фонарей или от встречного автомобиля отражается на влажной поверхности дороги, например, от луж.
- Температура в месте установки камеры переднего вида слишком высокая или слишком низкая.
- На приборной панели расположен какой-то предмет.
- Вокруг слишком ярко.
- Вокруг слишком темно, например в туннеле и т. д.
- Яркость освещения резко меняется, например при въезде в туннель или при выезде из туннеля.
- Яркость освещения низкая, а основные фары выключены либо слабо горят.
- Движение в сильный дождь или в плотном тумане.
- Движение через пар, дым или тень.
- Обнаруживается только часть транспортного средства.

- Движущееся впереди транспортное средство не имеет задних фонарей, задние фонари установлены в нестандартном положении и т. п.
- Низкая освещенность снаружи, а задние фонари не включены или недостаточно яркие.
- Задняя часть движущегося впереди транспортного средства небольшая или имеет нестандартный вид (например, наклонена, опрокинута и т. п.).
- Дорожный просвет у движущегося впереди транспортного средства малый или большой.
- Резкое появление перед вами транспортного средства.
- Автомобиль буксируют.
- Движение через туннель или по металлическому мосту
- Автомобиль передвигается в местах, где имеются металлические предметы, например строительные площадки, железная дорога и т. д.
- Близко к автомобилю расположен предмет, отбивающий сильный свет на передний радар, например ограждение, другое транспортное средство и т. д.
- Удар или повреждение бампера в месте установки переднего углового радара или смещение переднего радара.
- Температура в месте установки переднего радара слишком высокая или слишком низкая.
- Автомобиль проезжает через пустынную область с редкими транспортными средствами либо постройками (например, пустыню, луг, окраину).
- Автомобиль впереди сделан из материала, не отражающего сигнал переднего радара.
- Вождение вблизи развязки шоссе (или автомагистрали) или платной дороги.
- движение по скользкой поверхности, на которой имеется снег, лужи, гололед и т. д.;
- Движение по извилистой дороге.
- Движущееся впереди транспортное средство обнаружено поздно.
- Между вашим автомобилем и транспортным средством впереди внезапно возникает препятствие.
- Транспортное средство впереди резко перестраивается либо внезапно снижает скорость.
- Движущееся впереди транспортное средство перекошено.
- Движущееся впереди транспортное средство едет быстро или медленно.
- Ваш автомобиль медленно изменяет полосу движения, когда впереди движется транспортное средство.
- Снег на поверхности транспортного средства впереди.
- Вы ведете автомобиль неровно.
- Вы находитесь на перекрестке с круговым движением, а другого автомобиля не видно.
- Вы постоянно ведете автомобиль по кругу.
- Движение на парковке.
- Движение через строительную площадку, немощенную дорогу, частично мощенную дорогу, неровную дорогу, «лежачих полицейских» и т. д.
- Движение на склон либо со склона, по извилистой дороге и т. д.
- Движение по дороге с растущими на обочине деревьями или с уличными фонарями.

- Неблагоприятные дорожные условия вызывают чрезмерную вибрацию автомобиля во время движения.
- Высота автомобиля меняется вследствие большой загрузки, неправильного давления в шинах и т. п.
- Движение по узкой автодороге, сильно заросшей по сторонам деревьями и травой.
- Электромагнитные помехи, например при движении в зоне с сильными радиоволнами либо электрическим шумом.

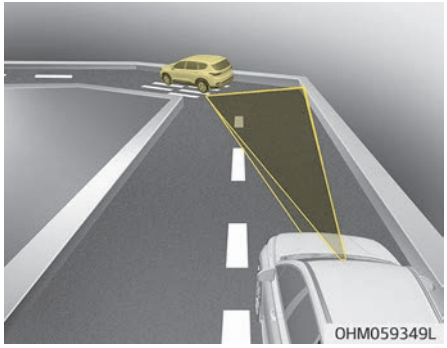


- Движение по кривой

Система интеллектуального круиз-контроля на кривой может не обнаружить транспортное средство, движущееся в вашей полосе, и ускорит движение до заданной скорости. Кроме того, автомобиль может резко снизить скорость, если впереди внезапно будет обнаружено транспортное средство.
На кривой следует двигаться с надлежащей скоростью и регулировать ее с помощью педали тормоза или акселератора в зависимости от дороги и условий движения.

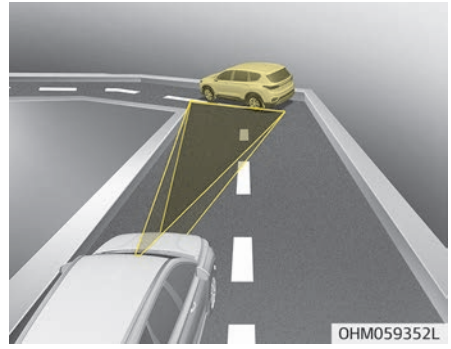


Скорость автомобиля, может быть снижена с учетом транспортного средства в соседней полосе движения.

Нажмите педаль акселератора и задайте надлежащую скорость. Убедитесь, что дорожные условия допускают безопасное использование системы интеллектуального круиз-контроля.

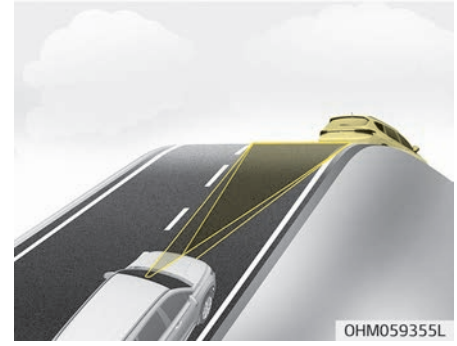


- Движение на уклоне.

При движении на подъеме или спуске система интеллектуального круиз-контроля может не обнаружить транспортное средство, движущееся в вашей полосе, и ускорит движение до заданной скорости. Кроме того, автомобиль резко снизит скорость, если впереди внезапно будет обнаружено транспортное средство.

На уклонах следует двигаться с надлежащей скоростью и регулировать ее с помощью педали тормоза или акселератора в зависимости от дороги и условий движения.

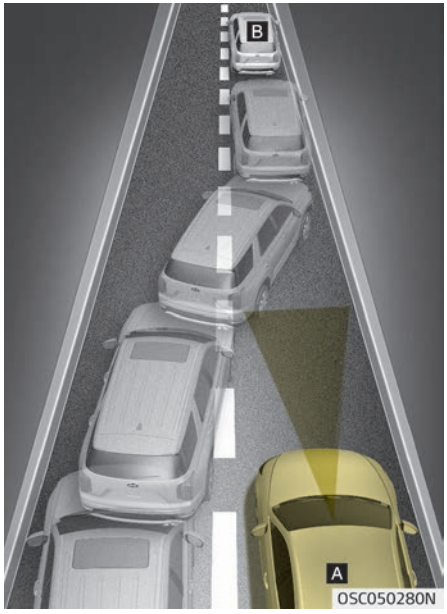


• Смена полосы движения.

[A]: ваш автомобиль, [B]: автомобиль, перемещающийся на другую полосу
После перемещения транспортного средства на вашу полосу с соседней полосы оно не будет обнаружено датчиком, пока не окажется в пределах дальности обнаружения датчика. Система интеллектуального круиз-контроля может не сразу обнаружить транспортное средство, резко меняющее полосу движения.
В этом случае необходимо поддерживать безопасную дистанцию торможения и, при необходимости, выжать педаль тормоза, чтобы уменьшить скорость движения для поддержания безопасного расстояния.

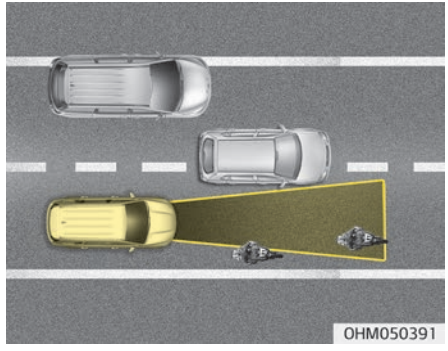


• Обнаружение транспортного средства

Датчик не сможет обнаружить некоторые транспортные средства на вашей полосе движения в таких случаях:
– Автомобили, движущиеся со смещением в сторону;
– медленно двигающиеся автомобили или внезапно замедлившиеся автомобили;
– встречные транспортные средства;
– Остановившиеся автомобили;
– автомобили с малым профилем задней части, например прицепы;
– узкие транспортные средства, такие как мотоциклы или велосипеды;
– специальные автомобили;
– животные и пешеходы.

Отрегулируйте скорость автомобиля нажатием педали тормоза в зависимости от дороги и условий движения.

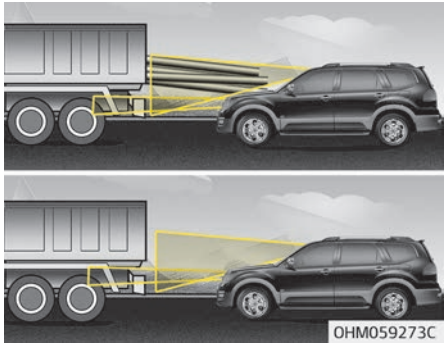


Датчик не сможет обнаружить движущееся впереди транспортное средство в таких случаях:

- Транспортные средства с высоким дорожным просветом или перевозящие грузы, которые выступают назад;
- транспортные средства, передняя часть которых приподнята из-за тяжелого груза;
- вы управляете своим автомобилем;
- движение по узким или извилистым дорогам.

Отрегулируйте скорость автомобиля нажатием педали тормоза в зависимости от дороги и условий движения.

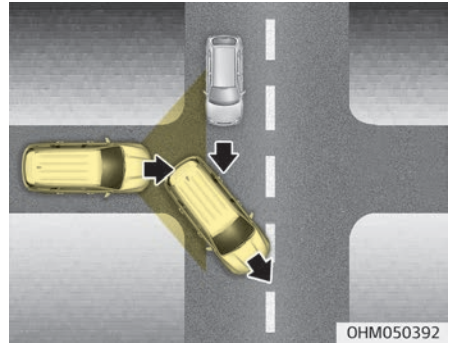


- Если движущееся впереди транспортное средство повернет на перекрестке, ваш автомобиль может ускориться.
  Во время вождения будьте внимательны и следите за дорожными условиями.

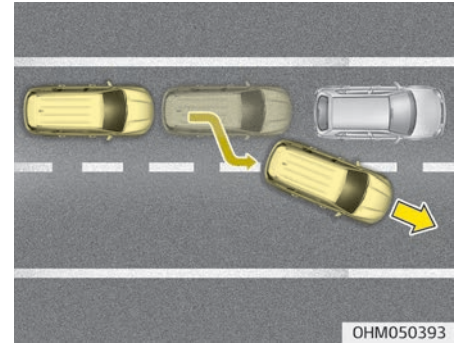


- Если впереди идущий автомобиль перестраивается, система интеллектуального круиз-контроля может не определить перестроение мгновенно. Во время вождения будьте внимательны и следите за дорожными условиями.

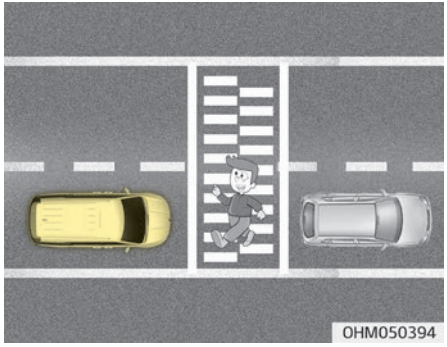


- Когда ваш автомобиль удерживает дистанцию до движущегося впереди транспортного средства, всегда обращайте внимание на пешеходов.

# СИСТЕМА КОНТРОЛЯ ПОЛОСЫ (LFA)

Система слежения за полосой движения служит для распознавания разметки полос движения или автомобилей на дороге и помогает водителю осуществлять рулевое управление, чтобы удержать автомобиль в пределах полосы движения.

### ✻ ПРИМЕЧАНИЕ

Аббревиатура LFA переводится как «удержание полосы движения».

## Датчик обнаружения

Камера переднего вида используется в качестве датчика обнаружения дорожной разметки и движущихся впереди автомобилей.
Смотрите точное расположение датчика обнаружения на иллюстрации.

### ⚠ ПРЕДОСТЕРЕЖЕНИЕ

**Подробнее о мерах предосторожности при использовании камеры переднего вида см. в разделе "«Вспомогательная система предотвраще-**

**(Продолжение)**

**(Продолжение)**

**ния лобового столкновения»" на странице 5-64.**

## Параметры функций
### *Настройки*

#### Включение и выключение функции

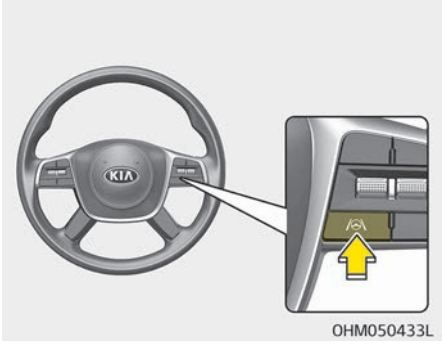


Чтобы включить систему контроля полосы движения, переведите кнопку «ENGINE START/STOP» (Запуск/остановка двигателя) в положение «Вкл.» и нажмите расположенную на рулевом колесе кнопку системы слежения за полосой движения /. На приборной панели включится серый или зеленый индикатор ().
Чтобы выключить функцию, нажмите кнопку / еще раз.

#### Громкость предупреждений

Когда кнопка запуска/остановки двигателя находится в положении «ON» (Вкл.), выберите «Driver Assistance» (Помощь водителю) ➟ «Warning Volume» (Громкость предупреждений) в меню «Settings» (Настройки), чтобы изменить громкость оповещения для системы предупреждения об отсутствии рук на руле, выбрав одно из значений: «High» (Высокая), «Medium» (Средняя) или «Low» (Низкая).
Если изменить громкость предупреждения, громкость предупреждения других систем помощи водителю также может измениться.

## Работа функции
### *Предупреждение и управление*

#### Система слежения за полосой движения

Если впереди обнаружено транспортное средство или обе разметки полосы движения, причем скорость вашего автомобиля ниже 180 км/ч (110 миль/ч), на приборной панели загорится зеленый индикатор (), а функция поможет автомобилю оставаться на полосе за счет управления рулевым колесом.

## ⚠ ПРЕДОСТЕРЕЖЕНИЕ

**Если система не управляет рулевым колесом, белый индикатор (⛑) мигнет и изменит цвет на серый.**

Предупреждение об отпускании рулевого колеса

OHM050358RU

Если водитель снимет руки с рулевого колеса на несколько секунд, появится предупреждающее сообщение «Keep hands on steering wheel» (Не отпускайте рулевое колесо) и прозвучит несколько предупреждающих звуковых сигналов.

- Первый этап: предупреждающее сообщение
- Второй этап: предупреждающее сообщение (красное рулевое колесо) и звуковой сигнал

OHM060080RU

Если после предупреждения об отсутствии рук на руле водитель не поместит руки на руль, появится предупреждающее сообщение «Lane Following Assist (LFA) canceled» (Система слежения за полосой движения выключена) и система слежения за полосой движения автоматически отключится.

## ⚠ ПРЕДУПРЕЖДЕНИЕ

- **Если рулевое колесо удерживается очень сильно или его положение выходит за определенный уровень, система помощи в рулевом управлении может не сработать.**
- **Система слежения за полосой движения работает не все время. Водитель должен управлять автомобилем с соблюдением мер безопасности и удерживать его в соответствующей полосе движения.**
- **В зависимости от дорожных условий предупреждение об отсутствии рук на рулевом колесе может появиться с запозданием. Во время движения всегда держите руки на руле.**
- **Если рулевое колесо удерживается очень слабо, предупреждение об отсутствии рук на рулевом колесе также может отображаться, поскольку функция может не распознавать, что водитель держит руки на руле.**

**(Продолжение)**

**(Продолжение)**

- **При прикреплении к рулевому колесу разных предметов предупреждения об отпускании руля могут должным образом не работать.**

## ✻ ПРИМЕЧАНИЕ

- Подробнее о настройках функций см. раздел “«Управление ЖК-дисплеем»” на странице 4-75.
- При обнаружении обеих линий разметки их изображение на приборной панели изменит цвет с серого на белый.

■ Линия разметки не обнаружена

OHM050359B

■ Обнаружена линия разметки

OHM050356B

- Если линии разметки не обнаружены, управление рулевым колесом со стороны системы слежения за полосой движения может быть ограничено с учетом наличия транспортного средства по ходу движения впереди или условий движения этого транспортного средства.
- Даже если система слежения за полосой движения осуществляет помощь в рулевом управлении, водитель может управлять рулевым колесом.
- При работающей функции управление рулевым колесом может потребовать больших или меньших усилий.

## Неисправность и ограничения функции

### *Неисправность функции*

Если функция контроля полосы не работает должным образом, на приборной панели появится предупреждающее сообщение «Check Lane Following Assist (LFA) system» (Проверьте систему слежения за полосой движения (LFA)).
В этом случае следует проверить автомобиль в специализированной мастерской. Kia рекомендует обратиться к официальному дилеру Kia или партнерской сервисной компании.

### *Ограничения работы функции*

Подробнее об ограничениях работы функции см. в разделе "«Система удержания полосы (LKA)»" на странице 5-91.

**⚠ ПРЕДУПРЕЖДЕНИЕ**

**Подробнее о мерах предосторожности, связанных с системой, см. в разделе "«Система удержания полосы (LKA)»" на странице 5-91.**

# СИСТЕМА ПРЕДОТВРАЩЕНИЯ СТОЛКНОВЕНИЙ С ОБЪЕКТАМИ, ДВИЖУЩИМИСЯ В ПОПЕРЕЧНОМ НАПРАВЛЕНИИ ПОЗАДИ АВТОМОБИЛЯ (RCCA) (ПРИ НАЛИЧИИ)

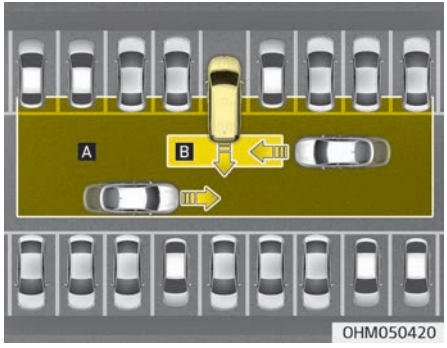


[A] — рабочий диапазон системы оповещения об объектах, движущихся в поперечном направлении сзади автомобиля ,
[B] — рабочий диапазон системы предупреждения столкновений с объектами, движущимися в поперечном направлении сзади автомобиля

Система оповещения об объектах, движущихся в поперечном направлении сзади автомобиля, предназначена для обнаружения и отслеживания транспортных средств, приближающихся слева и справа при движении автомобиля задним ходом и предупреждения водителя о неизбежном столкновении с помощью предупреждающего сообщения и звукового сигнала. Кроме того, она помогает предотвратить столкновения, применяя торможение.

## ⚠ ПРЕДОСТЕРЕЖЕНИЕ

**Время выдачи предупреждения зависит от скорости приближающегося транспортного средства.**

## ✻ ПРИМЕЧАНИЕ

Система оповещения об объектах, движущихся в поперечном направлении сзади автомобиля, и система

(Продолжение)

(Продолжение)

предупреждения столкновений такими объектами далее называются «Система обеспечения безопасности при пересеченном движении сзади».

## Датчик обнаружения

Смотрите точное расположение датчиков обнаружения на иллюстрации.

### ⚠ ПРЕДОСТЕРЕЖЕНИЕ

**Дополнительные сведения о мерах предосторожности, связанных с задним угловым радаром, см. в разделе "Вспомогательная система предотвращения столкновения в слепой зоне (BCA)" на странице 5-98.**

## Параметры функций

### *Настройка*

**Обеспечение безопасности при движении задним ходом**

Когда кнопка «ENGINE START/STOP» (Запуск/остановка двигателя) находится в положении «ON» (Вкл.), выберите в меню настроек пункт «Driver Assistance» (Помощь водителю) ➡ «Parking Safety» (Безопасная парковка) ➡ «Rear Cross-Traffic Safety» (Безопасность при пересеченном движении сзади), чтобы включить функцию обеспечения безопасности при пересеченном движении сзади, и отмените выбор, чтобы отключить ее.

### ⚠ ПРЕДУПРЕЖДЕНИЕ

**Даже при перезапуске двигателя система безопасности при пересеченном движении сзади включается всегда. Однако, если отключить эту функцию после перезапуска двигателя, водителю следует быть более внимательным и соблюдать правила безопасного управления автомобилем.**

### ✻ ПРИМЕЧАНИЕ

Настройки системы обеспечения безопасности при пересеченном движении сзади включают в себя настройки системы оповещения об объектах, движущихся в поперечном направлении сзади автомобиля, и системы предупреждения столкновений с такими объектами.

***Время генерирования предупреждения***

Когда кнопка «ENGINE START/STOP» (Запуск/остановка двигателя) находится в положении «ON» (Вкл.), в меню настроек выберите пункт «Driver Assistance» (Помощь водителю) ➡ «Warning timing» (Время генерирования предупреждений), чтобы изменить время срабатывания первоначального предупреждения для системы безопасности при пересеченном движении сзади.

В новом автомобиле для таймера предупреждений установлено значение «Normal» (Обычный). При изменении таймера предупреждений время выдачи предупреждения других систем помощи водителю может измениться.

***Громкость предупреждений***

Когда кнопка запуска/остановки двигателя находится в положении «ON» (Вкл.), выберите «Driver Assistance» (Помощь водителю) ➡ «Warning Volume» (Громкость предупреждений) в меню «Settings» (Настройки), чтобы изменить громкость предупреждений для системы обеспечения безопасности при пересеченном движении сзади, выбрав одно из значений: «High» (Высокая), «Medium» (Средняя) или «Low» (Низкая).

Если изменить громкость предупреждения, громкость предупреждения других систем помощи водителю также может измениться.

**⚠ ПРЕДОСТЕРЕЖЕНИЕ**

- **Настройки таймера и громкости предупреждения относятся ко всем функциям системы помощи по предотвращению заднего столкновения.**

**(Продолжение)**

**(Продолжение)**

- **Даже если для таймера предупреждения выбрано значение «Normal» (Обычный), когда автомобили слева и справа приближаются на высокой скорости, начальное время выдачи предупреждения может иметь слишком большую задержку.**
- **Выберите для таймера предупреждений значение «Late» (Позже), если трафик небольшой, а скорость движения низкая.**

**✻ ПРИМЕЧАНИЕ**

При повторном запуске двигателя для таймера и громкости предупреждения используются последние настройки.

## Работа функции

***Предупреждение функции и управление***

Система обеспечения безопасности при пересеченном движении сзади выдает предупреждения и управляет автомобилем в зависимости от уровня риска столкновения: «Collision warning» (Угроза столкновения), «Emergency braking» (Аварийное торможение) и «Stopping vehicle and ending brake control» (Остановка автомобиля и отключение системы управления торможением).

Угроза столкновения!

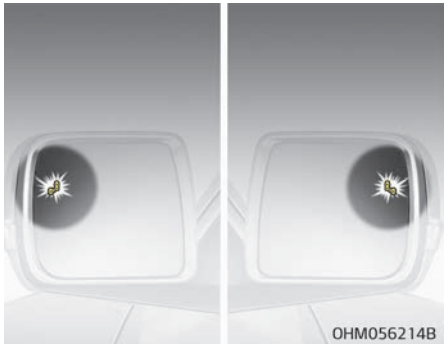
OHM056214B

OHM050496

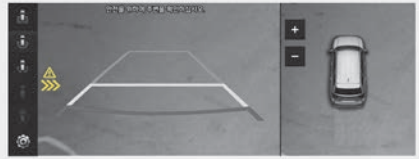
OHM050223

- Чтобы предупредить водителя о приближающемся транспортном средстве сзади с левой/правой стороны, индикатор на наружном зеркале заднего вида будет мигать, а на приборной панели появится предупреждение. Одновременно звучит звуковое предупреждение, и рулевое колесо начнет вибрировать. Если включена камера заднего вида, на экране информационно-развлекательной системы появится предупреждение.
- Функция работает при выполнении всех указанных ниже условий.
  - рычаг коробки передач переключен в положение «R» (Задний ход);
  - скорость автомобиля ниже 8 км/ч (5 миль/ч);
  - приближающееся транспортное средство находится на расстоянии примерно 25 м слева или справа от вашего автомобиля;
  - скорость приближающегося слева или справа транспортного средства выше 5 км/ч (3 миль/ч);

## ✻ ПРИМЕЧАНИЕ

Если условия эксплуатации соблюдены, то при приближении автомобиля с левой или правой стороны будет отображаться предупреждение, даже если скорость вашего автомобиля составляет 0 км/ч.

## Аварийное торможение

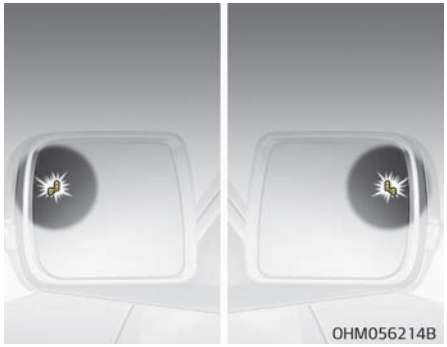
OHM056214B

OHM050421RU

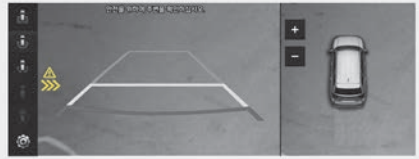
OHM050223

- Чтобы предупредить водителя о приближающемся транспортном средстве сзади с левой/правой стороны, индикатор на наружном зеркале заднего вида будет мигать, а на приборной панели появится предупреждение. Одновременно звучит звуковое предупреждение, и рулевое колесо начнет вибрировать. Если включена камера заднего вида, на экране информационно-развлекательной системы появится предупреждение.
- Функция работает при выполнении всех указанных ниже условий.
  - рычаг коробки передач переключен в положение «R» (Задний ход);
  - скорость автомобиля ниже 8 км/ч (5 миль/ч);
  - приближающееся транспортное средство находится на расстоянии примерно 1,5 м слева или справа от вашего автомобиля;

  скорость приближающегося слева или справа транспортного средства выше 5 км/ч (3 миль/ч);
- Чтобы избежать столкновения с приближающимися транспортными средствами слева и справа применяется система аварийного торможения.

**⚠ ПРЕДУПРЕЖДЕНИЕ**

**Торможение отключится в таких случаях:**

- **приближающееся транспортное средство находится за пределами диапазона обнаружения;**
- **приближающийся автомобиль проезжает позади вашего автомобиля;**

**(Продолжение)**

**(Продолжение)**

- **приближающееся транспортное средство не движется в сторону вашего автомобиля;**
- **скорость приближающегося автомобиля замедляется;**
- **водитель нажимает педаль тормоза с достаточной силой;**

## Остановка автомобиля и отключение системы управления торможением

OHM050422RU

- В случае остановки автомобиля после аварийного торможения на приборной панели отобразится сообщение «Drive carefully» (Ведите осторожно).
- Для обеспечения безопасности водитель должен немедленно нажать на педаль тормоза и проверить окружающую обстановку.
- Система управления торможением отключится спустя примерно 2 секунды после остановки автомобиля из-за экстренного торможения.
- При экстренном торможении функция автоматически прекратит управлять тормозами, если водитель сильно нажмет на педаль тормоза.

### ⚠ ПРЕДУПРЕЖДЕНИЕ

**При использовании системы обеспечения безопасности при пересеченном движении сзади необходимо принять указанные ниже меры предосторожности.**

**(Продолжение)**

**(Продолжение)**

- **Для вашей безопасности измените настройки после парковки автомобиля в безопасном месте.**
- **Если отображается предупреждающее сообщение или генерируется звуковой сигнал какой-либо другой функции, предупреждающее сообщение функции обеспечения безопасности при пересеченном движении сзади может не отображаться, а звуковое предупреждение не воспроизводиться.**
- **Звуковое предупреждение системы безопасности при пересеченном движении сзади можно не услышать в шумной обстановке.**
- **Система обеспечения безопасности при пересечении перекрестков может не работать, если водитель нажимает на педаль тормоза, чтобы избежать столкновения.**

**(Продолжение)**

**(Продолжение)**

- **Во время работы функции обеспечения безопасности при движении задним ходом автомобиль может резко остановиться, что может привести к травмам пассажиров и перемещению незакрепленных вещей. Всегда пристегивайте ремень безопасности и закрепляйте вещи.**
- **Даже при возникновении проблем с системой безопасности при пересеченном движении сзади базовая тормозная система автомобиля будет работать нормально.**
- **Система обеспечения безопасности при пересеченном движении сзади срабатывает не во всех ситуациях и не в состоянии предотвратить все столкновения.**
- **При экстренном торможении функция управления торможением автоматически отключится, если водитель сильно нажмет на педаль акселератора.**

**(Продолжение)**

**(Продолжение)**

- **Водитель несет ответственность за управление автомобилем. Не полагайтесь исключительно на систему обеспечения безопасности при пересеченном движении сзади. Сохраняйте безопасную дистанцию торможения и при необходимости нажимайте на педаль тормоза для снижения скорости движения или остановки автомобиля.**
- **Никогда намеренно не проверяйте систему безопасности при пересечении перекрестков на людях, животных, объектах и т. д. Это может привести к серьезным травмам или смерти.**

### ⚠ ПРЕДОСТЕРЕЖЕНИЕ

**Корректность работы системы управления торможением зависит от состояния системы динамической стабилизации (ESC). Предупреждение останется только, если:**

**(Продолжение)**

**(Продолжение)**

- **Включена сигнальная лампа ESC (электронного контроля устойчивости)**
- **система динамической стабилизации (ESC) выполняет какую-либо функцию.**

### ✻ ПРИМЕЧАНИЕ

- Если система осуществляет помощь с торможением, водителю следует быть внимательным, поскольку автоматическое управление торможением длится лишь 2 секунды. Водитель должен немедленно нажать на педаль тормоза и проверить окружающую обстановку.
- Управление тормозом прекращается, когда водитель нажимает на педаль тормоза с достаточной силой.

(Продолжение)

(Продолжение)

- После переключения рычага передач в положение «R» (Задний ход) управление тормозами срабатывает один раз при приближении автомобиля с левой или правой стороны.

## Неисправность и ограничения функции

### *Неисправность функции*

OHM050423RU

Если система обеспечения безопасности при пересеченном движении сзади не работает надлежащим образом, на приборной панели появится сообщение «Check Rear Cross-Traffic Safety system» (Проверить системы безопасности для пересеченного движения сзади), а система автоматически отключится либо ее возможности будут ограничены. В этом случае следует проверить автомобиль в специализированной мастерской. Kia рекомендует связаться с официальным дилером Kia или партнерской сервисной компанией.

OHM040845RU

Если сигнальная лампа на наружном зеркале заднего вида не работает должным образом, на приборной панели появится сообщение «Check side view mirror warning light» (Проверить сигнальную лампу на наружном зеркале заднего вида). В этом случае следует проверить автомобиль в специализированной мастерской. Kia рекомендует связаться с официальным дилером Kia или партнерской сервисной компанией.

### *Отключение функции*

OHM050424RU

Если поверхность заднего бампера рядом с задним боковым радаром или датчиком покрыта каким либо веществом, например слоем снега или льда, или на автомобиле установлен прицеп, возможно ухудшение качества обнаружения объектов, а также временное ограничение работы или отключение функции обеспечения безопасности при движении задним ходом.

В этом случае функции обеспечения безопасности при движении задним ходом отключается. Radar blocked» (Функция обеспечения безопасности при движении задним ходом отключена. Радар заблокирован.). Это не является неисправностью.
Функция возобновит свою работу в нормальном режиме после того, как загрязнения, прицеп и т. п. будут удалены.
Всегда следите за чистотой камеры заднего вида и задних ультразвуковых датчиков.
Если функция не работает нормально после выполнения вышеуказанных действий, мы рекомендуем проверить ваш автомобиль у официального дилера Kia или партнерской сервисной компании.

**⚠ ПРЕДУПРЕЖДЕНИЕ**

- **Даже если на приборной панели не появляется предупреждающее сообщение, функция обеспечения безопасности при движении задним ходом может не работать надлежащим образом.**

**(Продолжение)**

**(Продолжение)**

- **Функция обеспечения безопасности при движении задним ходом может работать неправильно на участках, на которых после включения двигателя не обнаруживается ни один объект (например, открытая местность).**

**⚠ ПРЕДОСТЕРЕЖЕНИЕ**

**Перед сцепкой с прицепом и т. п. отключите функцию обеспечения безопасности при движении задним ходом либо же отцепите прицеп для использования данной системы.**

### *Ограничения работы функции*

Система обеспечения безопасности при пересечении перекрестков может работать неправильно либо непредсказуемо в следующих условиях:

- выезд с участков с густой растительностью;
- выезд с мокрых участков дорог;

В следующих обстоятельствах система управления торможением может не работать и от водителя потребуется внимание:

- автомобиль сильно вибрирует на ухабистой дороге, неровной дороге или на дорожных «заплатках»;
- движение по скользкой поверхности, на которой имеется снег, лужи, гололед и т. д.;
- давление в шинах низкое, или шина повреждена;
- переделан тормоз;

### ⚠ ПРЕДОСТЕРЕЖЕНИЕ

**Подробнее об ограничениях, связанных с задним угловым радаром, см. в разделе "«Вспомогательная система предотвращения столкновения в слепой зоне (BCA)»" на странице 5-98.**

### ⚠ ПРЕДУПРЕЖДЕНИЕ

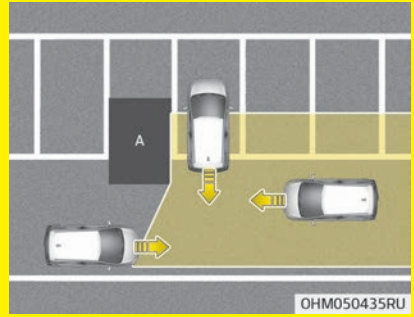


**[A]: сооружение**

- **Движение рядом с транспортным средством или строительной конструкцией**

**Система обеспечения безопасности при пересеченном движении сзади будет ограничена при движении рядом с транспортным средством или строительной конструкцией и может не обнаружить транспортное средство, приближающееся слева и справа. Если это произойдет, функция может не предупредить водите-**

**(Продолжение)**

**(Продолжение)**

**ля или не применить тормоза, когда это будет необходимо.**
**Всегда следите за окружающей обстановкой при движении задним ходом.**

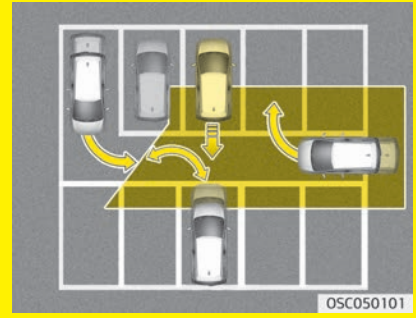


- **Движение в сложном паркинге**

**Система обеспечения безопасности при пересеченном движении сзади может обнаруживать транспортные средства, паркующиеся рядом с вашим автомобилем или отъезжающие от него (например, если транспортное средство, находящееся рядом с вашим автомобилем, отъезжает,**

**(Продолжение)**

**(Продолжение)**

**паркуется или выезжает в область позади вашего автомобиля или если транспортное средство приближается к вашему автомобилю, выполняющему поворот, и т. п.) Если это произойдет, функция не всегда может выдавать предупреждение водителю и применять тормозную систему.**
**Всегда следите за окружающей обстановкой при движении задним ходом.**

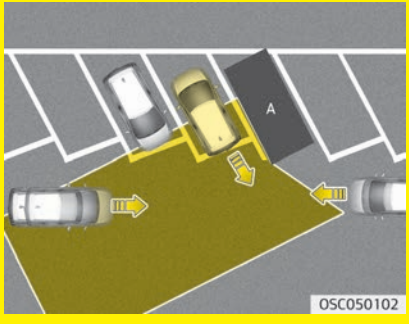


**[A]: автомобиль**
- **Парковка автомобиля в диагональном направлении**

**(Продолжение)**

**(Продолжение)**

**Система обеспечения безопасности при пересеченном движении сзади может быть ограничена при движении задним ходом в диагональном направлении и не обнаружить транспортное средство, приближающееся слева и справа. Если это произойдет, функция может не предупредить водителя или не применить тормоза, когда это будет необходимо.**
**Всегда следите за окружающей обстановкой при движении задним ходом.**

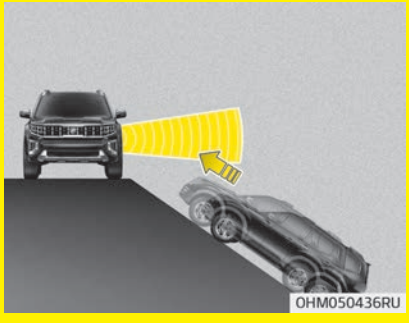


**(Продолжение)**

**(Продолжение)**

- **Автомобиль находится на уклоне или рядом с ним**

**Система обеспечения безопасности при пересеченном движении сзади может быть ограничена при движении автомобиля на подъеме или спуске (или рядом с ними) и может не обнаружить транспортное средство, приближающееся слева и справа. Если это произойдет, функция может не предупредить водителя или не применить тормоза, когда это будет необходимо.**
**Всегда следите за окружающей обстановкой при движении задним ходом.**

## ⚠ ПРЕДУПРЕЖДЕНИЕ

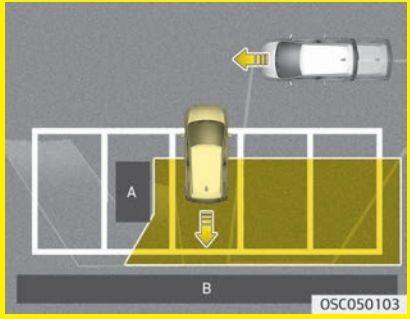


**[A]: сооружение, [B]: стена**

- **Подъезд к парковочному месту со строительной конструкцией**

**Система обеспечения безопасности при пересеченном движении сзади может обнаруживать транспортные средства, проезжающие сзади перед вами, когда вы паркуетесь задним ходом в парковочное место со стеной или строительной конструкцией в тыльной или боковой области. Если это произойдет, система не всегда может выдавать пред-**

**(Продолжение)**

**(Продолжение)**

**упреждение водителю и применять тормозную систему.**
**Всегда следите за окружающей обстановкой при движении задним ходом.**

## ⚠ ПРЕДУПРЕЖДЕНИЕ

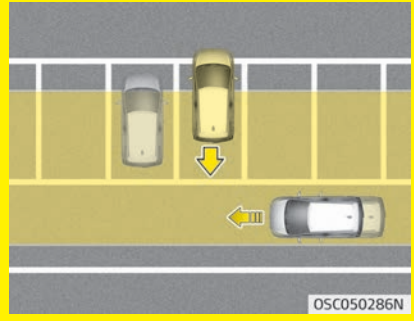


- **Парковка автомобиля задним ходом**

**Система обеспечения безопасности при пересеченном движении сзади может обнаруживать транспортные средства, проезжающие сзади вас,**

**(Продолжение)**

**(Продолжение)**

**когда вы паркуетесь задним ходом на парковочное место. Если это произойдет, функция не всегда может выдавать предупреждение водителю и применять тормозную систему.**
**Всегда следите за окружающей обстановкой при движении задним ходом.**

## ⚠ ПРЕДУПРЕЖДЕНИЕ

- **В случае буксировки прицепа или другого автомобиля рекомендуется отключить систему безопасности при пересеченном движении сзади по соображениям безопасности.**
- **Система обеспечения безопасности при пересеченном движении сзади может работать некорректно под воздействием сильных электромагнитных волн.**

**(Продолжение)**

**(Продолжение)**

- **Система безопасности при пересеченном движении сзади может не работать в течение 15 секунд после запуска двигателя автомобиля или после инициализации задних угловых радаров.**

# ДЕКЛАРАЦИЯ СООТВЕТСТВИЯ (ПРИ НАЛИЧИИ)

## Радиочастотные компоненты (передний радар) соответствуют перечисленным ниже требованиям (при наличии):

Для Республики Корея

OHM050474RU

기자재의 명칭 : 특정소출력 무선기기(차량 충돌 방지용 레이더 무선기기)
모델명 : LRR-25
인증번호 : R-C-MF3-LRR-25
상호 : 주식회사 만도
제조년월일 : 2019. XX. YY
제조자 : 주식회사 만도
제조국 : 대한민국

OHM050475RU

Для США и территорий США

OYB060040L

FCC ID
: 2ACDX-LRR25
This device complies with Part 15 of the FCC Rules. Operation is subject to the following two conditions:
(1) this device may not cause harmful interference, and
(2) this device must accept any interference received, including interference that may cause undesired operation.

CAUTION TO USERS
Changes or modifications not expressly approved by the party responsible for compliance could void the user`s authority to operate the equipment.

OHM050476RU

Европа и страны, в которых требуется сертификация CE

OJA060067L

Model : LRR-25

Hereby LRR-25 has been so constructed that it can be operated in at least one Member State without infringing applicable requirements of use of radio spectrum. (RED article 10.2)

Hereby, Mando Corp declares that the radio equipment type LRR-25 is in compliance with Directive 2014/53/EU.

The full text of the EU declaration of conformity is available at the following internet address:
https://www.mando.com/rnd/rnd04.jsp

OHM050477RU

Для Канады

Model: LRR-25
IC: 11988A-LRR25

This device complies with Industry Canada licence-
exempt RSS standard(s). Operation is subject to the following two conditions:
(1) this device may not cause interference, and
(2) this device must accept any interference,
including interference that may cause undesired
operation of the device.
Le présent appareil est conforme aux CNR d'Industrie Canada applicables aux appareils
radio exempts de licence. L'exploitation est autorisée
aux deux conditions suivantes:
(1) l'appareil ne doit pas produire de brouillage,
et
(2) l'utilisateur de l'appareil doit accepter tout
brouillage radioélectrique subi, même si le brouillage est susceptible d'en compromettre
le fonctionnement.

OHM050478RU

Для Тайваня

OHM050479RU

CCAI19LP1550T3
(1) Without permission granted by NCC, any company, enterprise, or user is not allowed to change frequency, enhance transmitting power or alter original characteristic as well as performance to a approved low power radio-frequency devices.
(2) The low power radio-frequency devices shall not influence aircraft security and interfere legal communications; If found, the user shall cease operating immediately until no interference is achieved.
The said legal communications means radio communications is operated in compliance with the Telecommunications Act.
The low power radio-frequency devices must be susceptible with the interference from legal communications or ISM radio wave radiated devices.

OHM050480RU

Для Австралии

OHM050481RU

Для Сербии

OHM050482RU

Для Омана

OMAN - TRA
TRA/TA-R/8216/19
D182437

OHM050483RU

Для Молдовы

OHM050484RU

Для Украины

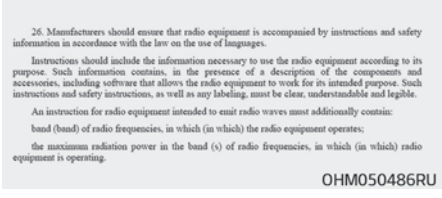


Для Объединенных Арабских Эмира-тов

Для Бразилии

Для Сингапура

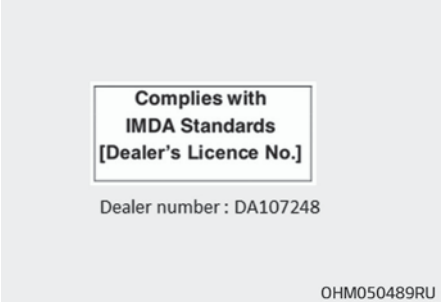


Для России

Для Малайзии

Для Иордании

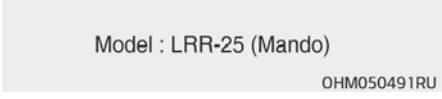


Для Мексики

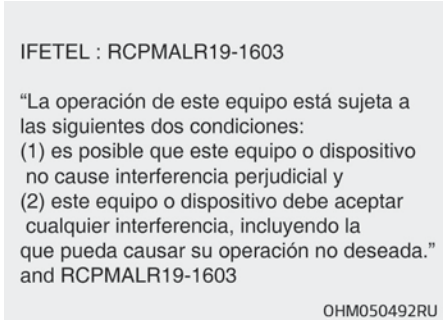


Для Израиля

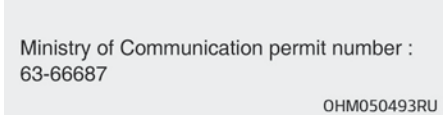


## Радиочастотные компоненты (задний/передний угловой радар) соответствуют перечисленным ниже требованиям (при наличии):

Для США и территорий США

FCC ID : LTQJ4TR

This device complies with Part 15 of the FCC Rules. Operation is subject to the following two conditions:
(1) this device may not cause harmful interference, and
(2) this device must accept any interference received, including interference that may cause undesired operation.

CAUTION TO USERS
Changes or modifications not expressly approved by the party responsible for compliance could void the user`s authority to operate the equipment.

OHM050440L

Для Канады

Model: J4TR/J4TRh
IC: 3659A-J4TR

This device complies with Industry Canada licence-
exempt RSS standard(s). Operation is subject to the following two conditions:
(1) this device may not cause interference, and
(2) this device must accept any interference,
including interference that may cause undesired
operation of the device.
Le présent appareil est conforme aux CNR d'Industrie Canada applicables aux appareils
radio exempts de licence. L'exploitation est autorisée
aux deux conditions suivantes:
(1) l'appareil ne doit pas produire de brouillage,
et
(2) l'utilisateur de l'appareil doit accepter tout
brouillage radioélectrique subi, même si le brouillage est susceptible d'en compromettre
le fonctionnement.

OHM050441L

Для Тайваня

CCAF19LP255AT6

OHM050442L

電信法第 48 條，低功率電波輻射性電機管理辦法
第十二條
經型式認證合格之低功率射頻電機，非經許可，公司、商號或使用者均不得擅自變更頻率、加大功率或變更原設計之特性及功能。
第十四條
低功率射頻電機之使用不得影響飛航安全及干擾合法通信；經發現有干擾現象時，應立即停用，並改善至無干擾時方得繼續使用。
前項合法通信，指依電信法規定作業之無線電通信。低功率射頻電機須忍受合法通信或工業、科學及醫療用電波輻射性電機設備之干擾。

Article 12
Without permission, any company, firm or user shall not alter the frequency, increa se the power, or change the characteristi cs and functions of the original design of the certified lower power frequency elect ric machinery.
Article 14
The application of low power frequency el ectric machineries shall not affect the na vigation safety nor interface a legal com munication, if an interference is found, th e service will be suspended until improve ment is made and the interference no longer exist.

OYB060043L

Для Индонезии

OHM050443L

Для Малайзии

OHM050444L

Для Сингапура

OHM050445L

Для Бразилии

OHM050446L

Este equipamento opera em caráter secundário, isto é, não tem direito à proteção contra interferência prejudicial, mesmo de estações do mesmo tipo, e não pode causar interferência a sistemas operando em caráter primário.

OHM050447L

Для Мексики

IFETEL: RCPAPJ419-0206

"La operación de este equipo está sujeta a las siguientes dos condiciones:
(1) es posible que este equipo o dispositivo no cause interferencia perjudicial y (2) este equipo o dispositivo debe aceptar cualquier interferencia, incluyendo la que pueda causar su operación no deseada."

OHM050448L

Для Украины

OHM050449L

справжнім (найменування виробника) заявляє, що тип радіообладнання (позначення типу радіообладнання) відповідає Технічному регламенту радіообладнання;

повний текст декларації про відповідність доступний на веб-сайті за такою адресою:
www.aptiv.com/automotive-homologation

OHM050450L

Для Молдовы

Для Объединенных Арабских Эмиратов

Для Сербии и Черногории

Для Иордании

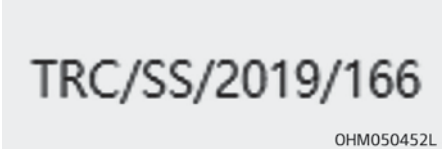


Для Ганы

Для Южноафриканской Республики

Для Японии

This device is granted pursuant to the Japanese Radio Law
under the grant ID n° : 203-JN0974
This device should not be modified (otherwise the granted designation number will become invalid)

本製品は、電波法に基づく特定無線設備の技術基準適合証明などを受けております。 認証番号: 203-JN0974
本製品の改造は禁止されています。（適合証明番号などが無効となります。）

OHM050457L

Европа и страны, в которых требуется сертификация CE

Declaration of Conformity
Radiocontrolled Vehicle components

CE

Hereby, APTIV, 42367 Wuppertal declares that this J4TR/J4TRh is in compliance with the essential requirements and other relevant provisions of Directive 2014/53/EU (RED).
The original declaration of conformity can be accessed at the following link: www.aptiv.com/automotive-homologation

frequency band 76-77 GHz
Maximum Output Power 30 dBm (1,0 W)

OHM050458L

Для Парагвая

CONATEL
NR: 2019-03-I-000131

OHM050459L

Для Республики Корея

Для Таиланд

Для Израиля

Для Китая

车辆驾驶辅助雷达系统型号：J4TR
执行标准：信部无[2005]423号
频率范围：76-77 GHz
放射功率：等效全向辐射功率(EIRP) 30dBm
天线类型：印刷阵列天线
用户控制：不可
使用温度：-40°C ~ +85°C
电压：DC 12.0V

不得擅自更改发射频率、加发射功率（包括额外加装射频功率放大器），不得擅自外接天线或改用其它发射天线

使用时不得对各种合法的无线电通信业务产生有害干扰；一旦发现有干扰现象时，应立即停止使用，并采取措施消除干扰后方可继续使用

使用微功率无线电设备，必须耐受各种无线电业务的干扰或工业、科学及医疗应用设备的辐射干扰

机场等的电磁环境保护区域内使用微功率设备，应当遵守电磁环境保护及相关行业主管部门的规定

OHM050463L

## ЭКОНОМИЧНАЯ РАБОТА

Расход топлива при эксплуатации автомобиля в основном зависит от стиля вождения, а также условий и времени поездки.
Каждый из этих факторов определяет то расстояние в километрах (милях), которое способен преодолеть автомобиль, израсходовав литр (галлон) топлива. Для того чтобы сделать эксплуатацию автомобиля экономной, следуйте приведенным ниже рекомендациям относительно вождения, которые помогут сократить затраты как на топливо, так и на ремонт.

- Автомобиль должен двигаться плавно. Разгоняйте автомобиль с умеренным ускорением. Не допускайте резких рывков с места или разгона с нажатием педали газа до упора, поддерживайте постоянную крейсерскую скорость движения. Не разгоняйтесь слишком сильно между остановками на светофорах. Выбирайте скорость автомобиля в зависимости от скорости транспортного потока, чтобы избежать лишнего ускорения и замедления. По возможности избегайте дорог с интенсивным движением. Соблюдайте безопасную дистанцию до других автомобилей, чтобы исключить ненужное торможение. Благодаря этому также уменьшается износ тормозов.
- Двигайтесь с умеренной скоростью. Чем быстрее вы движетесь, тем больше топлива потребляет автомобиль. Движение с умеренной скоростью, особенно по магистрали, является одним из наиболее эффективных способов сократить расход топлива.
- При движении не держите ногу на педали тормоза. При этом повышается расход топлива, а также износ компонентов данных систем. Кроме того, если при движении автомобиля держать ногу на педали тормоза, то перегреваются тормоза, вследствие чего снижается их эффективность, что может привести к более серьезным последствиям.
- Следите за состоянием шин. Давление воздуха в них должно соответствовать рекомендованному уровню. При несоответствии давления рекомендованным значениям возрастает износ шин. Проверяйте давление в шинах не реже, чем раз в месяц.
- Следите за правильностью регулировки углов установки колес. Регулировка углов установки колес может нарушиться при ударах о бордюры или быстрой езде по неровной поверхности. Неправильная регулировка углов установки колес повышает износ шин и может привести не только к росту расхода топлива, но и к появлению других проблем.

- Поддерживайте автомобиль в хорошем состоянии. Для того чтобы сократить расход топлива и затраты на техобслуживание, соблюдайте график обслуживания автомобиля, который приводится в разделе Глава 7, Техническое обслуживание. Если автомобиль эксплуатируется в неблагоприятных условиях, обслуживание необходимо проводить чаще (подробнее см. в разделе Глава 7, Техническое обслуживание).
- Содержите автомобиль в чистоте. Для продления срока службы содержите автомобиль в чистоте, не допуская его контакта с коррозионными веществами. Особенно важно, чтобы грязь, пыль, лед и т. д. не налипали на днище автомобиля. Такая дополнительная масса повышает расход топлива и способствует коррозии.
- Путешествуйте налегке. Не возите лишний груз в автомобиле. Чем меньше масса, тем меньше расход топлива.
- Не оставляйте двигатель работать на холостых оборотах дольше, чем необходимо. Если вы стоите на месте (и не находитесь в потоке транспорта), заглушите двигатель и запустите его только тогда, когда будете готовы ехать.
- Помните: ваш автомобиль не требует длительного прогрева. После запуска двигателя дайте ему поработать в течение 10–20 секунд перед тем, как включать передачу. Однако в очень холодную погоду период прогрева двигателя нужно немного увеличивать.
- Не перегружайте двигатель, заставляя работать на слишком низких или слишком высоких оборотах. Движение со слишком медленной скоростью на слишком высокой передаче приводит к перегрузке двигателя. В этом случае переключитесь на пониженную передачу. При чрезмерно высокой частоте вращения двигатель выходит за пределы диапазона безопасной работы. Этого можно избежать, переключая передачи на рекомендованных скоростях.
- Используйте систему кондиционирования в экономичном режиме. Система кондиционирования работает от двигателя, поэтому при ее использовании увеличивается расход топлива.
- При движении на высокой скорости с открытыми окнами расход топлива может увеличиваться.
- Расход топлива возрастает при боковом и встречном ветре. Для того чтобы частично компенсировать возросший в таких условиях расход, снизьте скорость.

Поддержание автомобиля в надлежащем состоянии важно не только для сокращения расхода топлива, но и для безопасности. Таким образом, следует пройти обслуживание в специализированной мастерской.
Kia рекомендует обратиться к официальному дилеру Kia или партнерской сервисной компании.

**⚠ ПРЕДУПРЕЖДЕНИЕ**

**■ Выключение двигателя во время движения**

**Не следует выключать двигатель при движении под гору или в других ситуациях, если автомобиль находится в движении. При выключенном двигателе не работают усилитель руля и усилитель тормозов. Вместо этого рекомендуется понизить передачу и использовать торможением двигателем. Кроме того,**

**(Продолжение)**

**(Продолжение)**

**при выключении зажигания во время движения возможно срабатывание блокировки рулевого колеса (при наличии), что может привести к потере управления, которое станет причиной тяжелых травм или гибели.**

# ОСОБЫЕ УСЛОВИЯ ДВИЖЕНИЯ

## Опасные условия движения

При возникновении опасных условий движения, таких как вода, снег, лед, грязь, песок или подобных опасностей, соблюдайте следующие рекомендации:

- Продолжайте движение осторожно и увеличьте дистанцию для обеспечения безопасного торможения.
- Избегайте резкого торможения и поворотов руля.
- При торможении тормозами без антиблокировочной тормозной системы (ABS) слегка нажимайте и отпускайте педаль тормоза до остановки автомобиля.

**⚠ ПРЕДУПРЕЖДЕНИЕ**

**■ ABS**

**Не следует нажимать и отпускать педаль тормоза в автомобиле, оборудованном ABS.**

- Если автомобиль застрял в снегу, грязи или песке, используйте вторую передачу. Нажимайте на педаль газа медленно во избежание пробуксовки ведущих колес.
- Используйте песок, каменную соль, колесные цепи или другие нескользящие материалы под ведущими колесами, чтобы обеспечить сцепление при застревании во льду, снегу или грязи.

**⚠ ПРЕДУПРЕЖДЕНИЕ**

**■ Понижение передачи**

**Понижение передачи с автоматической коробкой передач при движении по скользкой поверхности может привести к аварии. Резкое изменение скорости может привести к разрыву шин. Соблюдайте осторожность при понижении передачи на скользкой поверхности.**

## Раскачивание автомобиля

Если необходимо раскачать автомобиль, чтобы высвободить его из снега, песка или грязи, сначала поверните рулевое колесо вправо и влево для очистки области вокруг передних колес. Затем переключите рычаг передач из положения «R» (задний ход) в положение любой передачи переднего хода и обратно (на автомобиле с автоматической коробкой передач). Не увеличивайте обороты двигателя и старайтесь, чтобы колеса пробуксовывали как можно меньше. Если вы все еще не можете выехать после нескольких попыток, вытяните автомобиль на буксире, чтобы избежать перегрева двигателя и возможного повреждения трансмиссии.

**⚠ ПРЕДОСТЕРЕЖЕНИЕ**

**Длительное раскачивание может привести к перегреву двигателя, повреждению или неисправности трансмиссии и повреждению шин.**

**⚠ ПРЕДУПРЕЖДЕНИЕ**

**■ Пробуксовка шин**

**Не допускайте пробуксовки колес, особенно на скоростях более 56 км/ч (35 миль/ч).**
**Пробуксовка колес на высоких скоростях, когда автомобиль находится в неподвижном состоянии, может вызвать перегрев и повреждение шин, в результате чего могут пострадать находящиеся рядом люди.**

**✻ ПРИМЕЧАНИЕ**

Перед раскачиванием автомобиля необходимо отключить систему ESC.

**⚠ ПРЕДУПРЕЖДЕНИЕ**

**Если автомобиль вязнет в снегу, грязи, песке и т. д., можно попытаться высвободить его движением вперед-назад. Не используйте этот маневр, если рядом с автомобилем**
**(Продолжение)**

**(Продолжение)**

**находятся люди или какие-либо объекты. При выполнении маневра раскачивания автомобиль, внезапно освободившись, может сдвинуться вперед или назад и травмировать людей либо повредить находящиеся рядом объекты.**

## Плавное прохождение поворотов

Избегайте торможения или переключения передач на поворотах, особенно при мокрой поверхности дороги. Повороты желательно преодолевать с плавным ускорением. Если следовать этой рекомендации, износ шин будет сведен к минимуму.

## Движение в ночное время

Поскольку управление автомобилем в ночное время представляет собой большую опасность, чем при дневном свете, следует помнить несколько важных правил:

- Снизьте скорость и увеличьте дистанцию между вами и другими автомобилями, поскольку в ночное время видимость резко ухудшается, особенно на участках, где отсутствует уличное освещение.
- Отрегулируйте зеркала таким образом, чтобы уменьшить отблеск фар других автомобилей.
- Регулярно протирайте фары автомобиля. Если ваш автомобиль не оснащен системой автоматической регулировки угла наклона фар, отрегулируйте их вручную. Грязные или неправильно отрегулированные фары значительно ухудшают видимость в ночное время.
- Старайтесь не смотреть непосредственно в фары встречных автомобилей. Это может привести к временной слепоте, и глазам потребуется несколько секунд, чтобы снова привыкнуть к темноте.

## Движение в дождливую погоду

Дождь и мокрые дороги могут сделать движение опасным, особенно если Вы не подготовлены к вождению автомобиля по скользкому дорожному покрытию. При вождении в дождливую погоду необходимо учитывать следующие обстоятельства:

- Сильный ливень значительно ухудшает видимость и приводит к увеличению остановочного пути, поэтому снизьте скорость автомобиля.
- Поддерживайте рабочее состояние стеклоочистителя лобового стекла. Замените щетки стеклоочистителя, если они оставляют на ветровом стекле полосы или пропускают отдельные области при работе.
- Плохое состояние шин во время резкой остановки автомобиля может привести к их пробуксовыванию на мокром дорожном покрытии и стать причиной дорожно-транспортного происшествия. Регулярно проверяйте хорошее состояние шин.
- Включите передние фары, чтобы вас видели другие участники движения.
- Движение по большим лужам на высокой скорости может негативно повлиять на тормозную систему, Поэтому старайтесь снизить скорость вашего автомобиля.
- Если тормоза намокли, их нужно просушить, периодически нажимая на педаль тормоза при движении автомобиля до восстановления эффективности торможения.

## Движение по затопленным местам

Избегайте движения по затопленным местам, если вы не уверены в том, что вода находится не выше нижней части ступицы колеса. Переезжайте водные препятствия на медленной скорости. Учитывайте необходимость обеспечить достаточный тормозной путь, поскольку вода может повлиять на работу тормозной системы.

После проезда водной преграды просушите тормоза, слегка нажав их несколько раз при медленном движении автомобиля.

## Движение по бездорожью

Соблюдайте осторожность при езде по бездорожью, так как автомобиль могут повредить камни или корни деревьев. Перед началом движения ознакомьтесь с условиями бездорожья, по которому предстоит ехать.

## Движение по автомагистрали

### *Шины*

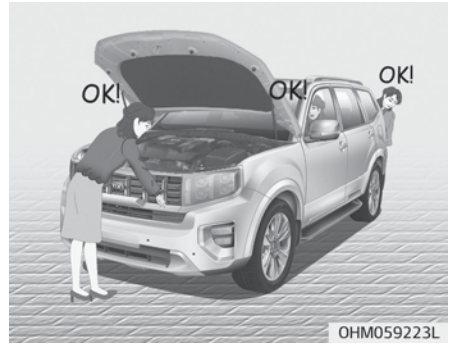


Отрегулируйте давление в шинах в соответствии с техническими характеристиками. Низкое давление в шинах приведет к их перегреву и возможному повреждению.

Не используйте изношенные или поврежденные шины, поскольку это может привести к снижению силы сцепления колес с дорогой или их повреждению.

### ✻ ПРИМЕЧАНИЕ

Никогда не превышайте максимальное давление, указанное на шине.

### ⚠ ПРЕДУПРЕЖДЕНИЕ

- **Использование недостаточно или чрезмерно накачанных шин может привести к потере управления автомобилем, внезапному разрыву шины, аварии, травмам и даже смерти. Всегда проверяйте давление в шинах перед поездкой. Рекомендованные значения давления в шинах см. в разделе "Шины и колеса" на странице 8-08.**

**(Продолжение)**

**(Продолжение)**

- **Использование шин без протектора или с недостаточной глубиной протектора может привести к возникновению опасных ситуаций. Изношенные шины могут привести к потере управления автомобилем, аварии, травме и даже смерти. Поэтому изношенные шины следует менять по мере необходимости, их никогда нельзя использовать в автомобиле. Всегда проверяйте протектор шин перед поездкой. Дополнительную информацию и допустимые значения износа протектора см. в разделе "Шины и колеса" на странице 7-42.**

### *Охлаждающая жидкость и моторное масло для двигателя*

Движение на высокой скорости требует больше топлива, чем езда в городских условиях. Не забудьте проверить уровень моторного масла и охлаждающей жидкости двигателя.

### *Приводной ремень*

Ослабленный или поврежденный приводной ремень может привести к перегреву двигателя.

# ВОЖДЕНИЕ В ЗИМНИЙ ПЕРИОД

Неблагоприятные погодные условия в зимний период приводят к повышенному износу и другим проблемам. Чтобы свести к минимуму проблемы при езде в зимний период, соблюдайте следующие рекомендации:

## Движение в условиях заснеженности и обледенения

Для передвижения по глубокому снегу может потребоваться установить зимние шины или колесные цепи. При выборе зимних шин придерживайтесь типа и размера, которые соответствует типу и размеру шин оригинальной комплектации. В противном случае могут возникнуть проблемы с безопасностью и управляемостью автомобиля. Кроме того, движение на высокой скорости, резкое ускорение и торможение, а также крутые повороты потенциально являются очень опасными.

Для снижения скорости используйте торможение двигателем. Резкое торможение на заснеженных и обледенелых дорогах может привести к заносам. Соблюдайте достаточную дистанцию до идущего впереди автомобиля. Тормозите плавно. Помните, что установка цепей противоскольжения увеличивает движущую силу, но не предотвращает заносы.

### ✻ ПРИМЕЧАНИЕ

Использование колесных цепей разрешено не во всех странах. Перед их установкой проверьте местное законодательство.

### *Зимние шины*

При установке зимних шин убедитесь в том, что это радиальные шины того же размера и диапазона нагрузок, что и оригинальные шины. Для сбалансированного управления автомобилем при любых погодных условиях устанавливайте зимние шины на все четыре колеса. Помните о том, что сила сцепления зимних шин с сухой дорогой может быть меньше, чем у оригинальных шин. Будьте внимательны при управлении автомобилем, даже на чистой дороге. Максимальную скорость, рекомендуемую для езды на зимних шинах, можно уточнить у продавца шин.

### ⚠ ПРЕДУПРЕЖДЕНИЕ

**■ Размер зимних шин**

**Размер и тип зимних шин должен соответствовать размеру и типу стандартных шин автомобиля. Несоблюдение этого правила может отрицательно сказаться на управляемости и безопасности вашего автомобиля.**

*Не устанавливайте шипованные шины, не ознакомившись предварительно с местными, национальными и муниципальными правилами на предмет возможных ограничений их использования.*

### *Колесные цепи*

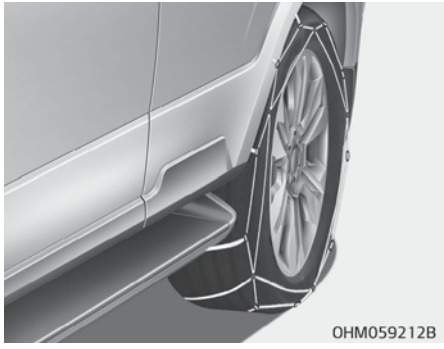


Поскольку боковины радиальных шин тоньше, их можно повредить при установке некоторых типов цепей противоскольжения. По этой причине вместо цепей противоскольжения рекомендуется использовать зимние шины. Не устанавливайте колесные цепи противоскольжения на автомобилях, оснащенных алюминиевыми дисками, поскольку цепи противоскольжения могут вызвать повреждение дисков. Если необходимо использовать цепи противоскольжения, следует выбрать цепи проволочного типа толщиной менее 15 мм (0,59 дюйма).

На повреждения автомобиля, вызванные установкой неправильных цепей противоскольжения, не распространяется действие гарантийных обязательств производителя.
Цепи противоскольжения следует устанавливать только на задние колеса. Это также касается всех четырехколесных автомобилей.

**⚠ ПРЕДОСТЕРЕЖЕНИЕ**

- **Убедитесь, что зимние цепи подходят для ваших шин по размеру и типу. На повреждения кузова и подвески, вызванные установкой неправильных цепей противоскольжения, не распространяется действие гарантийных обязательств производителя автомобиля. Кроме того, соединительные крючья цепей могут быть повреждены вследствие контакта с компонентами автомобиля, что приведет к ослаблению зимних цепей на шинах. Убедитесь, что колесные цепи имеют сертификацию SAE класса «S».**

**(Продолжение)**

**(Продолжение)**

- **Всегда проверяйте правильность установки цепей и надежность их крепления проехав примерно 0,5–1 км (0,3–0,6 мили) с момента установки. Если цепи ослабли, затяните их или заново установите.**

#### Установка цепей

При установке цепей необходимо соблюдать инструкции производителя и монтировать их с максимальной плотностью посадки. С установленными цепями нужно ехать медленно. Если вы слышите, что цепи цепляются за кузов или раму автомобиля — подтяните их. Если цепи продолжают цепляться — снижайте скорость до исчезновения звука. При выезде на очищенную дорогу цепи нужно снять.

**⚠ ПРЕДУПРЕЖДЕНИЕ**

**■ Установка цепей**

**(Продолжение)**

**(Продолжение)**

**Для установки цепей противоскольжения остановите автомобиль на ровной площадке, вдали от движущегося транспорта. Включите на автомобиле аварийную световую сигнализацию, а позади автомобиля установите треугольный знак аварийной остановки, при наличии. Перед установкой цепей противоскольжения переключите рычаг коробки передач в положение «P» (парковка), включите стояночный тормоз и выключите двигатель.**

## ⚠ ПРЕДУПРЕЖДЕНИЕ

### ■ Колесные цепи

- **При использовании цепей управляемость автомобиля заметно ухудшается.**
- **При движении не следует превышать скорость 30 км/ч (20 миль/ч) или скорость, рекомендованную производителем цепей, в зависимости от того, какой из показателей ниже.**

**(Продолжение)**

**(Продолжение)**

- **Ведите автомобиль осторожно, избегая кочек, рытвин, резких поворотов и других опасных участков дороги, на которых автомобиль может терять устойчивость.**
- **Избегайте резких поворотов и торможения с блокировкой колес.**

## ⚠ ПРЕДОСТЕРЕЖЕНИЕ

- **Неправильно подобранные по размеру или неправильно установленные цепи могут повредить тормозные магистрали, подвеску, кузов и колеса автомобиля.**
- **Остановите автомобиль и подтяните цепи при обнаружении биения цепей о кузов автомобиля.**

## Используйте высококачественную охлаждающую жидкость на основе этиленгликоля

Ваш автомобиль поставляется с высококачественной этиленгликолевой охлаждающей жидкостью в системе охлаждения. Это единственный тип охлаждающей жидкости, который должен использоваться, поскольку он помогает предотвратить появление коррозии в системе охлаждения, смазывает водяной насос и предотвращает замерзание. Необходимо производить замену или долив охлаждающей жидкости в соответствии с “графиком технического обслуживания” на странице 7-19. Перед началом зимы проверьте охлаждающую жидкость, чтобы убедиться в том, что она замерзает при температуре ниже той, которая ожидается в холодный период.

### Проверьте аккумулятор и кабели

При эксплуатации в зимних условиях аккумуляторная система испытывает дополнительные нагрузки. Визуально проверьте аккумулятор и кабели, как описано в разделе 7-38. Следует проверить уровень заряда аккумулятора в профессиональной мастерской. Kia рекомендует обратиться к официальному дилеру Kia или партнерской сервисной компании.

### При необходимости залейте зимнее масло

В некоторых климатических зонах в холодную погоду рекомендуется использовать масло с более низкой (так называемой «зимней») вязкостью. См. раздел "Рекомендации" на странице 8-10. Если вы не уверены, масло какой вязкости следует использовать, следует обратиться за консультацией к официальному дилеру компании Kia или партнерскую сервисную компанию.

### Проверьте свечи и систему зажигания

Проверьте свечи зажигания в соответствии с процедурой, описанной в главе 8, и при необходимости замените их. Также проверьте все провода и компоненты зажигания, чтобы убедиться в отсутствии треснувших, изношенных или поврежденных деталей.

### Предохранение замков от замерзания

Чтобы уберечь замки от замерзания, впрысните в отверстие ключа рекомендованную антиобледенительную жидкость или глицерин. Если замок покрыт льдом, впрысните рекомендованную антиобледенительную жидкость для удаления льда. Если замок замерз изнутри, его можно разморозить с помощью нагретого ключа. Будьте осторожны с нагретым ключом, чтобы избежать травм.

### Используйте в системе для стеклоомывателя разрешенную к применению незамерзающую жидкость

Чтобы уберечь воду в системе стеклоомывателя от замерзания, добавляйте в нее разрешенный к применению раствор антифриза в соответствии с инструкциями, указанными на упаковке. Антифриз для стеклоомывателя доступен у официального дилера Kia или в партнерской сервисной компании, а также в большинстве точек продажи автомобильных запчастей. Не используйте охлаждающую жидкость двигателя или другие типы антифриза, так как они могут повредить лакокрасочное покрытие.

## Не допускайте замерзания стояночного тормоза

При некоторых условиях стояночный тормоз может замерзнуть во включенном положении. Чаще всего это происходит при скоплении снега или льда в районе задних тормозов или если тормоза промокли. Если существует риск замерзания стояночного тормоза, применяйте его только кратковременно, чтобы перевести рычаг переключения передач в положение «P» (парковка) и заблокировать задние колеса автомобиля для предотвращения качения. После этого отпустите стояночный тормоз.

## Не допускайте, чтобы под днищем автомобиля скапливался лед и снег

При некоторых условиях снег и лед могут накапливаться под крыльями и препятствовать рулевому управлению. При движении в неблагоприятных зимних условиях, в которых это может произойти, необходимо периодически проверять днище автомобиля, чтобы убедиться в том, что ничто не мешает работе передних колес и элементов рулевого управления.

## Возите с собой аварийное оборудование

В автомобиле следует держать аварийное оборудование, соответствующее погодным условиям. Среди прочего во время поездки могут понадобиться колесные цепи, буксировочные тросы или цепи, фонарик, сигнальные ракеты, песок, лопата, соединительные кабели, скребок для окон, перчатки, брезент, комбинезоны, одеяло и т. д.

## При конденсации и скоплении водяного пара внутри выхлопных труб приведите автомобиль в движение

При длительной остановке автомобиля зимой при работающем двигателе водяной пар может конденсироваться и скапливаться внутри выхлопных труб. Скопление воды в выхлопных трубах может вызывать шум, но при движении со средней или высокой скоростью влага уходит.

# МАССА АВТОМОБИЛЯ

Этот раздел поможет вам правильно загрузить автомобиль и/или прицеп, чтобы вес автомобиля в загруженном состоянии не превышал номинальной грузоподъемности с прицепом или без него. При правильной загрузке автомобиля обеспечивается максимальная реализация его конструктивных характеристик. Перед загрузкой автомобиля ознакомьтесь со следующими терминами для определения его номинальной массы (с прицепом или без него), которые используются в технических характеристиках автомобиля и на его сертификационной табличке.

## Базовая снаряженная масса

Это вес автомобиля с полным баком топлива и всем стандартным оборудованием. Снаряженная масса не учитывает вес пассажиров, груза или дополнительного оборудования.

## Снаряженная масса автомобиля

Это вес нового автомобиля в момент приобретения у дилера плюс вес установленного впоследствии оборудования.

## Вес груза

Эта цифра указывает на весь вес, добавленный к базовой снаряженной массе, включая груз и дополнительное оборудование.

## GAW (полная нагрузка на ось)

Это общий вес, приходящийся на каждую ось (переднюю и заднюю), включая снаряженную массу автомобиля и всю полезную нагрузку.

## GAWR (разрешенная максимальная нагрузка на ось)

Это максимально допустимый вес, который может выдержать одна ось (передняя или задняя). Этот параметр указан на сертификационной табличке.
Общая нагрузка на каждую ось ни при каких обстоятельствах не должна превышать значения GAWR.

## GVW (полная масса автомобиля)

Это базовая снаряженная масса плюс фактический вес груза плюс пассажиры.

## GVWR (разрешенная максимальная масса автомобиля)

Это максимально допустимая масса полностью загруженного автомобиля (включая все дополнительные принадлежности, оборудование, пассажиров и груз). GVWR указывается на сертификационной табличке.

## Перегрузка

**⚠ ПРЕДУПРЕЖДЕНИЕ**

**■ Масса автомобиля**

**Разрешенная максимальная нагрузка на ось (GAWR) и разрешенная максимальная масса автомобиля (GVWR) указаны на сертификационной табличке, прикрепленной к двери водителя (или переднего пассажира). Превышение этих значений может привести к аварии или повреждению автомобиля. Нагрузку можно рассчитать путем взвешивания предметов (и людей) перед их загрузкой в автомобиль. Будьте осторожны и не перегружайте автомобиль.**

# Действия в аварийных ситуациях


Сигнализация при остановке на дороге....6-02
Аварийная световая сигнализация....6-02
Что делать в случае возникновения аварийной ситуации во время движения....6-03
Если на перекрестке заглох двигатель....6-03
Если во время движения спустило колесо....6-03
Если во время движения заглох двигатель....6-03
Если двигатель не заводится....6-04
Если коленчатый вал двигателя не проворачивается или проворачивается медленно....6-04
Если коленчатый вал двигателя проворачивается нормально, но двигатель не заводится....6-04
Запуск в экстренной ситуации....6-05
Запуск от внешнего источника....6-05
Запуск двигателя буксировкой или толканием....6-07
Перегрев двигателя....6-08
Система контроля давления в шинах (TPMS)....6-10
Проверка давления в шинах....6-10
Сигнал низкого давления в шинах....6-12
Индикатор неисправности TPMS (система контроля давления в шинах)....6-13
Замена колеса с системой TPMS (система контроля давления в шинах)....6-14
Если спустило колесо (при наличии запасного колеса)....6-17
Домкрат и инструменты....6-17
Снятие и хранение запасного колеса....6-18
Замена шин....6-19
Табличка на домкрате....6-25
Декларация о соответствии домкрата нормам ЕС....6-26
Буксировка....6-27
Услуги эвакуатора....6-27
Аварийная буксировка....6-28
Крюк крепления (для транспортировки на платформе)....6-31
Принадлежности для аварийных ситуаций....6-32
Огнетушитель....6-32
Аптечка....6-32
Знак аварийной остановки....6-32
Шинный манометр....6-32
Экстренный вызов ЭРА-ГЛОНАСС....6-33
Устройство ЭРА-ГЛОНАСС....6-34

# СИГНАЛИЗАЦИЯ ПРИ ОСТАНОВКЕ НА ДОРОГЕ

## Аварийная световая сигнализация

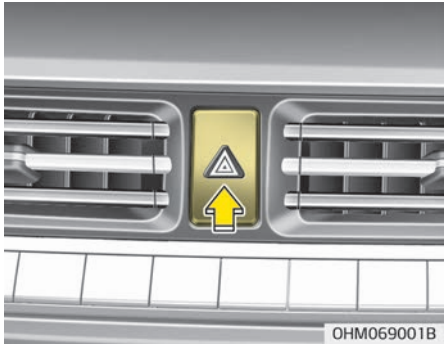


Аварийная световая сигнализация служит предупреждением для других водителей соблюдать крайнюю осторожность при приближении, обгоне или проезде мимо автомобиля.
Ее следует использовать при выполнении аварийного ремонта или при остановке автомобиля на обочине дороги.
Нажмите переключатель аварийной сигнализации при любом положении кнопки «ENGINE START/STOP» (Запуск/остановка двигателя).

Выключатель аварийной сигнализации находится на центральной консоли панели переключателей. Все указатели поворота мигают одновременно.

- Аварийная световая сигнализация работает независимо от того движения автомобиля.
- Указатели поворота не работают при включении аварийной световой сигнализации.
- Соблюдайте осторожность при использовании аварийной световой сигнализации во время буксировки автомобиля.

# ЧТО ДЕЛАТЬ В СЛУЧАЕ ВОЗНИКНОВЕНИЯ АВАРИЙНОЙ СИТУАЦИИ ВО ВРЕМЯ ДВИЖЕНИЯ

## Если на перекрестке заглох двигатель

Если двигатель заглох на перекрестке, установите рычаг переключения передач в положение «N» (нейтраль), а затем оттолкните автомобиль в безопасное место.

## Если во время движения спустило колесо

Если во время движения спустило колесо, выполните следующие действия:

1. Уберите ногу с педали акселератора и дайте автомобилю замедлиться, двигаясь прямо вперед. Не тормозите сразу и не пытайтесь съехать с дороги, поскольку это может привести к потере управления. После замедления автомобиля до скорости, которая будет безопасной, осторожно затормозите и съезжайте с дороги. Съезжайте с дороги по возможности максимально дальше и припаркуйтесь на твердой ровной площадке. Если вы находитесь на скоростной автомагистрали с разделительной полосой, не выполняйте парковку в этой полосе.
2. После остановки автомобиля включите аварийную сигнализацию, затяните стояночный тормоз и установите рычаг переключения передач в положение «P» (парковка).
3. Все пассажиры должны выйти из автомобиля. Убедитесь, что все они выходят из автомобиля с пассажирской стороны.
4. При замене спустившего колеса следуйте инструкциям, представленным далее в разделе “Замена колеса с системой TPMS (система контроля давления в шинах)” на странице 6-14.

## Если во время движения заглох двигатель

1. Постепенно сбросьте скорость, двигаясь по прямой. Соблюдая осторожность, сверните с дороги в безопасное место.
2. Включите аварийную световую сигнализацию.
3. Попробуйте снова запустить двигатель. Если автомобиль не заводится, следует обратиться в специализированную мастерскую. Kia рекомендует проконсультироваться с официальным дилером Kia или партнерской сервисной компанией.

# ЕСЛИ ДВИГАТЕЛЬ НЕ ЗАВОДИТСЯ

## Если коленчатый вал двигателя не проворачивается или проворачивается медленно

1. Если автомобиль оснащен автоматической коробкой передач, убедитесь, что рычаг переключения передач находится в положение «N» (нейтраль) или «P» (парковка) и включен аварийный тормоз.
2. Проверьте соединения аккумулятора, чтобы убедиться, что они чистые и плотно посажены.
3. Включите внутреннее освещение. Если свет тускнеет или гаснет при включении стартера, то аккумулятор разряжен.
4. Проверьте соединения стартера, чтобы убедиться в надежности затяжки.
5. Не толкайте и не тяните автомобиль для его запуска. См. инструкции в разделе “Запуск от внешнего источника” на странице 6-05.

**⚠ ПРЕДУПРЕЖДЕНИЕ**

**Если двигатель не запустится, не толкайте и не тяните автомобиль для его запуска. Это может привести к столкновению или вызвать другие повреждения. Кроме того, запуск двигателя в автомобиле, который толкают или тянут, может вызвать перегрузку каталитического нейтрализатора, что создаст пожароопасную ситуацию.**

## Если коленчатый вал двигателя проворачивается нормально, но двигатель не заводится

1. Проверьте уровень топлива.
2. Проверить все разъемы на катушках и свечах зажигания, когда кнопка «ENGINE START/STOP» (запуска/остановки двигателя) находится в положении «OFF» (Выкл.). Надежно подключите все отсоединенные или неплотно сидящие разъемы.
3. Проверьте топливопровод в моторном отсеке.
4. Если двигатель по-прежнему не заводится, следует обратиться в специализированную мастерскую. Kia рекомендует позвонить официальному дилеру Kia или партнерской сервисной компании.

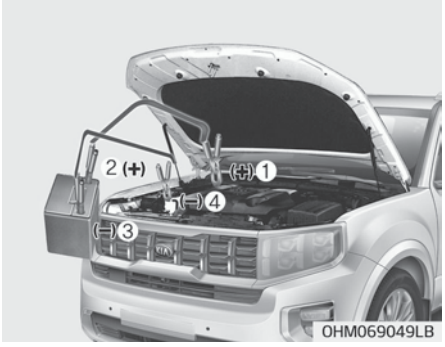


Кабели следует подключать в соответствии с порядковыми номерами, а отключать в обратном порядке.

### Запуск от внешнего источника

Некорректный запуск от внешнего источника может представлять опасность. Поэтому, чтобы обезопасить себя от травм, а автомобиль или аккумулятор — от повреждений, соблюдайте порядок запуска от внешнего источника. При возникновении сомнений настоятельно рекомендуем обратиться к квалифицированному специалисту или в эвакуаторную службу за помощью в запуске вашего автомобиля от внешнего источника.

**⚠ ПРЕДОСТЕРЕЖЕНИЕ**

**Разрешается использовать только систему внешнего запуска с напряжением 12 вольт. При использовании источника питания 24 В (два последовательно соединенных аккумулятора по 12 В или мотор-генераторный агрегат на 24 В) возможен полный выход из стоя двигателя стартера на 12 В, системы зажигания и других электрических компонентов.**

**⚠ ПРЕДУПРЕЖДЕНИЕ**

**■ Аккумулятор**

**Не проверяйте уровень электролита в аккумуляторе, поскольку при этом он может разрушиться или взорваться с причинением тяжелых травм.**

**⚠ ПРЕДУПРЕЖДЕНИЕ**

**■ Аккумулятор**

- **Держите аккумулятор на расстоянии от источников открытого огня и образования искр. Аккумулятор выделяет водород, который под воздействием огня или искр может взорваться.**
  **При несоблюдении данных инструкций возможно причинение вреда здоровью или повреждение автомобиля! Если вы не уверены, что сможете правильно выполнить данную процедуру, обратитесь за помощью к специалисту. Автомобильные аккумуляторы содержат серную кислоту. Это ядовитое и крайне агрессивное вещество. При запуске от внешнего источника рекомендуется использовать защитные очки и следить за тем, чтобы кислота не попала на тело, одежду или автомобиль.**

**(Продолжение)**

**(Продолжение)**

- **Не пытайтесь запустить автомобиль от внешнего источника, если разрядившийся аккумулятор замерз или уровень электролита в нем низкий: аккумулятор может разрушиться или взорваться.**
- **Не допускайте соприкосновения положительного (+) и отрицательного (–) кабелей для запуска от внешнего источника. Это может привести к образованию искр.**
- **Если при запуске от внешнего источника аккумулятор сильно разряжен или замерз, то он может разрушиться или взорваться.**

### *Порядок запуска от внешнего источника*

1. Убедитесь, что напряжение добавочной аккумуляторной батареи составляет 12 вольт и что ее отрицательная клемма заземлена.
2. Если добавочный аккумулятор находится на другом автомобиле, не допускайте контакта двух транспортных средств.
3. Выключите все ненужные электрические нагрузки.
4. Подключите соединительные кабели точно в той последовательности, которая показана на рисунке. Сначала подсоедините один конец соединительного кабеля к положительной клемме разряженного аккумулятора (1), а затем другой конец к положительной клемме дополнительного аккумулятора (2).
   После этого подсоедините один конец второго соединительного кабеля к отрицательной клемме дополнительного аккумулятора (3), а затем другой конец к прочному стационарному контактному элементу (например, к такелажной скобе двигателя) на значительном расстоянии от аккумулятора (4). Не подключайте его к элементам, двигающимся при проворачивании двигателя, или рядом с ними.
   Не допускайте контакта соединительных кабелей ни с чем, кроме соответствующих клемм аккумулятора или места заземления. Не наклоняйтесь над аккумуляторной батареей при установлении соединений.

**⚠ ПРЕДОСТЕРЕЖЕНИЕ**

**■ Кабели аккумулятора**

**Не подключайте соединительный кабель от отрицательной клеммы дополнительного аккумулятора к отрицательной клемме разряженного аккумулятора. Это может привести к перегреву разряженного аккумулятора и его растрескиванию с вытеканием аккумуляторной кислоты. Подсоедините один конец соединительного кабеля к отрицательной клемме добавочного аккумулятора, а другой конец — к контактному элементу на значительном расстоянии от аккумулятора.**

5. Запустите двигатель автомобиля с помощью дополнительного аккумулятора и дайте ему поработать с частотой 2 000 об/мин, а затем запустите двигатель автомобиля с помощью разряженного аккумулятора.

*Если причина разрядки аккумулятора не ясна, следует провести проверку системы в специализированной мастерской. Kia рекомендует обратиться к официальному дилеру Kia или партнерской сервисной компании.*

## Запуск двигателя буксировкой или толканием

Автомобили, оснащенные автоматической коробкой передач, невозможно завести с помощью буксировки.
Для запуска от внешнего источника следуйте инструкциям, указанным в этом разделе.

**⚠ ПРЕДУПРЕЖДЕНИЕ**

**Никогда не буксируйте автомобиль для запуска двигателя, потому что резкий рывок вперед при запуске может привести к столкновению с буксирующим транспортным средством.**

# ПЕРЕГРЕВ ДВИГАТЕЛЯ

Если индикатор температуры указывает на перегрев, то может отмечаться падение мощности, а также громкий свист или стук. В этом случае необходимо выполнить следующие действия.

1. Покиньте проезжую часть и остановите автомобиль при первой возможности сделать это без угрозы для безопасности.
2. Переведите рычаг переключения передач в положение «P» (парковка) и затяните стояночный тормоз. Если включена система кондиционирования воздуха, выключите ее.
3. Если под автомобилем отмечаются следы утечки охлаждающей жидкости двигателя либо из-под капота идет пар, заглушите двигатель. Не открывайте капот, пока не прекратится утечка охлаждающей жидкости или выделение пара. Если утечки охлаждающей жидкости двигателя и выделения пара не наблюдается, не глушите двигатель и проверьте, работает ли охлаждающий вентилятор двигателя. Если вентилятор не работает, выключите двигатель.
4. Проверьте, на месте ли приводной ремень водяного насоса. Если ремень на месте, проверьте его натяжение.
   Если приводной ремень выглядит удовлетворительно, проверьте на наличие утечки хладагента из радиатора, шлангов или под автомобилем (если был включен кондиционер, то вытекание холодной воды из него когда Вы остановились является нормальным).

**⚠ ПРЕДУПРЕЖДЕНИЕ**

**Для предотвращения травм следите за тем, чтобы волосы, руки и детали одежды не попали на движущиеся части работающего двигателя, такие как вентилятор и приводные ремни.**

5. При обрыве приводного ремня водяного насоса или при утечке охлаждающей жидкости двигателя немедленно заглушите двигатель и обратитесь в специализированную мастерскую. Kia рекомендует позвонить официальному дилеру Kia или партнерской сервисной компании.

**⚠ ПРЕДУПРЕЖДЕНИЕ**

**Не снимайте крышку радиатора, пока двигатель находится в горячем состоянии. Охлаждающая жидкость может выплеснуться из отверстия и причинить сильные ожоги.**

6. Если причину перегрева определить не удается, подождите, пока температура двигателя не вернется к норме. Затем, в случае падения уровня охлаждающей жидкости, аккуратно добавьте необходимое количество в бачок, чтобы уровень охлаждающей жидкости достиг отметки половины объема.
7. Продолжать движение требуется с осторожностью, обращая внимание на появление других признаков перегрева. При повторном перегреве следует обратиться в специализированную мастерскую. Kia рекомендует позвонить официальному дилеру Kia или партнерской сервисной компании.

## ⚠ ПРЕДОСТЕРЕЖЕНИЕ

- **Серьезная потеря охлаждающей жидкости указывает на наличие протечки в системе охлаждения. В этом случае следует проверить систему в специализированной мастерской. Kia рекомендует обратиться к официальному дилеру Kia или партнерской сервисной компании.**
- **Если двигатель перегрелся из-за низкого уровня охлаждающей жидкости, ее резкое добавление может привести к появлению трещин в двигателе. Чтобы предотвратить повреждения, охлаждающую жидкость следует добавлять медленно и в небольших количествах.**

# СИСТЕМА КОНТРОЛЯ ДАВЛЕНИЯ В ШИНАХ (TPMS) (ПРИ НАЛИЧИИ)

1. Сигнал низкого давления в шинах / индикатор неисправности системы TPMS.
2. Сигнал положения шины с низким давлением (отображается на ЖК-экране)

## Проверка давления в шинах

- Давление в шинах можно проверить через приборную панель.
  - Выберите режим помощи водителю на ЖК-дисплее. (См. “режим ЖК-дисплея” на странице 4-76.)
- Давление воздуха в шинах отображается через 1~2 минуты после начала движения.
- Если давление в шинах не отображается, когда автомобиль стоит на месте, то на дисплее выводится сообщение «Drive to display» (Начните движение для вывода показаний). После поездки не забывайте проверять давление в шинах.
- Вы можете изменить единицу измерения давления в шинах в информационно-развлекательной системе, установленной посередине центральной панели.

**Для получения дополнительных сведений отсканируйте QR-код в отдельно поставляемом кратком справочном руководстве по информационно-развлекательной системе автомобиля.**

Проверять следует каждую шину, включая запасную (при наличии); шины проверяются раз в месяц, в холодном состоянии, и при необходимости накачиваются до давления, рекомендованного производителем автомобиля, которое указано на табличке особенностей эксплуатации автомобиля или на табличке с давлением в шинах. (Если на автомобиль установлены шины, размер которых отличается от указанного на табличке особенностей эксплуатации или на табличке с давлением в шинах, нужно определить, какое для них требуется давление.)

В качестве дополнительной меры безопасности автомобиль оснащен системой контроля давления в шинах (TPMS), благодаря чему при существенном падении давления в одном или нескольких колесах загорается соответствующий сигнальный индикатор. Если загорается индикатор низкого давления в шинах, при первой же возможности необходимо остановиться, проверить состояние шин и подкачать их до нужного уровня давления. При езде на шинах с недостаточным давлением возможен их перегрев и разрыв. Кроме того, при недостаточном давлении в шинах увеличивается расход топлива и сокращается срок службы протектора, а также могут ухудшиться управляемость и тормозные характеристики автомобиля.

Необходимо отметить, что система TPMS не может служить заменой полноценного обслуживания шин. Поддержание нужного давления в шинах является обязанностью водителя: не следует дожидаться срабатывания индикатора системы TPMS, указывающего на недостаточное давление в шинах.

Автомобиль также оснащен индикатором неисправности системы TPMS, который сигнализирует о неполадках в ее работе. Индикатор неисправности системы TPMS совмещен с сигналом низкого давления воздуха в шинах. Если система определяет наличие неисправности, то этот сигнал мигает приблизительно 1 минуту, а затем горит постоянно. Данная последовательность повторяется при каждом запуске автомобиля, пока не будет устранена неисправность. Если индикатор неисправности системы TPMS (система контроля давления воздуха в шинах) мигает в течение приблизительно 1 минуты, а затем горит постоянно, то система может не определить низкое давление в шинах или не сообщить о нем.

Система TPMS может выйти из строя по разным причинам, в том числе вследствие установки на автомобиль сменных или новых шин или дисков, не позволяющих системе TPMS функционировать правильно. После замены одной или нескольких шин или дисков на автомобиле проверяйте состояние индикатора неисправности системы TPMS, чтобы убедиться в том, что сменные или новые шины или диски не влияют на правильность работы системы TPMS.

## ✻ ПРИМЕЧАНИЕ

В нижеуказанных случаях следует проверить систему в специализированной мастерской. Kia рекомендует обратиться к официальному дилеру Kia или партнерской сервисной компании.

1. Сигнал низкого давления в шинах/индикатор неисправности системы TPMS (система контроля давления воздуха в шинах) не загорается на 3 секунды при переключении кнопки «ENGINE START/STOP» (запуска/остановки двигателя) в положение «ON» (Вкл.) или при работающем двигателе.
2. Индикатор неисправности системы TPMS мигает в течение примерно 1 минуты, а затем горит непрерывно.
3. Сигнал положения шины с низким давлением горит непрерывно.

## Сигнал низкого давления в шинах

### *Сигнал положения шины с низким давлением*

OHM060099RU

Если загораются индикаторы системы контроля давления в шинах, а на ЖК-дисплей комбинации приборов выводится предупреждающее сообщение, то в одной или нескольких шинах отмечается значительное падение давления. Сигнал положения шины с низким давлением указывает, в какой именно шине отмечается значительное падение давления с помощью включения соответствующей контрольной лампы.

Если загорелся один из индикаторов, немедленно сбросьте скорость, избегайте крутых поворотов и рассчитывайте на увеличение тормозного пути. При первой же возможности остановитесь и проверьте состояние шин. Подкачайте шины до уровня давления, указанного на табличке особенностей эксплуатации автомобиля или на табличке с давлением в шинах, которая находится на внешней панели центральной стойки со стороны водителя. Если до станции технического обслуживания далеко или шина не держит давление, замените колесо на запасное.

Если после замены колеса со спустившей шиной на запасное колесо автомобиль в течение 10 минут движется со скоростью более 25 км/ч, возможно следующее:

- Индикатор неисправности системы контроля давления в шинах (TPMS) будет мигать в течение приблизительно 1 минуты, после чего начинает гореть постоянно, так как в запасном колесе отсутствует датчик TPMS (в автомобиле отсутствует запасное колесо с установленным датчиком).
- Индикатор неисправности системы контроля давления в шинах (TPMS) будет постоянно гореть во время движения, так как в запасном колесе отсутствует датчик TPMS (в автомобиле отсутствует запасное колесо с установленным датчиком).

### ⚠ ПРЕДОСТЕРЕЖЕНИЕ

- **Зимой или в холодную погоду индикатор низкого давления в шинах может загореться, если регулировка уровня давления в шинах выполнялась в теплую погоду. Это не означает, что система TPMS вышла из строя, так как при низких температурах давление в шинах снижается.**
- **При выезде автомобиля из зоны высокой температуры в зону низкой или наоборот либо при повышении или понижении температуры окружающей среды следует проверять давление в шинах и корректировать его до рекомендуемого уровня.**

**(Продолжение)**

**(Продолжение)**

- **Заполнение шин большим количеством воздуха не создает условий для отключения индикатора низкого давления в шинах. Это связано с тем, что насос имеет определенную допустимую погрешность производительности. Индикатор низкого давления в шинах отключается, когда давление в них становится выше рекомендованного давления накачки.**

**⚠ ПРЕДУПРЕЖДЕНИЕ**

**■ Повреждения из-за низкого давления**

**Слишком низкое давление в шинах может привести к потере управления автомобилем и увеличению тормозного пути.**
**Продолжение движения при низком давлении в шинах может привести к перегреву и механическому разрушению шин.**

## Индикатор неисправности TPMS (система контроля давления в шинах)

В случае неисправности системы контроля давления в шинах этот индикатор будет мигать в течение одной минуты, а затем станет гореть постоянно.
В этом случае для выявления причины проблемы следует проверить систему в специализированной мастерской. Kia рекомендует обратиться к официальному дилеру Kia или партнерской сервисной компании.

**✻ ПРИМЕЧАНИЕ**

В случае неисправности системы TPMS (система контроля давления в шинах), сигнал о низком давлении в шинах не будет отображаться, даже если они недостаточно накачаны.

**⚠ ПРЕДОСТЕРЕЖЕНИЕ**

- **Индикатор неисправности системы TPMS будет мигать примерно в течение 1 минуты, а затем гореть постоянно, если автомобиль движется вблизи линий электропередач или радиопередатчиков, таких как полицейские участки, правительственные или государственные учреждения, радиовещательные станции, военные объекты, аэропорты, ретрансляционные вышки и т. д. Это может помешать нормальному функционированию системы контроля давления в шинах.**

**(Продолжение)**

**(Продолжение)**

- **Индикатор неисправности системы TPMS будет мигать примерно в течение 1 минуты, а затем гореть постоянно, если используются цепи противоскольжения или в автомобиле включены и используются электронные устройства, такие как ноутбук, зарядное устройство для мобильного телефона, устройство дистанционного запуска, навигатор и т. д.**
  **Это может помешать нормальному функционированию системы контроля давления в шинах.**

## Замена колеса с системой TPMS (система контроля давления в шинах)

Если у вас спустило колесо, загорается сигнал низкого давления в шине и сигнал положения этой шины. В этом случае следует проверить систему в специализированной мастерской. Kia рекомендует обратиться к официальному дилеру Kia или партнерской сервисной компании.

### ⚠ ПРЕДОСТЕРЕЖЕНИЕ

**Рекомендуется использовать герметик, одобренный компанией Kia. При замене шины следует удалить герметик с датчика давления в шине и с колесного диска.**

Каждое колесо укомплектовано датчиком давления, который установлен в шине сразу за вентилем. Необходимо использовать колеса с системой TPMS. Следует провести обслуживание шин в специализированной мастерской. Kia рекомендует обратиться к официальному дилеру Kia или партнерской сервисной компании.
Если после замены колеса со спустившей шиной на запасное автомобиль в течение 10 минут движется со скоростью более 25 км/ч, возможно следующее:

- Индикатор неисправности системы контроля давления в шинах (TPMS) будет мигать в течение приблизительно 1 минуты, после чего начинает гореть постоянно, так как в запасном колесе отсутствует датчик TPMS (в автомобиле отсутствует запасное колесо с установленным датчиком).
- Индикатор неисправности системы контроля давления в шинах (TPMS) будет постоянно гореть во время движения, так как в запасном колесе отсутствует датчик TPMS (в автомобиле отсутствует запасное колесо с установленным датчиком).

Падение давления в шине не всегда можно определить путем визуального осмотра. Для измерения давления в шинах используйте качественный манометр. Следует отметить, что в разогретой (во время езды) шине индикатор покажет более высокое давление по сравнению с холодной (если автомобиль стоял на месте в течение по меньшей мере 3 часов или проехал за этот период времени менее 1,6 км (1 милю)).
Дайте шине остыть, прежде чем измерять в ней давление. Перед тем как накачивать шину до рекомендуемого давления, проверяйте, чтобы она была холодной.
Считается, что шины находятся в холодном состоянии, если автомобиль простоял на месте 3 часа или проехал за эти же 3 часа менее 1,6 км (1 милю).

### ⚠ ПРЕДОСТЕРЕЖЕНИЕ

**Если автомобиль оснащен системой контроля давления в шинах, то рекомендуется использовать герметик, одобренный компанией Kia. Жидкий герметик может повредить датчики давления в шинах.**

### ⚠ ПРЕДУПРЕЖДЕНИЕ

**■ Система TPMS**

- **Система TPMS не может предупредить о серьезном внезапном повреждении шин, вызванном внешними факторами, такими как гвозди или мусор на дороге.**
- **Если вы заметили, что автомобиль движется нестабильно, немедленно уберите ногу с педали акселератора, постепенно с небольшим усилием нажмите педаль тормоза и медленно сверните с дороги в безопасное место.**

### ⚠ ПРЕДУПРЕЖДЕНИЕ

**■ Защита системы TPMS**

**Изменение, модификация или отключение компонентов системы контроля давления в шинах (TPMS) может отрицательно сказаться на способности системы предупреждать водителя о низком давлении в шинах и/или о наличии неисправностей в системе TPMS. Изменение, модификация или отключение компонентов системы контроля давления в шинах (TPMS) может стать причиной аннулирования гарантии на данную систему автомобиля.**

### ⚠ ПРЕДУПРЕЖДЕНИЕ

**■ Для Европы**

- **Не следует вносить изменения в конструкцию узлов автомобиля, поскольку это может повлиять на функционирование системы TPMS.**

**(Продолжение)**

**(Продолжение)**

- **Колеса, поступающие в розничную продажу, не оборудованы датчиками TPMS.**
  **В целях безопасности следует использовать запасные детали из специализированной мастерской. Kia рекомендует обратиться к официальному дилеру Kia или партнерской сервисной компании.**
- **Если вы приобрели колеса в розничной сети, установите на них датчики TPMS (системы контроля давления в шинах), одобренные официальным дилером компании Kia.**
  **Если автомобиль не оснащен датчиками TPMS или система TPMS работает неправильно, вы можете не пройти техосмотр в вашей стране.**

❋ Все автомобили, реализованные на рынке Европы в течение указанного периода, должны быть оснащены системой TPMS.

**– Автомобиль новой модели: Начиная с 1 ноября 2012 г.**

**(Продолжение)**

**(Продолжение)**

- **Автомобиль текущей модели: Начиная с 1 ноября 2014 г. ~ (на основании регистрации транспортных средств).**

# ЕСЛИ СПУСТИЛО КОЛЕСО (ПРИ НАЛИЧИИ ЗАПАСНОГО КОЛЕСА)

## Домкрат и инструменты

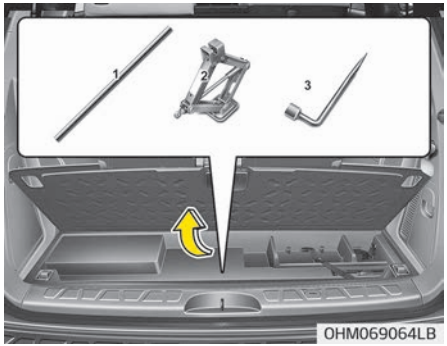


Домкрат, рукоятка домкрата и колесный гаечный ключ хранятся в багажном отсеке.
Поднимите крышку багажного отделения, чтобы достать эти инструменты:

1. Рукоятка домкрата
2. Домкрат
3. Колесный гаечный ключ

### *Инструкции по поднятию на домкрате*

Домкрат предназначен только для экстренной замены шин.

Храните домкрат надлежащим образом, чтобы он не «гремел» во время движения автомобиля.
Следуйте инструкциям по поднятию на домкрате, чтобы снизить вероятность получения травмы.

**⚠ ПРЕДУПРЕЖДЕНИЕ**

**■ Замена шин**

- **Никогда не пытайтесь ремонтировать автомобиль на дороге или магистрали.**
- **Прежде чем приступать к замене колеса, всегда полностью отводите автомобиль с дороги на обочину. Используйте домкрат только на твердой ровной поверхности. Если нет возможности найти твердое ровное место вне дороги, вызовите эвакуатор, чтобы получить помощь.**

**(Продолжение)**

**(Продолжение)**

- **Обязательно выбирайте правильное положение домкрата в передней и задней части автомобиля: никогда не используйте бамперы или любой другой компонент автомобиля в качестве опоры для домкрата.**
- **Автомобиль может соскочить с домкрата и вызвать серьезные травмы или смерть.**
- **Никогда не находитесь под автомобилем, если он поддерживается домкратом.**
- **Не запускайте и не оставляйте включенным двигатель, когда автомобиль находится на домкрате.**
- **Никому не позволяйте оставаться в автомобиле, когда он находится на домкрате.**
- **Убедитесь, что все дети находятся в безопасном месте вдали от дороги и от автомобиля, который предстоит поднимать с помощью домкрата.**

## Снятие и хранение запасного колеса

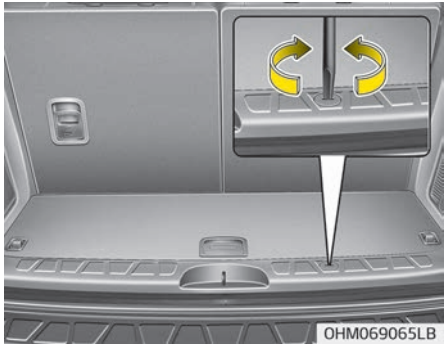


Запасное колесо хранится под днищем автомобиля, прямо под багажным отделением.
Порядок снятия запасного колеса:

1. Откройте дверь багажного отделения.
2. Найдите и снимите пластиковую крышку шестигранного болта.

3. С помощью балонного ключа ослабьте болт таким образом, чтобы запасное колесо опустилось из ниши.
   Вращайте балонный ключ против часовой стрелки до тех пор, пока запасное колесо не коснется земли.

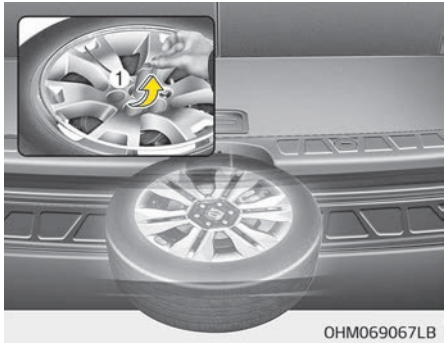


4. После того как запасное колесо ляжет на землю, продолжайте вращать баллонный ключ против часовой стрелки, извлеките запасное колесо из-под автомобиля. Не вращайте ключ слишком быстро, поскольку это может повредить держатель запасного колеса.
5. Снимите фиксатор (1) с центра запасного колеса.

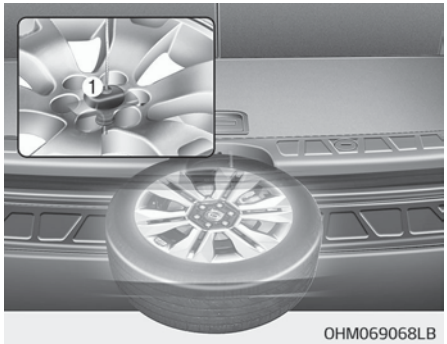


Хранение запасного колеса:

1. Уложите колесо на землю ниппелем вверх.
2. Разместите колесо под автомобилем, проденьте фиксатор (1) через центральное отверстие колеса.
3. Вращайте ключ по часовой стрелке до щелчка.

**⚠ ПРЕДУПРЕЖДЕНИЕ**

**Проследите за тем, чтобы фиксатор запасного колеса правильно совместился с его центральным отвер-**

**(Продолжение)**

**(Продолжение)**

**стием, чтобы колесо не стучало при движении.**
**В противном случае запасное колесо может сорваться с держателя и стать причиной дорожно-транспортного происшествия.**

## Замена шин

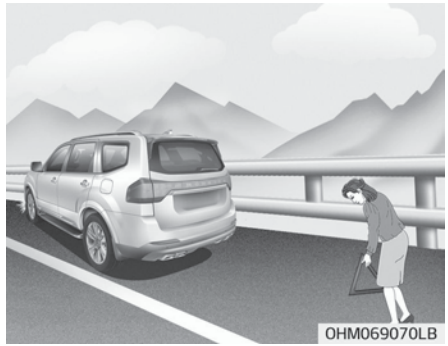


1. Остановитесь на ровной поверхности и надежно затяните стояночный тормоз.
2. Переведите рычаг переключения передач в положение «P» (парковка).
3. Включите аварийную сигнализацию.

4. Достаньте колесный гаечный ключ, домкрат, рукоятку домкрата и запасное колесо из автомобиля.
5. Заблокируйте переднее и заднее колесо, расположенные по диагонали от домкрата.

**⚠ ПРЕДУПРЕЖДЕНИЕ**

**■ Замена колеса**

**(Продолжение)**

**(Продолжение)**

- **Для того чтобы предотвратить самопроизвольное движение автомобиля во время замены колеса, обязательно полностью затягивайте стояночный тормоз и блокируйте колесо, расположенное по диагонали от заменяемого.**
- **Рекомендуется ставить под колеса противооткатные упоры и не допускать присутствия людей в поднятом на домкрате автомобиле.**

6. Ослабьте каждую гайку колеса на один оборот против часовой стрелки, но не вынимайте их, пока колесо не будет поднято над землей.

7. Установите домкрат в переднее (1) или заднее (2) подъемное положение (ближайшее к заменяемому колесу). Разместите домкрат под рамой автомобиля в обозначенной точке. Положения для упора домкрата — это приваренные к раме автомобиля пластины с двумя фиксаторами и наплывом.

**⚠ ПРЕДУПРЕЖДЕНИЕ**

**■ Расположение домкрата**

**(Продолжение)**

**(Продолжение)**

**Для того чтобы свести к минимуму вероятность получения травмы, используйте только домкрат из комплекта принадлежностей автомобиля, устанавливайте его в соответствующей точке и никогда не упирайте в другие части автомобиля.**

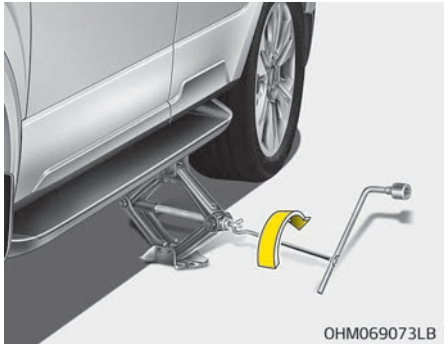


8. Вставьте рукоятку в домкрат и поверните его по часовой стрелке, поднимая автомобиль, пока колесо не оторвется от земли. Оно должно подняться примерно на 30 мм (1,2 дюйма). Перед тем как отвинчивать гайки крепления колеса, убедитесь, что автомобиль устой-

чив и не сможет сместиться или соскользнуть с домкрата.

9. Ослабьте гайки колеса и снимите их пальцами. Снимите колесо со шпилек и положите его плашмя на землю, чтобы оно не укатилось. Чтобы установить на ступицу запасное колесо, совместите отверстия в диске со шпильками и посадите на них колесо.
   Если вам не удается этого сделать, немного наклоните колесо и совместите верхнее отверстие в диске с верхней шпилькой. Покачивая колесо вперед-назад, посадите его на остальные шпильки.

**⚠ ПРЕДУПРЕЖДЕНИЕ**

**Диски колес могут иметь острые кромки. Обращайтесь с ними осторожно, чтобы избежать серьезных травм. Перед тем как ставить колесо на место, убедитесь в том, что на ступице или диске нет загрязнений (грязи, гудрона, гравия и т. д.), которые могут препятствовать плотному прилеганию диска колеса к ступице.**

**(Продолжение)**

**(Продолжение)**

**Удалите имеющиеся загрязнения. Если монтажные поверхности ступицы и диска соприкасаются неплотно, то гайки крепления могут раскрутиться, что приведет к потере колеса. При потере колеса автомобиль может потерять управление. Это может стать причиной получения тяжелых травм или гибели.**

10. Чтобы установить колесо на место, насадите его на шпильки, установите на шпильки гайки и туго затяните их пальцами. Покачайте колесо, проверяя надежность его посадки, а затем снова максимально туго затяните гайки пальцами.
11. Опустите автомобиль на землю, поворачивая гаечный ключ против часовой стрелки.

Затем расположите ключ, как показано на рисунке, и затяните гайки колеса. Следите за тем, чтобы головка ключа полностью сидела на гайке. Не становитесь на рукоять ключа ногами и не надевайте на нее удлинительную трубу. Затягивать гайки колеса нужно по окружности, через одну, пока они все не будут затянуты. После этого необходимо проверить затяжку каждой гайки. После смены колес следует проверить систему в специализированной мастерской. Kia рекомендует обратиться к официальному дилеру Kia или партнерской сервисной компании.

### *Момент затяжки гаек колеса*

Стальной диск и диск из алюминиевого сплава:
11 ~ 13 кгс·м (79 ~ 94 фунт силы·фут) .

Если у вас есть шинный манометр, снимите с вентиля колпачок и проверьте давление. Если давление ниже рекомендуемого, на низкой скорости доведите автомобиль до ближайшей станции технического обслуживания и накачайте шины до нужного уровня. Если давление слишком высокое, скорректируйте его до нужного уровня. После проверки или корректировки давления всегда устанавливайте колпачок обратно на вентиль. Если колпачок не установить на место, возможна утечка воздуха из шины. Если вы потеряли колпачок вентиля, как можно скорее купите и установите новый.

После замены колеса обязательно закрепите спущенное колесо на месте запасного и спрячьте на место домкрат и инструменты.

**⚠ ПРЕДОСТЕРЕЖЕНИЕ**

**На шпильках и гайках крепления колеса нарезана метрическая резьба. Во время замены колес следите за тем, чтобы на новое колесо были установлены те же гайки, которые использовались для крепления старого; если же гайки требуется заменить, следует использовать гайки с такой же метрической резьбой и фаской, какие были у исходных. При попытке применить гайки с неметрической резьбой на шпильках с метрической и наоборот колесо невозможно надежно закрепить на ступице: шпилька будет повреждена и ее придется заменить.**

**Следует отметить, что большинство крепежных гаек имеет неметрическую резьбу. Внимательно проверяйте тип резьбы, прежде чем устанавливать неоригинальные зажимные гайки или колеса. При наличии сомнений следует обратиться в профессиональную мастерскую. Kia рекомендует проконсультироваться с официальным дилером Kia или партнерской сервисной компанией.**

**⚠ ПРЕДУПРЕЖДЕНИЕ**

**■ Шпильки колес**

**Если шпильки повреждены, то они теряют способность удерживать колесо. Это может привести к потере колеса и столкновению, в результате которого можно получить тяжелые травмы.**

Храните домкрат, рукоять домкрата, колесный гаечный ключ и запасное колесо надлежащим образом, чтобы они не гремели во время движения автомобиля.

**⚠ ПРЕДУПРЕЖДЕНИЕ**

**■ Неправильное давление в шине запасного колеса**

**После установки запасного колеса при первой возможности проверьте давление воздуха в его шине. При необходимости скорректируйте давление до требуемого значения. См. раздел "Шины и колеса" на странице 8-08.**

***Важно: использование компактного запасного колеса (при наличии)***

Ваш автомобиль укомплектован компактным запасным колесом. Компактное запасное колесо занимает меньше места по сравнению с запасным колесом обычного размера. Это колесо меньше обычного колеса: оно предназначено только для временного использования.

**⚠ ПРЕДОСТЕРЕЖЕНИЕ**

- **При использовании компактного запасного колеса автомобилем следует управлять аккуратно. При первой же возможности компактное запасное колесо следует заменить на колесо с шиной и ободом обычного размера.**
- **Данный автомобиль не рекомендуется эксплуатировать при одновременном использовании более чем одного компактного запасного колеса.**

**⚠ ПРЕДУПРЕЖДЕНИЕ**

**Компактное запасное колесо предназначено для использования только в экстренных ситуациях. Не следует эксплуатировать автомобиль с установленным компактным запасным колесом на скорости выше 80 км/ч. Чтобы исключить выход запасного колеса из строя, который может повлечь за собой травмы или гибель людей, снятое колесо необходимо отремонтировать или заменить в кратчайшие сроки.**

Компактное колесо следует накачивать до давления 420 кПа (60 фунтов на кв. дюйм).

**✻ ПРИМЕЧАНИЕ**

После установки запасного колеса проверьте в нем давление. При необходимости скорректируйте давление до требуемого значения.

При использовании компактного запасного колеса необходимо соблюдать следующие меры предосторожности.

- Ни при каких обстоятельствах не следует превышать скорость 80 км/ч (50 миль/ч); на более высокой скорости возможно повреждение шины.
- Сохраняйте достаточно низкую скорость, чтобы избегать любых помех на дороге. Любая помеха, например выбоина или мусор, может серьезно повредить компактное запасное колесо.
- При продолжительной эксплуатации такого колеса возможен его выход из строя, потеря управляемости автомобиля и получение травм.
- Не следует превышать максимальную номинальную нагрузку автомобиля и нагрузку, указанную на боковине компактного запасного колеса.
- Не наезжайте на препятствия. Диаметр компактного запасного колеса меньше диаметра обычного колеса, поэтому дорожный просвет уменьшается приблизительно на 2,5 см (1 дюйм), что может привести к повреждению автомобиля.
- Если на автомобиле установлено компактное запасное колесо, не следует мыть его в автоматической мойке.

- На компактное запасное колесо не следует устанавливать цепи противоскольжения. Из-за уменьшенного размера колеса цепь сядет на него неплотно. При этом возможно повреждение автомобиля и потеря цепи.
- Не следует устанавливать компактное запасное колесо на переднюю ось, если автомобиль будет двигаться по снегу или льду.
- Не следует устанавливать компактное запасное колесо на любой другой автомобиль, так как данное колесо спроектировано специально для вашего автомобиля.
- Срок службы протектора компактного запасного колеса короче срока службы протектора обычной шины. Регулярно осматривайте компактное запасное колесо, заменяйте изношенные компактные запасные шины шинами того же размера и конструкции, установленными на тот же диск.
- Компактную запасную шину не следует устанавливать на другие диски, также не допускается установка на диск компактного колеса шин стандартного размера, зимних шин, колесных колпаков или окантовки. При использовании колеса в такой комплектации возможно повреждение установленных элементов или других компонентов автомобиля.
- Не следует использовать более одного компактного запасного колеса одновременно.
- Если на автомобиль установлено компактное запасное колесо, его не следует использовать для буксировки прицепов.
- Не прибегайте к внезапному ускорению или торможению (со скоростью 0 ↔ 40 км/ч) в любом режиме вождения. Это может привести к утечке масла.

## Табличка на домкрате

■ Пример

• Тип A

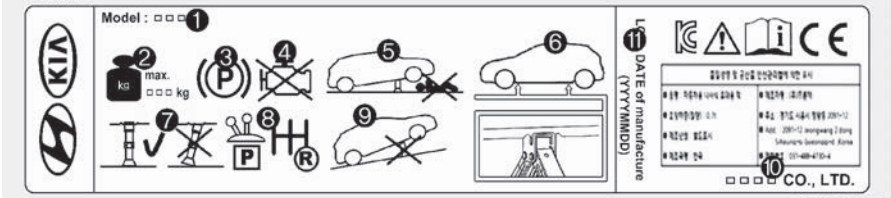


OHYK064001

• Тип B

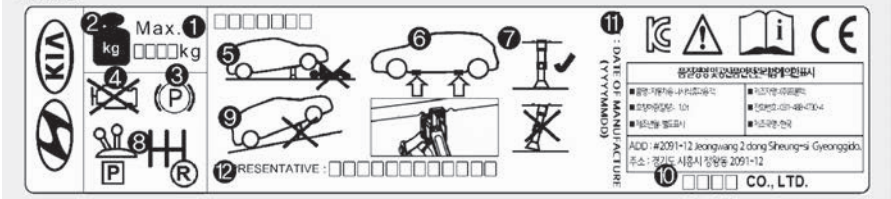


OHYK064005

• Тип C

OHYK064002

❊ Фактическая табличка на домкрате в автомобиле может отличаться от изображенной на рисунке.
Для получения более подробной информации см. этикетку на домкрате.

1. Наименование модели
2. Максимально допустимая нагрузка
3. При использовании домкрата включите стояночный тормоз.
4. И заглушите двигатель.
5. Никогда не находитесь под автомобилем, если он поддерживается домкратом.
6. Места установки домкрата под рамой автомобиля.
7. Опорная плита домкрата, на который опирается автомобиль, должна быть расположена вертикально по отношению к точке подъема.
8. В автомобилях с механической коробкой передач переведите рычаг переключения передач в положение заднего хода, а с автоматической коробкой передач — в положение «P» (парковка).
9. Используйте домкрат только на твердой ровной поверхности.
10. Производитель домкрата

11. Дата изготовления
12. Название и адрес представительства

## Декларация о соответствии домкрата нормам ЕС

CE

**EC Declaration of Conformity**
**according to EC Machinery Directive 2006/42/EC**

We, **FRONTEC CO., LTD.**
**2091-12 Jeongwang 2(i)-dong Siheung-si Gyeonggi-d ,Korea**
declare under our sole responsibility that the product

**Product : JACK-ASSY**
**Type Designation(s) : 1200KG, 1000KG, 800KG, 700KG, 500KG**
**Serial No. : N/A (prototype)**
**Year of Manufacture : 2013**
to which this declaration relates is in conformity with the following standard(s) or other normative document(s);

| | |
|---|---|
| EN ISO12100 (2010) | Safety of machinery - General principles for design – Risk assessment and risk reduction |
| EN 1494/A1 (2008) | Mobile or movable jacks and associated lifting equipment |

following the provisions of Directive(s);

| | |
|---|---|
| 2006/42/EC | Directive on the approximation of the laws of Member States relating to machinery (OJ L157 Jun, 9, 2006) |

Siheung-si Gyeonggi-d ,Korea / 15.07.2013 SOO HONG, MIN President
(Place and date of issue)(Name and signature or equivalent making of authorized person)

* T.C.F Compiling Location:
- Address: PRIBORSKA 280, 739 42 FRYDEK MISTEK,CHLEBOVICE, CZECH REPUBLIC
- Team: Purchase team
- Company name: HANWHA L&C CZECH s.r.o

OUM074110L

# БУКСИРОВКА

## Услуги эвакуатора

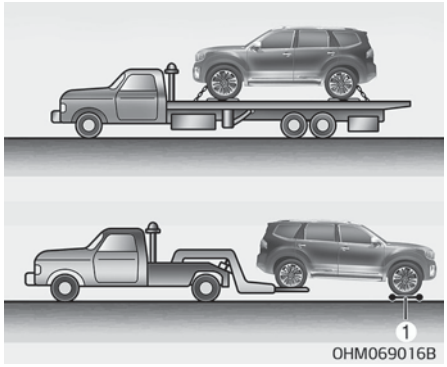


Если необходимо отбуксировать автомобиль, рекомендуется обратиться к официальному дилеру компании Kia или в эвакуаторную службу. Для предотвращения повреждения автомобиля необходимо соблюдать правильные процедуры погрузки и буксировки. Рекомендуется использовать колесные тележки (1) или безбортовую платформу.
Полноприводный автомобиль нужно буксировать с помощью колесного подъемника и тележек или безбортовой платформы, так чтобы все колеса были оторваны от земли.

### ⚠ ПРЕДОСТЕРЕЖЕНИЕ

**При буксировке полноприводного (4WD) автомобиля его колеса не должны находиться на земле. Иначе это может привести к серьезной поломке трансмиссии или системы полного привода.**

Если какое-либо из нагруженных колес или один из компонентов подвески повреждены или автомобиль буксируется с задними колесами на земле, используйте под задними колесами буксировочную тележку.
При буксировке с помощью эвакуатора без колесных тележек всегда должна быть поднята задняя, а не передняя часть автомобиля.

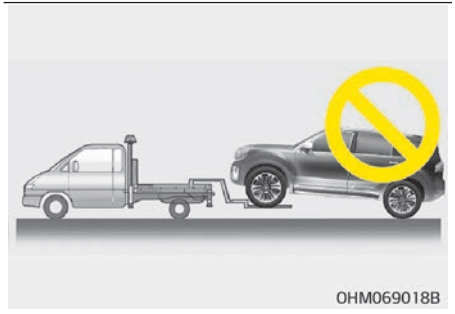

**⚠ ПРЕДОСТЕРЕЖЕНИЕ**

- **Не буксируйте автомобиль задним ходом с задними колесами на земле, так как это может привести к его повреждению.**
- **Не производите буксировку на троссе. Используйте колесный подъемник или безбортовую платформу.**

Если автомобиль буксируется без колесных тележек, выполните следующие действия.

1. Установите кнопку «ENGINE START/STOP» (Запуск/остановка двигателя) в положение «ACC» (Доп. устройства).
2. Установите рычаг переключения передач в положение «N» (Нейтраль).
3. Отпустите стояночный тормоз.

**⚠ ПРЕДОСТЕРЕЖЕНИЕ**

**Если не установить рычаг переключения передач в положение «N»**
**(Продолжение)**

**(Продолжение)**

**(Нейтраль), это может привести к внутренним повреждениям коробки передач.**

## Аварийная буксировка

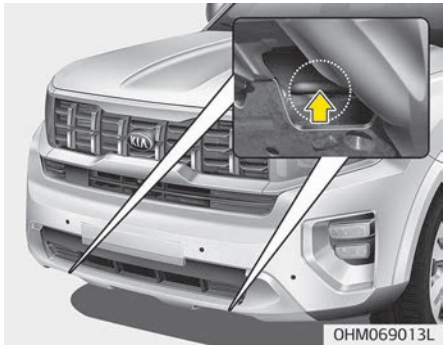


Если необходима буксировка, рекомендуется обратиться к официальному дилеру Kia или в эвакуаторную службу.

При отсутствии эвакуатора автомобиль можно некоторое время буксировать с помощью троса или цепи, которые крепятся за аварийный буксирный крюк, расположенный под передней частью автомобиля. При буксировке автомобиля соблюдайте крайнюю осторожность. В автомобиле должен находиться водитель, который будет управлять рулем и тормозами.
Буксировка таким способом допускается только по дорогам с твердым покрытием, на короткое расстояние и на низкой скорости. Кроме того, колеса, оси, силовой агрегат, рулевой механизм и тормоза должны находиться в хорошем состоянии.

- Не следует использовать буксировочный крюк для вытаскивания автомобиля, увязшего в грязи, песке или в других местах, из которых он не может выбраться своим ходом.
- По возможности не следует буксировать автомобиль, масса которого больше, чем у буксирующего автомобиля.
- Водители обоих автомобилей должны регулярно поддерживать связь друг с другом.

## ⚠ ПРЕДОСТЕРЕЖЕНИЕ

- **Закрепите буксировочный ремень на буксировочном крюке.**
- **Если для буксировки ремень крепится не за буксировочный крюк, а за другую часть автомобиля, то возможны повреждения кузова.**
- **Следует использовать только трос или цепь, специально предназначенные для буксировки транспортных средств. Надежно закрепите трос или цепь за буксирный крюк.**
- **Разгоняйте или замедляйте автомобиль медленно и постепенно, сохраняя натяжение буксирного троса или цепи во время трогания и движения автомобиля, в противном случае можно повредить буксировочные крюки и сам автомобиль.**

- Перед тем как приступать к аварийной буксировке, проверьте крюк: он не должен быть сломан или поврежден.
- Надежно затяните буксировочный трос или цепь на крюке.
- Не допускайте резких рывков крюка. Буксировать автомобиль нужно с постоянной скоростью и с равномерным усилием.
- Для того чтобы исключить повреждение крюка, не следует прилагать к нему боковые усилия или усилия в вертикальной плоскости. Буксировать автомобиль нужно только прямо вперед.

## ⚠ ПРЕДУПРЕЖДЕНИЕ

**При буксировке автомобиля соблюдайте крайнюю осторожность.**

- **Избегайте резкого трогания или беспорядочных маневров, вследствие которых аварийный буксировочный крюк, а также буксировочный трос или цепь подвергаются лишней нагрузке. Крюк, буксировочный трос или цепь могут оборваться и причинить тяжелые травмы или сильные повреждения.**

**(Продолжение)**

**(Продолжение)**

- **Если неисправный автомобиль невозможно сдвинуть с места, не пытайтесь его буксировать. Рекомендуется обратиться за помощью к официальному дилеру Kia либо в эвакуаторную службу.**
- **При буксировке автомобиля нужно стараться двигаться прямо вперед.**
- **При буксировке другого автомобиля сохраняйте до него максимально возможное расстояние.**

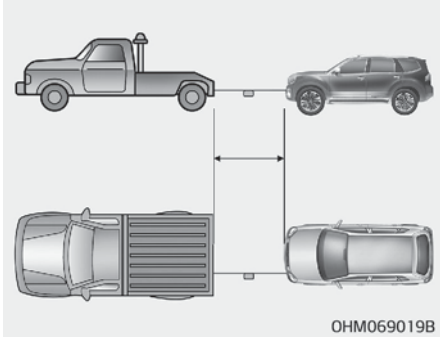
OHM069019B

- Используйте буксировочный ремень длиной менее 5 м (16 футов). Посередине ремня закрепите кусок белой или красной ткани (шириной около 30 см (12 дюймов)), чтобы ремень был заметен для других участников движения.
- При буксировке автомобиль необходимо вести аккуратно, поддерживая буксировочный трос в натянутом состоянии.
- Водитель должен находиться в автомобиле, чтобы управлять его рулем и тормозами, а пассажирам запрещено быть рядом с ним.

### *Меры предосторожности при аварийной буксировке*

- Переведите кнопку «ENGINE START/STOP» (запуска/остановки двигателя) в положение «ACC» (Доп. устройства) таким образом, чтобы рулевое колесо не было заблокировано.
- Установите рычаг переключения передач в положение «N» (Нейтраль).
- Отпустите стояночный тормоз.
- Нажимайте на педаль тормоза с большей силой, чем обычно, поскольку эффективность торможения будет снижена.
- Понадобится большее рулевое усилие, поскольку система усилителя руля будет отключена.
- При движении вниз по длинному склону тормоза могут перегреться и эффективность торможения будет снижена. Останавливайтесь часто и давайте тормозам остыть.

### ⚠ ПРЕДОСТЕРЕЖЕНИЕ

**■ Автоматическая коробка передач**

- **При буксировке автомобиля со всеми четырьмя колесами на земле, его можно буксировать только спереди. Рычаг трансмиссии должен обязательно быть в положении нейтрали. Обеспечьте разблокирование рулевого управления, переместив кнопку «ENGINE START/STOP» (запуска/остановки двигателя) в положение «ACC».**
  **В буксируемом автомобиле должен находиться водитель для управления рулем и тормозами.**

**(Продолжение)**

**(Продолжение)**

- **Во избежание серьезных повреждений автоматической коробки передач необходимо ограничить скорость автомобиля до 15 км/ч (10 миль/ч) и расстояние передвижения до 1,5 км (1 мили).**
- **Перед буксировкой проверьте автоматическую коробку передач на утечки жидкости под автомобилем. Если из автоматической коробки передач течет жидкость, то следует использовать эвакуатор или буксирную тележку.**

## Крюк крепления (для транспортировки на платформе)

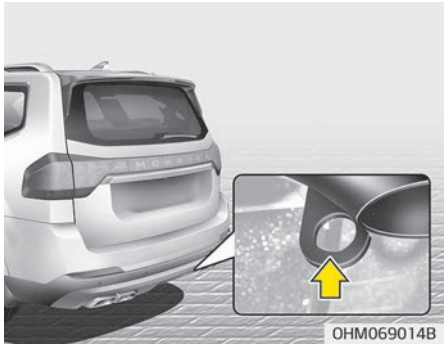


**⚠ ПРЕДУПРЕЖДЕНИЕ**

**Не используйте крюки в задней нижней части автомобиля для буксировки. Эти крюки предназначены ТОЛЬКО для закрепления при транспортировке. Если крюки для закрепления используются для буксировки, крюки для закрепления или задний бампер будут повре-**

**(Продолжение)**

**(Продолжение)**

**ждены, и это может привести к серьезным травмам.**

# ПРИНАДЛЕЖНОСТИ ДЛЯ АВАРИЙНЫХ СИТУАЦИЙ (ПРИ НАЛИЧИИ)

В автомобиле имеются некоторые аварийные принадлежности, которые могут понадобиться в чрезвычайной ситуации.

## Огнетушитель

Если произошло небольшое возгорание и вы знаете, как пользоваться огнетушителем, аккуратно выполните следующие действия.

1. Вытащите предохранительную чеку в верхней части огнетушителя, которая препятствует случайному нажатию ручки.
2. Направьте сопло на основание пламени.
3. Встаньте на расстоянии около 2,5 м (8 футов) от огня и нажмите ручку, чтобы разрядить огнетушитель. Если вы отпустите ручку, разрядка огнетушителя прекратится.
4. Водите соплом вперед-назад в направлении основания огня. После появления признаков прекращения пожара тщательно осмотрите место возгорания, поскольку оно может загореться вновь.

## Аптечка

Для оказания первой помощи пострадавшему в комплект аптечки входят такие предметы, как ножницы, бинт, пластырь и т. д.

## Знак аварийной остановки

Поставьте знак аварийной остановки на дороге, чтобы предупредить водителей приближающихся транспортных средств о чрезвычайной ситуации, например, когда автомобиль припаркован на обочине дороги из-за каких-либо проблем.

## Шинный манометр (при наличии)

В результате ежедневного использования давление в шинах незначительно снижается, и его необходимо периодически восстанавливать. Это не указывает на утечку и является нормальным износом. Проверяйте давление в холодных шинах, поскольку с повышением температуры давление в шинах увеличивается.

Для проверки давления в шинах выполните следующие действия:

1. Открутите колпачок ниппеля на ободе колеса.
2. Прижмите манометр к ниппелю. Прижимайте манометр плотно, поскольку в противном случае воздух из шины будет постепенно выходить.
3. Манометр начнет работать при плотном прижатии.
4. Для проверки давления в шине поверьте показание манометра.
5. Установите давление в шинах согласно спецификации. См. раздел “Шины и колеса” на странице 8-08.
6. Установите колпачок ниппеля на место.

## ЭКСТРЕННЫЙ ВЫЗОВ ЭРА-ГЛОНАСС

Данный автомобиль оснащен устройством[*1], подключенным к системе ЭРА-ГЛОНАСС для совершения вызовов в экстренные службы. Система ЭРА-ГЛОНАСС — это автоматическая служба экстренных вызовов, которые совершаются в случае дорожно-транспортных происшествий или иных[*2] аварий на дорогах Российской Федерации.
Система позволяет связаться с сотрудником единой дежурно-диспетчерской службы в случае аварии на дорогах Российской Федерации. С условиях, которые описаны в руководстве пользователя, а также гарантийной и сервисной книге, система ЭРА-ГЛОНАСС передает данные в единую дежурно-диспетчерскую службу, включая данные о местоположении, типе автомобиля, VIN-номере (идентификационном номере автомобиля).

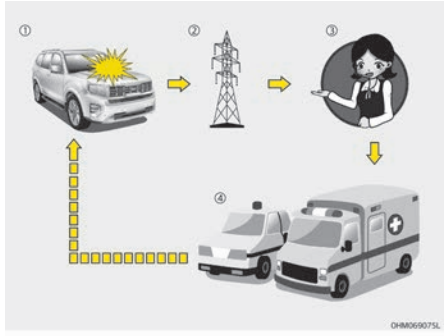


1. ДТП
2. Беспроводная сеть
3. Единая дежурно-диспетчерская служба
4. Служба спасения

[*1] В настоящем руководстве пользователя под устройством ЭРА-ГЛОНАСС понимается установленное в автомобиле оборудование, которое обеспечивает подключение к системе ЭРА-ГЛОНАСС.

[*2] Под «Другими авариями» понимаются любые аварии на дорогах Российской Федерации, которые привели к травмам людей и/или необходимости оказания помощи. В случае регистрации любой аварии необходимо остановить автомобиль, нажать кнопку SOS (местоположение кнопки указано на рисунке в главе «ЭКСТРЕННЫЙ ВЫЗОВ ЭРА-ГЛОНАСС») руководства пользователя. Во время совершения вызова система собирает информацию об автомобиле (из которого выполнен вызов), после чего соединяет автомобиль с единой дежурно-диспетческой службой, сотрудники которой выясняют причину экстренного вызова.

После того как данные, хранящиеся в системе ЭРА-ГЛОНАСС, будут переданы в центр спасения, чтобы помочь водителю и пассажирам в осуществлении надлежащий операций по спасению, и проведения спасательной операции данные будут удалены.

Оператор системы ЭРА-ГЛОНАСС (АО «ГЛОНАСС») отвечает за работу всех компонентов системы ЭРА-ГЛОНАСС (включая оборудование, установленное в автомобиле) согласно федеральному закону «О Государственной автоматизированной информационной системе "ЭРА-ГЛОНАСС"» от 28.12.2013 г. N 395-ФЗ

## Устройство ЭРА-ГЛОНАСС

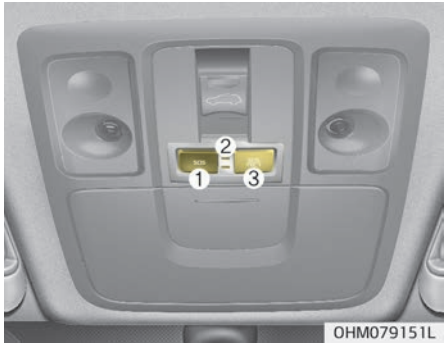


Элементы системы ЭРА-ГЛОНАСС, установленные в салоне автомобиля:

1. Кнопка SOS
2. LED
3. Кнопка SOS TEST

Кнопка SOS: водитель/пассажир совершает вызов в единую дежурно-диспетчерскую службу нажатием этой кнопки.

Кнопка SOS TEST (тест): данная кнопка предназначена для проверки возможностей системы в официальном дилерском центре Kia. Режим «SOS TEST» может активировать исключительно специалист официального дилерского центра Kia. Для предотвращения ошибочных вызовов не нажимайте эту кнопку и не активируйте режим «SOS TEST» самостоятельно.

Светодиод: красный и зеленый светодиод загорается на 3 секунды при переключении кнопки зажигания в положение «ВКЛ». После этого при нормальной работе системе они должны погаснуть.
При наличии проблем в системе светодиод продолжает гореть красным цветом.

### *Автоматическое уведомление об аварии*

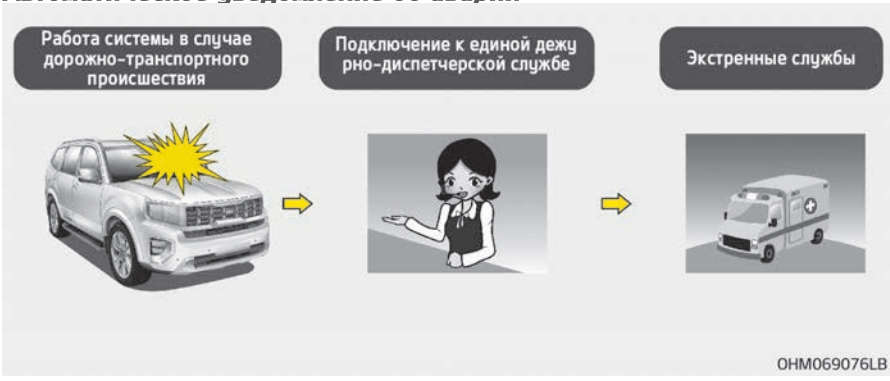


Устройство ЭРА-ГЛОНАСС автоматически выполняет экстренный вызов в единую дежурно-диспетчерскую службу для обеспечения спасательных операций в случае автомобильной аварии.
Для предоставления надлежащих экстренных услуг и поддержки при выявлении ДТП система ЭРА-ГЛОНАСС автоматически передает данные о происшествии в единую дежурно-диспетчерскую службу.
В этом случае экстренный вызов невозможно завершить нажатием кнопки SOS и связь с системой ЭРА-ГЛОНАСС сохраняется до тех пор, пока сотрудник экстренной службы, принимающий вызов, не завершит его со своей стороны.

### ✻ ПРИМЕЧАНИЕ

В случаях незначительных дорожно-транспортных происшествий система ЭРА-ГЛОНАСС может не совершать экстренный вызов. Однако экстренный вызов можно сделать вручную, нажав кнопку SOS.

### ⚠ ПРЕДОСТЕРЕЖЕНИЕ

**Работа системы невозможна при отсутствии сигналов мобильной связи, GPS и ГЛОНАСС.**

### *Уведомление об аварии вручную*

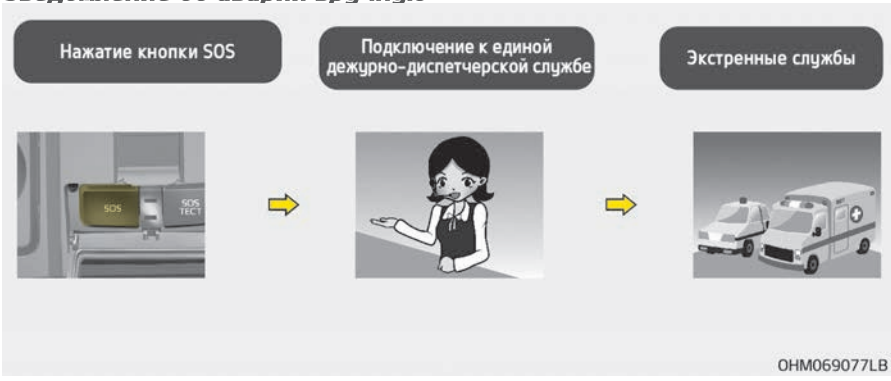


Для вызова необходимых аварийных служб водитель или пассажир могут вручную совершить экстренный звонок в специальную диспетчерскую службу, нажав кнопку SOS.

Вызов в экстренные службы через систему ЭРА-ГЛОНАСС можно отменить, повторно нажав кнопку SOS до того, как будет установлено соединение.

После активации экстренного вызова в ручном режиме (для оказания надлежащий экстренных услуг и поддержки) система ЭРА-ГЛОНАСС автоматически передает данные о дорожно-транспортном происшествии или данные о другой аварии сотруднику единой дежурно-диспетческой службы (во время экстренного вызова) путем нажатия кнопки SOS.

В случае ДТП или другой аварии для активации экстренного вызова в ручном режиме необходимо:

1. остановить автомобиль, после чего в соответствии с правилами дорожного движения убедиться в безопасности себя и других участников дорожного движения;

2. нажать кнопку SOS, при нажатии кнопки SOS выполняется регистрация устройства в беспроводной телефонной сети, собирается минимальный набор данных об автомобиле и его местоположении в соответствии с техническими требованиями устройства. После этого устанавливается соединение с сотрудником системы ЭРА-ГЛОНАСС для уточнения причин экстренного вызова.
3. После уточнения причин экстренного вызова сотрудник единой дежурно-диспетчерской службы отправляет минимальный набор данных экстренным службам и завершает экстренный вызов.

Если экстренный вызов не будет выполняться в соответствии с вышеуказанной процедурой, то этот экстренный вызов будет считаться ошибочным.

**⚠ ПРЕДУПРЕЖДЕНИЕ**

**Аварийный источник питания системы ЭРА-ГЛОНАСС от аккумулятора**

- **Аккумулятор системы ЭРА-ГЛОНАСС обеспечивает питание в течение 1 часа в случае отключение основного источника питания автомобиля в случае столкновения в аварийных ситуациях.**
- **Батарею системы ЭРА-ГЛОНАСС нужно менять каждые 3 года. Для получения дополнительной информации см. "График технического обслуживания" на странице 7-11.**

**Светодиод загорается красным (неисправность системы)**
**Если красный светодиод загорается в время нормального вождения, это может указывать на неисправность системы ЭРА-ГЛОНАСС. В этом случае немедленно проверьте систему ЭРА-ГЛОНАСС в официальном дилерском центре Kia. В противном случае правильна работа устрой-**

**(Продолжение)**

**(Продолжение)**

**ства ЭРА-ГЛОНАСС, установленного на Вашем автомобиле, не гарантируется. Ответственность за последствия, возникающие в результате несоблюдения вышеописанных условий, лежит на владельце автомобиля.**
**Самовольное снятие или модификация**
**Система ЭРА-ГЛОНАСС предназначена для вызова экстренных оперативных служб для оказания помощи. Таким образом, любое самовольное удаление или изменение настроек системы ЭРА-ГЛОНАСС может отрицательно отразиться на безопасности вождения. Кроме того, это также может привести к ошибочным экстренным вызовам в единую дежурно-диспетчерскую службу. Поэтому мы просимв вас не вносить никаких изменений в настройки оборудования системы ЭРА-ГЛОНАСС, установленной в автомобиле, как самостоятельно, так и при помощи третьих лиц.**

### *Тестовый режим*

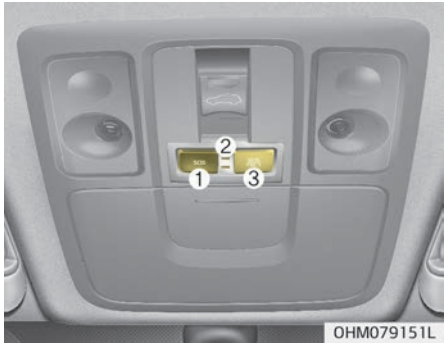


Элементы системы ЭРА-ГЛОНАСС, установленные в салоне автомобиля:

1. Кнопка SOS
2. LED
3. Кнопка SOS TEST

Существует техническая возможность проверить работоспособность устройства ЭРА-ГЛОНАСС, установленного в автомобиле. Чтобы исключить ошибочные вызов и неправильную работу устройства, проверку устройства ЭРА-ГЛОНАСС, установленного в автомобиле, должны выполнять только специалисты официального дилерского центра Kia и на территории центра в соответствии со следующим руководством (по использованию интерфейса пользователя для запуска тестового режима).

Тестовый режим службы ERA-GLONASS можно активировать, нажав кнопку SOS Test (Тест SOS). Тестовый режим запускается с голосовыми инструкциями по проверке работоспособности устройства ЭРА-ГЛОНАСС. Во время проверки работоспособности устройства ЭРА-ГЛОНАСС загораются красный и зеленый светодиодные индикаторы.

Чтобы отключить тестовый режим во время голосовых инструкций, нажмите кнопку SOS TEST еще раз.

# Техническое обслуживание


Моторный отсек....7-04
Комплекс работ по техническому обслуживанию....7-05
Обязанности владельца....7-05
Меры предосторожности при техобслужива-
нии, выполняемом владельцем....7-05
Меры предосторожности при доступе в мотор-
ный отсек (дизельный двигатель)....7-06
Техобслуживание, выполняемое владельцем....7-08
График техобслуживания, выполняемого
владельцем....7-08
Плановое техобслуживание....7-10
Обычный график техобслуживания....7-11
Техобслуживание в жестких условиях эксплуатации....7-16
Описание пунктов планового техобслуживания....7-18
Моторное масло и фильтр....7-18
Приводные ремни....7-18
Топливный фильтр (дизельный двигатель)....7-18
Топливопроводы, топливные шланги и патрубки....7-18
Шланги паропроводов и крышка горловины
топливного бака....7-19
Вакуумные шланги вентиляции картера....7-19
Фильтр воздухоочистителя....7-19
Система охлаждения....7-19
Охлаждающая жидкость....7-19
Жидкость автоматической коробки передач....7-19
Шланги и трубопроводы тормозной системы....7-20
Тормозная жидкость....7-20
Тормозные диски, колодки и суппорты....7-20
Монтажные болты подвески....7-20
Коробка рулевого механизма, тяги и чехлы,
шаровая опора нижнего рычага....7-20
Приводные валы и пыльники....7-20
Хладагент системы кондиционирования воздуха....7-20
Моторное масло....7-21
Проверка уровня моторного масла....7-21
Замена моторного масла и фильтра....7-22
Охлаждающая жидкость двигателя....7-24
Проверка уровня охлаждающей жидкости....7-24
Замена охлаждающей жидкости....7-26
Жидкость для тормозной системы....7-28
Проверка уровня тормозной жидкости....7-28
Жидкость для стеклоомывателя....7-30
Проверка уровня омывающей жидкости....7-30
Топливный фильтр (для дизельного двигателя)....7-31
Слив воды с топливного фильтра....7-31
Замена фильтрующего элемента топливного
фильтра....7-31
Воздухоочиститель....7-32
Замена фильтра....7-32
Воздушный фильтр системы климат-контроля....7-34
Осмотр фильтра....7-34
Замена фильтра....7-34
Щетки стеклоочистителя....7-36
Осмотр щеток....7-36
Замена щеток....7-36
Аккумулятор....7-38
Повышение срока службы аккумулятора....7-38
Табличка с указанием емкости аккумулятора....7-40
Зарядка аккумулятора....7-40

Сброс настроек элементов..... 7-41
Шины и колеса..... 7-42
Уход за шинами..... 7-42
Рекомендуемое давление в шинах в холодном состоянии..... 7-42
Проверка давления в шинах..... 7-44
Вращение шин..... 7-45
Регулировка углов установки колес и их балансировка..... 7-46
Замена шин..... 7-46
Замена колеса..... 7-48
Сцепление шин с поверхностью дороги..... 7-48
Техническое обслуживание шин..... 7-48
Маркировка на боковых поверхностях шин..... 7-49
Низкопрофильная шина ..... 7-52
Предохранители..... 7-53
Замена предохранителя на внутренней панели..... 7-55
Замена предохранителя в моторном отсеке..... 7-56
Описание панели предохранителей/реле..... 7-57
Лампы освещения..... 7-74
Меры предосторожности при замене лампы..... 7-74
Положение лампы (спереди)..... 7-76
Положение лампы (задняя)..... 7-77
Положение лампы (боковая)..... 7-77
Замена лампы фары головного света (ближний/дальний свет) (светодиодная)..... 7-78
Замена ламп габаритных огней/дневных ходовых огней (светодиодные)..... 7-78
Замена лампы (светодиодной) переднего указателя поворота..... 7-79
Замена лампы передней противотуманной фары / статического поворотного света (светодиодная лампа)..... 7-79
Замена лампы заднего хода (лампа накаливания)..... 7-80
Замена лампы стоп-сигнала и заднего габаритного огня (светодиодная) ..... 7-80
Замена лампы (лампа накаливания) заднего указателя поворота..... 7-81
Замена лампы задней противотуманной фары (светодиодная)..... 7-82
Замена лампы дополнительного верхнего стоп-сигнала (светодиодная)..... 7-82
Замена лампы накаливания освещения номерного знака..... 7-83
Замена лампы бокового повторителя (светодиодной)..... 7-83
Замена лампы подсветки дорожной карты (светодиодная)..... 7-84
Замена лампы подсветки зеркала в солнцезащитном козырьке (светодиодная)..... 7-84
Замена лампы внутреннего освещения (светодиодная)..... 7-85
Замена лампы перчаточного ящика (накаливания)..... 7-85
Замена лампы освещения багажного отделения (светодиодная)..... 7-86
Замена (светодиодной) лампы освещения подножки (для переднего сиденья)..... 7-87
Замена лампы подсветки околодверного пространства (светодиодная)..... 7-87
Уход за внешним видом..... 7-88

Уход за наружными поверхностями..... 7-88
Уход за салоном..... 7-93
Система снижения токсичности выхлопа ..... 7-96
1. Система понижения токсичности выхлопа в картере..... 7-96
2. Система контроля выделения паров топлива..... 7-96
Система понижения токсичности выхлопных газов..... 7-97

# МОТОРНЫЙ ОТСЕК

■ (Дизельный двигатель) 3.0 VGT

✻ Фактический моторный отсек автомобиля может отличаться от показанного на рисунке.

OHM079109E

1. Бачок с охлаждающей жидкостью двигателя
2. Крышка заливной горловины для моторного масла
3. Бачок тормозной жидкости
4. Воздухоочиститель
5. Блок предохранителей
6. Отрицательная клемма аккумулятора
7. Положительная клемма аккумулятора
8. Крышка радиатора
9. Масляный щуп двигателя
10. Бачок омывателя лобового стекла
11. Топливный фильтр

# КОМПЛЕКС РАБОТ ПО ТЕХНИЧЕСКОМУ ОБСЛУЖИВАНИЮ

Следует проявлять максимальную осторожность, чтобы избежать повреждения автомобиля и получения травм при выполнении любых видов осмотра и техобслуживания.
Неадекватное, неполное или недостаточное техническое обслуживание может привести к проблемам в работе автомобиля и, как следствие, к его повреждению, аварии или травмам.

## Обязанности владельца

### ✻ ПРИМЕЧАНИЕ

Техническое обслуживание и хранение документации являются обязанностью владельца.

Следует провести обслуживание автомобиля в специализированной мастерской. Kia рекомендует обратиться к официальному дилеру Kia или партнерской сервисной компании.
Вы должны хранить документы, подтверждающие прохождение вашим транспортным средством надлежащего технического обслуживания в соответствии с сетками планового технического обслуживания, которые приводятся на следующих страницах.

Данная информация необходима для того, чтобы установить выполнение требований по техобслуживанию и осмотру, установленных в гарантии на автомобиль.
Подробная гарантийная информация содержится в книжке гарантийного и технического обслуживания.
Гарантия не распространяется на ремонт и регулировку, обусловленные неправильным обслуживанием или отсутствием технического обслуживания.

## Меры предосторожности при техобслуживании, выполняемом владельцем

Неправильное или неполное проведение технического обслуживания может привести к возникновению неисправностей. В данном разделе приведены инструкции по выполнению наиболее простых операций по техническому обслуживанию.

### ✻ ПРИМЕЧАНИЕ

Ненадлежащее техническое обслуживания автомобиля владельцем в

(Продолжение)

(Продолжение)

гарантийный период может повлиять на действие гарантии. Для получения более подробной информации обращайтесь к отдельному паспорту технического обслуживания, который выдается при покупке автомобиля. Если выполнение любого вида работ по ремонту или техническому обслуживанию автомобиля вызывает у вас затруднение, следует обратиться в специализированную мастерскую для обслуживания системы. Kia рекомендует обратиться к официальному дилеру Kia или партнерской сервисной компании.

### ⚠ ПРЕДУПРЕЖДЕНИЕ

- **Работы по техническому обслуживанию**

**(Продолжение)**

**(Продолжение)**

- **Проведение работ по техническому обслуживанию автомобиля может быть сопряжено с опасностью для здоровья. При выполнении некоторых видов работ вы можете получить серьезные травмы. При отсутствии у владельца автомобиля необходимых знаний и опыта или соответствующих инструментов и оборудования работы должны проводиться в специализированной мастерской. Kia рекомендует обратиться к официальному дилеру Kia или партнерской сервисной компании.**

**(Продолжение)**

**(Продолжение)**

- **Выполнение работ под капотом при работающем двигателе может представлять опасность для здоровья, степень которой возрастает, если на вас надеты ювелирные изделия или свободная одежда. Они могут попасть в движущиеся детали и стать причиной травмы. Следовательно, в случае необходимости запуска двигателя при выполнении работ под капотом перед приближением к работающему двигателю или вентиляторам охлаждения снимите все ювелирные изделия (особенно кольца, браслеты, часы и цепочки), галстук, шарф и другие аналогичные элементы одежды.**

## Меры предосторожности при доступе в моторный отсек (дизельный двигатель)

- Пьезоэлектрическая форсунка работает под высоким напряжением (максимум 200 В). По этой причине могут произойти следующие несчастные случаи.
  - Прямой контакт с форсункой или ее проводкой может привести к поражению электрическим током или повреждению мышц или нервной системы.
  - Электромагнитные волны от работающей форсунки могут вызвать неисправность электрокардиостимулятора.
- Во время проверки моторного отсека при работающем двигателе соблюдайте приведенные ниже советы по безопасности.
  - Не трогайте форсунки, их проводку и компьютер двигателя при работающем двигателе.
  - Не снимайте разъем форсунки при работающем двигателе.
  - Люди, использующие электрокардиостимуляторы, не должны находиться рядом с двигателем, когда он запускается или работает.

**⚠ ПРЕДУПРЕЖДЕНИЕ**

**■ Дизельный двигатель**

**(Продолжение)**

**(Продолжение)**

**Никогда не работайте с системой впрыска при работающем двигателе или в течение 30 секунд после его выключения. Насос высокого давления, топливная рампа, инжекторы и трубопровод высокого давления находятся под высоким давлением даже после остановки двигателя. Струя, образовавшаяся в результате утечки топлива, может стать причиной серьезной травмы при контакте с телом человека. Люди, использующие электрокардиостимуляторы, не должны приближаться на расстояние менее 30 см к ЭБУ или электропроводке в моторном отсеке при работающем двигателе, поскольку высокие токи электронной системы управления двигателем создают значительные магнитные поля.**

## ⚠ ПРЕДОСТЕРЕЖЕНИЕ

- **Не ставьте тяжелые предметы и не применяйте чрезмерное усилие при нажатии на крышку двигателя (при наличии) или детали топливной системы.**
- **Для проверки топливной системы (топливопроводов и устройств впрыска топлива) рекомендуется обратиться в специализированную мастерскую. Kia рекомендует обратиться к официальному дилеру Kia или партнерской сервисной компании.**
- **Не ездите долгое время со снятой крышкой двигателя (при наличии).**
- **При проверке моторного отделения не допускайте появления источников огня. Топливо, омывающая жидкость и т. д. относятся к легковоспламеняющимся веществам, которые могут вызвать пожар.**

**(Продолжение)**

**(Продолжение)**

- **Прежде чем прикасаться к аккумулятору, проводам зажигания и электропроводке, необходимо отсоединить отрицательную клемму аккумулятора. Вы рискуете получить удар электрическим током.**
- **Когда вы снимаете облицовку салона с помощью плоской отвертки, будьте осторожны, чтобы не повредите ее.**
- **Будьте осторожны при замене и чистке ламп, чтобы избежать ожогов или поражения электрическим током.**

# ТЕХОБСЛУЖИВАНИЕ, ВЫПОЛНЯЕМОЕ ВЛАДЕЛЬЦЕМ

Ниже перечислены проверки и осмотры, которые должны проводиться с указанной периодичностью, чтобы обеспечить безопасную и надежную работу автомобиля.
При наличии вопросов обратитесь в специализированную мастерскую. Kia рекомендует проконсультироваться с официальным дилером Kia или партнерской сервисной компанией.
На эти проверки, выполняемые владельцем, как правило, не распространяются гарантийные обязательства, и вам придется оплатить расходы, связанные с выполнением работ, заменой деталей и смазочных материалов.

## График техобслуживания, выполняемого владельцем

### *При остановке для заправки:*

- Проверьте уровень охлаждающей жидкости в бачке.
- Проверьте уровень жидкости для омывателя лобового стекла.
- Проверьте давление в шинах.

**⚠ ПРЕДУПРЕЖДЕНИЕ**

**Будьте осторожны при проверке уровня охлаждающей жидкости двигателя, когда двигатель горячий. Под давлением может произойти выброс горячей охлаждающей жидкости и пара. Это может привести к ожогам или другим серьезным травмам.**

### *При управлении автомобилем*

- Отмечайте все изменения в звуке выхлопа, а также появление запаха выхлопных газов в салоне.
- Следите за вибрацией рулевого колеса. Обращайте внимание на любое возрастание усилия, требуемого для поворота рулевого колеса, появление люфта, изменение его нейтрального положения.
- Обращайте внимание на любые ситуации, когда автомобиль «уводит» в одну сторону при движении по гладкой ровной дороге.
- Во время торможения прислушивайтесь к работе систем автомобиля, отмечайте появление необычных звуков, смещение в сторону, увеличение хода педали тормоза или возрастание усилия при ее нажатии.
- В случае проскальзывания или изменений в работе коробки передач проверьте уровень жидкости в коробке передач.
- Проверьте работу АКПП в положении «P» (парковка).
- Проверьте работу стояночного тормоза.
- Убедитесь в отсутствии следов утечек жидкостей под днищем автомобиля (вода, капающая из системы кондиционирования воздуха в процессе работы или после выключения, не является признаком неисправности).

### *Не реже раза в месяц*

- Проверьте уровень в бачке охлаждающей жидкости для двигателя.
- Проверьте работу всех внешних приборов освещения, включая стоп-сигналы, указатели поворота и аварийную световую сигнализацию.

- Давление во всех шинах, включая запасное колесо, устанавливаемое вместо колеса с изношенной шиной, шиной с неравномерным износом или поврежденной шиной.
- Проверьте затяжку всех гаек крепления колес.

***Не реже двух раз в год (т. е. каждую весну и осень):***

- Проверьте шланги радиатора, отопителя и кондиционера на наличие утечек или повреждений.
- Проверьте работу омывателя и очистителя лобового стекла. Очистите щетки стеклоочистителя чистой тканью, смоченной жидкостью для стеклоомывателя.
- Проверьте регулировку фар.
- Проверьте глушитель, выхлопные трубы, щитки и зажимы.
- Проверьте поясные/плечевые ремни на наличие износа и исправную работу.

***Не реже одного раза в год выполните следующее:***

- Очистите сливные отверстия кузова и дверей.
- Смажьте петли и ограничители дверей и петли капота.
- Смажьте замки и защелки дверей и капота.
- Смажьте резиновые дверные уплотнители.
- Проверьте систему кондиционирования.
- Осмотрите и смажьте рычаги привода и управления автоматической коробки передач.
- Очистите аккумуляторную батарею и клеммы.
- Проверяйте уровень тормозной жидкости.

# ПЛАНОВОЕ ТЕХОБСЛУЖИВАНИЕ

Соблюдайте плановый график технического обслуживания, если автомобиль эксплуатируется в условиях, не соответствующих ни одному из указанных ниже. В противном случае соблюдайте график технического обслуживания при тяжелых условиях эксплуатации.

- Систематическая езда на короткие расстояния менее 8 км (5 миль) при нормальной температуре или менее 16 км (10 миль) при отрицательных температурах
- Длительная работа двигателя на холостом ходу или езда на низкой скорости на большие расстояния.
- Езда по ухабистым, пыльным, грязным, грунтовым, покрытым гравием или посыпанным солью дорогам.
- Езда по дорогам, которые в холодную погоду обрабатываются солью или другими коррозионными веществами.
- Езда в условиях сильной запыленности воздуха.
- Движение в плотном транспортном потоке.
- Систематическая езда по крутым спускам и подъемам или горным дорогам.
- Использование в качестве буксира или автофургона, а также перевозка грузов на крыше.
- Использование автомобиля в патрульно-постовой службе, в службе такси, в коммерческих целях или для буксировки транспортных средств.
- Частое движение с высокой скоростью или резким ускорением/торможением.
- Езда с частыми остановками и трогание.
- Использование нерекомендованного моторного масла (минерального, полусинтетического по классу вязкости).

*Если автомобиль эксплуатируется в одном из вышеперечисленных условий, осмотр, замены или долив жидкостей следует производить чаще в соответствии с графиком обслуживания при тяжелых условиях эксплуатации.*

## ОБЫЧНЫЙ ГРАФИК ТЕХОБСЛУЖИВАНИЯ

| Периодичность техобслуживания | | Количество месяцев или пробег, в зависимости от того, что наступит раньше | | | | | | | |
|---|---|---|---|---|---|---|---|---|---|
| | Месяцы | 12 | 24 | 36 | 48 | 60 | 72 | 84 | 96 |
| | Мили × 1000 | 10 | 20 | 30 | 40 | 50 | 60 | 70 | 80 |
| | км × 1000 | 15 | 30 | 45 | 60 | 75 | 90 | 105 | 120 |
| ОБЪЕКТ ТЕХОБСЛУЖИВАНИЯ | | | | | | | | | |
| Моторное масло и масляный фильтр двигателя [*1] [*2] | (Дизельный двигатель) 3.0 VGT | Для Европы | Замена через каждые 30 000 км (20 000 миль) пробега или 12 месяцев эксплуатации | | | | | | |
| | | Кроме Европы | Замена через каждые 10 000 км (6500 миль) или 12 месяцев | | | | | | |
| Охлаждающая жидкость (двигателя) [*3] | | | Первую замену выполняйте через 210 000 км (140 000 миль) пробега или 120 месяцев:<br>после этого, выполняйте замену через каждые 30 000 км (20 000 миль) или 24 месяца [*4] | | | | | | |
| Приводные ремни (двигатель) [*5] | | | Первая проверка через 90 000 км (60 000 миль) пробега или через 48 месяцев эксплуатации, после этого — каждые 30 000 км (20 000 миль) или 24 месяца | | | | | | |
| Вакуумные шланги и шланги вентиляции картера | | | | I | | | I | | |
| Жидкость автоматической коробки передач | | | Сервисное обслуживание не требуется | | | | | | |
| Приводной вал и пылезащитные чехлы | | | I | | I | | I | | I |
| Масло раздаточной коробки (полный привод — 4WD) [*6] | | | | | I | | | | I |
| Масло переднего и заднего дифференциала [*6] | | | Контроль через каждые 20 000 км (13 000 миль) и замена через каждые 40 000 км (26 000 миль) [*7] | | | | | | |

| Периодичность техобслуживания | | Количество месяцев или пробег, в зависимости от того, что наступит раньше | | | | | | | |
|---|---|---|---|---|---|---|---|---|---|
| | Месяцы | 12 | 24 | 36 | 48 | 60 | 72 | 84 | 96 |
| | Мили × 1000 | 10 | 20 | 30 | 40 | 50 | 60 | 70 | 80 |
| | км × 1000 | 15 | 30 | 45 | 60 | 75 | 90 | 105 | 120 |
| ОБЪЕКТ ТЕХОБСЛУЖИВАНИЯ | | | | | | | | | |
| Карданный вал | | | I | | I | | I | | I |
| Картридж топливного фильтра[*8] | Дизельный | | I | | R | | I | | R |
| Топливопроводы, шланги и соединения | | | I | | I | | I | | I |
| Шланги паропроводов и крышка горловины топливного бака | | | | | I | | | | I |
| Фильтр воздухоочистителя[*9] | Для Китая, Индии, Ближнего Востока | R | R | R | R | R | R | R | R |
| | (Кроме Китая, Индии, Ближнего Востока) | I | I | R | I | I | R | I | I |
| Система охлаждения | | Осуществляйте контроль «Уровня и утечки охлаждающей жидкости» ежедневно<br>Осуществляйте контроль «Водяного насоса» во время замены приводного ремня или ремня привода газораспределительного механизма | | | | | | | |
| Хладагент системы кондиционирования воздуха (при наличии) | | I | I | I | I | I | I | I | I |
| Компрессор кондиционера (при наличии) | | I | I | I | I | I | I | I | I |

| Периодичность техобслуживания | Количество месяцев или пробег, в зависимости от того, что наступит раньше | | | | | | | | |
|---|---|---|---|---|---|---|---|---|---|
| | Месяцы | 12 | 24 | 36 | 48 | 60 | 72 | 84 | 96 |
| | Мили × 1000 | 10 | 20 | 30 | 40 | 50 | 60 | 70 | 80 |
| | км × 1000 | 15 | 30 | 45 | 60 | 75 | 90 | 105 | 120 |
| ОБЪЕКТ ТЕХОБСЛУЖИВАНИЯ | | | | | | | | | |
| Воздушный фильтр системы климат-контроля (при наличии) | | R | R | R | R | R | R | R | R |
| Тормозные диски и колодки | | I | I | I | I | I | I | I | I |
| Шланги, топливные шланги и соединения тормозной системы | | I | I | I | I | I | I | I | I |
| Педаль тормоза | | | I | | I | | I | | I |
| Тормозная жидкость | | I | I | R | I | I | R | I | I |
| Рейка, тяга и пылезащитные чехлы рулевого механизма | | I | I | I | I | I | I | I | I |
| Шины (давление и износ протектора) | | I | I | I | I | I | I | I | I |
| Шаровые опоры подвески | | I | I | I | I | I | I | I | I |
| Болты и гайки на ходовой части и корпусе | | I | I | I | I | I | I | I | I |
| Все электрические системы | | | I | | I | | I | | I |
| Состояние аккумуляторной батареи | | I | I | I | I | I | I | I | I |
| Устройство ЭРА-ГЛОНАСС | | I | I | I | I | I | I | I | I |
| Батарея системы «ЭРА-ГЛОНАСС» | | Подлежит замене каждые 3 года | | | | | | | |

*1

- Поскольку во время движения моторное масло расходуется, необходимо регулярно проверять его уровень.
- Интервал замены моторного масла в нормальных условиях эксплуатации автомобиля зависит от использования рекомендованного масла с соответствующими характеристиками. В случае использования нерекомендованного моторного масла замену необходимо производить по графику обслуживания для жестких условий эксплуатации автомобиля.

*2

- Регулярно проверяйте уровень масла и по необходимости доливайте его в двигатель. При эксплуатации с недостаточным количеством масла возможно повреждение двигателя; на данное повреждение гарантия не распространяется.
- График технического обслуживания зависит от качества используемого топлива. График действителен только в случае использования качественного топлива («EN590 или аналогичное»). Если характеристики дизельного топлива не соответствуют стандарту EN590, замену следует производить согласно графику обслуживания при суровых условиях эксплуатации.

*3

При добавлении охлаждающей жидкости следует использовать только деионизированную или мягкую воду; запрещается добавлять жесткую воду в оригинальную охлаждающую жидкость. Использование неподходящей охлаждающей жидкости может привести к серьезной неисправности или повреждению двигателя.

*4 Для удобства, замена может быть произведена раньше запланированного времени в процессе технического обслуживания других деталей автомобиля.

*5

- Отрегулируйте приводной ремень генератора, водяного насоса и кондиционера (при наличии). Осмотрите и при необходимости отремонтируйте или замените.
- Проверьте натяжное устройство, натяжной ролик и шкив генератора приводного ремня и, при необходимости, отрегулируйте или замените.

*6 Масло раздаточной коробки и масло дифференциала необходимо менять при каждом попадании в них воды.

*7 Для удобства замена может быть произведена раньше запланированного времени в процессе технического обслуживания других деталей автомобиля.

*8 График технического обслуживания зависит от качества используемого топлива. График действителен только в случае использования утвержденного топлива <«EN590 или аналогичное»>. Если характеристики дизельного топлива не соответ-

ствуют стандарту EN590, замену следует производить чаще. Компания Kia рекомендует выполнять проверку через каждые 7 500 км и производить замену через каждые 15 000 км. При возникновении серьезных неполадок, связанных с безопасностью (например, ограничения подачи топлива, неконтролируемого резкого увеличения подачи, потери мощности, затруднений при запуске двигателя и т. д.), немедленно замените фильтр вне зависимости от графика технического обслуживания и обратитесь в специализированную мастерскую для получения дополнительной информации. Kia рекомендует проконсультироваться с официальным дилером Kia или партнерской сервисной компанией.

[*9] Страны Ближнего Востока включают Индию, Ливию, Алжир, Марокко, Тунис, Судан, Египет и Иран.

I: осмотр, при необходимости: регулировка, коррекция, очистка или замена.

R: замена или изменение.

# ТЕХОБСЛУЖИВАНИЕ В ЖЕСТКИХ УСЛОВИЯХ ЭКСПЛУАТАЦИИ

Если автомобиль в основном эксплуатируется в неблагоприятных условиях, то техобслуживание указанных ниже деталей и узлов необходимо выполнять чаще.
Периодичность соответствующего техобслуживания см. в таблице ниже.
R — замена. I — осмотр и, при необходимости, регулировка, коррекция, очистка или замена.

| Объект техобслуживания | | | Операция обслуживания | Периодичность техобслуживания | Условия движения |
|---|---|---|---|---|---|
| Моторное масло и фильтр | (Дизельный двигатель) 3.0 VGT | Для Европы | R | Через каждые 15 000 км (10 000 миль) пробега или 6 месяцев эксплуатации | A, B, C, E, F, G, H, I, J, K, L |
| | | Кроме Европы | R | Через каждые 5 000 км (3 000 миль) или 6 месяцев | |
| Фильтр воздухоочистителя | | | R | Более часто | C, E |
| Масло переднего и заднего дифференциала | | | R | Каждые 20 000 км (13 000 миль)пробега | C, E, G, I |
| Рейка, тяга и пылезащитные чехлы рулевого механизма | | | I | Более часто | C, D, E, F, G |
| Карданный вал | | | I | Через каждые 15 000 км (10 000 миль) пробега или 12 месяцев эксплуатации | C, E |
| Шаровые опоры передней подвески | | | I | Более часто | C, D, E, F, G |
| Тормозные диски, колодки и суппорты | | | I | Более часто | C, D, E, G, H, I, J, K |
| Приводной вал и пылезащитные чехлы | | | I | Более часто | C, D, E, F, H |
| Воздушный фильтр системы климат-контроля (при наличии) | | | R | Более часто | C, E |
| Жидкость автоматической коробки передач | | | R | Через каждые 90 000 км (60 000 миль) )пробега | A, C, F, G, H, I, J, K |

| Объект техобслуживания | Операция обслуживания | Периодичность техобслуживания | Условия движения |
|---|---|---|---|
| Устройство ЭРА-ГЛОНАСС | I | Проверять каждые 7 500 км (4 650 миль) пробега или 6 месяцев | A, K |
| Система «ЭРА-ГЛОНАСС» | I | Проверять через каждые 7 500 км (4 650 миль) пробега или 6 месяцев | A, K |

Неблагоприятные условия эксплуатации

A: Многократные поездки на короткие расстояния менее 8 км (5 миль) при нормальной температуре или менее 16 км (10 миль) при морозе.

B — Длительная работа двигателя на холостом ходу или езда на низкой скорости на большие расстояния.

C : Езда по ухабистым, пыльным, грязным, грунтовым, покрытым гравием или посыпанным солью дорогам.

D — Езда по дорогам, которые в холодную погоду обрабатываются солью или другими коррозионными веществами.

E — Езда в условиях сильной запыленности воздуха.

F : Движение в плотном транспортном потоке.

G — Систематическая езда по крутым спускам и подъемам или горным дорогам.

H — Использование в качестве буксира или автофургона, а также перевозка грузов на крыше.

I: Использование автомобиля в патрульно-постовой службе, в службе такси, в качестве автомобиля неиндивидуального пользования или для буксировки транспортных средств.

J — Частое движение с высокой скоростью или резким ускорением/торможением.

K : Движение с частыми остановками.

L : Использование нерекомендованного моторного масла (минерального, полусинтетического по классу вязкости).

# ОПИСАНИЕ ПУНКТОВ ПЛАНОВОГО ТЕХОБСЛУЖИВАНИЯ

## Моторное масло и фильтр

Моторное масло и фильтр следует менять с периодичностью, указанной в графике технического обслуживания. Если автомобиль эксплуатируется в неблагоприятных условиях, замена масла и фильтра должны производиться чаще.

## Приводные ремни

Осмотрите все приводные ремни на наличие порезов, трещин, признаков сильного износа или масляной пропитки и при необходимости замените их. Следует периодически проверять правильность натяжения приводных ремней и при необходимости выполнять их регулировку.

### ⚠ ПРЕДОСТЕРЕЖЕНИЕ

**Во время проверки ремня кнопка «ENGINE START/STOP» (запуска/остановки двигателя) должна находиться в положении «OFF» (Выкл.) или «ACC» (Доп. устройства).**

## Топливный фильтр (дизельный двигатель)

Засоренный фильтр может стать причиной снижения скорости автомобиля, повреждения системы очистки выхлопных газов и других проблем, например затрудненного запуска двигателя. Если в топливном баке скапливается чрезмерное количество посторонних веществ, может потребоваться более частая замена фильтра.

После установки нового фильтра дайте двигателю поработать несколько минут и проверьте, нет ли утечек в соединениях.

Следует заменить топливный фильтр в специализированной мастерской. Kia рекомендует обратиться к официальному дилеру Kia или партнерской сервисной компании.

## Топливопроводы, топливные шланги и патрубки

Проверьте Топливопроводы, шланги и соединения на предмет утечек и повреждений. Следует заменить топливопроводы, топливные шланги и соединения в специализированной мастерской. Kia рекомендует обратиться к официальному дилеру Kia или партнерской сервисной компании.

### ⚠ ПРЕДУПРЕЖДЕНИЕ

**■ Только для дизельного двигателя**

**Никогда не работайте с системой впрыска при работающем двигателе или в течение 30 секунд после его выключения. Насос высокого давления, топливная рампа, инжекторы и трубопровод высокого давления находятся под высоким давлением даже после остановки двигателя. Струя, образовавшаяся в результате утечки топлива, может стать причиной серьезной травмы при контакте с телом человека. Люди с кардиостимуляторами не должны подходить к блоку управления двигателем или электропроводке при работающем двигателе ближе, чем на 30 см, поскольку ток высокого напряжения в системе впрыска топлива создает сильные магнитные поля.**

## Шланги паропроводов и крышка горловины топливного бака

Шланг паропровода и крышку заливной горловины топливного бака следует осматривать с периодичностью, указанной в графике технического обслуживания. Убедитесь в правильности замены шланга паропровода и крышки заливной горловины топливного бака.

## Вакуумные шланги вентиляции картера (при наличии)

Проверьте поверхность шлангов на наличие тепловых и/или механических повреждений. Жесткость и хрупкость резинового покрытия, трещины, разрывы, порезы, повреждения абразивного характера и чрезмерное разбухание указывают на ухудшение состояния шланга. Особое внимание следует обратить на поверхность шлангов, которые находятся рядом с источниками высокой температуры, например выпускной трубой.

Убедитесь, что шланги не контактируют с источниками тепла, острыми краями или движущимися деталями, которые стать быть причиной теплового или механического износа. Проверьте все соединения шлангов и убедитесь в их надежном креплении и отсутствии утечек. При обнаружении признаков ухудшения состояния или повреждений шланги следует немедленно заменить.

## Фильтр воздухоочистителя

Следует заменить фильтр воздухоочистителя в специализированной мастерской. Kia рекомендует обратиться к официальному дилеру Kia или партнерской сервисной компании.

## Система охлаждения

Проверьте на предмет утечек и повреждений такие компоненты системы охлаждения, как радиатор, расширительный бачок, шланги и соединения. Замените любые поврежденные детали.

## Охлаждающая жидкость

Охлаждающую жидкость следует менять с периодичностью, указанной в графике технического обслуживания.

## Жидкость автоматической коробки передач

При нормальных условиях эксплуатации жидкость для автоматической коробки передач не нуждается в контроле.

Рекомендуется производить замену жидкости для автоматической коробки передач в специализированной мастерской в соответствии с графиком технического обслуживания. Kia рекомендует обратиться к официальному дилеру Kia или партнерской сервисной компании.

### ✻ ПРИМЕЧАНИЕ

Как правило, жидкость для автоматической коробки передач имеет красный цвет.

По мере эксплуатации автомобиля цвет жидкости для автоматической коробки передач становится темнее. Это нормально, поэтому не следует прибегать к замене жидкости только на основании того, что изменился ее цвет.

**⚠ ПРЕДОСТЕРЕЖЕНИЕ**

**Использование жидкости для автоматической коробки передач, не рекомендованной производителем, может привести к поломке и выходу из строя коробки передач.**
**Используйте только указанную жидкость для автоматической коробки передач. (См. раздел "Рекомендуемые смазочные материалы и их количество" на странице 8-10.)**

## Шланги и трубопроводы тормозной системы

Визуально проверьте правильность установки, наличие потертостей, трещин, следов износа и утечек. Немедленно замените любые изношенные или поврежденные детали.

## Тормозная жидкость

Проверьте уровень тормозной жидкости в тормозной системе. Уровень должен находиться между отметками «MIN» (Мин.) и «MAX» (Макс.), нанесенными на стенке бачка. Используйте только жидкость, предназначенную для тормозной системы и соответствующую спецификации DOT 4.

## Тормозные диски, колодки и суппорты

Проверьте колодки на наличие чрезмерного износа, диски — на биение и износ, а суппорты — на наличие утечки жидкости.
Дополнительные сведения о проверке колодок или максимально допустимом износе накладок см. на веб-сайте Kia. (https://www.kia-hotline.com)

## Монтажные болты подвески

Проверьте соединения подвески на наличие ослаблений или повреждений. Затяните до требуемого крутящего момента.

## Коробка рулевого механизма, тяги и чехлы, шаровая опора нижнего рычага

Когда автомобиль остановлен и выключен двигатель, проверьте наличие избыточного люфта у рулевого колеса.
Проверьте привод на наличие изгибов или повреждений. Проверьте пыльники и шаровые опоры на наличие следов износа, трещин или повреждений. Замените любые поврежденные детали.

## Приводные валы и пыльники

Проверьте приводные валы, пыльники и зажимы на наличие трещин, следов износа или повреждений. Замените поврежденные детали и при необходимости смените набивку.

## Хладагент системы кондиционирования воздуха (при наличии)

Проверьте линии и соединения системы кондиционирования на предмет утечек и повреждений.

# МОТОРНОЕ МАСЛО

## Проверка уровня моторного масла

Моторное масло обеспечивает смазку, охлаждение и нормальную работу различных гидравлических компонентов двигателя. Моторное масло всегда расходуется во время движения, поэтому необходимо регулярно проверять его уровень и при необходимости доливать масло. Кроме того, проверку уровня и доливку масла необходимо производить в соответствии с рекомендованным графиком технического обслуживания, чтобы предотвратить снижение рабочих характеристик масла.

Проверку уровня масла необходимо производить согласно описанной ниже процедуре.

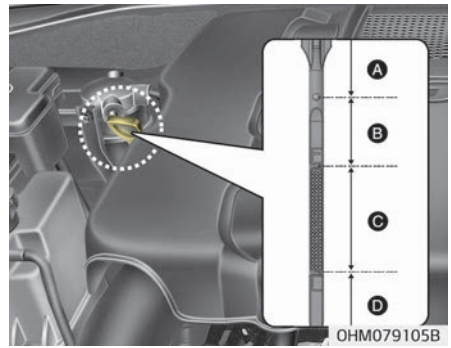


1. Убедитесь, что автомобиль стоит на ровном участке грунта.
2. Запустите двигатель и дайте ему разогреться до нормальной рабочей температуры.
3. Выключите двигатель, снимите крышку маслоналивной горловины и выньте масломерный щуп. Подождите 15 минут, чтобы масло вернулось в поддон картера.
4. Вытрите щуп начисто и повторно вставьте до упора.
5. Снова выньте щуп и проверьте уровень масла. Уровень должен быть в диапазоне «C». Если уровень в диапазоне «D», долейте достаточно моторного масла, чтобы поднять его до следующего диапазона.

**⚠ ПРЕДУПРЕЖДЕНИЕ**

**■ Шланг радиатора**

**Будьте очень осторожны, чтобы не коснуться шланга радиатора при проверке или добавлении моторного масла, так как он может быть достаточно горячим и вызвать ожог.**

| диапазон | Необходимые действия в зависимости от соответствующего уровня масла в двигателе |
|---|---|
| A | Обратитесь к официальному дилеру Kia или партнерской сервисной компании. |
| B | Не доливайте масло. |

| диапазон | Необходимые действия в зависимости от соответствующего уровня масла в двигателе |
|---|---|
| C | Вы можете долить масло, но не превышать уровень диапазона C. |
| D | Необходимо долить масло и убедиться, что его уровень находится в пределах диапазона C. |

## ⚠ ПРЕДОСТЕРЕЖЕНИЕ

**Протирать указатель уровня масла необходимо чистой тряпкой. Если на тряпке будут частички грязи, это может привести к повреждению двигателя.**

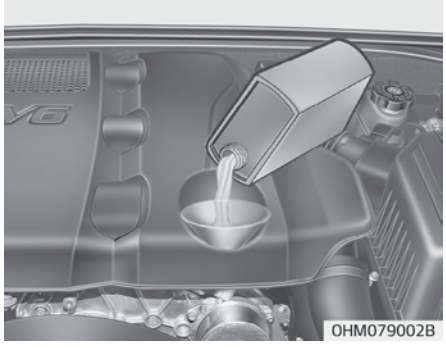


*Используйте только указанную марку масла (см. раздел "Рекомендуемые смазочные материалы и их количество" на странице 8-10).*

- Не допускайте пролития моторного масла при его добавлении или замене. Немедленно вытрите пролитое масло.
- Расход моторного масла в новом автомобиле может возрастать при торможении и стабилизируется после 6000 км (4000 миль) пробега.
- Расход моторного масла зависит от манеры вождения, климатических и дорожных условий, качества масла и т.д. Следовательно, рекомендуется регулярно проверять уровень моторного масла и при необходимости доливать масло.

## Замена моторного масла и фильтра

Следует заменить моторное масло и фильтр в специализированной мастерской. Kia рекомендует обратиться к официальному дилеру Kia или партнерской сервисной компании.

- Если плановый срок замены моторного масла не соблюдается, рабочие характеристики масла могут снизиться, что повлияет на состояние двигателя. Следовательно, необходимо производить замену моторного масла согласно графику технического обслуживания.
- Для поддержания оптимального рабочего состояния двигателя следует использовать рекомендованное моторное масло и фильтр. В случае использования нерекомендованного масла и фильтра замену следует производить по графику, соответствующему жестким условиям эксплуатации.

- График замены моторного масла позволяет предотвратить окисление масла, но не влияет на его расход. Необходимо регулярно проверять уровень масла и доливать его.

**⚠ ПРЕДУПРЕЖДЕНИЕ**

**Отработанное моторное масло может вызвать раздражение кожи или раковые заболевания, если будет контактировать с кожным покровом в течение длительного времени. Отработанное моторное масло содержит химические вещества, которые вызывали раковые заболевания у лабораторных животных. Всегда защищайте кожу и как можно скорее после контакта с использованным маслом тщательно мойте руки с мылом в теплой воде. Не оставляйте отработанное моторное масло в пределах досягаемости детей.**

**⚠ ПРЕДОСТЕРЕЖЕНИЕ**

**Сразу после выключения двигателя температура моторного масла**
**(Продолжение)**

**(Продолжение)**

**очень высокая, что может стать причиной ожогов при замене масла. Производить замену необходимо после остывания масла в двигателе.**

# ОХЛАЖДАЮЩАЯ ЖИДКОСТЬ ДВИГАТЕЛЯ

Система охлаждения высокого давления оборудована бачком, который наполнен антифризом для использования в течение всего года. Бачок заполняется на заводе-изготовителе.
Проверяйте защиту антифриза и уровень охлаждающей жидкости по крайней мере один раз в год, в начале зимнего сезона и перед поездкой в места с холодным климатом.

**⚠ ПРЕДОСТЕРЕЖЕНИЕ**

- **Если двигатель перегрелся из-за низкого уровня охлаждающей жидкости, ее резкое добавление может привести к появлению трещин в двигателе. Чтобы предотвратить повреждения, охлаждающую жидкость следует добавлять медленно и в небольших количествах.**
- **Не эксплуатируйте автомобиль без охлаждающей жидкости двигателя. Это может стать причиной поломки водяного насоса, заклинивания двигателя и т. п.**

## Проверка уровня охлаждающей жидкости

**⚠ ПРЕДУПРЕЖДЕНИЕ**

**Снятие крышки радиатора**

- **Никогда не пытайтесь снять крышку радиатора, пока двигатель работает или еще горячий. Это может привести к повреждению двигателя и системы охлаждения. Кроме того, горячая охлаждающая жидкость или пар могут стать причиной серьезных травм.**

**(Продолжение)**

**(Продолжение)**

- **Заглушите двигатель и подождите, пока он не остынет. Будьте крайне осторожны при снятии крышки радиатора. Оберните ее толстым полотенцем и медленно поворачивайте против часовой стрелки до первого упора. Отойдите назад, когда в системе охлаждения будет сбрасываться давление.**
  **Когда вы убедитесь, что давление полностью сброшено, нажмите на крышку через толстое полотенце и продолжайте вращать ее против часовой стрелки, чтобы снять.**
- **Даже если двигатель не работает, не снимайте крышку радиатора или сливную пробку, пока двигатель и радиатор не остынут. Горячая охлаждающая жидкость и пар под давлением все еще могут вырваться наружу и вызвать серьезные травмы.**

**⚠ ПРЕДУПРЕЖДЕНИЕ**

**Работа электродвигателя (вентилятора охлаждения) зависит от температуры охлаждающей жидкости двигателя, давления хладагента и скорости автомобиля.**

**Иногда он может работать даже при выключенном двигателе. Соблюдайте крайнюю осторожность при работе вблизи лопастей вентилятора охлаждения, чтобы не пораниться при их вращении. Так как температура охлаждающей жидкости двигателя уменьшается, электродвигатель автоматически выключится. Это нормальное явление.**

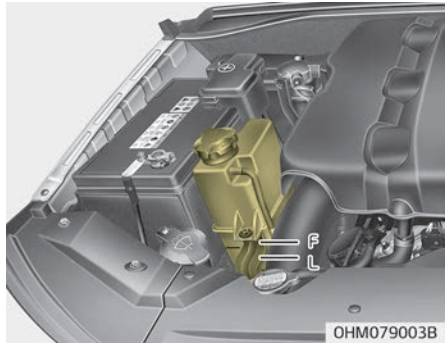


Проверьте состояние и соединения всех шлангов систем охлаждения и обогрева. Замените все вздутые или изношенные шланги.
Уровень охлаждающей жидкости при холодном двигателе должен находиться между отметками «F» (макс.) и «L» (мин.) на боку бачка охлаждающей жидкости.

Если уровень охлаждающей жидкости низкий, добавьте достаточное количество указанной в спецификации охлаждающей жидкости, чтобы обеспечить защиту от замерзания и коррозии. Доведите уровень до отметки «F» (макс.), но не превышайте ее. Если требуется частая дозаправка, следует проверить систему в специализированной мастерской. Kia рекомендует обратиться к официальному дилеру Kia или партнерской сервисной компании.

### *Рекомендуемая охлаждающая жидкость двигателя*

- При добавлении охлаждающей жидкости используйте только деионизированную воду или умягченную воду для данного автомобиля; запрещается доливать жесткую воду в охлаждающую жидкость, которой заправлен автомобиль на заводе-изготовителе. Использование неподходящей охлаждающей жидкости может привести к серьезной неисправности или повреждению двигателя.
- В двигателе вашего автомобиля имеются алюминиевые детали, которые необходимо защитить от коррозии и замерзания с помощью охлаждающей жидкости на основе этиленгликоля с фосфатами.

- НЕ ИСПОЛЬЗУЙТЕ охлаждающую жидкость на основе этилового или метилового спирта и не смешивайте ее с рекомендованной охлаждающей жидкостью.
- Не используйте раствор с содержанием антифриза более 60 % или менее 35 %, поскольку это может снизить его эффективность.

Процентное содержание компонентов смеси приведено в следующей таблице.

| Температура окружающего воздуха | Процентное содержание компонентов смеси (объем) | |
|---|---|---|
| | Антифриз | Вода |
| –15 °C (5 °F) | 35 | 65 |
| –25 °C (–13 °F) | 40 | 60 |
| –35 °C (–31 °F) | 50 | 50 |
| –45 °C (–49 °F) | 60 | 40 |

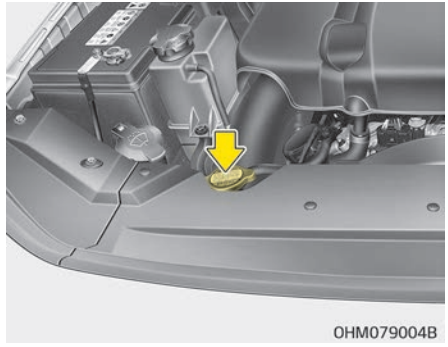


**⚠ ПРЕДУПРЕЖДЕНИЕ**

**Крышка радиатора**

**Не снимайте крышку радиатора, пока двигатель горячий. Под давлением может произойти выброс крайне горячей охлаждающей жидкости и пара, что приведет к серьезной травме.**

## Замена охлаждающей жидкости

Следует заменить охлаждающую жидкость в специализированной мастерской. Kia рекомендует обратиться к официальному дилеру Kia или партнерской сервисной компании.

**⚠ ПРЕДОСТЕРЕЖЕНИЕ**

**Перед заливкой охлаждающей жидкости, в целях предотвращения ее перелива на детали двигателя, такие как генератор переменного тока, положите толстую ткань вокруг крышки радиатора.**

**⚠ ПРЕДУПРЕЖДЕНИЕ**

**■ Охлаждающая жидкость**

- **Не заливайте охлаждающую жидкость радиатора или антифриз в бачок для жидкости стеклоомывателя.**

**(Продолжение)**

**(Продолжение)**

- **При распылении на лобовое стекло охлаждающая жидкость радиатора может серьезно ухудшить видимость и стать причиной потери управления автомобилем, кроме того она способна вызвать повреждения краски и облицовки кузова.**

# ЖИДКОСТЬ ДЛЯ ТОРМОЗНОЙ СИСТЕМЫ

## Проверка уровня тормозной жидкости

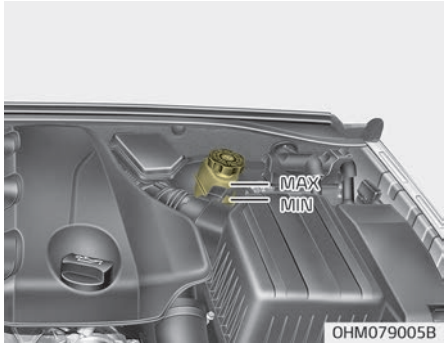


Периодически проверяйте уровень жидкости в бачке. Уровень жидкости должен находиться в пределах между отметками «MAX» (Макс.) и «MIN» (Мин.), нанесенными на боковой части бачка.
Перед снятием крышки бачка и добавлением тормозной жидкости тщательно очистите зону вокруг крышки бачка для предотвращения загрязнения тормозной жидкости.

Периодически проверяйте уровень тормозной жидкости в резервуаре и следите за тем, чтобы он находился между отметками MIN и MAX. Уровень жидкости снижается по мере увеличения пробега. Это нормальное состояние, связанное с износом тормозных накладок.
При очень низком уровне жидкости следует проверить систему в специализированной мастерской. Kia рекомендует обратиться к официальному дилеру Kia или партнерской сервисной компании.

*Используйте только тот тип тормозной жидкости, который указан в технических характеристиках. (См. раздел "Рекомендуемые смазочные материалы и их количество" на странице 8-10.)*

*Никогда не смешивайте различные типы жидкости.*

**⚠ ПРЕДУПРЕЖДЕНИЕ**

**■ Убывание тормозной жидкости**

**Если требуется частая дозаправка тормозной системы или системы сцепления жидкостью, следует проверить ее в специализированной мастерской. Kia рекомендует обратиться к официальному дилеру Kia или партнерской сервисной компании.**

**⚠ ПРЕДУПРЕЖДЕНИЕ**

**■ Жидкость для тормозной системы**

**При замене и добавлении тормозной жидкости с ней следует обращаться осторожно. Не допускайте попадания жидкости в глаза. Если жидкость попала в глаза, немедленно промойте их большим количеством проточной воды из крана. Как можно скорее обратитесь к врачу.**

### ⚠ ПРЕДОСТЕРЕЖЕНИЕ

**Не допускайте попадания жидкости на лакокрасочное покрытие кузова, так как это приведет к его повреждению. Не следует использовать тормозную жидкость, которая долгое время находилась на открытом воздухе, так как ее качество невозможно гарантировать. Ее необходимо надлежащим образом утилизировать. Не заливайте жидкости неподходящего типа. Попадание всего нескольких капель жидкости на основе минеральных масел, например моторного масла, в тормозную систему может привести к повреждению ее деталей.**

### ⚠ ПРЕДОСТЕРЕЖЕНИЕ

**Чтобы поддерживать максимальную эффективность торможения и работу систем ABS/ESC автомобиля, используйте оригинальную тормозную жидкость Kia, указанную в технических характеристиках. (Классификация: SAE J1704 DOT-4 LV, ISO4925 CLASS-6, FMVSS116 DOT-4)**

# ЖИДКОСТЬ ДЛЯ СТЕКЛООМЫВАТЕЛЯ

## Проверка уровня омывающей жидкости

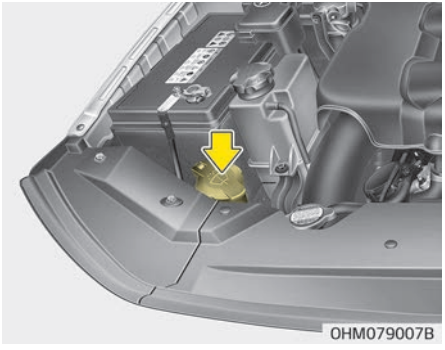


Бачок имеет прозрачный корпус, поэтому уровень жидкости можно контролировать визуально снаружи.
Проверьте уровень жидкости и долейте при необходимости. Если омывающая жидкость недоступна, можно использовать обычную воду. Однако при холодной погоде для предотвращения замерзания используйте незамерзающую омывающую жидкость.

**⚠ ПРЕДУПРЕЖДЕНИЕ**

**■ Охлаждающая жидкость**

- **Не заливайте охлаждающую жидкость радиатора или антифриз в бачок для жидкости стеклоомывателя.**
- **При распылении на лобовое стекло охлаждающая жидкость радиатора может серьезно ухудшить видимость и стать причиной потери управления автомобилем, повреждения лакокрасочного покрытия и обивки кузова.**
- **Жидкости для омывателя лобового стекла содержат некоторое количество спирта и могут воспламеняться при определенных обстоятельствах. Не допускайте контакта жидкости стеклоомывателя или бачка для жидкости с искрами или открытым пламенем. Это может привести к повреждению автомобиля или травмам пассажиров.**

**(Продолжение)**

**(Продолжение)**

- **Жидкость стеклоомывателя ядовита для людей и животных. Не пейте жидкость для стеклоомывателя и избегайте контакта с ней. Это может нанести существенный вред здоровью или привести к смертельному исходу.**

# ТОПЛИВНЫЙ ФИЛЬТР (ДЛЯ ДИЗЕЛЬНОГО ДВИГАТЕЛЯ)

## Слив воды с топливного фильтра

В топливном фильтре дизельного двигателя вода отделяется от топлива и скапливается в нижней части устройства.
Если в топливном фильтре скапливается вода, при нажатии кнопки «ENGINE START/STOP» (Запуска/остановки двигателя) в положении «ON» (Вкл.) загорается сигнальная лампа.

Если загорается эта сигнальная лампа, автомобиль необходимо доставить в профессиональную мастерскую для слива воды и проверки системы. Kia рекомендует обратиться к официальному дилеру Kia или партнерской сервисной компании.

### ⚠ ПРЕДОСТЕРЕЖЕНИЕ

**Если вовремя не сливать скопившуюся в топливном фильтре воду, она может проникнуть через фильтр и привести к повреждению**

**(Продолжение)**

**(Продолжение)**

**основных компонентов автомобиля, таких как топливная система.**

- Поместите водосборник под топливным фильтром.
- Открутите заглушку дренажа и слейте воду.
- После слива всей воды плотно затяните заглушку дренажа.
- После запуска двигателя убедитесь в том, что предупреждающий световой индикатор топливного фильтра не горит.

## Замена фильтрующего элемента топливного фильтра

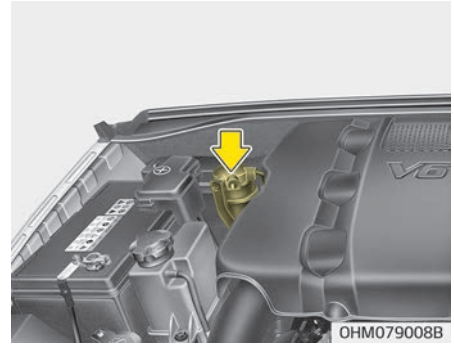


### ✻ ПРИМЕЧАНИЕ

При замене фильтрующего элемента топливного фильтра следует использовать запасные детали из специализированной мастерской. Kia рекомендует обратиться к официальному дилеру Kia или партнерской сервисной компании.

# ВОЗДУХООЧИСТИТЕЛЬ

## Замена фильтра

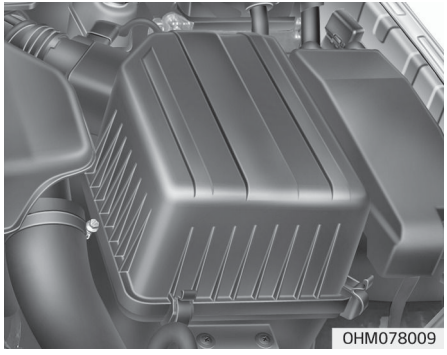


При необходимости фильтр может быть заменен, промывка не допускается.
Его можно очистить в процессе проверки фильтрующего элемента воздухоочистителя.
Очистите фильтр при помощи сжатого воздуха.

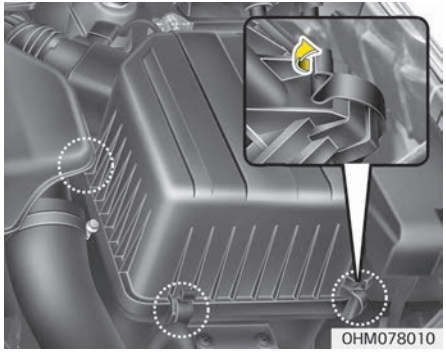


1. Освободите фиксаторы, удерживающие крышку воздухоочистителя, и откройте крышку.

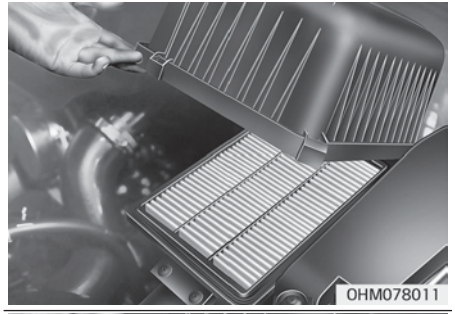


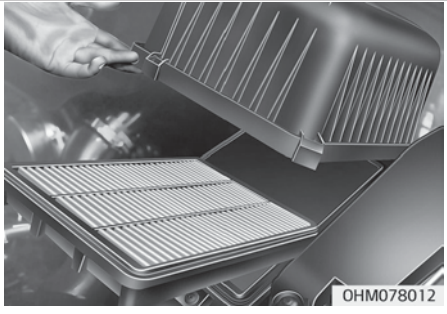


2. Протрите внутреннюю поверхность воздухоочистителя.
3. Замените фильтр воздухоочистителя.
4. Зафиксируйте крышку с помощью фиксаторов.

Замену фильтра необходимо производить в соответствии с графиком технического обслуживания.

*При эксплуатации автомобиля в условиях повышенной запыленности воздуха или в песчаной местности, менять фильтр воздухоочистителя необходимо чаще, чем это рекомендовано. (См. раздел "Техобслуживание в жестких условиях эксплуатации" на странице 7-16.)*

### ⚠ ПРЕДОСТЕРЕЖЕНИЕ

- **Не управляйте автомобилем без фильтра воздухоочистителя; это может привести к чрезмерному износу двигателя.**
- **При снятии фильтра воздухоочистителя следите за тем, чтобы пыль или грязь не попадали во впускной воздуховод, поскольку это может привести к повреждению.**

**(Продолжение)**

- **Следует использовать запасные детали из специализированной мастерской. Kia рекомендует обратиться к официальному дилеру Kia или партнерской сервисной компании.**

# ВОЗДУШНЫЙ ФИЛЬТР СИСТЕМЫ КЛИМАТ-КОНТРОЛЯ

## Осмотр фильтра

Замену воздушного фильтра системы климат-контроля необходимо производить в соответствии с графиком технического обслуживания. В случае продолжительной эксплуатации автомобиля в городах с сильно загрязненным воздухом или на запыленных неровных дорогах, осмотры и замены необходимо проводить чаще. При самостоятельной замене воздушного фильтра системы климат-контроля следует придерживаться следующей процедуры и действовать осторожно, чтобы не повредить другие компоненты.

## Замена фильтра

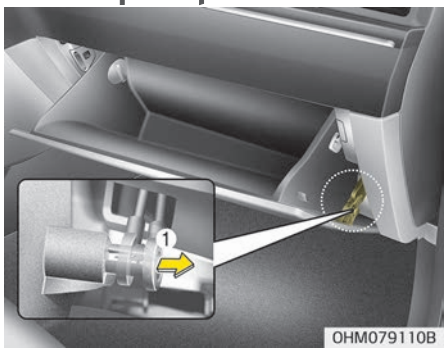


1. Откройте бардачок и выньте опорный стержень (1).

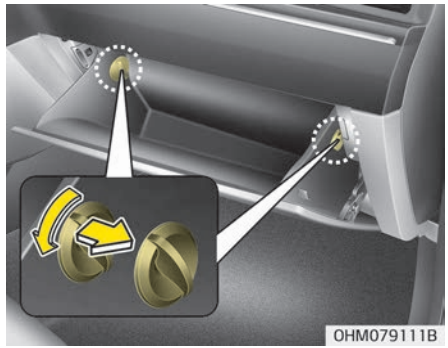


2. Когда бардачок открыт, снимите ограничители на обеих сторонах, чтобы крышка бардачка свободно свисала на петлях.

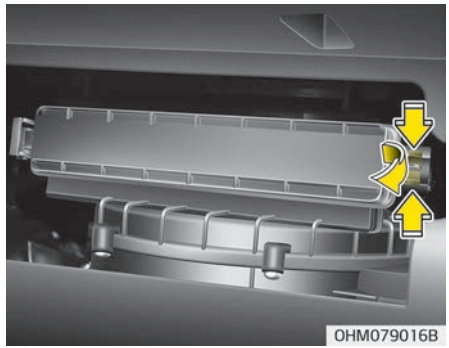


3. Снимите крышку воздушного фильтра климат-контроля, одновременно нажав на замок с правой стороны крышки.

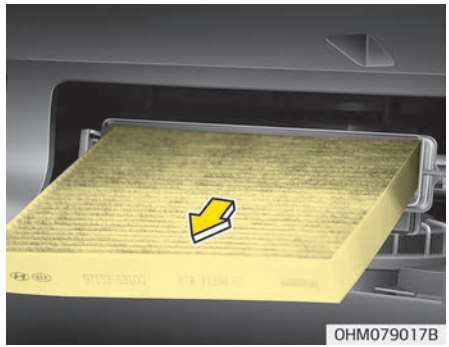


4. Замените фильтр.

5. Установка выполняется в порядке, обратном разборке.

## ✻ ПРИМЕЧАНИЕ

При замене воздушного фильтра системы климат-контроля устанавливайте его правильно. В противном случае в системе могут появиться шумы, а эффективность фильтрации может снизиться.

# ЩЕТКИ СТЕКЛООЧИСТИТЕЛЯ

## Осмотр щеток

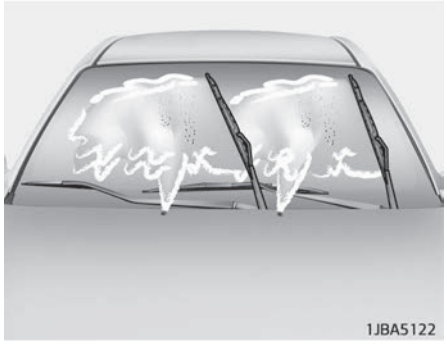


### ✻ ПРИМЕЧАНИЕ

Горячий воск, применяемый на автоматических установках коммерческой мойки автомобилей, затрудняет очистку лобового стекла.

Загрязнение лобового стекла или щеток стеклоочистителей посторонними веществами может снизить эффективность очистителей лобового стекла. Распространенными источниками загрязнения являются насекомые, древесный сок и процедуры обработки горячим воском, применяемые на некоторых коммерческих автомойках. Если щетки не работают должным образом, очистите стекло и щетки с помощью качественного очистителя или мягкого моющего средства, а затем тщательно промойте чистой водой.

### ⚠ ПРЕДОСТЕРЕЖЕНИЕ

**Для предотвращения повреждения щеток стеклоочистителей не используйте при их чистке или обработке близлежащих участков бензин, керосин, растворитель для краски или другие растворители.**

## Замена щеток

Причиной плохой работы стеклоочистителей могут быть изношенные или потрескавшиеся щетки, которые необходимо заменить.

### ⚠ ПРЕДОСТЕРЕЖЕНИЕ

**Для предотвращения повреждений рычагов стеклоочистителей или других компонентов не пытайтесь двигать стеклоочистители вручную.**

### ⚠ ПРЕДОСТЕРЕЖЕНИЕ

**Использование щеток стеклоочистителей, отличных от рекомендованных, может привести к их неисправности и выходу из строя.**

***Щетка стеклоочистителя лобового стекла***

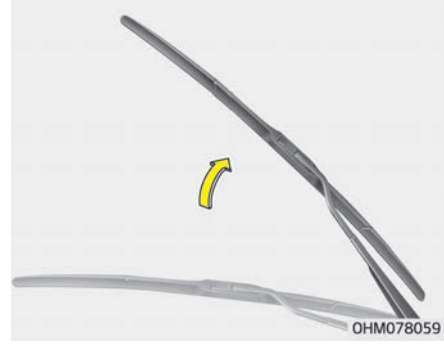

1. Поднимите рычаг стеклоочистителя.

**⚠ ПРЕДОСТЕРЕЖЕНИЕ**

**Не допускайте падения рычага стеклоочистителя на лобовое стекло, поскольку в результате на стекле могут появиться сколы или трещины.**

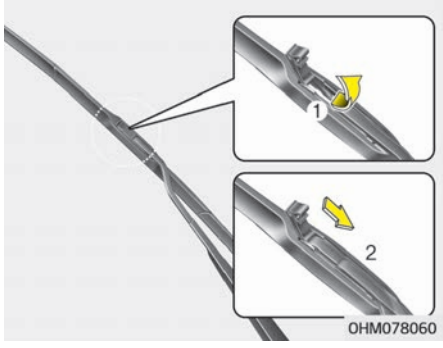


2. Поднимите зажим щетки стеклоочистителя. Затем потяните вниз и снимите узел щетки.

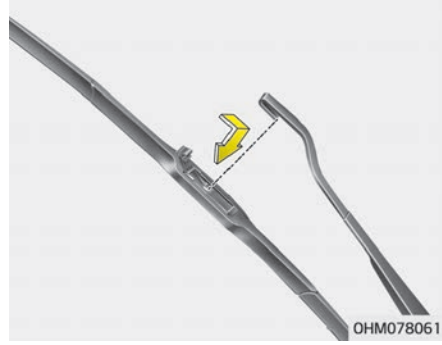


3. Установите новый узел щетки на место в порядке, обратном снятию.

### *Щетка стеклоочистителя заднего стекла*

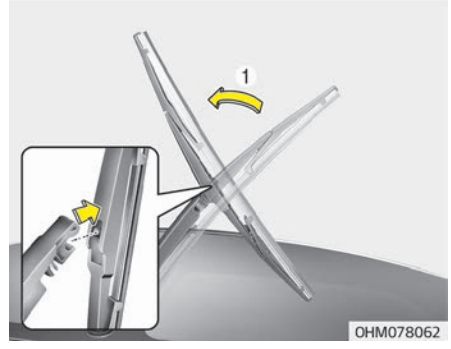


1. Поднимите рычаг стеклоочистителя и вытащите узел щетки.

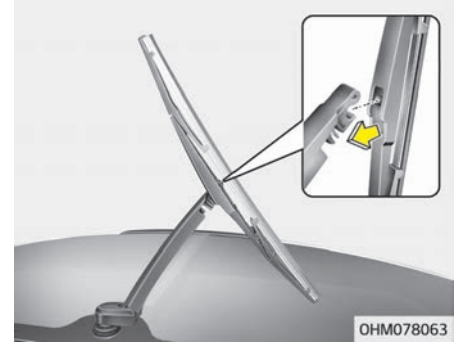


2. Установите новый узел щетки, вставив центральную секцию в гнездо на рычаге стеклоочистителя до щелчка.
3. Убедитесь в том, что узел щетки установлен надежно, попытавшись слегка потянуть за него.

Для предотвращения повреждения рычагов и других частей стеклоочистителей следует заменить щетки стеклоочистителя в специализированной мастерской. Kia рекомендует обратиться к официальному дилеру Kia или партнерской сервисной компании.

# АККУМУЛЯТОР

## Повышение срока службы аккумулятора

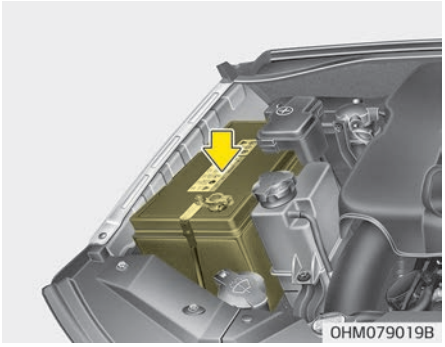


- Аккумулятор должен быть надежно закреплен.
- Верхняя сторона аккумулятора должна быть чистой и сухой.
- Клеммы и соединения нужно содержать в чистоте, они должны быть затянуты и смазаны техническим вазелином или смазкой для клемм.
- Пролитый электролит нужно немедленно смывать с аккумулятора раствором воды и столовой соды.
- Если эксплуатация автомобиля не планируется в течение длительного времени, отсоедините провода от аккумулятора.

### ✻ ПРИМЕЧАНИЕ

В заводской комплектации на автомобиль устанавливается аккумулятор, не требующий технического обслуживания. Если автомобиль оснащен аккумулятором с отметками «LOWER» (Нижний уровень) и «UPPER» (Верхний уровень) на боковой стенке, в нем можно проверять уровень электролита. Уровень электролита должен находиться между отметками «LOWER» (Нижний уровень) и «UPPER» (Верхний уровень). Если уровень электролита низкий, то в аккумулятор требуется долить дистиллированную (деминерализованную) воду (запрещается доливать серную кислоту или другой электролит). В процессе доливки следите за тем, чтобы не забрызгать аккумулятор и соседние компоненты. Не следует пе-

(Продолжение)

(Продолжение)

реполнять элементы аккумулятора. Это может вызвать коррозию других деталей. Затем обязательно закройте крышки банок аккумулятора. Обратитесь в специализированную мастерскую. Kia рекомендует обратиться к официальному дилеру Kia или партнерской сервисной компании.

### ⚠ ПРЕДУПРЕЖДЕНИЕ

**■ Опасности, связанные с аккумулятором**

**Перед работой с аккумулятором в обязательном порядке прочтите следующие инструкции.**

**Не подносите к аккумулятору зажженные сигареты и другие источники открытого огня или искр.**

**(Продолжение)**

**(Продолжение)**

**В элементах аккумулятора постоянно присутствует водород — легковоспламеняющийся газ, который при возгорании может взорваться.**

**Храните аккумулятор в недоступном от детей месте, так как он заполнен высоко агрессивной СЕРНОЙ КИСЛОТОЙ. Не допускайте попадания аккумуляторной кислоты на кожу, в глаза, на одежду и на лакокрасочное покрытие.**

**(Продолжение)**

**(Продолжение)**

**Если электролит попал в глаза, промойте их чистой водой в течение, по меньшей мере, 15 минут и немедленно обратитесь за медицинской помощью. При попадании электролита на кожу тщательно промойте пораженный участок. Если вы почувствовали боль или жжение, немедленно обратитесь за медицинской помощью.**

**При зарядке аккумулятора или работе рядом с ним пользуйтесь защитными очками. При работе в замкнутом пространстве требуется обеспечить достаточную вентиляцию.**

**(Продолжение)**

**(Продолжение)**

**Неправильно утилизированный аккумулятор может нанести вред окружающей среде и здоровью человека. Утилизировать аккумулятор нужно в соответствии с местными законами или нормами.**

- **При подъеме аккумулятора возможна утечка аккумуляторной кислоты, вызванная чрезмерным давлением на пластиковый корпус, что грозит получением травм. Аккумулятор следует поднимать с помощью специального держателя или руками, взяв его за противоположные углы.**
- **Не следует заряжать аккумулятор, подключенный к сети автомобиля.**

**(Продолжение)**

**(Продолжение)**

- **Электрическая система зажигания работает под высоким напряжением. Не прикасайтесь к этим компонентам, если работает двигатель или кнопка «ENGINE START/STOP» (Запуск/остановка двигателя) находится в положении «ON» (ВКЛ.).**

**Несоблюдение приведенных выше мер предосторожности может стать причиной получения тяжелых травм или гибели.**

### ⚠ ПРЕДОСТЕРЕЖЕНИЕ

**Аккумулятор может разрядиться, если к нему подключены посторонние электронные устройства. Не следует использовать устройства, не одобренные производителем автомобиля.**

## Табличка с указанием емкости аккумулятора

■ Пример

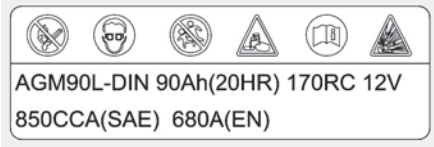


OUM074113L

❋ Фактическая табличка с информацией об аккумуляторе в автомобиле может отличаться от изображенной на рисунке.

1. AGM90L-DIN: наименование модели аккумулятора Kia
2. 90 Ач (20 ч): номинальная емкость (в ампер-часах)
3. 170RC: номинальная резервная емкость (в минутах)
4. 12 В — номинальное напряжение
5. 850CCA (SAE): испытание при низких температурах, ток в амперах по SAE
6. 680A: ток в амперах по результатам испытаний при низких температурах по EN

## Зарядка аккумулятора

В автомобиле установлен кальциевый аккумулятор, не требующий обслуживания.

- Если аккумулятор разряжается за короткое время (например, вследствие того, что были оставлены включенными фары головного света или освещение в салоне, пока автомобиль не использовался), то заряжать его следует медленно (малым током) в течение 10 часов.
- Если аккумулятор постепенно разряжается из-за большой электрической нагрузки в процессе эксплуатации автомобиля, то его зарядку нужно выполнять при токе 20–30 А в течение двух часов.

**⚠ ПРЕДУПРЕЖДЕНИЕ**

**■ Зарядка аккумулятора**

**Во время зарядки аккумулятора соблюдайте следующие меры предосторожности:**

- **Снимите аккумулятор с автомобиля и разместите в помещении с хорошей вентиляцией.**
- **Рядом с аккумулятором не разрешается курить, также он не должен располагаться вблизи источников открытого огня и искр.**
- **Во время зарядки постоянно наблюдайте за аккумулятором, выключайте или снижайте ток зарядки, если элементы аккумулятора начинают активно выделять газ (кипеть), или температура в каком-либо элементе превышает 49 °C (120 °F).**
- **При работе с аккумулятором, находящимся на зарядке, используйте защитные очки.**

**(Продолжение)**

**(Продолжение)**

- **Аккумулятор отключается от зарядного устройства в следующем порядке.**
  1. **Отключите сетевой выключатель зарядного устройства аккумулятора.**
  2. **Отсоедините зажим отрицательного вывода от отрицательной клеммы аккумулятора.**
  3. **Отсоедините зажим положительного вывода от положительной клеммы аккумулятора.**

**⚠ ПРЕДУПРЕЖДЕНИЕ**

- **Перед тем как выполнять обслуживание или подзарядку аккумулятора, отключите все потребители и выключите двигатель.**
- **При отключении и подключении аккумулятора отрицательный кабель следует отключать первым и подключать последним.**

## Сброс настроек элементов

После разрядки или отсоединения аккумулятора необходимо сбросить настройки элементов.

- Система запоминания положения сиденья водителя (см. "Система запоминания положения сиденья водителя (при наличии, для сидений с электрическим приводом регулировки)" на странице 3-08)
- Автоматическое закрытие/открытие окна (см. Глава 4, Особенности автомобиля)
- Люк в крыше (см. Глава 4, Особенности автомобиля)
- Маршрутный компьютер (см. Глава 4, Особенности автомобиля)
- Система климат-контроля (см. Глава 4, Особенности автомобиля)

# ШИНЫ И КОЛЕСА

## Уход за шинами

Для соблюдения надлежащих правил эксплуатации и техники безопасности, а также достижения максимальной экономии топлива необходимо всегда поддерживать рекомендуемое давление в шинах, не превышать пределы нагрузки и выполнять указания по распределению груза.

## Рекомендуемое давление в шинах в холодном состоянии

Давление во всех шинах (включая шину запасного колеса) следует проверять, когда шины находятся в холодном состоянии. Считается, что шины находятся в холодном состоянии, если автомобиль простоял на месте, по меньшей мере, три часа или проехал менее 1,6 км (1 миля).

Для обеспечения оптимальных ходовых качеств, хорошей управляемости автомобиля и минимизации износа шин необходимо поддерживать рекомендованные значения давления в шинах.

Рекомендованные значения давления в шинах см. в разделе “Шины и колеса” на странице 8-08.

Все технические характеристики (размеры и значения давления) указаны на табличке, которая находится в автомобиле.

**⚠ ПРЕДУПРЕЖДЕНИЕ**

**■ Низкое давление воздуха в шинах**

**При значительном понижении давлении в шинах (на 70 кПа (10 фунтов/кв. дюйм) или более) может отмечаться сильный перегрев, который ведет к разрывам шин, отделению протектора и дру-**

**(Продолжение)**

**(Продолжение)**

**гим неисправностям, в результате которых автомобиль теряет управление, что может привести к серьезным травмам или гибели. Этот риск возрастает в жаркую погоду, а также при длительной езде на высоких скоростях.**

### ⚠ ПРЕДОСТЕРЕЖЕНИЕ

- Низкое давление в шинах также приводит к чрезмерному износу, ухудшению управляемости автомобиля и увеличению расхода топлива. Также возможна деформация колесных дисков. Необходимо следить за тем, чтобы давление в шинах соответствовало требуемому уровню. Если шину приходится часто подкачивать, рекомендуется произвести проверку системы в специализированной мастерской. Kia рекомендует обратиться к официальному дилеру Kia или партнерской сервисной компании.
- При повышенном давлении воздуха в шинах пропадает плавность хода, отмечается чрезмерный износ центральной области протектора, а также увеличивается вероятность повреждений от помехи на дороге.

### ⚠ ПРЕДОСТЕРЕЖЕНИЕ

- В прогретых шинах давление воздуха обычно превышает рекомендуемое давление в холодном состоянии на 28–41 кПа (4–6 фунтов/кв. дюйм). Не следует спускать воздух из прогретых шин для корректировки давления, поскольку в этом случае давление будет недостаточным.
- Не забывайте надевать на вентили колпачки. Без колпачка в золотник может попасть грязь или влага, из-за которых теряется герметичность. Если колпачка нет, при первой же возможности установите на вентиль новый колпачок.

### ⚠ ПРЕДУПРЕЖДЕНИЕ

**■ Накачка шин**

Повышенное или пониженное давление в шинах сокращает срок их службы, заметно ухудшает упра-

(Продолжение)

(Продолжение)

вляемость автомобиля и может стать причиной внезапной неисправности шин. В результате возможна потеря управления автомобилем и получение травм.

### ⚠ ПРЕДОСТЕРЕЖЕНИЕ

**■ Давление в шинах**

Необходимо соблюдать следующие рекомендации.

- Проверьте давление в холодных шинах (после того как автомобиль простоял на месте по меньшей мере три часа либо проехал менее 1,6 км (одной мили) с момента запуска).
- Давление воздуха в запасном колесе нужно проверять каждый раз при проверке давления в остальных шинах.

(Продолжение)

**(Продолжение)**

- **Не следует перегружать автомобиль. Если на крыше автомобиля установлен багажник, следите за тем, чтобы не перегружать его.**
- **Изношенные старые шины могут стать причиной дорожно-транспортных происшествий. Заменяйте шины, если они повреждены или сильно изношен протектор.**

## Проверка давления в шинах

Проверяйте состояние шин раз в месяц или чаще.

Кроме того, проверяйте давление в шине запасного колеса.

### *Порядок проверки*

Для проверки давления в шинах используйте индикатор хорошего качества. Невозможно определить качество накачки шин путем простого визуального осмотра. Радиальные шины кажутся накачанными даже при недостаточном давлении воздуха в них.

Проверять давление нужно на холодных шинах. Холодное состояние означает, что автомобиль простоял не меньше трех часов или проехал не более 1,6 км (1 мили).

Снимите колпачок с ниппеля шины. Установите на ниппель индикатор давления и плотно его прижмите, чтобы измерить давление воздуха. Если давления воздуха в холодной шине соответствует рекомендованному значению давления, указанному на шине и на информационной этикетке по нормативам нагрузки, то никаких дальнейших действий предпринимать не требуется. Если давление низкое, подкачайте шину до достижения рекомендованного значения.

Если шина перекачана, спустите лишний воздух, нажав на металлический золотник по центру ниппеля шины. Повторно проверьте давление в шине с помощью индикатора. Проследите за тем, чтобы надеть на ниппели шин колпачки. Они способствуют предотвращению утечек, не допуская попадания на ниппель грязи и влаги.

**⚠ ПРЕДУПРЕЖДЕНИЕ**

- **Шины нужно периодически проверять на предмет достаточного внутреннего давления, а также наличия признаков износа и повреждений. Всегда используйте для этого индикатор давления в шинах.**
- **Недостаточное или чрезмерно высокое давление в шинах является причиной их неравномерного износа, вследствие чего ухудшается маневренность автомобиля, возможна потеря управления и внезапный разрыв шины, что может стать причиной аварии, травм и гибели людей. Рекомендованное значение давления воздуха в холодной шине указано в данном руководстве, а также на этикетке параметров шины, которая находится на центральной стойке со стороны водителя.**

**(Продолжение)**

**(Продолжение)**

- **Изношенные шины могут стать причиной дорожно-транспортного происшествия. Изношенные шины, шины со следами неравномерного износа или поврежденные шины подлежат замене.**
- **Не забывайте проверять давление воздуха в запасном колесе. Компания Kia рекомендует проверять запасное колесо при каждой проверке давления воздуха в остальных шинах автомобиля.**

## Вращение шин

Для равномерного износа протектора рекомендуется переставлять шины через каждые 10 000 км (6500 миль) пробега или чаще, если происходит неравномерный износ.
При перестановке проверьте правильность балансировки шин.

Также при перестановке проверьте шины на предмет неравномерного износа и повреждений. Причиной повышенного износа обычно является неправильное давление воздуха в шинах, неправильный угол установки колес, разбалансированность колес, резкое торможение или резкие повороты. Проверьте протекторы и боковые стороны шин на наличие выпуклостей и неровностей. Замените шину в случае обнаружения подобных дефектов. Также шину следует заменить, если видна кордная ткань или корд. После перестановки колес убедитесь, что давление в передних и задних шинах соответствует рекомендуемым значениям, а также проверьте плотность затяжки крепежных гаек.
См. раздел “Шины и колеса” на странице 8-08.

С полноразмерным запасным колесом (при наличии)

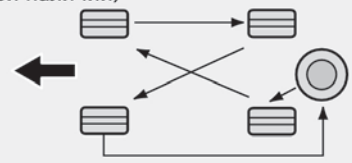

CBGQ0706

Без запасного колеса

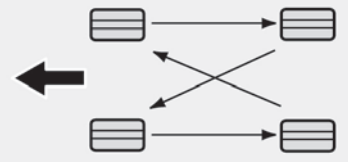

S2BLA790A

Шины с направленным рисунком протектора (при наличии)

CBGQ0707A

*При перестановке шин необходимо проверить тормозные колодки на предмет износа.*

### ✻ ПРИМЕЧАНИЕ

Радиальные шины с асимметричным рисунком протектора можно переставлять только спереди назад, но не справа налево.

### ⚠ ПРЕДУПРЕЖДЕНИЕ

**Ни при каких обстоятельствах не используйте одновременно шины с диагональным и радиальным кордом. Это может негативно повлиять на управляемость автомобилем и привести к повреждению имущества, серьезным травмам и даже смертельному исходу.**

## Регулировка углов установки колес и их балансировка

Колеса вашего автомобиля тщательно отрегулированы и сбалансированы в заводских условиях для обеспечения максимального срока службы шин и наилучших рабочих характеристик автомобиля.

В большинстве случаев отсутствует необходимость в повторной регулировке колес. Однако если вы заметили повышенный износ шин или автомобиль при движении смещается в сторону, колеса необходимо повторно отрегулировать.

Если при движении по ровной дороге возникает вибрация, возможно, необходимо выполнить повторную балансировку колес.

### ⚠ ПРЕДОСТЕРЕЖЕНИЕ

**Установка балансировочных грузов, не соответствующих требованиям, может привести к повреждению алюминиевых дисков вашего автомобиля. Используйте только рекомендованные балансировочные грузы.**

## Замена шин

При равномерном износе шины становится виден индикатор износа (A), имеющий вид сплошной полосы. Это значит, что оставшаяся толщина протектора на шине составляет менее 1,6 мм (1/16 дюйма). В этом случае замените шину.

Для замены шины не дожидайтесь проявления индикатора износа по всему протектору.

### ✻ ПРИМЕЧАНИЕ

При замене шин рекомендуется использовать шины той же марки, которые изначально поставлялись в комплекте с автомобилем.
В противном случае возможно ухудшение управляемости.

### ⚠ ПРЕДОСТЕРЕЖЕНИЕ

**При замене шин проверьте и подтяните гайки крепления колес после 50 км пробега, а также после пробега около 1000 км. Если при движении автомобиля отмечается биение рулевого колеса или вибрация кузова автомобиля, то шина не сбалансирована. Выполните балансировку шин. Если проблема не устранена, следует обратиться в специализированную мастерскую. Kia рекомендует обратиться к официальному дилеру Kia или партнерской сервисной компании.**

### ⚠ ПРЕДУПРЕЖДЕНИЕ

**■ Замена шин**

**Для снижения вероятности получения тяжелых или смертельных травм из-за аварии по причине разрыва шины или потери управления автомобилем выполняйте следующие действия:**

- **Изношенные шины, шины со следами неравномерного износа или поврежденные шины подлежат замене. Изношенные шины могут стать причиной резкого ухудшения эффективности торможения, рулевого управления и сцепления с дорожным покрытием.**
- **Не эксплуатируйте автомобиль при недостаточном или чрезмерном давлении в шинах. Это может стать причиной неравномерного износа и разрыва шины.**

**(Продолжение)**

**(Продолжение)**

- **При замене шин не ставьте на автомобиль одновременно радиальные и диагональные шины. При переходе с радиальных на диагональные шины заменяйте все шины (включая запасное колесо).**
- **Рекомендуется менять все четыре шины одновременно. Если это невозможно или необходимо, замените два передних или два задних колеса парой.**
  **Замена только одной шины может серьезно повлиять на управляемость автомобиля.**
- **При использовании шин и дисков, размеры которых отличаются от рекомендованных производителем, возможны нетипичные изменения характеристик маневренности и ухудшение управляемости автомобиля, что может привести к серьезной аварии.**

**(Продолжение)**

**(Продолжение)**

- **Колеса, не отвечающие техническим требованиям Kia, могут плохо подходить к установочному месту, что может вызвать повреждение автомобиля либо нетипичные изменения маневренности и ухудшение управляемости автомобиля.**
- **Система ABS работает на основе сравнения скоростей колес. Размер колеса влияет на его скорость. При замене шин все 4 шины должны быть одинакового размера, аналогичного размеру шин, которые поставлялись в комплекте с автомобилем. При использовании шин другого размера возможны сбои в работе систем ABS (антиблокировочная тормозная система) и ESC (система электронного контроля устойчивости).**

## Замена колеса

При замене металлических колес (вне зависимости от ее причины) убедитесь, что новые колеса аналогичны заводским по диаметру, ширине обода и вылету.

**⚠ ПРЕДУПРЕЖДЕНИЕ**

**Неправильный размер может негативно повлиять на срок службы колес и подшипников, тормозные качества, характеристики управляемости, дорожный просвет, просвет между корпусом и шинами, зазор цепей противоскольжения, калибровку спидометра и одометра, регулировку угла наклона фар и высоту бампера.**

## Сцепление шин с поверхностью дороги

Сцепление шин с поверхностью дороги может снижаться из-за износа шин, неправильной накачки или скользкого дорожного полотна. При появлении индикаторов износа протектора шины необходимо заменить. Чтобы снизить риск потерять управление, всегда сбавляйте скорость, если на дороге есть вода, снег или лед.

## Техническое обслуживание шин

В дополнение к правильному давлению накачки, уменьшению износа шин способствует правильная регулировка углов установки колес. Если вы обнаружили неравномерную изношенность шин, проверьте углы установки колес в специализированной мастерской. Kia рекомендует обратиться к официальному дилеру Kia или партнерской сервисной компании.

После установки новых шин убедитесь в их правильной балансировке. Это позволит сделать езду в автомобиле более комфортной и увеличит срок службы шин. Кроме того, шины необходимо повторно балансировать после снятия с дисков.

## Маркировка на боковых поверхностях шин

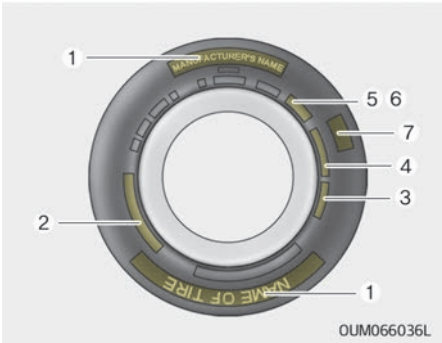


На боковой поверхности нанесена идентифицирующая информация, основные характеристики шины и идентификационный номер шины (TIN), необходимый для сертификации соответствия стандартам безопасности. Номер TIN также может использоваться для идентификации шины в случае отзыва.

### *1. Изготовитель или фирменное наименование*

Отображается название изготовителя или фирменное наименование.

### *2. Обозначение размера шины*

На боковой поверхности шины указано обозначение размера шины. Эта информация потребуется при выборе сменной шины для автомобиля. Ниже приводится пояснение букв и цифр в обозначении размера шины.

Пример обозначения размера шины (обозначение на шинах вашего автомобиля может отличаться):

P265/60R18 107T

P – тип автомобиля (шины, маркированные префиксом «P», предназначены для использования на легковых автомобилях или легких грузовых автомобилях; однако не все шины имеют эту маркировку).

265 – ширина шины в миллиметрах.

60 – отношение высоты профиля шины к его ширине. Высота сечения шины в процентах от ее ширины.

R – код конструкции шины (радиальная).

18 – Диаметр обода в дюймах.

107 – индекс нагрузки (цифровой код, обозначающий максимально допустимую нагрузкой на шину).

T – Символ скоростной категории Дополнительная информация представлена в таблице индексов скорости шин в этом разделе.

#### Обозначение размера колеса

На колесах также имеется маркировка, содержащая данные, которые необходимы при замене. Далее приводится расшифровка буквенных и цифровых обозначений размера колеса.

Пример обозначения размера колеса.

7,5JX18

7,5 – ширина обода в дюймах.

J – Профиль обода колеса.

18 – Диаметр обода в дюймах.

#### Категории скорости шин

В приведенной ниже таблице перечислены распространенные скоростные категории, которые используются в настоящее время для шин легковых автомобилей. Скоростная категория содержится в обозначении размера шины на ее боковине. Этот символ указывает на максимальную скорость безопасной эксплуатации шины.

| Символ скоростной категории | Максимальная скорость |
|---|---|
| S | 180 км/ч (112 миль/ч) |
| T | 190 км/ч (118 миль/ч) |
| H | 210 км/ч (130 миль/ч) |
| V | 240 км/ч (149 миль/ч) |
| W | 270 км/ч (168 миль/ч) |
| Y | 300 км/ч (186 миль/ч) |

### *3. Проверка срока службы шин (TIN: идентификационный номер шин)*

Любые шины, с даты изготовления которых прошло более 6 лет (включая шину запасного колеса), необходимо заменить на новые. Вы можете найти дату изготовления в виде кода DOT на боковине шины (возможно, с внутренней стороны колеса). Код DOT — это последовательность знаков на шине, состоящая из цифр и букв английского языка. На дату изготовления указывают последние четыре цифры (символа) кода DOT.

DOT: XXXX XXXX 0000

В первой части кода DOT зашифрован номер завода-изготовителя, размер шины и рисунок протектора, а последние четыре цифры обозначают неделю и год изготовления.

Например:

DOT XXXX XXXX 1621 означает, что шина была изготовлена на 16-ой неделе 2021 г.

**⚠ ПРЕДУПРЕЖДЕНИЕ**

**■ Возраст шины**

**С течением времени качество шин ухудшается, даже когда они не используются.**

**Вне зависимости от оставшегося протектора рекомендуется заменять шины примерно после 6 (шести) лет штатной эксплуатации. Износ может увеличиться при воздействии высоких температур в жарком климате или вследствие регулярных высоких нагрузок. Несоблюдение этого предупреждения может привести к внезапному выходу шины из строя, что вызовет потерю управления и аварию с причинением тяжелых травм или летальным исходом.**

### *4. Количество и состав слоев шины*

Количество слоев обрезиненного корда в шине. Производители также должны указать материалы, из которых изготовлены шины (сталь, нейлон, полиэстер и другие). Буква «R» означает шину с радиальной ориентацией корда; буква «D» — с диагональной, а буква «B» указывает на диагонально-опоясанный каркас.

### *5. Максимально допустимое давление в шине*

Этот параметр представляет собой самое высокое давление воздуха, допустимое в шине. Не следует превышать максимально допустимое давление в шине. Рекомендованное давление в шине см. на “ табличке с информацией о шине и нагрузке” на странице 8-15.

### *6. Максимальная номинальная нагрузка*

Это число указывает на максимальную нагрузку на шину в килограммах и фунтах. При замене шин на автомобиле новые шины должны иметь такую же номинальную нагрузку, как и те, что были установлены на заводе-изготовителе.

### *7. Единообразная классификация шин по качеству*

Класс качества указывается на боковине шины между плечом протектора и максимальной шириной профиля.
Например:
TREADWEAR 200 (Износ протектора 200)
TRACTION AA (Сцепление с поверхностью AA)
TEMPERATURE A (Температура A)

#### Износ протектора

Класс износостойкости шины — это сравнительная оценка, основанная на скорости износа шины при испытаниях в контролируемых условиях в ходе утвержденной серии испытаний. Например, шина класса 150 в условиях испытаний будет изнашиваться в полтора (1,5) раза дольше, чем шина класса 100.
Относительные характеристики шины зависят от реальных условий эксплуатации, но при этом они могут отличаться от стандартных из-за различий в стиле вождения, техническом обслуживании, характеристиках дорожного покрытия и климата.

Класс износостойкости шины указан на боковых поверхностях шин, предназначенных для легковых автомобилей. Шины, используемые на вашем автомобиле в качестве стандартного или дополнительного оборудования, могут отличаться по классу.

#### Сцепление с поверхностью: AA, A, B и C

Сцепление с поверхностью делят на три класса: AA, A, B и C (от высшего к низшему). Эти классы представляют собой способность шины останавливаться на мокрой мостовой, измеренную в контролируемых условиях на испытательных поверхностях из асфальта и бетона, определенных государственными органами. Шины с отметкой C имеют наихудшие характеристики сцепления с поверхностью.

#### Температура: A, B и C

Температурные классы — A (наивысшая), B и C — обозначают устойчивость шины к выделению тепла и ее способность рассеивать тепло при испытаниях в контролируемых условиях на специфицированном лабораторном испытании колеса в помещении.

Высокая температура может стать причиной ухудшения состояния материала шины и снижения срока службы шины, а чрезмерно высокая температура может привести к внезапному разрыву шины. Классы A и B представляют собой более высокие уровни показателей, полученные в лабораторных условиях с использованием испытательного колеса, чем минимальные, требуемые законодательством.

**⚠ ПРЕДУПРЕЖДЕНИЕ**

**Степень сцепления с дорогой определяется для шины на основании испытаний с торможением при движении по прямой и не учитывает ускорение, повороты, гидропланирование или пиковые характеристики сцепления с дорогой.**

**⚠ ПРЕДУПРЕЖДЕНИЕ**

**■ Температура шины**

**Температурный класс определяется для шины с нормальным давлением**

**(Продолжение)**

**(Продолжение)**

**воздуха и при отсутствии перегрузки. Слишком высокая скорость, пониженное давление или повышенная нагрузка, действующие по отдельности или в сочетании друг с другом, могут привести к теплообразованию и возможному внезапному разрыву шины. Это может привести к потере управления автомобилем, серьезным травмам и смертельному исходу.**

## Низкопрофильная шина (при наличии)

Низкопрофильные шины, у которых отношение высоты профиля к ширине меньше 50, придают автомобилю спортивный вид.

Поскольку низкопрофильные шины оптимизированы для лучшей управляемости и торможения, они могут снижать комфортность езды и создают больше шума по сравнению с обычными шинами.

### ⚠ ПРЕДОСТЕРЕЖЕНИЕ

**Поскольку боковина низкопрофильной шины уже, чем у обычной, колесный диск и сама шина такого профиля больше подвержены повреждениям. По этой причине следуйте приведенным ниже указаниям.**

- **При движении по неровной дороге или бездорожью управляйте автомобилем осторожно, потому что шины и диски могут быть повреждены. После поездки проверяйте шины и диски.**
- **При проезде через выбоину, лежачего полицейского, канализационный люк или бордюр двигайтесь медленно, чтобы не повредить шины и диски.**
- **Если шина подверглась удару, следует проверить ее состояние или связаться со специализированной мастерской. Kia рекомендует обратиться к официальному дилеру Kia или партнерской сервисной компании.**

**(Продолжение)**

**(Продолжение)**

- **Во избежание повреждения шин проверяйте их состояние и давление через каждые 3000 км (1900 миль).**
- **Повреждение шины трудно распознать при визуальной проверке. При малейшем намеке на такое повреждение, даже если его не видно при осмотре, необходимо проверить или замените шину, поскольку ее повреждение может стать причиной утечки воздуха.**
- **На повреждения шины при движении по неровной дороге, бездорожью, выбоине, люку или бордюру гарантия не распространяется.**
- **Информацию о шине можно найти на ее боковине.**

# ПРЕДОХРАНИТЕЛИ

❈ Слева: нормальный
Справа: перегоревший

Предохранители обеспечивают защиту электрической системы автомобиля от перегрузок.

В этом автомобиле установлены 4 (или 5) панелей с предохранителями, одна из которых находится за накладкой на боковой панели со стороны водителя, а другая — в моторном отсеке, рядом с аккумулятором.

Если не работают осветительные приборы, принадлежности или органы управления автомобиля, проверьте исправность предохранителя соответствующей электрической цепи. Если предохранитель перестает функционировать, то электрическое оборудование, для защиты которого он предусмотрен, не может работать. Поэтому предохранитель необходимо заменить.

Если электрическая система не работает, в первую очередь следует проверить предохранители в панели на стороне водителя.

Для того чтобы заменить предохранитель, сначала требуется заглушить двигатель и отключить все электрические системы. Затем нужно отсоединить отрицательный провод аккумулятора от предохранителя и заменить предохранитель (при этом автомобиль должен находиться на ровной поверхности месте в безопасном месте).

Заменять перегоревший предохранитель нужно предохранителем, имеющим такой же номинал. Если после замены новый предохранитель сгорел, это указывает на неисправность в электрической цепи. Не пользуйтесь неисправной системой и незамедлительно обратитесь за помощью в специализированную мастерскую. Kia рекомендует проконсультироваться с официальным дилером Kia или партнерской сервисной компанией.

*В автомобиле используются предохранители трех типов: пластинчатые для низких токов, патронные и плавкие для высоких токов.*

**⚠ ПРЕДУПРЕЖДЕНИЕ**

**■ Замена предохранителя**

- **Заменять предохранитель можно только предохранителем с таким же номиналом.**
- **Установка предохранителя с более высоким номиналом может стать причиной повреждений и возгорания.**

**(Продолжение)**

**(Продолжение)**

- **Запрещено устанавливать проволоку или алюминиевую полоску вместо полноценного предохранителя даже в качестве временной меры. Это может привести к значительным повреждениям проводки и ее возгоранию.**
- **Не следует вносить произвольные модификации или дополнения в электропроводку автомобиля.**

### ⚠ ПРЕДОСТЕРЕЖЕНИЕ

**Не пользуйтесь для извлечения предохранителей отверткой или любым другим металлическим предметом, так как это может привести к короткому замыканию и повреждению системы.**

### ✻ ПРИМЕЧАНИЕ

Элементы в табличке со сведениями о панели предохранителей/реле

(Продолжение)

(Продолжение)

могут отличаться от фактически установленных в автомобиле.

### ⚠ ПРЕДОСТЕРЕЖЕНИЕ

- **При замене перегоревшего предохранителя или реле на исправный элемент, проследите за тем, чтобы он плотно сел в зажимы держателя. Неплотно посаженный предохранитель или реле могут стать причиной повреждения электрических систем и проводки автомобиля и привести к возгоранию.**

**(Продолжение)**

**(Продолжение)**

- **Не следует извлекать предохранители, реле и клеммы, закрепленные болтами или гайками. При установке предохранители, реле и клеммы могут быть закреплены не полностью, что является потенциальной причиной возгорания. Если предохранители, реле и клеммы, закрепленные болтами или гайками, сгорели, следует обратиться в специализированную мастерскую. Kia рекомендует проконсультироваться с официальным дилером Kia или партнерской сервисной компанией.**
- **Не устанавливайте в клеммы под предохранители/реле посторонние предметы, такие как отвертка или проволочная перемычка. Это может стать причиной нарушения контакта и выхода системы из строя.**

**(Продолжение)**

**(Продолжение)**

- **Не следует напрямую замыкать клеммы, предусмотренные для установки предохранителей и реле, с помощью отвертки или проволочной перемычки. Вследствие нарушения контакта возможны повреждение или выход из строя электрической системы и проводки в салоне автомобиля.**

## Замена предохранителя на внутренней панели

1. Включите кнопку «ENGINE START/STOP» (Запуск/остановка двигателя) и выключите все остальные переключатели.
2. Откройте крышку панели предохранителей.

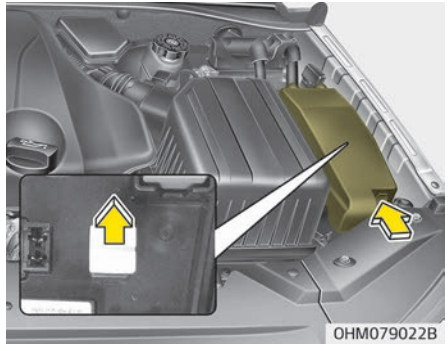


3. Извлеките предположительно неисправный предохранитель. Для этого воспользуйтесь специальным приспособлением, которое находится в основном блоке предохранителе в моторном отсеке.
4. Проверьте извлеченный предохранитель и замените его в случае неисправности.

   *Запасные предохранители находятся в блоке предохранителей приборной панели (или в блоке предохранителей в моторном отсеке).*
5. Установите новый предохранитель с таким же номиналом и убедитесь в том, что он плотно сел в зажимы.

Если предохранитель сидит неплотно, следует обратиться в специализированную мастерскую. Kia рекомендует обратиться к официальному дилеру Kia или партнерской сервисной компании.

*При отсутствии запасных предохранителей используйте предохранители с теми же характеристиками, установленные в цепях устройств, которые не являются обязательными для работы автомобиля, таких как прикуриватель.*

Если фары головного света, задние фонари, стоп-сигналы, лампы освещения подножки, дневные ходовые огни не работают, а предохранители исправны, проверьте блок предохранителей в моторном отсеке. Если предохранитель перегорел, его необходимо заменить.

## Замена предохранителя в моторном отсеке

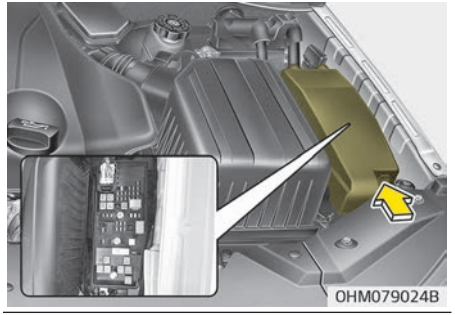


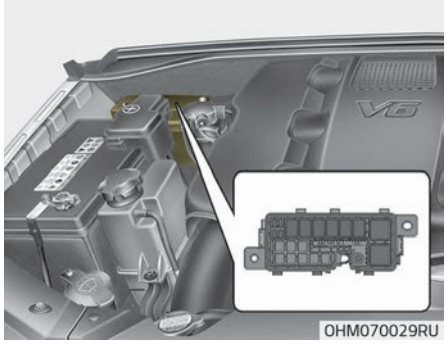


1. Включите кнопку «ENGINE START/STOP» (Запуск/остановка двигателя) и выключите все остальные переключатели.
2. Снимите крышку панели предохранителей, нажав на защелку и потянув крышку вверх. Если не работает пластинчатый плавкий предохранитель, извлеките его с помощью специальных клещей, предназначенных для замены предохранителей, расположенных в блоке предохранителей моторного отделения. После извлечения установите запасной предохранитель аналогичного номинала.
3. Проверьте извлеченный предохранитель и замените его в случае неисправности. Для того чтобы извлечь или вставить предохранитель, расположенный на панели предохранителей моторного отделения, воспользуйтесь специальными щипцами.
4. Установите новый предохранитель с таким же номиналом и убедитесь в том, что он плотно сел в зажимы. Если предохранитель сидит неплотно, следует обратиться в специализированную мастерскую. Kia рекомендует обратиться к официальному дилеру Kia или партнерской сервисной компании.

### ⚠ ПРЕДОСТЕРЕЖЕНИЕ

**После проверки панели предохранителей в моторном отделении установить панель на место. Если крышка закрыта правильно, послышится щелчок. В противном случае возможен отказ электрической системы из-за попадания воды.**

### *Основной предохранитель*

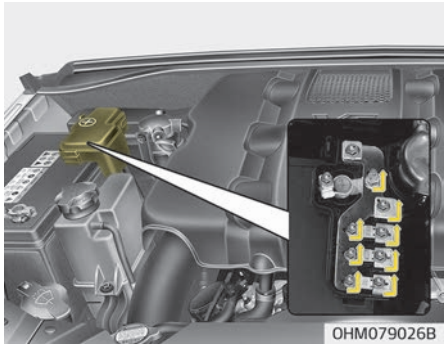


Если основной предохранитель перегорел, его следует извлечь следующим образом.

1. Выключите двигатель.
2. Отсоедините отрицательный кабель аккумулятора.
3. Снимите гайки, показанные на картинке выше.
4. Замените предохранитель на новый, такого же номинала.
5. Установка выполняется в порядке, обратном снятию.

## ✻ ПРИМЕЧАНИЕ

Если главный предохранитель перегорел, следует обратиться в специализированную мастерскую. Kia рекомендует проконсультироваться с официальным дилером Kia или партнерской сервисной компанией.

## ⚠ ПРЕДОСТЕРЕЖЕНИЕ

**Визуально проверьте, надежно ли закрыта крышка аккумулятора. Если крышка аккумулятора не села на место, возможны повреждения электрической системы вследствие попадания влаги.**

## Описание панели предохранителей/реле

### *Внутренняя панель предохранителей (приборная панель)*

На внутренней стороне крышки панели предохранителей/реле находится табличка с указанием наименования и номинальных параметров предохранителей/реле.

## ✻ ПРИМЕЧАНИЕ

Не все описания панели предохранителей, приведенные в данном руководстве, могут относиться к вашему автомобилю. Информация была точной на момент печати. При осмотре панели предохранителей в автомобиле см. табличку со сведениями о панели предохранителей.

***Приборная панель (панель предохранителей сбоку от водителя)***

OHM070165L

Приборная панель (панель предохранителей сбоку от водителя)

| Наименование предохранителя | Символ | Номинал предохранителя | Защищенная цепь |
|---|---|---|---|
| ЛЮК В КРЫШЕ | | 25 A | Люк в крыше |
| СКЛАДЫВАНИЕ 2-ГО СИДЕНЬЯ (ЛЕВ.) | | 20 A | СКЛАДЫВАНИЕ 2-ГО СИДЕНЬЯ (ЛЕВ.) (для СИДЕНЬЯ ВОДИТЕЛЯ) |
| ДВЕРНОЙ ЗАМОК | | 20 A | ЭЛЕКТОРОМОТОР ДВЕРНОГО ЗАМКА (ПЕРЕД ЛЕВ, ПЕРЕД ПРАВ, ЗАДН ЛЕВ, ЗАДН ПРАВ) |
| ДВЕРЬ БАГАЖНОГО ОТДЕЛЕНИЯ | | 15 A | PTGM |
| МОДУЛЬ 1 | | 10 A | OBD, ЛЕВ НИЖН ПЕРЕКЛ CPAD, ПЕРЕКЛ КОНСОЛИ FLRS, IBU (для электропитания ЗЕРКАЛА IMS), ВЫКЛ аварийн. сигнализации, фоновая подсветка CPAD, DATC (для нагнетателя MTR STD(+)), светодиод ручки интеллектуального зеркала, фоновая подсветка двери (слева/справа), лампа подсветки околодверного пространства (для IMS), российская система локальной телематики |
| BRAKE SWITCH | | 7,5 A | Переключатель стоп-сигналов (HP выключатель), IBU |
| IBU 1 | | 15 A | IBU |
| ПОДУШКА БЕЗОПАСНОСТИ 2 | | 10 A | ACU |
| IBU 2 | | 7,5 A | IBU (IG1) |
| МОДУЛЬ 10 | | 7,5 A | Рычаг АКПП |
| РУЧКА С ЭЛЕКТРОПРИВОДОМ | | 20 A | Модуль наклона и выдвижения рулевой колонки |

| Наименование предохранителя | Символ | Номинал предохранителя | Защищенная цепь |
|---|---|---|---|
| AMP | AMP | 30 A | Внешний УСИЛ (Lecxicon) |
| ОБОГРЕВАТЕЛЬ СИДЕНЬЯ (ПЕР.) | FRT | 20 A | Подогрев сидений (ВОДИТ/ПАССАЖ) |
| ОГРАНИЧИТЕЛЬ СТЕКЛОПОДЪЕМНИКА (ПРАВ) | SAFETY (RH) | 15 A | Ограничитель стеклоподъемника (пассажирск. / задн. прав.) |
| ОБОГРЕВАТЕЛЬ СИДЕНЬЯ (ЗАДНЕЕ ПРАВОЕ) | RR RH | 20 A | Подогрев сидений (задн. прав) |
| МУЛЬТИМЕДИА | MULTI MEDIA | 15 A | AVN |
| ПАМЯТЬ | MEMORY | 10 A | Интеллектуальное зеркало (для IMS), PTGM, DAU, DATC, управление задним подогревом (перекл. консоли FLRS), прибор. панель, проекционный дисплей |
| Модуль экстренного вызова (E-CALL) | E-CALL | 10 A | Экстренный вызов |
| ПОДУШКА БЕЗОПАСНОСТИ 1 | 1 | 15 A | БЛОК УПРАВЛЕНИЯ ПОДУШКАМИ БЕЗОПАСНОСТИ, ODS |
| МОДУЛЬ 6 | 6 MODULE | 10 A | Экстренный вызов, DATC, задний угловой радар |
| МОДУЛЬ 5 | 5 MODULE | 10 A | IBU, AVN, перекл верхей консоли (беспроводная зарядка, внедорожный, подогр. рулевого колеса, круговой обзор, блокировка 4WD, автоматическое удержание, PAS), левый перекл. CPAD, перекл. верх. консоли, фара головного света (установка уровня), ЗЕРКАЛО I/S, внешний УСИЛ, SI_ECU |

| Наименование предохранителя | Символ | Номинал предохранителя | Защищенная цепь |
|---|---|---|---|
| МОДУЛЬ 3 | | 10 A | OBD, ПАСС. НА ПЕРЕДН СИДЕНЬЕ (IG1), ПЕРЕКЛ ЗАДН ПРАВ ЭЛЕКТР СТЕКЛОПОДЪЕМНИКА, 2-Е СИДЕНЬЕ (IG1), ВНЕШН ПРИВОД ПЕРЕДН СИДЕНЬЯ (для IMS), DAU |
| КОМБИНАЦИЯ ПРИБОРОВ |  | 7,5 A | CLUSTER |
| СИДЕНЬЕ С ЭЛЕКТРОПРИВОДОМ (ВОДИТ.) | | 25 A | Внешн. привод передн. сиденья (сиденье с электроприводом) |
| ПОДОГРЕВ СИДЕНИЙ (ЗАДН ЛЕВ) | | 20 A | Подогрев сидений (задн.лев.) |
| MODULE 4 | | 7,5 A | Перекл. верх. консоли (индикатор TGS), датчик поворота руля, модуль рулевой колонки, многофункциональная камера, 4WD ECU (блок управления полным приводом) |
| ОМЫВАТЕЛЬ | | 15 A | Многофункциональный перекл., электромотор стеклоочистителя |
| ИНДИК. ПОД. БЕЗОП. | | 7,5 A | Приборная панель |
| СКЛАДЫВАНИЕ 2-ГО СИДЕНЬЯ (ПРАВ.) | | 20 A | Складывание правого сиденья 2-го ряда (для СИДЕНЬЯ ВОДИТЕЛЯ) |
| ОГРАНИЧИТЕЛЬ СТЕКЛОПОДЪЕМНИКА (ЛЕВ) | | 25 A | Ограничитель стеклоподъемника (водительск./задн. лев.) |
| ЭЛЕКТРОПРИВОД ПАССАЖИРСКОГО СИДЕНЬЯ | | 30 A | Внешн привод первого сиденья (электропривод пассажирского сиденья) |

| Наименование предохранителя | Символ | Номинал предохранителя | Защищенная цепь |
|---|---|---|---|
| МОДУЛЬ 2 | 2 MODULE | 10 A | Внешн. усилитель (Lecxicon), система кругового обзора, экстренный вызов, клавиатура системы аудио/видео/навигации, IBU, система аудио/видео/навигации |
| МОДУЛЬ 8 | 8 MODULE | 7,5 A | IBU |
| МОДУЛЬ 9 | 9 MODULE | 7,5 A | OBD |
| МОДУЛЬ 7 | 7 MODULE | 7,5 A | Люк в крыше, система кругового обзора, Внешн привод передн сиденья, 2-е сиденье слева, переключатель консоли FLRS (200 В, перем. ток), преобразователь переменного тока |
| Кондиционер воздуха | A/C | 7,5 A | DPS, БЛОК РЕЛЕ ПЕРЕД (РЕЛЕ ЗАДН НАГНЕТАТЕЛЯ, РЕЛЕ ПЕРЕД НАГНЕТАТЕЛЯ), DATC |
| МОДУЛЬ 11 | 11 MODULE | 15 A | Перекл. верх. консоли (передн. зарядное устройство USB), переключатель консоли FLRS (2-е зарядн. устройство USB), лев. зарядное устройство USB багажника |
| ЗАДНИЙ КОНДИЦИОНЕР | REAR A/C | 15 A | Перекл. консоли FLRS (задний кондиционер), датчик присутствия в салоне, ионизатор на приборной панели |

### *Панель предохранителей в моторном отсеке*

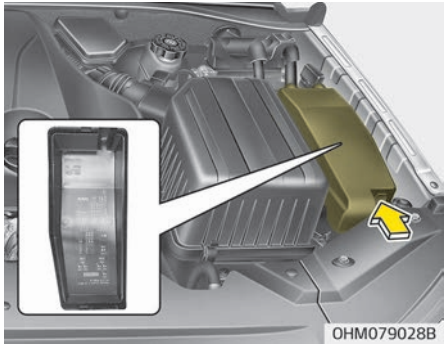


Панель предохранителей в моторном отсеке

### *Панель предохранителей в моторном отсеке*

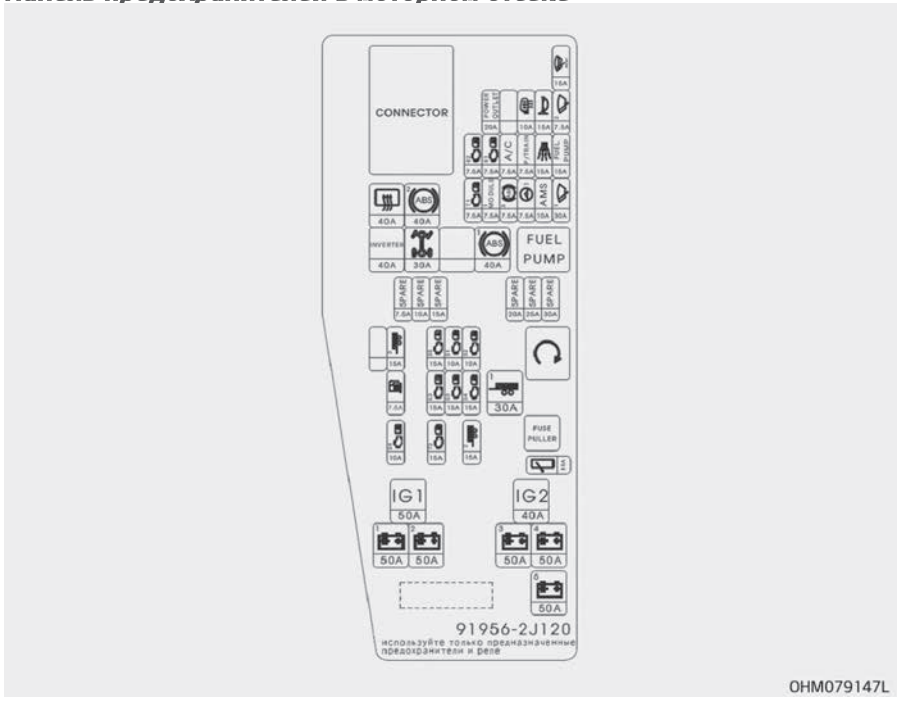

Панель предохранителей в моторном отсеке

| Наименование предохранителя | Символ | Номинал предохранителя | Защищенная цепь |
|---|---|---|---|
| ПРОТИВООБЛЕДЕНИТЕЛЬ | | 15 A | ПРОТИВООБЛЕДЕНИТЕЛЬ |
| РОЗЕТКА | | 20 A | РОЗЕТКА |
| ЗЕРКАЛО С ПОДОГРЕВОМ | | 10 A | Интеллектуальное зеркало с подогревом |
| ЗВУКОВОЙ СИГНАЛ | | 15 A | ЗВУКОВОЙ СИГНАЛ |
| СТЕКЛООЧИСТИТЕЛЬ 2 | | 7,5 A | IBU (ПАРК. ВЫКЛ. СТЕКОЛООЧИСТ.), ECU (ОБНАРУЖЕНИЕ ЭЛЕКТРОМОТОРА СТЕКЛООЧИСТ.) |
| ECU 2 | | 7,5 A | БУД (блок управления двигателем) |
| ECU 1 | | 7,5 A | БУД (блок управления двигателем) |
| КОНДИЦИОНЕР | A/C | 7,5 A | КОМПРЕССОР КОНД |
| СИЛОВОЙ АГРЕГАТ | P/TRAIN | 7,5 A | ECU |
| АВАР. СИГН. | | 15 A | Реле звукового сигнала охранной сигнализации |
| ТОПЛИВНЫЙ НАСОС | FUEL PUMP | 15 A | ТОПЛИВНЫЙ НАСОС |
| ЗАДНИЙ ПОДОГРЕВ | | 40 A | ЗАДН. СТЕКЛО С ПОДОГРЕВОМ |
| ABS 2 (Антиблокировочная тормозная система) | | 40 A | МОДУЛЬ ESC_EPB |
| TCU 1 | | 7,5 A | БУТ (блок управления трансмиссией) |
| МОДУЛЬ 1 | 1 MODULE | 7,5 A | ПЕРЕДН. РАДАР |

| Наименование предохранителя | Символ | Номинал предохранителя | Защищенная цепь |
|---|---|---|---|
| ABS 3 | | 7,5 A | МОДУЛЬ ESC_EPB |
| R-MDPS 1 | | 7,5 A | R-MDPS |
| AMS | AMS | 10 A | ДАТЧ АККУМУЛЯТОРА |
| СТЕКЛООЧИСТИТЕЛЬ 1 | | 30 A | ПЕРЕДНИЙ СТЕКЛООЧИСТИТЕЛЬ |
| ИНВЕРТОР | INVERTER | 40 A | ИНВЕРТОР ДЛЯ ПРЕОБРАЗОВАНИЯ ПОСТОЯННОГО ТОКА В ПЕРЕМЕННЫЙ (220 В) |
| 4WD | | 30 A | ЭБУ ПОЛНОГО ПРИВОДА |
| ABS 1 | | 40 A | МОДУЛЬ ESC_EPB |
| ПРИЦЕП 3 | | 15 A | ПРИЦЕП |
| ДАТЧИК 5 | | 15 A | E_VGT_ACTR, EGR_COOLING VALVE, INJ_CAM_EXTN_1 (ДАТЧИК ПОЛОЖ КАМЕРЫ) |
| ДАТЧИК 1 | | 10 A | ЛЯМБДА-ЗОНД, ДАТЧИК ВОЗД. ПОТОКА, ВЫКЛ. СТОП-СИГНАЛА, E_ROOM_SUB_BLOCK (РЕЛЕ РАЗОГРЕВА, РЕЛЕ ЭПВС 1, 2, 3) |
| ДАТЧИК 2 | | 10 A | РЕГУЛЯТОР ДАВЛЕНИЯ В РАМПЕ, E_ROOM_SUB_BLOCK (РЕЛЕ ПОДОГРЕВАТЕЛЯ ТОПЛИВА) |
| КРЫШКА ТОПЛ. БАКА ОТКРЫТА | | 7,5 A | КРЫШКА ТОПЛ. БАКА ОТКРЫТА |
| ECU 3 | | 15 A | БУД (блок управления двигателем) |
| ДАТЧИК 3 | | 15 A | БЛОК ИЗМЕРИТЕЛЯ РАСХОДА ТОПЛИВА |
| ДАТЧИК 4 | | 15 A | НЕ ИСПОЛЬЗУЕТСЯ |

| Наименование пред-охранителя | Символ | Номинал пред-охранителя | Защищенная цепь |
|---|---|---|---|
| ПРИЦЕП 1 | | 30 A | ПРИЦЕП |
| ECU 4 | | 10 A | БУД (блок управления двигателем) |
| TCU 2 | | 15 A | БУТ (блок управления трансмиссией) |
| ПРИЦЕП 2 | | 15 A | ПРИЦЕП |
| ЗАДНИЙ СТЕКЛОО-ЧИСТИТЕЛЬ | | 15 A | ЗАДНИЙ СТЕКЛООЧИСТИТЕЛЬ |
| ЗАЖИГ. 1 | IG 1 | 50 A | ICU (ДОП. УСТРОЙСТВА, IG1) |
| ЗАЖИГ. 2 | IG 2 | 40 A | ICU (IG2), СОЛ. СТАРТЕРА |
| B + 1 | | 50 A | ICU (B+) |
| B+2 | | 50 A | ICU (B+) |
| B+3 | | 50 A | ICU (B+) |
| B + 4 | | 50 A | ICU (B+) |
| B + +5 | | 50 A | ICU (B+) |

Реле (панель предохранителей в моторном отсеке)

| Название реле | Символ | Тип |
|---|---|---|
| Реле топливного насоса | FUEL PUMP | СМЕННЫЙ БЛОК |
| Пусковое реле | | СМЕННЫЙ БЛОК |

***Панель предохранителей в моторном отсеке (дополнительная панель предохранителей)***

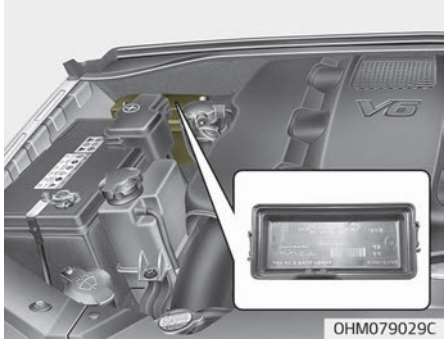

***Панель предохранителей в моторном отсеке (дополнительная панель предохранителей)***

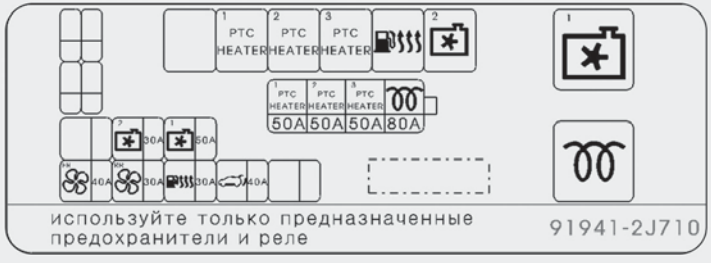


OHM079148LB

Панель предохранителей в моторном отсеке (дополнительная панель предохранителей)

| Наименование предохранителя | Символ | Номинал предохранителя | Защищенная цепь |
|---|---|---|---|
| ЭПВС 1 | | 50 A | Реле обогревателя с положительным ТКС №. 1 |
| ЭПВС 2 | | 50 A | Реле обогревателя с положительным ТКС №. 2 |
| ЭПВС 3 | | 50 A | Реле обогревателя с положительным ТКС №. 3 |
| РАЗОГРЕВ | | 80 A | Блок реле разогрева |
| Вентилятор охлаждения 2 | | 30 A | Реле вентилятора охлаждения 2 |
| Вентилятор охлаждения 1 | | 50 A | Реле вентилятора охлаждения 1 |
| Нагнетатель, передний | | 40 A | Реле переднего вентилятора |
| Нагнетатель, задний | | 30 A | Реле заднего вентилятора |
| Обогреватель топливного фильтра | | 30 A | Реле обогревателя топливного фильтра |
| Дверь багажного отделения | | 40 A | Реле двери багажного отделения |

Реле (панель предохранителей в моторном отсеке (дополнительная панель предохранителей))

| Название реле | Символ | Тип |
|---|---|---|
| Обогреватель топливного фильтра | | СМЕННЫЙ БЛОК |
| Вентилятор охлаждения 2 | 2 | СМЕННЫЙ БЛОК |
| Вентилятор охлаждения 1 | 1 | СМЕННЫЙ БЛОК |
| РАЗОГРЕВ | | СМЕННЫЙ БЛОК |

### *Панель предохранителей аккумулятора*

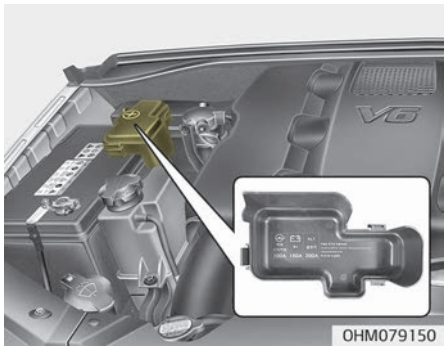

### *Панель предохранителей аккумулятора*

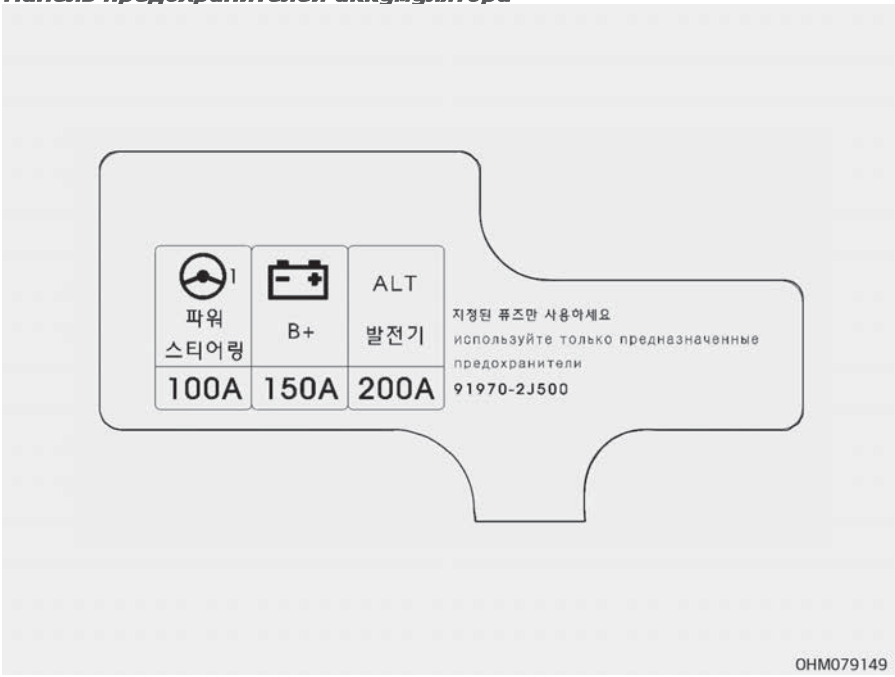

Панель предохранителей аккумулятора

| Наименование предохранителя | Символ | Номинал предох-ранителя | Защищенная цепь |
|---|---|---|---|
| R-MDPS | | 100 A | R-MDPS |
| B+ | | 150 A | ERJB |
| ALT | ALT | 200 A | ГЕНЕРАТОР |

# ЛАМПЫ ОСВЕЩЕНИЯ

## Меры предосторожности при замене лампы

Подготовьте лампы соответствующих стандартов на экстренный случай.
См. раздел “Мощность ламп” на странице 8-07.
При замене ламп и аналогичного оборудования сначала нужно остановить автомобиль в безопасном месте, заглушить двигатель, включить ручной тормоз и снять с аккумулятора отрицательную (–) клемму.

**⚠ ПРЕДУПРЕЖДЕНИЕ**

**■ Работы с осветительными приборами**

**Перед тем как выполнять работы с осветительными приборами, включите стояночный тормоз, убедитесь, что кнопка «ENGINE START/STOP» (запуска/остановки двигателя) находится в положении «OFF» (Выкл.), и выключите осветительные приборы, чтобы исключить внезапное перемещение автомобиля, не обжечь пальцы и не получить удар электрическим током.**

*Используйте только лампы указанной мощности.*

**⚠ ПРЕДУПРЕЖДЕНИЕ**

**При замене сгоревшей лампы устанавливайте новую лампу с такой же номинальной мощностью. В противном случае возможны серьезные повреждения проводки и возгорание.**

**⚠ ПРЕДОСТЕРЕЖЕНИЕ**

**Если у вас нет необходимых инструментов, ламп нужного номинала и соответствующего опыта, обратитесь в специализированную мастерскую. Kia рекомендует проконсультироваться с официальным дилером Kia или партнерской сервисной компанией. Во многих случаях лампы в автомобиле заменить трудно, так как получить доступ к лампе можно, только сняв другие детали. В частности это относится к случаям, когда для того, чтобы добраться до лампы, необходимо демонтировать фару головного света**

**(Продолжение)**

**(Продолжение)**

**в сборе. При демонтаже/монтаже фары головного света в сборе возможно повреждение автомобиля.**

**⚠ ПРЕДОСТЕРЕЖЕНИЕ**

- **Если при замене ламп устанавливаются не оригинальные или не соответствующие техническим требованиям компоненты, в результате возможен выход из строя предохранителей, отказ системы и другие повреждения проводки.**
- **Не следует устанавливать на автомобиль дополнительные ламповые или светодиодные осветительные приборы. При установке дополнительных осветительных приборов возможен выход ламп из строя и мерцание света фар. Кроме того, возможны повреждения блока предохранителей и других частей проводки.**

- **Частичный отказ фар вследствие неисправности сети**
  Фара головного света, задний габаритный огонь и противотуманная фара могут загораться при перемещении переключателя фар головного света в положение «ON» (Вкл.) и не загораться при перемещении в положение «ON» (Вкл.) переключателя задних габаритных огней или противотуманных фар. Причиной этого может быть неисправность сети или системы управления электрооборудованием автомобиля. При наличии проблемы следует пройти обслуживание в специализированной мастерской. Kia рекомендует обратиться к официальному дилеру Kia или партнерской сервисной компании.

- **Частичный отказ фар вследствие стабилизации системы управления электрооборудованием**
  Свет исправной фары может непродолжительно мерцать. Непродолжительное мерцание вызвано функцией стабилизации в системе управления электрооборудованием автомобиля. Если вскоре после этого нормальная работа фары восстанавливается, то автомобиль не требует технического обслуживания.
  Однако если после мерцания лампа гаснет, либо продолжает мерцать длительное время, следует провести техническое обслуживание системы в специализированной мастерской. Kia рекомендует обратиться к официальному дилеру Kia или партнерской сервисной компании.

## ✻ ПРИМЕЧАНИЕ

- Если лампа или ее разъем снимаются с работающей фары, находящейся под напряжением, электронная схема блока предохранителей может определить такое состояние как неисправность. Архив сообщений о неисправностях фар записывается с помощью диагностических кодов неисправности (DTC) в блоке предохранителей.

(Продолжение)

(Продолжение)

- Работающая фара может время от времени мигать. Это связано с функцией стабилизации электронного управляющего устройства, и если фара после мигания горит нормально, то это не является неисправностью. Однако если фара продолжает мигать или полностью гаснет, возможно, в работе электронного управляющего устройства возникла ошибка. В этом случае следует незамедлительно проверить автомобиль в специализированной мастерской. Kia рекомендует обратиться к официальному дилеру Kia или партнерской сервисной компании.

### ✻ ПРИМЕЧАНИЕ

После аварии или переустановки блока фар следует отрегулировать угол наклона передних фар в спе-

(Продолжение)

(Продолжение)

циализированной мастерской. Kia рекомендует обратиться к официальному дилеру Kia или партнерской сервисной компании.

### ✻ ПРИМЕЧАНИЕ

После мойки автомобиля или при движении в дождливую погоду внутри линз ламп может быть обнаружена влага. Это естественное явление, вызванное разницей температур внутри и снаружи лампы, не являющееся неисправностью.
Влага в лампе исчезнет, если вы будете двигаться со включенной передней фарой, однако скорость, с которой это произойдет, может отличаться в зависимости от размера, расположения и состояния лампы. Если влага под линзой не исчезает, немедленно проверьте автомобиль в специализированной мастерской. Kia рекомендует обратиться к официальному дилеру Kia или партнерской сервисной компании.

## Положение лампы (спереди)

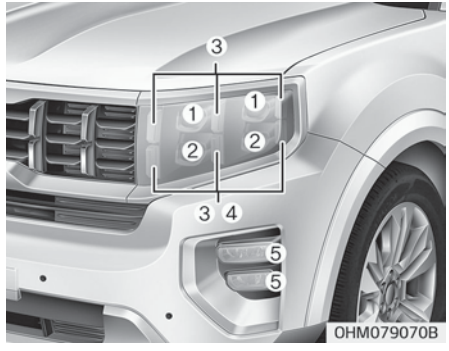


1. Передняя фара (ближний свет) (светодиодная)
2. Передняя фара (дальнего света) — светодиодная
3. Дневные ходовые огни / габаритные огни (светодиодные)
4. Лампа переднего сигнала поворота (светодиодная)
5. Передняя противотуманная фара / статический поворотный свет (светодиодная лампа)

## Положение лампы (задняя)

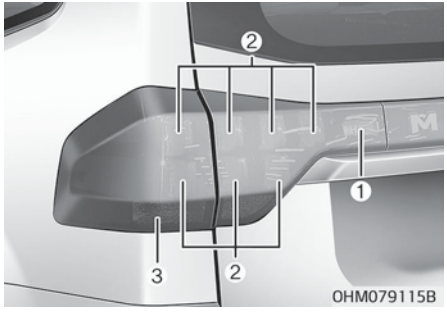


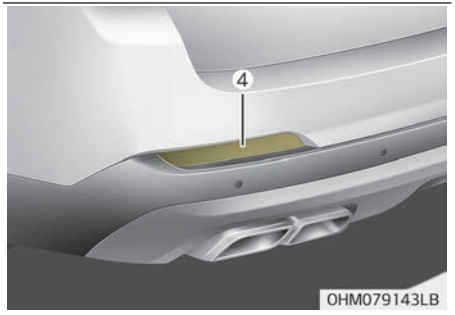

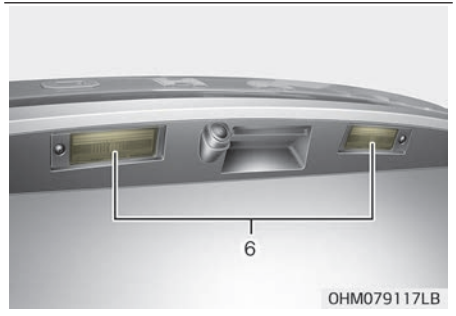


1. Лампа заднего хода (лампа накаливания)
2. Лампа стоп-сигнала и заднего габаритного огня (светодиодная)
3. Лампа заднего указателя поворота (накаливания)
4. Задняя противотуманная фара (светодиодная)
5. Дополнительный верхний стоп-сигнал (светодиодный)
6. Лампа фонаря освещения номерного знака (накаливания)

## Положение лампы (боковая)

1. Боковой повторитель указателя поворота (светодиодная лампа)

## Замена лампы фары головного света (ближний/дальний свет) (светодиодная)

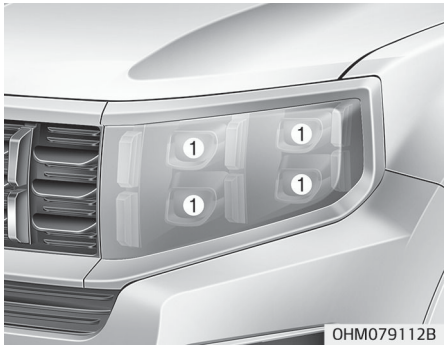


Если фара головного света (светодиодная) (1) не работает, следует проверить автомобиль в специализированной мастерской. Kia рекомендует обратиться к официальному дилеру Kia или партнерской сервисной компании.
Светодиодные лампы нельзя заменить по отдельности, поскольку они являются частью интегрированного блока. Светодиодные лампы заменяются вместе с блоком.

Квалифицированный техник должен проверить или отремонтировать фару головного света (светодиодную), так как она может привести к повреждению соответствующих частей транспортного средства.

## Замена ламп габаритных огней/ дневных ходовых огней (светодиодные)

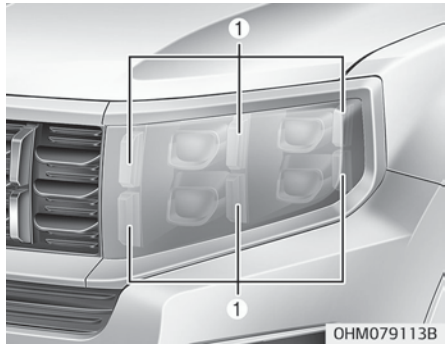


Если габаритные огни/дневные ходовые огни (светодиодные) (1) не работают, следует проверить автомобиль в специализированной мастерской. Kia рекомендует обратиться к официальному дилеру Kia или партнерской сервисной компании.

Светодиодные лампы нельзя заменить по отдельности, поскольку они являются частью интегрированного блока. Светодиодные лампы заменяются вместе с блоком.
Квалифицированный техник должен проверить или отремонтировать лампы габаритных огней / дневных ходовых огней (светодиодные), так как их неисправность может привести к повреждению соответствующих частей транспортного средства.

## Замена лампы (светодиодной) переднего указателя поворота

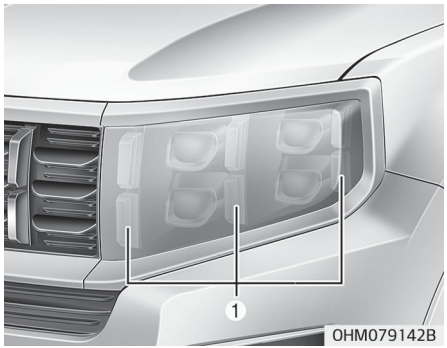


Если лампа переднего указателя поворота (светодиодная) (1) не работает, следует проверить автомобиль в специализированной мастерской. Kia рекомендует обратиться к официальному дилеру Kia или партнерской сервисной компании.
Светодиодные лампы нельзя заменить по отдельности, поскольку они являются частью интегрированного блока. Светодиодные лампы заменяются вместе с блоком.

Квалифицированный техник должен проверить или отремонтировать лампу (светодиодную) переднего указателя поворота, поскольку ее неисправность может привести к повреждению соответствующих частей транспортного средства.

## Замена лампы передней противотуманной фары / статического поворотного света (светодиодная лампа)

Если передняя противотуманная фара / статический поворотный свет (светодиодная лампа) (1) не работает, следует проверить автомобиль в специализированной мастерской. Kia рекомендует обратиться к официальному дилеру Kia или партнерской сервисной компании.

Светодиодные лампы нельзя заменить по отдельности, поскольку они являются частью интегрированного блока. Светодиодные лампы заменяются вместе с блоком.
Квалифицированный техник должен проверить или отремонтировать переднюю противотуманную фару / статический поворотный свет (светодиодная лампа), так как ее неисправность может привести к повреждению соответствующих частей автомобиля.

## Замена лампы заднего хода (лампа накаливания)

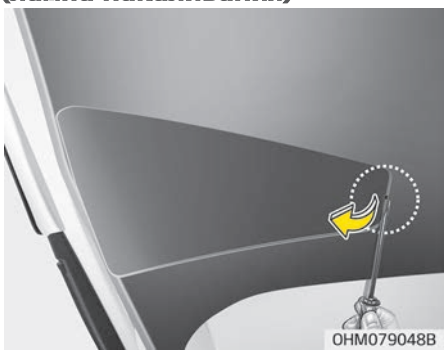


1. Откройте дверь багажного отделения.
2. Снимите сервисную крышку, используя плоскую отвертку.

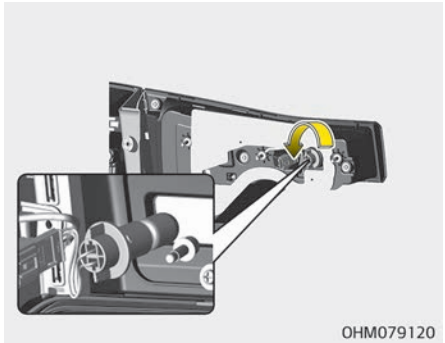


3. Извлеките патрон, поворачивая его против часовой стрелки до тех пор, пока выступы на патроне не совпадут с прорезями на узле.
4. Извлеките лампу из патрона, вдавив ее и повернув против часовой стрелки до положения, в котором ее выступы совместятся с прорезями в патроне. Выньте лампу из патрона.
5. Вставьте новую лампу в патрон и поверните ее до щелчка.
6. Установите патрон на место, совместив выступы на патроне с прорезями на узле. Вставьте патрон в узел, после чего поверните патрон по часовой стрелке.
7. Вставьте крышку для техобслуживания на место.

## Замена лампы стоп-сигнала и заднего габаритного огня (светодиодная)

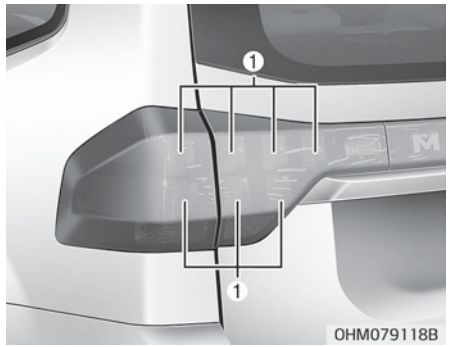


Если лампа стоп-сигналов и задних габаритных огней (светодиодная) (1) не работает, следует проверить автомобиль в специализированной мастерской. Kia рекомендует обратиться к официальному дилеру Kia или партнерской сервисной компании.

Светодиодные лампы нельзя заменить по отдельности, поскольку они являются частью интегрированного блока. Светодиодные лампы заменяются вместе с блоком.
Квалифицированный техник должен проверить или отремонтировать лампу стоп-сигнала и заднего габаритного огня (светодиодную), так как ее неисправность может привести к повреждению соответствующих частей транспортного средства.

## Замена лампы (лампа накаливания) заднего указателя поворота

1. Откройте дверь багажного отделения.
2. С помощью крестовой отвертки ослабьте винты, удерживающие рассеиватель.

3. Извлеките узел задней комбинированной фары из кузова автомобиля.
4. Отсоедините разъем задней комбинированной фары.

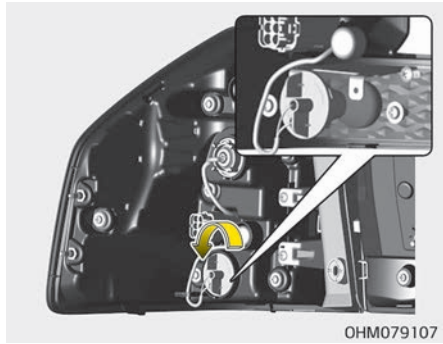


5. Извлеките патрон, поворачивая его против часовой стрелки до тех пор, пока выступы на патроне не совпадут с прорезями на узле.
6. Извлеките лампу из патрона, вдавив ее и повернув против часовой стрелки до положения, в котором ее выступы совместятся с прорезями в патроне. Выньте лампу из патрона.
7. Вставьте новую лампу в патрон и поверните ее до щелчка.
8. Установите патрон на место, совместив выступы на патроне с прорезями на узле. Вставьте патрон в узел, после чего поверните патрон по часовой стрелке.

9. Установите узел задней комбинированной фары в кузов автомобиля.

## Замена лампы задней противотуманной фары (светодиодная)

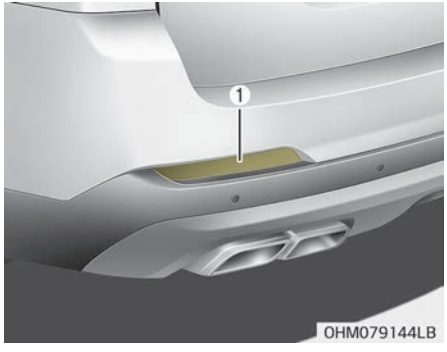


Если лампа (светодиодная) задней противотуманной фары (1) не работает, следует проверить автомобиль в специализированной мастерской. Kia рекомендует обратиться к официальному дилеру Kia или партнерской сервисной компании.

Светодиодные лампы нельзя заменить по отдельности, поскольку они являются частью интегрированного блока. Светодиодные лампы заменяются вместе с блоком.

Квалифицированный техник должен проверить или отремонтировать заднюю противотуманную фару (светодиодную), так как ее неисправность может привести к повреждению соответствующих частей транспортного средства.

## Замена лампы дополнительного верхнего стоп-сигнала (светодиодная)

Если лампа дополнительного верхнего стоп-сигнала (светодиодная) (1) не работает, следует проверить автомобиль в специализированной мастерской. Kia рекомендует обратиться к официальному дилеру Kia или партнерской сервисной компании.

Светодиодные лампы нельзя заменить по отдельности, поскольку они являются частью интегрированного блока. Светодиодные лампы заменяются вместе с блоком.

Квалифицированный техник должен проверить или отремонтировать дополнительный верхний стоп-сигнал (светодиодный), так как его неисправность может привести к повреждению соответствующих частей транспортного средства.

## Замена лампы накаливания освещения номерного знака

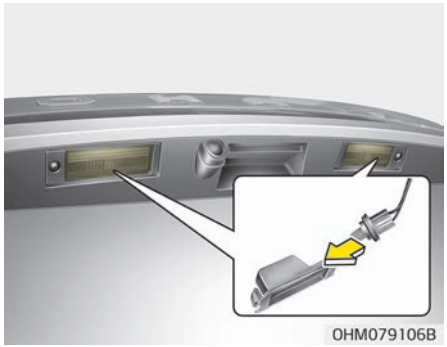


1. Ослабив винт на объективе с помощью крестовой отвертки, отсоедините лампу от элемента отделки.
2. Извлеките патрон, поворачивая его против часовой стрелки до тех пор, пока выступы на патроне не совпадут с прорезями на узле.
3. Извлеките лампу накаливания, вытащив ее из патрона.
4. Вставьте новую лампу накаливания в патрон.
5. Установите патрон на место, совместив выступы на патроне с прорезями на узле. Вставьте патрон в узел, после чего поверните патрон по часовой стрелке.
6. Совместите выступы рассеивателей с прорезями в корпусе лампы и установите рассеиватели на место.

## Замена лампы бокового повторителя (светодиодной)

Если лампа бокового повторителя указателя поворота (светодиодная) (1) не работает, следует проверить автомобиль в специализированной мастерской. Kia рекомендует обратиться к официальному дилеру Kia или партнерской сервисной компании.
Светодиодные лампы нельзя заменить по отдельности, поскольку они являются частью интегрированного блока. Светодиодные лампы заменяются вместе с блоком.

Квалифицированный техник должен проверить или отремонтировать боковой повторитель указателя поворота (светодиодный), так как его неисправность может привести к повреждению соответствующих частей транспортного средства.

## Замена лампы подсветки дорожной карты (светодиодная)

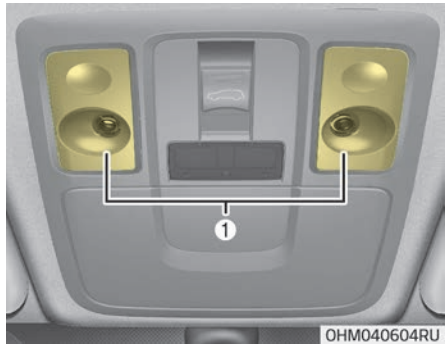


Если лампа подсветки дорожной карты (светодиодная) (1) не работает, следует проверить автомобиль в специализированной мастерской. Kia рекомендует обратиться к официальному дилеру Kia или партнерской сервисной компании.
Светодиодные лампы нельзя заменить по отдельности, поскольку они являются частью интегрированного блока. Светодиодные лампы заменяются вместе с блоком.

Квалифицированный техник должен проверить или отремонтировать лампу подсветки карты (светодиодную), так как ее неисправность может привести к повреждению соответствующих частей транспортного средства.

## Замена лампы подсветки зеркала в солнцезащитном козырьке (светодиодная)

Если лампа подсветки зеркала в солнцезащитном козырьке (светодиодная) (1) не работает, следует проверить автомобиль в специализированной мастерской. Kia рекомендует обратиться к официальному дилеру Kia или партнерской сервисной компании.

Светодиодные лампы нельзя заменить по отдельности, поскольку они являются частью интегрированного блока. Светодиодные лампы заменяются вместе с блоком.
Квалифицированный техник должен проверить или отремонтировать лампу подсветки зеркала в солнцезащитном козырьке (светодиодную), так как ее неисправность может привести к повреждению соответствующих частей транспортного средства.

## Замена лампы внутреннего освещения (светодиодная)

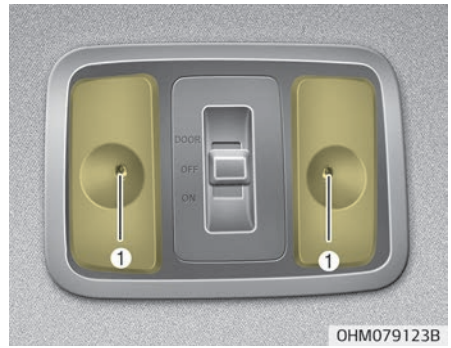


Если лампа внутреннего освещения (светодиодная) (1) не работает, следует проверить автомобиль в специализированной мастерской. Kia рекомендует обратиться к официальному дилеру Kia или партнерской сервисной компании.
Светодиодные лампы нельзя заменить по отдельности, поскольку они являются частью интегрированного блока. Светодиодные лампы заменяются вместе с блоком.
Квалифицированный техник должен проверить или отремонтировать лампу внутреннего освещения (светодиодную), так как ее неисправность может привести к повреждению соответствующих частей транспортного средства.

## Замена лампы перчаточного ящика (накаливания)

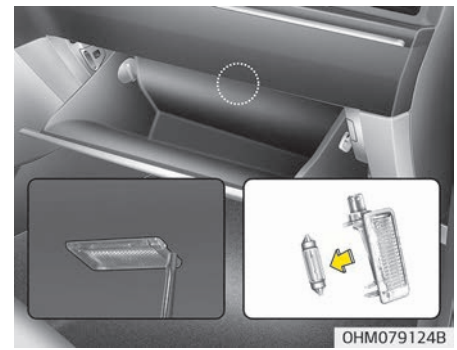


1. Шлицевой отверткой аккуратно подденьте узел лампы и выньте его из салона.
2. Извлеките лампу, вытащив ее из патрона.
3. Установите в патрон новую лампу.

4. Установите узел лампы в салон.

**⚠ ПРЕДОСТЕРЕЖЕНИЕ**

**Будьте осторожны, чтобы не испачкать и не повредить рассеиватели, их выступы и пластмассовые корпуса.**

## Замена лампы освещения багажного отделения (светодиодная)

Если ампа подсветки багажного отделения (светодиодная) (1) не работает, следует проверить автомобиль в специализированной мастерской. Kia рекомендует обратиться к официальному дилеру Kia или партнерской сервисной компании.
Светодиодные лампы нельзя заменить по отдельности, поскольку они являются частью интегрированного блока. Светодиодные лампы заменяются вместе с блоком.

Квалифицированный техник должен проверить или отремонтировать лампу внутреннего освещения (светодиодную), так как ее неисправность может привести к повреждению соответствующих частей транспортного средства.

## Замена (светодиодной) лампы освещения подножки (для переднего сиденья)

Если (светодиодная) лампа освещения подножки (1) не работает, следует проверить автомобиль в специализированной мастерской. Kia рекомендует обратиться к официальному дилеру Kia или партнерской сервисной компании.
Светодиодные лампы нельзя заменить по отдельности, поскольку они являются частью интегрированного блока. Светодиодные лампы заменяются вместе с блоком.

Квалифицированный техник должен проверить или отремонтировать лампу освещения подножки (светодиодную), так как ее неисправность может привести к повреждению соответствующих частей транспортного средства.

## Замена лампы подсветки околодверного пространства (светодиодная)

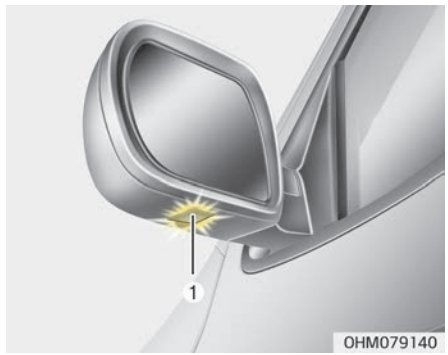


Если лампа подсветки околодверного пространства (светодиодная) (1) не работает, следует проверить автомобиль в специализированной мастерской. Kia рекомендует обратиться к официальному дилеру Kia или партнерской сервисной компании.

Светодиодные лампы нельзя заменить по отдельности, поскольку они являются частью интегрированного блока. Светодиодные лампы заменяются вместе с блоком.
Квалифицированный техник должен проверить или отремонтировать лампу подсветки околодверного пространства (светодиодную), так как ее неисправность может привести к повреждению соответствующих частей транспортного средства.

# УХОД ЗА ВНЕШНИМ ВИДОМ

## Уход за наружными поверхностями

### *Общие меры предосторожности при осуществлении ухода за автомобилем снаружи*

При использовании химических средств для чистки или полировки необходимо соблюдать указания на этикетке. Прочитайте все предупреждения и предостережения, которые размещены на этикетке.

**✻ ПРИМЕЧАНИЕ**

Если припарковать автомобиль возле нержавеющей вывески или здания с ветрозащитными окнами, части внешней пластиковой отделки, например бампер, спойлер, облицовка, фара или наружное зеркало могут быть повреждены солнечным светом, отраженным от внешней конструкции таких объектов. Чтобы этого не произошло, паркуйте автомобиль вдали от мест с отраженным светом или используйте специаль-

(Продолжение)

(Продолжение)

ный тент (виды внешней отделки зависят от модели автомобиля).

### *Уход за лакокрасочным покрытием автомобиля*

#### Мойка автомобиля

Для защиты лакокрасочного покрытия автомобиля от ржавчины и износа его нужно тщательно мыть теплой или холодной водой не менее одного раза в месяц.
В случае эксплуатации автомобиля в условиях бездорожья мойте его после каждой такой поездки. Особое внимание обращайте на удаление скоплений соли, пыли, грязи и других посторонних веществ. Следите за тем, чтобы дренажные отверстия в нижних торцах дверей и порогов были чистыми.
Насекомые, гудрон, древесная смола, птичий помет, промышленные отходы и аналогичные загрязнители могут повредить лакокрасочное покрытие автомобиля, если немедленно их не удалить.
Даже немедленная мойка водой может не удалить эти загрязнения полностью. Можно использовать мягкий мыльный раствор, безопасный для мытья окрашенных поверхностей.
После мойки тщательно ополосните автомобиль теплой или холодной водой. Не допускайте высыхания мыла на лакокрасочном покрытии.

**⚠ ПРЕДОСТЕРЕЖЕНИЕ**

- **Не следует использовать едкое мыло, химические моющие средства или горячую воду, также не следует мыть автомобиль под прямыми солнечными лучами или в случае прогрева кузова автомобиля.**
- **Не мойте боковое окно струей воды под большим давлением. В особенности это относится к мойке водой под высоким давлением: вода через окна может просочиться в салон и намочить внутреннюю отделку.**

**(Продолжение)**

**(Продолжение)**

- **Для защиты пластиковых деталей и фар от повреждений не используйте химические растворители или агрессивные моющие средства.**

**⚠ ПРЕДУПРЕЖДЕНИЕ**

**■ Влажные тормоза**

**После мойки автомобиля проверьте работу тормозов на малой скорости — на них может попасть вода. Если эффективность торможения ухудшилась, высушите тормоза, слегка нажимая педаль тормоза при движении автомобиля вперед на низкой скорости.**

### Мойка высокого давления

- При использовании моющих устройств, работающих под высоким давлением, нужно находиться на достаточной дистанции от автомобиля. Недостаточное расстояние или чрезмерное давление могут привести к повреждению компонентов или попаданию в них воды.
- Не следует направлять струю моющего аппарата высокого давления непосредственно на камеры, датчики или близлежащие области. Вследствие ударного воздействия струи воды под высоким давлением эти устройства могут выйти из строя.
- Не подносите распыляющий наконечник слишком близко к пыльникам (резиновым или пластиковым кожухам) или разъемам, так как при контакте с водой под давлением они могут получить повреждения.

**⚠ ПРЕДОСТЕРЕЖЕНИЕ**

- **Мойка моторного отсека, особенно водой под высоким давлением, может стать причиной отказа электрических цепей, расположенных в моторном отсеке.**
- **Не допускайте попадания воды или других жидкостей на электрические/электронные компоненты в автомобиле, поскольку это может вызвать их повреждение.**

### Вощение

Натирайте автомобиль воском, когда вода перестанет собираться на краске в капли.
Всегда мойте и сушите автомобиль перед вощением. Используйте жидкий или пастообразный воск хорошего качества и следуйте инструкциям производителя. Наносите воск на все металлические детали отделки, чтобы защитить их и сохранить блеск.

Удаление масла, смолы и аналогичных материалов с помощью пятновыводителя, как правило, снимает воск с лака. Убедитесь, что на эти места воск нанесен повторно, даже если в остальном автомобиль еще не нуждается в вощении. Не наносите воск на рельефные неокрашенные места, поскольку от этого они могут потускнеть.

### ⚠ ПРЕДОСТЕРЕЖЕНИЕ

- **Вытирая пыль или грязь с корпуса тряпкой, можно поцарапать лак.**
- **Не используйте металлические щетки, абразивные чистящие средства, кислотные моющие средства и сильные моющие средства, содержащие щелочные или едкие вещества на хромированных деталях или деталях из анодированного алюминия. Это может привести к повреждению защитного покрытия и вызвать обесцвечивание или потускнение краски.**

### *Восстановление поврежденных участков лакокрасочного покрытия*

Глубокие царапины или сколы от камней на крашеной поверхности необходимо быстро устранять. Оголенный метал быстро ржавеет, что может привести к необходимости проведения масштабного дорогостоящего ремонта.

### ✻ ПРИМЕЧАНИЕ

Если автомобиль поврежден и требует ремонта или замены металлических деталей, убедитесь в том, что в кузовной мастерской на отремонтированные или замененные детали наносят антикоррозионное покрытие.

### *Уход за полированными металлическими поверхностями*

- Для удаления гудрона и насекомых используйте специальное чистящее средство и не применяйте скребок или другие острые предметы.
- Для защиты полированных металлических поверхностей от коррозии их необходимо покрыть воском или хромовым консервантом и натереть до блеска.
- В зимнюю погоду или в прибрежных районах слой воска или консерванта на полированных металлических деталях должен быть толще. При необходимости покрывайте детали неагрессивным техническим вазелином или другими защитными составами.

### *Уход за нижней частью кузова*

Коррозионные материалы, используемые для удаления снега, льда и пыли, могут собираться на днище. Если эти материалы не удалять, в нижних частях корпуса, таких как топливопровод, рама, днище и выхлопная система, может происходить ускоренная коррозия, даже если они были обработаны средством для защиты от коррозии.

Тщательно мойте сильной струей слегка теплой или холодной воды нижнюю часть кузова автомобиля и ниши колес не реже одного раза в месяц, а также после езды по бездорожью и по окончании зимнего сезона. Уделяйте особое внимание этой части автомобиля, поскольку на ней сложно увидеть всю скопившуюся пыль и грязь. Простое смачивание въевшейся грязи без ее удаления принесет больше вреда, чем пользы. Обращайте особое внимание на эти области, поскольку в них трудно увидеть всю грязь. Смачивание дорожной грязи без ее удаления принесет больше вреда, чем пользы. Нижние края дверей, пороги и элементы рамы имеют дренажные отверстия, которые не должны забиваться грязью; вода, задерживающаяся в этих областях, может привести к коррозии.

**⚠ ПРЕДУПРЕЖДЕНИЕ**

**После мойки автомобиля проверьте работу тормозов на малой скорости — на них может попасть вода. Если эффективность торможения ухудшилась, высушите тормоза,**
**(Продолжение)**

**(Продолжение)**

**слегка нажимая педаль тормоза при движении автомобиля вперед на низкой скорости.**

### *Обслуживание алюминиевых колес*

На алюминиевые колесные диски нанесено прозрачное защитное покрытие.

- Не используйте абразивные чистящие средства, средства для полировки, растворитель или проволочные щетки для алюминиевых колес. Они могут поцарапать или повредить покрытие.
- Очищайте колесо, когда оно уже остыло.
- Пользуйтесь только мягким мылом или нейтральным моющим средством и тщательно смывайте его водой. Также обязательно очищайте колеса после езды по дорогам, посыпанным солью. Это предотвращает появления коррозии.
- Избегайте мытья колес скоростными щетками для мытья автомобилей.
- Не используйте щелочные или кислотные моющие средства. Это может привести к повреждению и коррозии алюминиевых дисков с прозрачным защитным покрытием.

### *Защита от коррозии*

#### Защита автомобиля от коррозии

Используя самые современные конструкторские решения по борьбе с коррозией, мы производим автомобили высочайшего качества. Однако это только половина дела. Для достижения долговременной коррозионной стойкости автомобиля требуется участие и соответствующие действия владельца.

#### Распространенные причины коррозии

Наиболее распространенными причинами коррозии автомобиля являются нижеследующие.

- Дорожная соль, грязь и влага, которая может скапливаться под днищем автомобиля.
- Сколы краски или защитных покрытий камнями, гравием, а также незначительные сколы и вмятины, оставляющие незащищенный металл открытым для воздействия коррозии.

### Зоны активной коррозии

Если вы живете в регионе, где автомобиль регулярно подвергается воздействию коррозионных веществ, защита от коррозии имеет особенно большое значение. К распространенным причинам ускоренной коррозии принадлежат дорожная соль, химические вещества для контроля запыленности, морской воздух и промышленные загрязнения.

### Влага — источник коррозии

Влага создает условия, в которых возникновение коррозии наиболее вероятно. Например, коррозионные процессы ускоряются при высокой влажности, особенно при температуре окружающего воздуха немного выше ноля. При таких условиях медленно испаряющаяся влага поддерживает постоянный контакт коррозионных материалов с поверхностью автомобиля.
Особенно активным источником коррозии является грязь, поскольку она медленно высыхает и удерживает влагу на поверхности автомобиля. Даже если грязь кажется сухой, она все еще может содержать влагу и способствовать коррозионным процессам.

Высокие температуры тоже могут способствовать появлению коррозии плохо вентилируемых частей автомобиля, на которых может оседать влага.
По этим причинам необходимо содержать автомобиль в чистоте и регулярно удалять с него грязь и скопления других материалов. Это относится не только к наружным поверхностям, но и к днищу автомобиля.

### Меры, способствующие предотвращению коррозии

Для предотвращения коррозии следует соблюдать описанные ниже правила.

### Содержите автомобиль в чистоте

Самый лучший способ предотвращения коррозии — это содержание вашего автомобиля в чистоте и регулярное удаление коррозионноактивных материалов. Особое внимание следует уделить днищу автомобиля.

- Если вы живете в месте, где ваш автомобиль постоянно подвергается воздействию веществ, вызывающих коррозию (дорожная соль, морской воздух, промышленные загрязнения, кислотные дожди и т. д.), необходимо уделять защите автомобиля особое внимание. В зимнее время, по крайней мере, раз в месяц необходимо промывать днище водой из шланга, а после окончания зимнего периода тщательно его промыть.
- При очистке днища автомобиля необходимо уделять особое внимание элементам конструкции, расположенным в колесных нишах и прочих недоступных местах. Выполняйте очистку тщательно; намочив, но не смыв грязь, вы будете способствовать коррозии, а не препятствовать ей. Для удаления отложений грязи или коррозионноактивных веществ особенно эффективно применение струи пара или воды под большим напором.
- При очистке нижней части дверей, элементов подвески и силовых конструкций, следите за тем, чтобы дренажные отверстия были открыты, давая возможность влаге испаряться и не скапливаться внутри, ускоряя появление коррозии.

### Поддерживайте сухость в гараже

Не паркуйте автомобиль во влажном, плохо вентилируемом гараже. Это создает благоприятную среду для коррозии. Это особенно важно, если вы моете автомобиль в гараже или въезжаете на нем в гараж, когда он еще мокрый или покрыт снегом, льдом или грязью. Даже отапливаемый гараж может иметь благоприятные условия для развития коррозии, если он хорошо не проветривается, что препятствует испарению влаги.

### Поддерживайте лакокрасочное покрытие и отделку в хорошем состоянии

Царапины или сколы на отделочном покрытии следует безотлагательно закрашивать, чтобы минимизировать вероятность коррозии. Если обнажился металл, рекомендуется обратиться в специализированную малярно-кузовную мастерскую.

Птичий помет: птичий помет агрессивен и может повредить окрашенные поверхности всего за несколько часов. Птичий помет необходимо удалять безотлагательно.

### Не пренебрегайте уходом за салоном

Под напольными ковриками и покрытиями может скапливаться влага, которая вызывает коррозию. Периодически проверяйте сухость покрытия под ковриками. Соблюдайте особую осторожность, если вы перевозите в автомобиле удобрения, чистящие вещества или химикаты.
Они должны перевозиться только в надлежащей таре, а любые разливы или утечки следует устранять, смывать чистой водой и тщательно просушивать.

## Уход за салоном

### *Общие меры предосторожности при уходе за салоном*

Не допускайте попадания на элементы салона таких химических веществ, как духи, косметические масла, солнцезащитные крема, средства для мытья рук и освежители воздуха, поскольку они могут привести к повреждению или обесцвечиванию поверхности. В случае попадания таких веществ на элементы салона, немедленно вытрите их. При необходимости используйте средства для очистки изделий из винила. Ознакомьтесь с приведенными ниже указаниями по очистке.

**⚠ ПРЕДОСТЕРЕЖЕНИЕ**

**Не допускайте попадания воды или других жидкостей на электрические/электронные компоненты в автомобиле, поскольку это может вызвать их повреждение.**

**⚠ ПРЕДОСТЕРЕЖЕНИЕ**

**Для очистки кожаных поверхностей (рулевое колесо, обшивка сидений и т. д.) используйте нейтральные чистящие средства или растворы с низким содержанием спирта. Использование растворов с высоким содержанием спирта или кислотных/щелочных чистящих средств может привести к потускнению цвета или удалению верхнего слоя кожаного покрытия.**

### *Уход за кожаными сидениями*

- Периодически очищайте сидения пылесосом для удаления пыли и песка с сидений.
  Это предотвратит истирание или повреждение кожи сидений и поддержит их в хорошем состоянии.

- Часто протирайте кожу обшивки сидений сухой или мягкой тканью.
- Достаточное использование средств для ухода за кожей может предотвратить истирание обшивки сидений и сохранить ее цвет.
  Обязательно ознакомьтесь с инструкцией или проконсультируйтесь у специалистов перед применением покрытия для кожи или средства защиты кожи.
- Кожа светлых тонов (бежевый, кремовый) легко пачкается, и загрязнения отчетливо видны на ней. Часто выполняйте очистку сидений.
- Не протирайте сидения влажной тканью. Это может привести к растрескиванию поверхности.

### *Очистка кожаных сидений*

- Незамедлительно устраняйте все загрязнения. Следуйте инструкциям ниже при удалении загрязнений различных типов.
- Косметика (солнцезащитный крем, крем-пудра и т. д.)
  - Нанесите чистящий крем на ткань и протрите загрязненный участок. Удалите крем влажной тряпкой, а затем удалите воду сухой тяпкой.
- Напитки (кофе, безалкогольный напитки и т. д.)
  - Нанесите небольшое количество нейтрального растворителя и протирайте до тех пор, пока пятно не перестанет размазываться.
- Масло
  - Немедленно удалите масло хорошо впитывающей тканью и протрите пятновыводителем, предназначенным для натуральной кожи.
- Жевательная резинка
  - Прикладывайте лед до затвердения жевательной резинки, затем постепенно удалите.

### *Сиденья, обтянутые тканью, согласно мерам предосторожности (при наличии)*

Ввиду свойств ткани ее следует регулярно чистить с помощью пылесоса. В случае загрязнения напитком или другой едой следует использовать соответствующее чистящее средство. Во избежание повреждений чехлов их необходимо чистить размашистыми движениями до самых швов, прикладывая умеренное усилие и используя мягкую губку или ткань из микрофибры. Застежки на липучке и острые предметы могут ободрать или порезать поверхность сидений. Следите, чтобы такие предметы не касались поверхности.

### *Очистка обивки и отделки салона*

#### Винил

Удалите пыль и неприлипшую грязь с виниловых поверхностей с помощью метелки или пылесоса. Очистите виниловые поверхности с помощью очистителя для винила.

### Ткань

Удалите пыль и неприлипшую грязь с тканевых поверхностей с помощью щетки или пылесоса. Обивку или коврики рекомендуется чистить слабым мыльным раствором. Свежие пятна грязи рекомендуется удалять сразу же с помощью пятновыводителя для ткани. Если свежие пятна не обработать сразу же, то они могут остаться на тканевой обивке и изменить ее цвет. Также при отсутствии надлежащего ухода могут снизиться огнеупорные свойства материала.

**⚠ ПРЕДОСТЕРЕЖЕНИЕ**

**При использовании чистящих средств или способов очистки, отличных от рекомендованных, может пострадать внешний вид тканевой обивки и ее огнеупорные свойства.**

### *Очистка поясной/плечевой ветви ремня безопасности*

Ленту ремня можно чистить с помощью любого мягкого мыльного раствора, рекомендованного для чистки обивки или ковровых покрытий. Следуйте указаниям по использованию мыла. Не отбеливайте и не перекрашивайте ленту ремня, поскольку в результате этого она может потерять свою прочность.

### *Очистка стекол с внутренней стороны*

Если внутренняя поверхность стекол автомобиля запотела (то есть, покрылась маслянистой, жирной или воскообразной пленкой), то окна нужно очистить с помощью моющего средства для стекол. Соблюдайте указания, приведенные на упаковке моющего средства для стекол.

**⚠ ПРЕДОСТЕРЕЖЕНИЕ**

**Не очищайте внутреннюю поверхность заднего стекла с помощью скребка и не царапайте ее. Так можно повредить сетку обогревателя заднего стекла.**

# СИСТЕМА СНИЖЕНИЯ ТОКСИЧНОСТИ ВЫХЛОПА (ПРИ НАЛИЧИИ)

На систему снижения токсичности выхлопа вашего автомобиля распространяется ограниченная гарантия. Подробная информация о гарантийных обязательствах приведена в буклете «Гарантийное и техническое обслуживание», который поставляется вместе с автомобилем.

Ваш автомобиль оснащен системой снижения токсичности выхлопов, которая соответствует требованиям по ограничению выбросов вредных веществ.

Система снижения токсичности выхлопа состоит из трех элементов:

1. Система понижения токсичности выхлопа в картере
2. Система контроля выделения паров топлива
3. Система понижения токсичности выхлопных газов

Для обеспечения нормальной работы системы снижения токсичности выхлопов следует проводить проверку и техническое обслуживание автомобиля в специализированной мастерской в соответствии с графиком технического обслуживания, приведенным в настоящем руководстве. Kia рекомендует обратиться к официальному дилеру Kia или партнерской сервисной компании.

**Меры предосторожности при проведении приемных испытаний в процессе технического обслуживания (с системой электронного контроля устойчивости (ESC))**

- **Во избежание пропуска зажигания в процессе динамометрического испытания, выключите систему электронного контроля устойчивости, нажав на переключатель «ESC».**
- **После завершения динамометрического испытания повторно нажмите на переключатель «ESC» и включите систему.**

## 1. Система понижения токсичности выхлопа в картере

Система принудительной вентиляции картера применяется для предотвращения загрязнения воздуха газами, просачивающимися из картера. Эта система обеспечивает приток свежего фильтрованного воздуха в картер через воздухозаборный шланг. Внутри картера свежий воздух смешивается с просочившимися газами, которые затем проходят через клапан принудительной вентиляции картера в систему впуска.

## 2. Система контроля выделения паров топлива

Система понижения токсичности паров топлива предотвращает проникновение паров топлива в атмосферу.

### *Накопитель*

Пары топлива, образующиеся внутри топливного бака, поглощаются и хранятся в бортовом накопителе. Когда двигатель работает, пары топлива, содержащиеся в накопителе, направляются в уравнительный бак через электромагнитный клапан управления продувкой.

### *Электромагнитный клапан контроля продувки (PCSV)*

Электромагнитный клапан контроля продувки управляется блоком управления двигателя (ECM); при низкой температуре охлаждающей жидкости двигателя во время холостого хода клапан PCSV закрывается, благодаря чему испарившееся топливо не поступает в двигатель. После прогрева двигателя в процессе обычного движения клапан PCSV открывается, чтобы впустить в двигатель испарившееся топливо.

## 3. Система понижения токсичности выхлопных газов

Система понижения токсичности выхлопных газов — это высокоэффективная система, которая контролирует выбросы выхлопных газов без ущерба для рабочих характеристик автомобиля.

### *Меры предосторожности, касающиеся выхлопных газов двигателя (угарный газ)*

- Среди выхлопных газов может присутствовать угарный газ. Поэтому при обнаружении запаха выхлопных газов в салоне вашего автомобиля, необходимо немедленно отправить автомобиль на проверку и ремонт. Если вы обнаружили в салоне автомобиля запах выхлопных газов, откройте все окна. И отправляйтесь в ближайший автосервис.

**⚠ ПРЕДУПРЕЖДЕНИЕ**

**■ Выхлопные газы**

**Выхлопные газы двигателя содержат угарный газ (CO). Несмотря на отсутствие у него цвета и запаха, он очень опасен и может привести к смерти при его вдыхании. Во избежание отравления следуйте перечисленным ниже указаниям.**

- Не держите двигатель включенным в закрытых помещениях (таких, как гаражи) дольше, чем это необходимо для въезда или выезда из помещения.
- Если автомобиль стоит с включенным двигателем на открытом пространстве в течение достаточно продолжительного времени, настройте систему вентиляции (по мере необходимости) таким образом, чтобы происходила подача наружного воздуха в салон.
- Не следует сидеть в припаркованном или остановленном автомобиле с включенным двигателем в течение продолжительного времени.
- Если двигатель глохнет или не может завестись, чрезмерное количество попыток запустить двигатель может привести к выходу из строя системы снижения токсичности выбросов.

### *Меры предосторожности при работе с каталитическими нейтрализаторами (при наличии)*

**⚠ ПРЕДУПРЕЖДЕНИЕ**

**■ Возгорание**

**(Продолжение)**

**(Продолжение)**

- **Горячая выхлопная система может воспламенить горючие предметы под автомобилем. Не паркуйте автомобиль над легковоспламеняющимися предметами или рядом с ними (трава, растения, бумага, листья и др.).**
- **Выхлопная и каталитическая системы очень сильно нагреваются во время работы двигателя и остаются очень горячими сразу после его выключения. Не приближайтесь к этим системам, чтобы не обжечься.**
  **Кроме того, не снимайте жаростойкий корпус вокруг выхлопной системы, не герметизируйте днище автомобиля и не покрывайте автомобиль для борьбы с коррозией. При определенных условиях это может представлять опасность возгорания.**

Автомобиль оборудован каталитическим нейтрализатором — устройством для снижения токсичности выхлопных газов.

По этой причине необходимо соблюдать следующие меры предосторожности.

- Не эксплуатируйте автомобиль при наличии признаков неисправности двигателя, таких как пропуски зажигания или заметная потеря производительности.
- Не используйте режимы работы двигателя не по назначению. Например, не следует двигаться накатом при выключенном зажигании и спускаться по крутым склонам с включенной передачей при выключенном зажигании.
- Не следует эксплуатировать двигатель на высоких оборотах холостого хода в течение длительного времени (5 минут или дольше).
- Не модифицируйте и не изменяйте какие-либо части двигателя или системы контроля выхлопов. Все проверки и регулировки следует проводить в специализированной мастерской. Kia рекомендует обратиться к официальному дилеру Kia или в сервисный центр.
- Не ездите с очень низким уровнем топлива. Если топливо закончится, это может привести к пропускам зажигания и повреждению каталитического нейтрализатора.

Несоблюдение этих мер предосторожности может привести к выходу из строя каталитического нейтрализатора и повреждению автомобиля.
Кроме того, такие действия могут привести к аннулированию гарантии.

### *Сажевый фильтр дизельного двигателя*

Система дизельного сажевого фильтра (DPF) служит для удаления сажи из выхлопного газа.
В отличие от воздушного фильтра одноразового применения, система DPF автоматически сжигает (окисляет) и удаляет скопившуюся сажу в зависимости от условий вождения. Иначе говоря, активное сжигание выполняется под контролем системы управления двигателем и за счет высокой температуры выхлопных газов при нормальных/интенсивных условиях вождения, благодаря чему скопившаяся сажа сгорает.

Однако при частом использовании автомобиля для перемещения на короткие расстояния или при длительной эксплуатации на низкой скорости процесс автоматического удаления сажи может быть нарушен вследствие низкой температуры выхлопных газов. Если количество скопившейся сажи превышает определенное значение, загорается индикаторная лампа неисправности ( ).

Если индикаторная лампа неисправности мигает, то она может выключиться при движении автомобиля на скорости более 60 км/ч (37 миль/час) или выше второй передачи, при частоте вращения двигателя 1 500~2 500 об/мин в течение определенного времени (около 25 минут).

Если индикаторная лампа неисправности () продолжает мигать или, несмотря на выполненные действия, отображается предупреждающее сообщение «Проверьте выхлопную систему», обратитесь в специализированную мастерскую для проверки системы дизельного сажевого фильтра (DPF). Kia рекомендует обратиться к официальному дилеру Kia или партнерской сервисной компании.

Если длительное время продолжать использовать автомобиль с мигающим индикатором неисправности, то возможно повреждение системы DPF и ухудшение расхода топлива.

## ⚠ ПРЕДОСТЕРЕЖЕНИЕ

### ■ Дизельное топливо (при наличии системы DPF)

**Для автомобиля с дизельным двигателем, оснащенным системой DPF, рекомендуется использовать автомобильное дизельное топливо установленной марки.**

**Использование дизельного топлива с высоким содержанием серы (более 50 частей на миллион), а также не рекомендованных к применению присадок может привести к повреждению системы DPF и появлению белого дыма.**

# Технические характеристики и информация для потребителя


Габаритные размеры ..... 8-02
Двигатель ..... 8-03
Полная масса автомобиля ..... 8-04
Объем багажного отделения ..... 8-05
Система кондиционирования ..... 8-06
Мощность лампы ..... 8-07
Шины и колеса ..... 8-08
Рекомендуемые смазочные материалы и их количество ..... 8-10
Рекомендуемый коэффициент вязкости SAE ..... 8-12
Идентификационный номер автомобиля (VIN) ..... 8-13
Сертификационная табличка автомобиля ..... 8-14
Табличка с характеристиками и давлением шин ..... 8-15
Номер двигателя ..... 8-16
Табличка компрессора кондиционера ..... 8-17
Декларация соответствия ..... 8-18
Этикетка с информацией о топливе ..... 8-19
Дизельный двигатель ..... 8-19

# ГАБАРИТНЫЕ РАЗМЕРЫ

| ЭЛЕМЕНТ | | | мм (дюймов) |
|---|---|---|---|
| Габаритная длина | | | 4 930 мм (194,1 дюйма) |
| Габаритная ширина | | | 1920 мм (75,6 дюйма) |
| Габаритная высота | | | 1790 мм (70,5 дюйма) |
| Протектор | Передние | 265/60R18 | 1 614 мм (63,6 дюйма) |
| | | 265/50R20 | |
| | Задние | 265/60R18 | 1624 мм (63,9 дюйма) |
| | | 265/50R20 | |
| Колесная база | | | 2 895 мм (114 дюймов) |

## ДВИГАТЕЛЬ

| Элемент | | (Дизельный двигатель) 3.0 VGT |
|---|---|---|
| Рабочий объем | куб. см (куб. дюймов) | 2959 (180,57) |
| Диаметр цилиндра x ход поршня | мм (дюймов) | 84 x 89 (3,3 X 3,5) |
| Порядок работы цилиндров | | 1-2-3-4-5-6 |
| Количество цилиндров | | V6-тип |

## ПОЛНАЯ МАССА АВТОМОБИЛЯ

| Элемент | (Дизельный двигатель) 3.0 VGT |
|---|---|
| GVW<br>кг | 2,885 |

## ОБЪЕМ БАГАЖНОГО ОТДЕЛЕНИЯ

| ЭЛЕМЕНТ | Минимальный объем |
|---|---|
| Система VDA | 580 / |

## СИСТЕМА КОНДИЦИОНИРОВАНИЯ

| ЭЛЕМЕНТ | Вес объема | Классификация |
|---|---|---|
| Хладагент | 950 ± 25 г | R-134a |
| Смазочное масло для компрессора | 200 г ± 15 г | PAG 30 (S-OIL) |

Более подробную информацию можно получить в специализированной мастерской.
Kia рекомендует связаться с официальным дилером Kia или партнерской сервисной компанией.

## МОЩНОСТЬ ЛАМПЫ

| Лампа | | Мощность (Вт) | Лампа накаливания |
|---|---|---|---|
| Передние | Передняя фара (ближнего света) | LED | LED |
| | Передняя фара (дальнего света) | LED | LED |
| | Габаритные огни / дневные ходовые огни | LED | LED |
| | Лампа переднего указателя поворота | LED | LED |
| | Передняя противотуманная фара / статический поворотный свет | LED | LED |
| | Боковой повторитель указателя поворота | LED | LED |
| | Лампа подсветки околодверного пространства | LED | LED |
| Задние | Лампа фонаря заднего хода | 16 | W16W |
| | Лампа стоп-сигнала и заднего габаритного огня | LED | LED |
| | Лампа заднего указателя поворота | 21 | PY21W |
| | Задняя противотуманная фара | LED | LED |
| | Дополнительный верхний стоп-сигнал | LED | LED |
| | Фонарь освещения номерного знака | 5 | W5W |
| Внутренние | Лампа подсветки карты | LED | LED |
| | Лампа подсветки зеркала в солнцезащитном козырьке | LED | LED |
| | Лампа внутреннего освещения | LED | LED |
| | Лампа перчаточного ящика | 5 | ГИРЛЯНДА |
| | Лампа багажного отделения | LED | LED |
| | Лампы освещения подножки | LED | LED |

## ШИНЫ И КОЛЕСА

| Элемент | Размер шины | Размер диска | Поставщик | Допустимая нагрузка | | Допустимая скорость | | Давление в шине [бар (фунт на кв. дюйм, кПа)] | | | | Момент затяжки гайки крепления диска [кг·м (фунт·фут, Н·м)] |
|---|---|---|---|---|---|---|---|---|---|---|---|---|
| | | | | | | | | Номинальная нагрузка | | Максимальная нагрузка | | |
| | | | | LI*1 | Кг | SS*2 | Км/ч | Спереди | Задние | Передние | Задние | |
| Полноразмерная шина | 265/60R18 | 7,5JX18 | Шины Nexen | 110 | 1 060 | H | 210 | 2,3 (33, 230) | 2,3 (33, 230) | 2,3 (33, 230) | 2,3 (33, 230) | 11~13 (79~94, 107~127) |
| | 265/50R20 | 8.0JX20 | Шины Hankook | 107 | 975 | V | 240 | 2,3 (33, 230) | 2,3 (33, 230) | 2,3 (33, 230) | 2,3 (33, 230) | |

*1 Индекс нагрузки
*2 Символ категории скорости

### ⚠ ПРЕДОСТЕРЕЖЕНИЕ

**Все устанавливаемые на замену шины автомобиля должны соответствовать по размеру оригинальным.**
**Использование шин другого размера может привести к повреждению связанных деталей или ухудшению эффективности их работы.**

## ✻ ПРИМЕЧАНИЕ

- При замене шин рекомендуется использовать шины той же марки, которые изначально поставлялись в комплекте с автомобилем. В противном случае возможно ухудшение управляемости.
- По мере увеличения высоты над уровнем моря атмосферное давление уменьшается.
  Поэтому необходимо периодически проверять давление в шинах и при необходимости их подкачивать.
  При увеличении высоты над уровнем моря необходимо увеличить давление в шинах на: 1,5 фунта на кв. дюйм/км

# РЕКОМЕНДУЕМЫЕ СМАЗОЧНЫЕ МАТЕРИАЛЫ И ИХ КОЛИЧЕСТВО

Для обеспечения предусмотренных эксплуатационных характеристик и увеличения срока службы двигателя и силового агрегата следует использовать смазочные материалы соответствующего качества. Качественные смазочные материалы также влияют на эффективность работы двигателя и снижают расход топлива.
На вашем автомобиле рекомендуется использовать нижеследующие смазочные материалы и жидкости.

| Смазка | | Объем | Классификация |
|---|---|---|---|
| Моторное масло*1 *2(слив и замена)<br>Kia RECOMMENDS RECOMMANDE РЕКОМЕНДУЕТ TOTAL QUARTZ | (Дизельный двигатель) 3.0 VGT | 7,4 л<br>(7,81 кварт США) | ACEA C2/C3 5W-30 |
| Расход моторного масла | Нормальные условия вождения | МАКС. 1 л/1.500 км | – |
| | Сложные условия вождения | МАКС. 1 л/1.000 км | |
| Жидкость автоматической коробки передач | | 9,6 л<br>(<br>10,1 амер.кварты) | ATF SP-IV |
| Охлаждающая жидкость | | 14,7 л<br>(15,53 кварт США) | Смесь антифриза и дистиллированной воды (для алюминиевого радиатора: охлаждающая жидкость на основе этиленгликоля) |
| Тормозная жидкость | | 0,7~0,8 л<br>(<br>0,7~0,8 кварт США<br>) | SAE J1704 DOT-4LV, ISO4925 CLASS-6, FMVSS116 DOT-4 |

| Смазка | | Объем | Классификация |
|---|---|---|---|
| Масло дифференциала | Спереди | 1,3~1,4 *л* (1,4~1,5 кварт США) | ГИПОИДНОЕ МАСЛО SAE 90, API GL-5 |
| | Сзади | 1,7~1,9 *л* (1,9~2,0 кварт США) | |
| Масло раздаточной коробки (полный привод) | | 1,48—1,68 *л* (1,56—1,78 амер.кварты) | ATF MOBILFLUID LT или эквивалентное |
| Топливо | | 82 *л* (21,7 амер. гал.) | Подробнее см. в разделе “Требования к топливу” на странице 1-03. |

*1 Рекомендуемые значения вязкости SAE см. на следующей странице.

*2 В данный момент доступны моторные масла с маркировкой «Energy Conserving Oil» (Энергосберегающее масло). Помимо дополнительных преимуществ они сокращают расход топлива за счет уменьшения объема топлива, необходимого для преодоления сил трения в двигателе. Зачастую такие положительные факторы трудно оценить при повседневной эксплуатации автомобиля, но за год экономия средств и энергоресурсов может оказаться значительной.

## Рекомендуемый коэффициент вязкости SAE

### ⚠ ПРЕДОСТЕРЕЖЕНИЕ

**Перед тем как проверять уровень смазочного материала или сливать его, обязательно очищайте область вокруг пробки заливной горловины, пробки сливного отверстия или масляного щупа. Это особенно важно при эксплуатации автомобиля в условиях повышенной запыленности и загрязненности, а также на грунтовых дорогах. Очистка крышки и щупа предотвратит попадание пыли и песка в двигатель и другие механизмы, которые могут быть повреждены.**

Вязкость (густота) моторного масла влияет на расход топлива и работу автомобиля в холодную погоду (запуск двигателя и текучесть моторного масла). Моторные масла с меньшей вязкостью обеспечивают меньший расход топлива и более высокие рабочие показатели в холодную погоду, однако для правильной смазки двигателя в жаркую погоду необходимы моторные масла с большей вязкостью. Если вязкость используемых масел отличается от рекомендованных значений, это может привести к повреждению двигателя.
При выборе типа масла, принимайте во внимание диапазон температур, в которых будет эксплуатироваться ваш автомобиль до следующей замены масла. Выбор масла рекомендованной вязкости выполняется по таблице.

**Диапазон температур и вязкость по SAE**

| | | | | | | | | | |
|---|---|---|---|---|---|---|---|---|---|
| Температура | °C | -30 | -20 | -10 | 0 | 10 | 20 | 30 | 40 |
| | (°F) | -10 | 0 | 20 | 40 | 60 | 80 | 100 | |
| (Дизельный двигатель) 3.0 VGT | | 5W-30 | | | | | | | |
| | | 0W-30*1 | | | | | | | |

*1 : Предназначен только для областей с очень низкой температурой и ограничения действуют по условиям вождения и области. (В частности, не рекомендуется для продолжительной работы с высокой нагрузкой и на высокой скорости.)

# ИДЕНТИФИКАЦИОННЫЙ НОМЕР АВТОМОБИЛЯ (VIN)

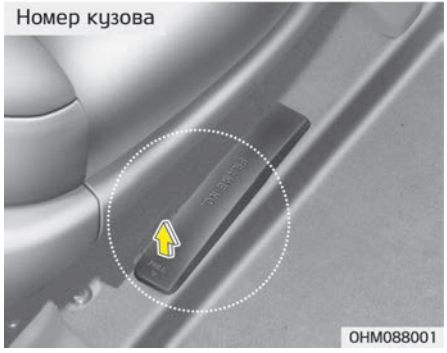


Идентификационный номер автомобиля (VIN) — это номер, используемый при регистрации автомобиля и во всех юридических процедурах, связанных с правом собственности на него.
Этот номер выбит на полу под пассажирским сиденьем. Чтобы проверить номер, поднимите накладку.

Номер VIN также указан на табличке, прикрепленной к верхней части приборной панели. Номер на табличке можно легко разглядеть снаружи через лобовое стекло.

# СЕРТИФИКАЦИОННАЯ ТАБЛИЧКА АВТОМОБИЛЯ

На сертификационной табличке автомобиля, прикрепленной к средней стойке кузова со стороны водителя (или переднего пассажира), указан идентификационный номер автомобиля (VIN).

## ТАБЛИЧКА С ХАРАКТЕРИСТИКАМИ И ДАВЛЕНИЕМ ШИН

Шины, установленные на новом автомобиле, имеют наивысшие эксплуатационные характеристики в обычном режиме движения.
На табличке с информацией о шинах, расположенной на средней стойке кузова со стороны водителя, указывается давление в шинах, рекомендованное для данного автомобиля.

## НОМЕР ДВИГАТЕЛЯ

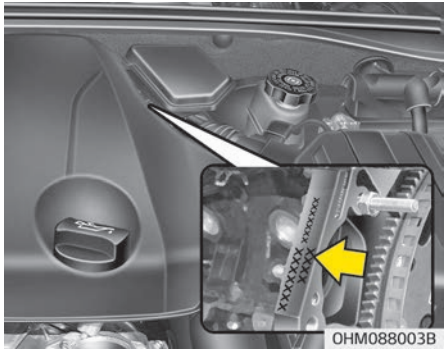


Номер двигателя выбит на блоке цилиндров, как показано на иллюстрации.

## ТАБЛИЧКА КОМПРЕССОРА КОНДИЦИОНЕРА

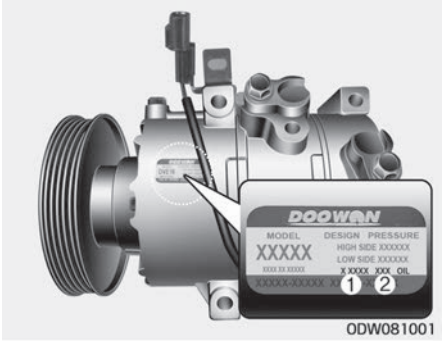


Табличка компрессора содержит сведения о типе компрессора, которым оснащен автомобиль, в частности, модель, номер по каталогу поставщика, серийный номер, хладагент (1) и компрессорное масло (2).

# ДЕКЛАРАЦИЯ СООТВЕТСТВИЯ (ПРИ НАЛИЧИИ)

■ Например

Радиочастотные компоненты автомобиля соответствуют требованиям и другим положениям Директивы 1995/5/EC.
Более подробная информация о декларации соответствия от производителя представлена на веб-сайте компании Kia по адресу:
http://www.kia-hotline.com

## ЭТИКЕТКА С ИНФОРМАЦИЕЙ О ТОПЛИВЕ (ПРИ НАЛИЧИИ)

### Дизельный двигатель

Этикетка с информацией о потребляемом топливе размещена на крышке заливной горловины бака.

A- Топливо: дизельное топливо

B- Идентификаторы для дизельного топлива с добавлением сложноэфирного биотоплива

❉ Этот символ обозначает используемое топливо.
Не используйте другие виды топлива.

C- Более подробную информацию см. в подразделе “Требования к топливу” на странице 1-03.

# Приложение I

ПРИЛОЖЕНИЕ..... 9-02
Аудиосистема..... 9-05
Этикетка компрессора кондиционера..... 9-13

# ПРИЛОЖЕНИЕ

## Требования к топливу

- DPF: Сажевый фильтр дизельного двигателя

## Сиденье

- ACTIVE: Активный подголовник
- HIGH: Выс.
- MIDDLE: Средн.
- LOW: Низк.
- OFF: Выкл.

## Ремень безопасности

- На всех ремнях безопасности расположена этикетка ремня безопасности. Данная этикетка указывает на то, что автомобиль отвечает требованиям директивы по безопасности ремней безопасности, разработанной Европейской экономической комиссией ООН. На ней указаны номер норматива, номер корректировки норматива, номер подтверждения, имя производителя, дата изготовления, номер части, номер модели и т. д.
- На ремне безопасности заднего центрального сиденья показано, как правильно закреплять ремень безопасности.

## Детское удерживающее устройство

- ISOFIX: Организация международных стандартов FIX
- TOP TETHER: Верхнее привязное крепление

## Подушка безопасности

- AIRBAG: Подушка безопасности
- SRS AIRBAG: Подушка безопасности пассивной системы безопасности
- PASSENGER: Пассажир
- ON: Вкл.
- OFF: Выкл.

## Система бесключевого доступа

- HOLD: Нажмите и удерживайте кнопку в течение 1 секунды.

## Электронный ключ

- HOLD: Нажмите и удерживайте кнопку в течение 1 секунды.

## Противоугонная сигнализация

- WARNING: Предупреждение
- SECURITY SYSTEM: Система безопасности

## Система иммобилайзера

- ECU: Блок управления двигателем

## Замки дверей

- LOCK: Блокировка

## Багажник

- OPEN: Разомкнуто

## Крышка багажника

- OPEN: Открыта

## Топливо

- DIESEL: Дизель
- WARNING: Предупреждение

## Стекла

- AUTO: Автоматические
- AUTO DOWN: Автоматическое опускание

## Рулевое колесо

- EPS: Усилитель руля с электронным управлением

## Зеркала

- MIRROR: Зеркало

## Приборная панель

- RPM: Обороты в минуту
- H: Горяч.
- C: Холодн.
- F: Полн.
- E: Пусто
- LCD: Жидкокристаллический дисплей
- TFT: Тонкопленочный транзистор
- A/V: Аудио или видео
- TBT: Навигация с указанием поворотов

## Камера заднего вида

- Warning! Check surroundings for safety: Предупреждение! Проверьте безопасность окружения

## Особенности интерьера

- CUP: Чашка
- ASH TRAY: Пепельница
- BOTTLE ONLY: Только бутылка
- USB: Универсальная последовательная шина
- AUX: Вспомогательное устройство
- iPod: Является торговой маркой корпорации Apple Inc.

## Положение ключа

- LOCK: Блокировка
- ACC: Дополнительное оборудование
- ON: Вкл.
- START: Пуск

## Рейка крыши

- FRT: Перед

## Выключатель зажигания

- PUSH: Надавить
- LOCK: Блокировка
- ACC: Дополнительное оборудование
- ON: Вкл.
- START: Пуск

## Автоматическая коробка передач

- SHIFT LOCK RELEASE: Снятие блокировки переключе ния
- S/Lock: Блокировка переключения передач

## Стояночный тормоз (педаль)

- PUSH ON ↔ OFF:
  Чтобы задействовать стояночный тормоз, нажмите педаль стояночного тормоза до конца. Чтобы снять стояночный тормоз, повторно нажмите на педаль, затем педаль автоматически вернется в полностью отпущенное положение.

## Стояночный тормоз (электрический стояночный тормоз (EPB))

- PULL: Тянуть

## Авт. пневматическая подвеска

- AIR SUSPENSION: Авт. пневматическая подвеска

## Система круиз-контроля

- /CRUISE: Включает или выключает систему круиз-контроля
- ON, OFF: Включает или выключает систему круиз-контроля
- O/CANCEL: Отменяет работу системы круиз-контроля
- RES+/RES ACCEL: Восстанавливает или увеличивает скорость круиз-контроля

- SET-/COAST SET: Ус танавливает или уменьшает скорость круиз-контроля
- SCC (Smart cruise control): Интеллектуальный круиз-контроль

## Система регулировки скорости

- : Включает или выключает систему контроля ограничения скорости.
- ON, OFF: Включает или выключает систему контроля ограничения скорости.
- O/CANCEL: Отменяет установленное ограничение скорости
- RES+: Восстанавливает или увеличивает ограничение скорости, контролируемое системой
- SET-: Устанавливает или уменьшает ограничение скорости, контролируемое системой

## Усовершенствованная система безопасного управления автомобилем (AVSM)

- AVSM: Усовершенствованная система безопасного управления автомобилем

## Запасная шина

- OPEN: Открыть
- CLOSE: Закрыть
- SPARE TIRE: Запасная шина

## Двигатель

- DOHC 16V: Два верхних распределительных вала 16 клапанов
- GDI: Система прямого впрыска топлива
- T-GDI: Система прямого турбо-впрыска топлива
- CRDI 16V: Система «Топливная рампа» с прямым впрыском 16 клапанов
- CRDI: Система «Топливная рампа» с прямым впрыском
- CRDI 24V: Система «Топливная рампа» с прямым впрыском 24 клапана
- V6: Шестицилиндровый V-образный двигатель
- 2.5 TCI: Интеркулер с турбонагнетателем 2,5л
- HOT: Горячо! Не прикасайтесь

## Моторное масло

- : Моторное масло
- ENG OIL: Моторное масло
- OPEN: Разомкнуто
- F: Полн.
- L: Низк.

## Охлаждающая жидкость

- COOLANT: Охлаждающая жидкость
- ENGINE COOLANT: Жидкость системы охлаждения двигателя
- F: Полн.
- L: Низк.
- OPEN: Разомкнуто
- CLOSE: Закрыто
- : Расширительный бачок

## Тормозная жидкость/жидкость сцепления

- MAX: Максимум
- MIN: Минимально

## Бачок гидроусилителя

- OPEN: Разомкнуто
- CLOSE: Закрыто

- COLD: Холодн.
- HOT: Горячо
- MAX: Максимум
- MIN: Минимально
- POWER STEERING FLUID: Рабочая жидкость усилителя рулевого управления
- USE ONLY APPROVED POWER STEERING OIL FLUID FILL TO PROPER LEVEL: Используйте только одобренную рабоЧую жидкость усилителя рулевого управления; заполняйте резервуар до указанного уровня

## Жидкость для АКПП

- C: Холодн.
- HOT: Горячо

## Жидкость для стеклоомывателя

- WASHER ONLY: Только стеклоомыватель

## Аккумуляторная батарея

- : Неправильно утилизированная батарея может оказывать вредное влияние на окружающую среду и здоровье человека. Утилизируйте батарею согласно местным законам и нормам.
- : В батарее содержится свинец. Не выбрасывайте ее после использования. Рекомендуем вернуть АКБ авторизованному дилеру Kia.

## Предохранители

- OBD: Бортовая система диагностики
- FUSE: Предохранитель

## Огни

- OPEN: Открыть
- CLOSE: Закрыть
- LOCK: Блокировка
- HLLD: Корректор угла наклона фар
- U: Вверх
- D: Вниз

## и т.д.

- MAX □□ Kgf: Не перегружайте □□ Kgf
- Текст на лампе, бампере, колесном кожухе и брызговике указывает материал, из которого изготовлены части и необходим при обслуживании автомобиля.
- Этикетка хладагента находится под капотом двигателя на автомобилях CERATO или cee'd, или на верхней крышке радиатора на автомобилях SORENTO. Данная этикетка содержит сведения о классификации и количестве хладагента, а также классификации компрессорного масла.

## Аудиосистема

| Наименование | Описание |
|---|---|
| FM1 | FM1 |
| FM2 | FM2 |
| FMA | FM радио (автосохранение) |
| AM | AM |

| Наименование | Описание |
|---|---|
| AMA | AM радио (Автосохранение) |
| P1~P6 | Предустановка кнопок 1~6 |
| ST | Стерео |
| SCAN | СКАНИРОВАНИЕ |
| Auto Store | Автоматическое сохранение |
| AST | Автоматическое сохранение |
| P. SCAN | Искать станции |
| PTY | Тип программы вещания |
| PTY Search | Поиск по типу передачи |
| PT Search | Поиск по типу передачи |
| No Station | Станция отсутствует |
| ST | Стерео |

| Наименование | Описание |
|---|---|
| AF (Alternative Frequency) | Альтернативная частота |
| TA | Функция информирования о плотности дорожного движения |
| LO | Местные |
| REG | Регион |
| SCAN | СКАНИРОВАНИЕ |
| DISC RPT | Повторное воспроизведение диска |
| RPT | Повтор |
| FLD. RPT | Повторное воспроизведение всех треков в папке |
| ALL RDM | Воспроизведение (всех) композиций в произвольном порядке |

| Наименование | Описание |
|---|---|
| FLD.RDM | Произвольное воспроизведение всех треков в папке |
| AUX | Дополнительно |
| RSE | Развлекательная система заднего сиденья |
| Loading iPod® | Загрузка iPod® |
| RDM | Воспроизведение (всех) композиций в произвольном порядке |
| ALB.RDM | Воспроизведение треков альбома в произвольном порядке |
| ALB.RDM RPT | Воспроизведение треков альбома в произвольном порядке + повтор |

| Наименование | Описание |
|---|---|
| RDM RPT | Повтор в произвольном порядке |
| None | ОТСУТСТВУЮТ |
| News | НОВОСТИ |
| Affairs | СОБЫТИЯ |
| Info | ИНФОРМАЦИЯ |
| Sport | СПОРТ |
| Educate | ОБРАЗОВАНИЕ |
| Drama | ДРАМА |
| Culture | КУЛЬТУРА |
| Science | НАУКА |
| Varied | РАЗНОЕ |
| Pop M | Поп-музыка |
| Rock M | Рок-музыка |
| Easy M | Легкая музыка |
| Light M | Легкая классика |
| Classics | Серьезная классика |
| Other M | Другая музыка |
| Weather | ПОГОДА |

| Наименование | Описание |
|---|---|
| Finance | ФИНАНСЫ |
| Children | Программы для детей |
| Social | Общественные события |
| Religion | РЕЛИГИЯ |
| Phone-In | ВХОД ДЛЯ ТЕЛЕФОНА |
| Travel | ДВИЖЕНИЕ |
| Leisure | ОТДЫХ |
| Jazz | Джаз |
| Country | Музыка кантри |
| Nation M | Этническая музыка |
| Oldies | Старая музыка |
| Folk M | Народная музыка |
| Document | Документальные передачи |
| PTY None | Тип программы вещания ОТСУТСТВУЕТ |

| Наименование | Описание |
|---|---|
| RDS Search | Повтор в произвольном порядке |
| TMC | Канал дорожных сообщений |
| CD | КОМПАКТ-ДИСК |
| Reading Error | Ошибка чтения |
| Deck Init | Инициализация проигрывателя компакт-дисков |
| Disc Checking | Проверка диска |
| Wait | Ожидание |
| No Disc | Диск отсутствует |
| Disc Full | Диск заполнен |
| Reading CD | Чтение компакт-диска |

| Наименование | Описание |
|---|---|
| Loading CD | Загрузка компакт-диска |
| Changing CD | Замена компакт-диска |
| Insert CD | Вставить компакт-диск |
| Ejecting CD | Извлечение компакт-диска |
| Audio Track 00 | Аудио-трек 00 |
| Audio CD | Звуковой компакт-диск |
| Track | Трек |
| Disc Title | Название диска |
| Disc Artist | Исполнитель диска |
| Track Title | Название трека |
| Track Artist | Исполнитель трека |
| Total Track | Всего треков |

| Наименование | Описание |
|---|---|
| No Disc Title | Название диска отсутствует |
| No Disc Artist | Исполнитель диска отсутствует |
| No Track Title | Название трека отсутствует |
| No Track Artist | Исполнитель трека отсутствует |
| File Name | Название файла |
| Title | Название |
| Artist | Исполнитель |
| Album | Альбом |
| Folder | Папка |
| Total File | Всего файлов |
| No Title | Название отсутствует |
| No Artist Name | Имя исполнителя отсутствует |

| Наименование | Описание |
|---|---|
| No Album Name | Название исполнителя отсутствует |
| Root | Корень папки |
| Connected | Подключено |
| No Media | Носитель информации отсутствует |
| Reading USB | Чтение USB-устройства |
| Empty USB | Пустое USB-устройство |
| File Name | Название файла |
| Title | Название |
| Folder | Папка |
| Total File | Всего файлов |
| No Title | Название отсутствует |
| No Artist Name | Имя исполнителя отсутствует |
| No Album Name | Название исполнителя отсутствует |

| Наименование | Описание |
|---|---|
| Root | Корень папки |
| Reading iPod® | Чтение iPod® |
| Not Support | Не поддерживается |
| Empty iPod® | Пустой iPod® |
| Reading Error | Ошибка чтения |
| Title | Название |
| All | Все |
| Albums | Альбомы |
| Artists | Исполнители |
| Playlists | Списки воспроизведения |
| Songs | Композиции |
| Genres | Жанры |
| Composers | Композиторы |
| Root | Корень |
| Rear Seat Entertainment Not Ready | Развлекательная система заднего сиденья не готова |

| Наименование | Описание |
|---|---|
| Battery Discharge Warning | Предупреждение о разрядке батареи |
| Battery Discharge Start the Engine | Батарея разряжена, запустить двигатель |
| Start the Engine | Запустить двигатель |
| Scroll | Прокрутка текста |
| SDVC | Регулировка громкости в зависимости от скорости / Регулировка гр. в зависимости от скорости |
| Sound | Звуковой эффект |
| P.Bass | Усиление низких частот |
| Low | Низкие |
| Mid | Средние |
| High | Высокие |

| Наименование | Описание |
|---|---|
| V-EQ | Настраиваемый эквалайзер |
| Normal | Нормально |
| Dynamic | Динамически |
| Surround | Объемный звук |
| Phone | Настройки телефона |
| Pair | Сопряжение с телефоном |
| Select | Выбор и подключение телефона |
| Delete | Удалить телефон |
| Priority (change Priority) | Изменить приоритет |
| Music | Потоковая передача звука по Bluetooth |
| BT Off | Выключить Bluetooth |
| BT Setup | Настройка Bluetooth |

| Наименование | Описание |
|---|---|
| BT Vol. | Громкость Bluetooth |
| Bluetooth Vol. MAX | Максимальная громкость Bluetooth |
| Bluetooth Vol. MIN | Минимальная громкость Bluetooth |
| Clock | Настройка часов |
| 12/24 Hr. | Формат времени (12/24 ч) |
| Time | Установка времени |
| Use Tuning Knob | Используйте ручку настройки |
| Automatic RDS Time | Время автоматической системы передачи данных по каналу радиотрансляции |

| Наименование | Описание |
|---|---|
| Manual Setting | Ручная настройка |
| Display | Настройка дисплея |
| Temp. | Настройка отображения температуры |
| Radio | Настройка радио |
| SAT | Спутниковое радио SIRIUS |
| Cat./Ch. | КАТЕГОРИЯ/ КАНАЛ |
| Artist/Title | Исполнитель/ Название |
| Language | Выбор языка |
| RDS | RDS (система передачи данных по каналу радиотрансляции) |

| Наименование | Описание |
|---|---|
| Radio Data System News | Новости системы передачи данных по каналу радиотрансляции |
| AF | Альтернативная частота |
| TA Vol. | Громкость дорожных оповещений/ Гр. дорожных оповещений |
| | Громкость дор. оп. |
| TA Volume | Громкость дорожных оповещений/ Гр. дорожных оповещений |
| | Громкость дор. оп. |
| Region | Регион |
| On / Off | On/Off (вкл/ выкл) |
| Auto | Автоматич. |

| Наименование | Описание |
|---|---|
| Return | Возврат |
| Main | Основные настройки |
| Media | Информация проигрывания MP3 |
| German | Немецкий |
| English(UK) | Английский (UK) |
| French | Французский |
| Italian | Итальянский |
| Spanish | Испанский |
| Dutch | Нидерландский |
| Swedish | Шведский |
| Danish | Датский |
| Russian | Русский |
| Portuguese | Португальский |
| Sound | Настройка аудио |
| Bass | Низкие частоты |
| Middle | Средние |

| Наименование | Описание |
|---|---|
| Treble | Высокие частоты |
| Fader | Микшер |
| Balance | Баланс |
| Incoming Call | Входящий вызов |
| Private Mode | Режим скрытой связи |
| Call Ended | Вызов завершен |
| System Not Ready Please Wait a Moment | Система не готова, Пожалуйста, подождите |
| Searching - - -Pass-key 0000 | Поиск- - - Ключ доступа 0000 |
| Pairing Over | Сопряжение окончено |
| Connecting | Соединение |
| Phone slot is full | Телефонный разъем занят |
| CONN | СОЕДИНЕНИЕ |
| Connection Complete | Соединение завершено |

| Наименование | Описание |
|---|---|
| Connection Failed | Сбой соединения |
| Pairing Failed | Сбой сопряжения |
| Priority | Приоритет |
| DEL PHONE | УДАЛ. ТЕЛЕФОН |
| BT ON | ВКЛ BT |
| BT OFF | ВЫКЛ BT |
| Deleted | Удалено |
| Listening | Прослушивание |
| Back | Назад |
| Vehicle is moving Not available | Не доступно - автомобиль в движении |
| Call Ended | Вызов завершен |
| Active Call | Активный вызов |
| Phone Number | Номер телефона |
| Redial | Повтор |

| Наименование | Описание |
|---|---|
| Pairing Complete | Сопряжение завершено |
| Select Phone | Выбрать телефон |
| Connection Complete | Соединение завершено |
| Connection Failed | Сбой соединения |
| Connecting | Соединение |
| Delete Phone | Удалить телефон |
| Deleted | Удалено |
| Transfer Complete | Передача завершена |
| Pairing Over | Сопряжение завершено |
| Pair Phone | Сопряжение с телефоном |
| Searching - - - Passkey 0000 | Поиск - - - Ключ доступа 0000 |
| Priority | Приоритет |
| Phone Priority | Приоритет телефона |

| Наименование | Описание |
|---|---|
| Phonebook | Телефонная книга |
| Bluetooth System ON | Система Bluetooth вкл |
| Bluetooth System OFF | Система Bluetooth выкл |
| Downloading Phonebook | Загрузка списка контактов |
| Please say a command | Пожалуйста, произнесите команду |
| No Phone paired Please pair a phone | Телефон не сопряжен, подключите телефон |
| Help | Справка |
| Call Transferred | Переадресация вызова |
| Please Wait | Пожалуйста, подождите |
| MP3 Play | MP3 Pla |
| Mic Mute Off | Выкл блок. микрофона |
| Mic Mute On | Вкл блок. микрофона |

| Наименование | Описание |
|---|---|
| Mute (AUDIO MUTE) | Выкл. звук (ВЫКЛ. АУДИО) |
| Volume | Громкость |
| Min | Минимум |
| Max | Максимум |
| Incoming Volume | Входящая громкость |
| Max | Максимум |
| R | ВПРАВО |
| L | ВЛЕВО |
| F | ПЕРЕДНИЙ |
| R | ЗАДНИЙ |
| SETUP | НАСТРОЙКА |
| Text Scroll | Прокрутка текста |
| On | Вкл |
| Off | Выкл. |
| MP3 Play Info. | Информация проигрывания MP3 |
| Power Bass | Усиление низких частот |

| Наименование | Описание |
|---|---|
| UK ENGLISH | АНГЛИЙСКИЙ (UK) |
| POLISH | ПОЛЬСКИЙ |
| “Call” Say “By number” or “By name” | Для набора номера произнести «По номеру» по «По имени» |

## Этикетка компрессора кондиционера

■ Тип A

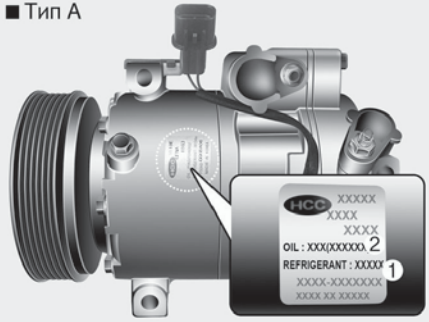


■ Тип B

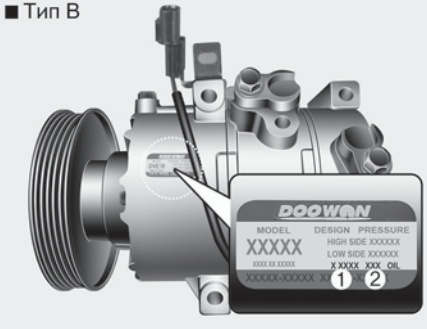


На этикетке компрессора указаны модель, номер детали поставщика, серийный номер, тип хладагента (1) и тип холодильного масла (2).

## А

Аварийная световая сигнализация.....6-02
Аварийное торможение.....5-150
Автоконтроль уровня комфорта..... 4-160
Автоматическая коробка передач..... 5-14
Работа автоматической коробки передач.....5-14
Ручной режим.....5-18
Снятие блокировки переключения передач..... 5-19
Автоматическая система обогрева и конди-
ционирования воздуха.....4-133
Автоматический датчик освещенности..... 4-113
Автоматическое удержание..... 5-41
Аккумулятор.....7-38
Зарядка аккумулятора.....7-40
Повышение срока службы аккумулятора..... 7-38
Сброс настроек элементов.....7-41
Табличка с указанием емкости аккумулятора....7-40
Антиблокировочная тормозная система (ABS).....5-45

## Б

Боковая подушка безопасности.....3-67
Буксировка.....6-27
Аварийная буксировка.....6-28

## В

Вентиляция сидений..... 4-159
Внедорожное управление.....5-23
Внешние принадлежности.....4-171
Внутреннее зеркало заднего вида.....4-62
Внутреннее освещение.....4-126,4-129
Лампа багажного отделения.....4-127
Лампа внутреннего освещения.....4-126
Лампа освещения подножки.....4-127
Лампа перчаточного ящика.....4-127
Лампа подсветки зеркала в солнцезащит-
ном козырьке..... 4-128
Лампа подсветки карты.....4-126
Вождение в зимний период.....5-179
Зимние шины.....5-179
Колесные цепи.....5-180
Воздухоочиститель.....7-32
Замена фильтра.....7-32
Воздушный фильтр системы климат-
контроля..... 4-148,7-34
Замена фильтра.....7-34
Осмотр фильтра.....7-34
Впереди идущий автомобиль отъехал.....5-115
Вращение шин.....7-45

Вспомогательная система предотвращения столкновения в слепой зоне (BCA)..... 5-98
Неисправность функции..... 5-107
Отключение функции..... 5-107
Вспомогательная функция предотвращения лобового столкновения (FCA) (совокупность датчиков) ..... 5-64
Вспомогательная функция предотвращения лобового столкновения (FCA) (совокупность датчиков)
Неисправность функции..... 5-81
Отключение функции..... 5-81

## Г

Габаритные размеры..... 8-02
График технического обслуживания..... 7-10
Обычный график техобслуживания..... 7-11
Техобслуживание в жестких условиях эксплуатации..... 7-16

## Д

Датчик обнаружения..... 5-66,5-91,5-99,5-112
Дверь багажного отделения..... 4-26
Закрытие двери багажного отделения..... 4-29
Открытие двери багажного отделения..... 4-28
Устройство аварийного разблокирования двери багажного отделения..... 4-33
Двигатель..... 8-03
Двигатель не запускается..... 6-04
Движение в дождливую погоду..... 5-176
Движение в ночное время..... 5-176
Движение по автомагистрали..... 5-177
Движение по бездорожью..... 5-177
Движение по затопленным местам..... 5-177
Действия с ключом..... 4-04
Декларация соответствия..... 5-159,8-18
Держатель для напитков: см. раздел «Подстаканник»..... 4-155
Держатель для солнцезащитных очков..... 4-153
Детское автокресло..... 3-38
«Закрепление детского автокресла с помощью системы «ISOFIX» и якорной системы «Tether Anchorage»»..... 3-49
«Закрепление детского автокресла с помощью системы якорных ремней»..... 3-48
«Установка детского автокресла с использованием поясного/плечевого ремня безопасности»..... 3-41
Дисплеи: см. раздел «Комбинация приборов»..... 4-67

Дистанционное управление (наружное зеркало заднего вида)..... 4-64
Дистанционный доступ без ключа
Замена батарейки.....4-09
Меры предосторожности при работе с передатчиком.....4-08
Домкрат и инструменты.....6-17

## Ж

ЖК-дисплей.....4-75
Маршрутный компьютер.....4-79
Режим маршрутного компьютера..... 4-77
Режим пользовательских настроек..... 4-79
Режимы ЖК-дисплея.....4-76
Режимы движения..... 4-79
Сервисный режим..... 4-78
Сообщения на ЖК-дисплее..... 4-82
Управление ЖК-дисплеем.....4-75
Жидкость для стеклоомывателя.....7-30
Проверка уровня омывающей жидкости.....7-30
Жидкость для тормозной системы..... 7-28
Проверка уровня тормозной жидкости..... 7-28
Жидкость
Жидкость для стеклоомывателя..... 7-30
Жидкость для тормозной системы.....7-28

## З

Заднее сиденье..... 3-13
Замена батарейки.....4-09
Замена колеса.....7-48
Замена колеса с системой TPMS (система контроля давления в шинах)..... 6-14
Замена шин.....7-46
Замки дверей..... 4-14
Замок задней двери с защитой от детей..... 4-18
Изнутри автомобиля.....4-15
Переключатель центрального замка дверей..... 4-16
Снаружи автомобиля.....4-14
Управление замками дверей снаружи автомобиля.....4-14
Функции блокировки/разблокировки дверей.....4-17
Замок задней двери с защитой от детей.....4-18
Запишите номер вашего ключа..... 4-04
Запуск в экстренной ситуации.....6-05
Запуск от внешнего источника.....6-05
Запуск двигателя при помощи интеллектуального ключа..... 5-10
Запуск от внешнего источника.....6-05
Зарядное устройство USB.....4-162,4-164
Звуковой сигнал.....4-60

Зеркала..... 4-62
Внутреннее зеркало заднего вида.....4-62
Дистанционное управление.....4-64
Наружное зеркало заднего вида.....4-63
Складывание наружного зеркала заднего вида. 4-65
Зимние шины..... 5-179
Замена шин..... 6-19
Компактное запасное колесо.....6-23
Снятие запасного колеса.....6-18
Хранение запасного колеса..... 6-18

## И

Идентификационный номер автомобиля (VIN)..... 8-13
Иммобилайзер.....4-04
Индикатор переключения передач..... 4-73
Индикаторные лампы.....4-96
Интеллектуальный ключ
Интеллектуальный ключ.....4-04
Функция интеллектуального ключа..... 4-06
Интеллектуальный круиз-контроль (SCC).....5-120

## К

Как пользоваться этим руководством..... 1-02
Капот.....4-45
Карман на спинке сиденья (передний)..... 3-12
Ключи
Действия с ключом..... 4-04
Запишите номер вашего ключа.....4-04
Иммобилайзер..... 4-04
Кнопка «ENGINE START/STOP» (Запуск/остановка двигателя)
Запуск двигателя..... 5-10
Кнопка «ENGINE START/STOP» (Запуск/остановка двигателя) с подсветкой.....5-08
Кнопка «ENGINE START/STOP» (Запуска/остановки двигателя)
Положение кнопки «ENGINE START/STOP» (Запуска/остановки двигателя).....5-08
Кнопка «ENGINE START/STOP» (запуска/остановки двигателя).....5-08
Кнопка блокировки стеклоподъемника.....4-42
Колесные цепи..... 5-180
Количество (смазочные материалы).....8-10
Комбинация приборов..... 4-67
Индикаторные лампы..... 4-96
Маршрутный компьютер.....4-79
Приборы.....4-68
Режим пользовательских настроек..... 4-79
Режимы движения..... 4-79
Сигнальные и индикаторные лампы..... 4-87

Сигнальные лампы..... 4-87
Управление комбинаций приборов..... 4-67
Комбинированная панель: см. раздел «Панель приборов»..... 4-67
Компактное запасное колесо..... 6-23
Комплекс работ по техническому обслуживанию.. 7-05
Меры предосторожности при доступе в моторный отсек (дизельный двигатель)..... 7-06
Меры предосторожности при техобслуживании, выполняемом владельцем..... 7-05
Обязанности владельца..... 7-05
Компоненты и функции системы пассивной безопасности..... 3-60
Крышка заливной горловины топливного бака..... 4-47
Крышка капота: см. раздел «Капот»..... 4-45
Крючок для одежды..... 4-167

## Л

Лампа багажного отделения..... 4-127
Лампа внутреннего освещения..... 4-126
Лампа подсветки зеркала в солнцезащитном козырьке..... 4-128
Лампа подсветки карты..... 4-126
Лампы освещения
Замена ламп..... 7-74
Замена лампы (светодиодной) переднего указателя поворота..... 7-79
Люк в крыше..... 4-52
Сброс параметров люка в крыше..... 4-56
Сдвигание люка в крыше..... 4-53
Солнцезащитная шторка..... 4-55
Установка люка в крыше под углом..... 4-54
Лючок горловины топливного бака
Устройство аварийного разблокирования лючка горловины топливного бака..... 4-51

## М

Маршрутный компьютер..... 4-79
Масло (моторное)..... 7-21
Масса автомобиля..... 5-184
Меры предосторожности (для ремня безопасности)..... 3-34
Меры предосторожности при работе с передатчиком..... 4-08
Модификации автомобиля..... 1-05
Монитор заднего вида
Монитор заднего вида..... 4-104
Моторное масло..... 7-21
Проверка уровня моторного масла..... 7-21
Моторный отсек..... 2-07, 7-04

Мощность лампы..... 8-07

## H

Наклон и выдвигание руля..... 4-58
Наружная температура..... 4-72
Наружное зеркало заднего вида..... 4-63
Наружные элементы
Багажник на крыше..... 4-171
Порог..... 4-172
Неисправность и ограничения функции.....
5-81,5-95,5-107,5-116,5-145,5-153
Неисправность функции.....5-81,5-95,5-107
Номер двигателя.....8-16

## O

Обзор приборной панели..... 2-05
Обзор салона.....2-04
Обзор экстерьера (сзади)..... 2-02
Обзор экстерьера (спереди)..... 2-02
Обкатка автомобиля..... 1-07
Обогрев (заднее стекло).....4-131
Обогрев лобового стекла..... 4-150
Обогрев рулевого колеса.....4-59
Обогрев стекла
Обогрев заднего стекла..... 4-131
Объем багажного отделения.....8-05
Ограничения работы функции..... 5-145,5-154
Одометр.....4-71
Окна..... 4-39
Кнопка блокировки стеклоподъемника..... 4-39
Опасные условия движения..... 5-174
Описание пунктов планового техобслуживания.....7-18
Вакуумные шланги вентиляции картера.....7-19
Коробка рулевого механизма, тяги и чехлы, шаровая опора нижнего рычага..... 7-20
Монтажные болты подвески..... 7-20
Моторное масло и фильтр.....7-18
Охлаждающая жидкость.....7-19
Приводные валы и пыльники.....7-20
Приводные ремни.....7-18
Система охлаждения..... 7-19
Топливный фильтр (дизельный двигатель).....7-18
Топливопроводы, топливные шланги и патрубки.....7-18
Тормозные диски, колодки и суппорты.....7-20
Фильтр воздухоочистителя..... 7-19
Хладагент кондиционера.....7-20
Шланги и трубопроводы тормозной системы..... 7-20
Шланги паропроводов и крышка горловины топливного бака..... 7-19

Освещение..... 4-112
НВА (Автопереключение дальнего света)..... 4-115
Автоматический датчик освещенности..... 4-113
Дневные ходовые огни..... 4-112
Задняя противотуманная фара..... 4-120
Передняя противотуманная фара..... 4-119
Положение работы стояночных огней..... 4-113
Положение фар головного света..... 4-113
Регулятор угла наклона головных фар..... 4-120
Указатели поворота..... 4-118
Управление фарами дальнего света..... 4-114
Функция экономии заряда аккумулятора..... 4-112
Основные функции..... 5-64,5-112
Особые условия движения..... 5-174
Движение в дождливую погоду..... 5-176
Движение в ночное время..... 5-176
Движение по автомагистрали..... 5-177
Движение по бездорожью..... 5-177
Движение по затопленным местам..... 5-177
Опасные условия движения..... 5-174
Плавное прохождение поворотов..... 5-175
Раскачивание автомобиля..... 5-174
Остановка автомобиля и отключение системы управления торможением..... 5-151
Отключение функции..... 5-81,5-107
Отсек для хранения..... 4-152
Багажное отделение..... 4-153
Держатель для солнцезащитных очков..... 4-153
Отсек для хранения в центральной консоли..... 4-152
Перчаточный ящик..... 4-152
Отсек для хранения в центральной консоли..... 4-152
Охлаждающая жидкость..... 7-24
Охлаждающая жидкость двигателя..... 7-24
Замена охлаждающей жидкости..... 7-26
Проверка уровня охлаждающей жидкости..... 7-24
Охлаждающая жидкость: см. «Охлаждающая жидкость двигателя»..... 7-24

## П

Параметры функций..... 5-91,5-100,5-142,5-147
Перегрев..... 6-08
Перегрев двигателя..... 6-08
Перед поездкой..... 5-06
Перед тем как запускать двигатель..... 5-06
Перед тем как запускать двигатель..... 5-06
Переключатель центрального замка дверей..... 4-16
Перестановка (шин)..... 7-45
Перчаточный ящик..... 4-152
Плавное прохождение поворотов..... 5-175
Плановое техобслуживание..... 7-10
Обычный график техобслуживания..... 7-11

Техобслуживание в жестких условиях эксплуатации....7-16
Подголовник (для заднего сиденья)....3-22
Подголовник (передний)....3-10
Подогрев сидений....4-157
Подсветка кнопки «ENGINE START/STOP» (Запуск/остановка двигателя)....5-08
Подстаканник....4-155
Подушки безопасности....3-55
Боковая подушка безопасности....3-67
Компоненты и функции системы пассивной безопасности....3-60
Предупреждающая надпись о подушке безопасности....3-81
Работа....3-56
Сигнальная лампа подушки безопасности....3-59
Условия наполнения....3-75
Условия ненаполнения....3-76
Уход за системой пассивной безопасности....3-78
Фронтальная подушка безопасности водителя и пассажира....3-63
Шторка безопасности....3-70
Полная масса автомобиля....8-04
Полный привод (4WD)....5-22
(Внедорожное управление)....5-23
Меры предосторожности при управлении автомобилем с полным приводом....5-27
Режим полного привода....5-25
Снижение риска опрокидывания....5-30
Положение работы стояночных огней....4-113
Положение фар головного света....4-113
Поясной/плечевой ремень безопасности....3-27
Предохранители....7-53
Замена предохранителя в моторном отсеке....7-56
Замена предохранителя на внутренней панели.7-55
Описание панели предохранителей/реле....7-57
Предупреждающая надпись о подушке безопасности....3-81
Приборная панель: см. раздел «Комбинация приборов»....4-67
Приборный щиток
Сервисный режим....4-78
Приборы....4-68
Приведение в готовность....4-11
Принадлежности салона....4-155
Фиксатор (ы) для напольных ковриков....4-168
Проверка давления в шинах....6-10,7-44

## P

Работа автоматической коробки передач....5-14

Работа функции. 5-71,5-93,5-102,5-113,5-142,5-148
Раскачивание автомобиля....5-174
Регулировка углов установки колес и их балансировка....7-46
Режим движения (встроенная система управления режимом движения)....5-61
Режим маршрутного компьютера....4-77
Режим пользовательских настроек....4-79
Режимы ЖК-дисплея....4-76
Режимы движения....4-79
Рекомендуемые смазочные материалы и их количество....8-10
Рекомендуемый коэффициент вязкости SAE....8-12
Ремень безопасности с преднатяжителем....3-31
Ремни безопасности....3-25
Меры предосторожности....3-34
Поясной/плечевой ремень безопасности....3-27
Ремень безопасности с преднатяжителем....3-31
Уход за ремнями безопасности....3-36
Розетка....4-160
Руль....4-57
Звуковой сигнал....4-60
Наклон и выдвигание руля....4-58
Обогрев рулевого колеса....4-59
Электроусилитель руля....4-57
Ручной режим — автоматическая коробка передач....5-18

## С

Сервисный режим....4-78
Сертификационная табличка автомобиля....8-14
Сигнал о непристегнутых ремнях безопасности....3-27
Сигнализация при остановке на дороге....6-02
Сигнальная лампа подушки безопасности....3-59
Сигнальные и индикаторные лампы....4-87
Сигнальные лампы....4-87
Сиденья....3-02
Заднее сиденье....3-13
Карман на спинке сиденья (передний)....3-12
Подголовник (для заднего сиденья)....3-22
Подголовник (передний)....3-10
Регулировка переднего сиденья (с электроприводом)....3-06
Система ISO FIX....3-49
Система беспроводной зарядки смартфонов....4-164
Система запоминания положения сиденья водителя....3-08
Система интегрированного управления динамикой автомобиля....5-61

Режим движения..... 5-61
Спортивный режим..... 5-62
Система климат-контроля с автоматическим управлением..... 4-132
Автоматическая система обогрева и кондиционирования воздуха..... 4-133
Воздушный фильтр системы климат-контроля 4-148
Подогрев и кондиционер заднего сиденья..... 4-140
Проверка количества хладагента в кондиционере и масла в компрессоре..... 4-149
Ручная система обогрева и кондиционирования воздуха..... 4-134
Система климат-контроля
Автоматическая система обогрева и кондиционирования воздуха..... 4-133
Подогрев и кондиционер заднего сиденья..... 4-140
Ручная система обогрева и кондиционирования воздуха..... 4-134
Система климат-контроля с автоматическим управлением..... 4-132
Система кондиционирования..... 4-132
Система контроля внимания водителя (DAW)..... 5-112
Система контроля выделения паров топлива..... 7-96
Система контроля давления в шинах..... 6-10
Система контроля давления в шинах (TPMS)
Замена колеса с системой TPMS (система контроля давления в шинах)..... 6-14
Система контроля полосы (LFA)..... 5-141
Система кругового обзора..... 4-105
Система обогрева и устранения запотевания лобового стекла..... 4-150
Система помощи при спуске (DBC)..... 5-56
Работа системы помощи при спуске..... 5-57
Система помощи при трогании на подъеме (HAC).. 5-53
Система понижения токсичности выхлопа..... 7-96
Система контроля выделения паров топлива..... 7-96
Система понижения токсичности выхлопа в картере..... 7-96
Система снижения токсичности выхлопных газов..... 7-97
Система понижения токсичности выхлопа в картере..... 7-96
Система предупреждения о расстоянии при парковке передним/задним ходом (PDW)..... 4-107
Типы предупреждающих звуковых сигналов и индикаторов..... 4-109
Система предупреждения об аварийной остановке (ESS)..... 5-54
Система предупреждения столкновений с объектами, движущимися в поперечном направлении сзади автомобиля (RCCA)..... 5-146
Система приветствия..... 4-129
Внутреннее освещение..... 4-129

Система противоугонной сигнализации..... 4-11
Приведение в готовность.....4-11
Снятие с охраны.....4-12
Срабатывание противоугонной системы.....4-12
Система ремней безопасности..... 3-25
Система снижения токсичности выхлопных газов.. 7-97
Система стабилизации прицепа (TSA).....5-53
Система удержания полосы (LKA)..... 5-91
Неисправность функции..... 5-95
Система устранения запотевания лобового стекла.....4-150
Система якорных ремней..... 3-48
Складывание наружного зеркала заднего вида..... 4-65
Смазочные материалы для системы кондиционирования.....8-06
Смазочные материалы и их количество.....8-10
Снятие блокировки переключения передач — автоматическая коробка передач.....5-19
Снятие с охраны..... 4-12
Солнцезащитный козырек..... 4-156
Сообщения на ЖК-дисплее.....4-82
Спидометр.....4-68
Спортивный режим (встроенная система управления режимом движения).....5-62
Спущенная шина.....6-17
Домкрат и инструменты..... 6-17
Замена шин.....6-19
Компактное запасное колесо.....6-23
Снятие запасного колеса.....6-18
Хранение запасного колеса..... 6-18
Срабатывание противоугонной системы..... 4-12
Стеклоомыватели лобового стекла.....4-123,4-124
Стеклоочистители и стеклоомыватели.....4-121
Стеклоомыватели лобового стекла..... 4-123,4-124
Стеклоочистители лобового стекла.....4-121
Стеклоочистители лобового стекла.....4-121
Стеклоподъемники..... 4-39

## T

Табличка компрессора кондиционера..... 8-17
Табличка с характеристиками и давлением шин... 8-15
Табличка
Маркировка на боковых поверхностях шин.....7-49
Предупреждающая надпись о подушке безопасности..... 3-81
Сертификационная табличка автомобиля.....8-14
Табличка компрессора кондиционера..... 8-17
Табличка с характеристиками и давлением шин..... 8-15

Тахометр.....4-69
Технические характеристики двигателя.....8-03
Техническое обслуживание
Комплекс работ по техническому обслуживанию.....7-05
Моторный отсек.....7-04
Описание пунктов планового техобслуживания 7-18
Плановое техобслуживание.....7-10
Техническое обслуживание шин.....7-48
Техобслуживание, выполняемое владельцем.....7-08
Техобслуживание, выполняемое владельцем.....7-08
График техобслуживания, выполняемого владельцем.....7-08
Топливный фильтр (для дизельного двигателя).....7-31
Замена фильтрующего элемента топливного фильтра.....7-31
Слив воды с топливного фильтра.....7-31
Тормоз с усилителем.....5-33
Тормозная система.....5-33
Автоматическое удержание.....5-41
Антиблокировочная тормозная система (ABS).... 5-45
Система помощи при трогании на подъеме (HAC).....5-53
Система предупреждения об аварийной остановке (ESS).....5-54
Система стабилизации прицепа (TSA)..... 5-53
Тормоз с усилителем.....5-33
Управление устойчивостью автомобиля (VSM).. 5-52
Электронный контроль устойчивости (ESC)..... 5-48
Электронный стояночный тормоз (EPB).....5-35
Требования к топливу..... 1-03
Трудности при запуске, см. раздел «Двигатель не запускается».....6-04

## У

Указания по обращению с автомобилем.....1-06
Указатели поворота.....4-118
Указатель температуры охлаждающей жидкости двигателя.....4-69
Указатель уровня топлива..... 4-70
Управление ЖК-дисплеем..... 4-75
Управление подсветкой экрана см. в разделе «Подсветка приборной панели».....4-68
Управление устойчивостью автомобиля (VSM).....5-52
Управление фарами дальнего света.....4-114
Управление яркостью подсветкой приборной панели см. в разделе «Подсветка приборной панели».....4-68
Условия наполнения (подушки безопасности)..... 3-75
Условия ненаполнения (подушки безопасности)....3-76

Устройство аварийного разблокирования двери багажного отделения..... 4-33
Устройство аварийного разблокирования лючка горловины топливного бака..... 4-51
Уход за внешним видом..... 7-88
Уход за наружными поверхностями..... 7-88
Уход за салоном..... 7-93
Уход за наружными поверхностями..... 7-88
Уход за ремнями безопасности..... 3-36
Уход за салоном..... 7-93
Уход за системой пассивной безопасности..... 3-78
Уход
Уход за наружными поверхностями..... 7-88
Уход за ремнями безопасности..... 3-36
Уход за салоном..... 7-93
Уход за системой пассивной безопасности..... 3-78
Уход за шинами..... 7-42

## Ф

Фиксатор (ы) для напольных ковриков.....4-168
Фронтальная подушка безопасности водителя и пассажира..... 3-63
Функции блокировки/разблокировки дверей..... 4-17
Функция интеллектуального открывания две-ри багажного отделения.....4-34
Функция контроля отъезда впереди стоящего автомобиля.....5-112
Функция экономии заряда аккумулятора.....4-112

## Ч

Чрезвычайная ситуация во время вождения.....6-03

## Ш

Шины и колеса.....7-42,8-08
Вращение шин.....7-45
Замена колеса..... 7-48
Замена шин..... 7-46
Маркировка на боковых поверхностях шин.....7-49
Низкопрофильная шина.....7-52
Проверка давления в шинах..... 7-44
Регулировка углов установки колес и их балансировка..... 7-46
Рекомендуемое давление в шинах в хо-лодном состоянии..... 7-42
Сцепление шин с поверхностью дороги.....7-48
Техническое обслуживание шин..... 7-48
Уход за шинами..... 7-42
Шторка безопасности.....3-70

## Щ

Щетки стеклоочистителя..... 7-36
Замена щеток..... 7-36
Осмотр щеток..... 7-36

## Э

Экономичная работа..... 5-171
Электронный контроль устойчивости (ESC)..... 5-48
Электронный стояночный тормоз (EPB)..... 5-35
Электроусилитель руля..... 4-57
Элементы внутренней отделки салона
Автоконтроль уровня комфорта..... 4-160
Вентиляция сидений..... 4-159
Держатель багажной сетки..... 4-168
Зарядное устройство USB.....4-162,4-164
Защитный экран для груза..... 4-169
Крючок для одежды..... 4-167
Подогрев сидений..... 4-157
Подстаканник..... 4-155
Розетка..... 4-160
Система беспроводной зарядки смартфонов.... 4-164
Солнцезащитный козырек..... 4-156
Этикетка с информацией о топливе..... 8-19
Дизельный двигатель..... 8-19